Каталог запасных частей

6 S 710 BO

Номер материала: 1347.011.007

текущая дата: 29.03.2016

ZF Friedrichshafen AG
Hauptverwaltung
80038 Friedrichshafen
Deutschland
Telefon: +49 7541 77-0
Telefax: +49 7541 77-908000
www.zf.com

zuständiges Werk:
Friedrichshafen

© Все права сохраняются за ZF Friedrichshafen AG, также в случае подачи заявки на предоставление правовой охраны. Мы сохраняем за собой все права, включая права на копирование и распространение. All rights reserved.
Исключительно в информационных целях, без внесения изменений службой технической документации.

Номер материала: 1347.011.007

6 S 710 BO /

Поз. №	Информация	Номер изменения
001	Use case ----------	
002	Customer OAO - MINSKER AUTOMOBILWERK - (MAZ)	
003	City Minsk	
004	DUNS 53-515-8505	
005	Vehicle / Apparatus ----------	
006	Sales Name 206060	
007	Manufacturer OAO - MINSKER AUTOMOBILWERK - (MAZ)	
008	Engineering Name	
009	Product Use BUS	
010	Vehicle/Hardware Type CITY BUS	
011	SOP	
012	Engine	
013	Sales Designation OM904LA E3	
014	Manufacturer Daimler	
015	Drivetrain type DIESEL	
016	Eng.Displ. 4249 cm3	
017	Cylinder 4	
018	Nom. power 130 kW	
019	RPM at nom. power 2300 1/min	
020	Nom. torque 674 Nm	
021	RPM at nom. torque 1200 1/min	
024	Classification use case ----------	
025	DESIGNATION, CLUTCH MF362	
026	MANUFACTURER, CLUTCH ZF-SACHS	
027	TOTAL NUMBER OF WHEELS 4	
028	NUMBER OF DRIVING WHEELS 2	
029	DYNAMIC TYRE RADIUS 402 mm	
030	REAR AXLE RATIO 5.83	
034	PERMISS.GROSS VEHICLE WEIGHT 13.2 t	
036	APPROVAL NOTE 1 FIRST FITTING CHECK NECESSARY	
038	APPLICATION OF THE PRODUCT OSTEUROPA	
040	Product description ----------	
041	INSTALLATION POS TRANSMISSION HORIZONTAL LEFT	

© Все права сохраняются за ZF Friedrichshafen AG, также в случае подачи заявки на предоставление правовой охраны. Мы сохраняем за собой все права, включая права на копирование и распространение. All rights reserved.
Исключительно в информационных целях, без внесения изменений службой технической документации.

Номер материала: 1347.011.007

6 S 710 BO /

Поз. №	Информация	Номер изменения
042	TRANSMISSION ATTACHMENT FLANGE-MOUNTED	
043	INSTALLATION POSITION PRODUCT REAR	
044	RATIO, BOTTOM GEAR 6.02	
045	RATIO, TOP GEAR .79	
046	SET OF RATIOS SG	
047	RATIO, 1ST GEAR 6.02	
048	RATIO, 2ND GEAR 3.32	
049	RATIO, 3RD GEAR 2.07	
050	RATIO, 4TH GEAR 1.4	
051	RATIO, 5TH GEAR 1	
052	RATIO, 6TH GEAR .79	
053	RATIO, 1ST GEAR REVERSE 5.58	
054	DESIGN, SHIFT SYSTEM TURNING SHAFT	
055	POSITION, GEAR SHIFT SYSTEM HORIZONTAL RIGHT	
059	SELECTION PATTERN VARIANT GEAR SHIFT PATTERN 1	
060	REFERENCE LENGTH INPUT SHAFT 107 mm	
061	STANDARD TYPE INPUT SHAFT SAE	
062	NUMBER OF WEDGES INPUT SHAFT 10	
063	VERSION OF INPUT SHAFT FORM C	
064	NOMINAL DIAMETER INPUT SHAFT 1.5 in	
065	DIAMETER, JOURNAL, INPUT SHAFT 25 mm	
066	TYPE FIT SPIGOTS INPUT SHAFT F7	
067	DIAMETER SHAFT OF INPUT SHAFT 38 mm	
068	DESIGN,CONN., CLUTCH HOUSING SAE 2	
069	VERSION OF CLUTCH HOUSING INTEGRATED	
070	TYPE OF RELEASE MECHANISM WITH	
071	WRENCH SIZE, RELEASE FORK 75 mm	
072	VERSION OF CLUTCH CYLINDER SERVO	
073	ASSEMBLY POS. CLUTCH CYLINDER 6	
074	DIAMETER, CLUTCH CYLINDER 80.000 mm	
075	LENGTH TAPPET CLUTCH CYLINDER 110.000 mm	
076	DESIGN RELEASE BEARING WITHOUT GROOVE	
079	REF.LENGTH,RELEASE BEAR.FLAN 15 mm	

© Все права сохраняются за ZF Friedrichshafen AG, также в случае подачи заявки на предоставление правовой охраны. Мы сохраняем за собой все права, включая права на копирование и распространение. All rights reserved.
Исключительно в информационных целях, без внесения изменений службой технической документации.

Номер материала: 1347.011.007

6 S 710 BO /

Поз. №	Информация	Номер изменения
080	DIAMETER, RELEASE FLANGE 57 mm	
081	OUTER DIA. OUTPUT FLANGE RA 150 mm	
083	BORE DIA. OUTPUT FLANGE RA 13 mm	
084	NO.OF SCREWS OUTPUT FLANGE RA 4	
085	DIA. THREAD OUTPUT FL. SCR. RA	
086	THREAD PITCH OUTPUT FL SCR. RA mm	
087	THREAD LENGTH OUTP.FL SCREW RA mm	
089	REF. LENGTH OUTPUT FLANGE RA 709 mm	
090	DIMENSION SHIFT TURRET DIST. 204.500 mm	
091	MEAS. LOC. SHIFT TURRET DIST. CENTRE BALL JOINT	
096	RADIUS 1 SHIFT LEVER 65.000 mm	
097	DESIGN, OFFSET, SHIFT LEVER INSIDE	
098	LOCATION GEAR SHIFT LEVER TAPER INSIDE	
099	LEVER POSITION SHIFTING OUTPUT B	
100	LENGTH G CONNECTION PART 88.000 mm	
101	SHIFT CONNECTION DISTANCE S 110.000 mm	
102	LOCATION SUPPORTING POINT M1	
103	ADJUST.DIMENSION DRAW BAR Z 118.000 mm	
104	DESIGN JOINT BALL JOINT NOT SPRING-LOAD	
105	DESIGN ASSEMBLY BALL JOINT JOINT POS.X	
106	SPRING ARRANGEMENT Q1	
107	TOOLING SET OF SPRINGS W016	
109	SPRING FORCE DETENT PLUNGER RG 76.000 N	
111	SWITCH, REVERSE GEAR y	
112	DESIGN, RG (REV.GEAR) SWITCH CLOSING	
113	DESIGN, CONNECTION, RG SWITCH DIN BAYONET	
114	PROT.CAP SWITCH, REVERSE GEAR y	
116	SWITCH, NEUTRAL GEAR y	
117	DESIGN,NG(NEUTRAL GEAR)SWITCH OPENING SWITCH	
118	DESIGN, CONNECTION, NG SWITCH DIN BAYONET	
119	PROT.CAP SWITCH, NEUTRAL GEAR y	
125	VER. TRANSMISSION VENTILATION BREATHER	
127	VERSION PULSE SENSOR SFA H68 WITH	

© Все права сохраняются за ZF Friedrichshafen AG, также в случае подачи заявки на предоставление правовой охраны. Мы сохраняем за собой все права, включая права на копирование и распространение. All rights reserved.
Исключительно в информационных целях, без внесения изменений службой технической документации.

Номер материала: 1347.011.007

6 S 710 BO /

Поз. №	Информация	Номер изменения
128	NO. PULSES PULSE SENSOR SFAH68 6 IMP/U	
129	PROT.CAP PULSE SENSOR SFA H68 y	
130	DESIGN CONN.PULSE SENSOR SFA H68 DIN BAYONET	
131	DESIGN PULSE SENSOR H68 KITAS II	
133	OIL CAPACITY, GEARBOX 6 dm3	
134	OIL FILL VARIANT EX WORKS	
135	OIL GRADE PERMISSIBLE ACC. TO TE-ML02	
136	COLOR JET BLACK	
137	COLOUR CLASSIFICATION ACC. TO RAL 9005	
138	PAINTING, ZF STANDARD 915 W	
139	CODING OUTER CONSERVATION KA1	
140	SCOPE OUTER CONSERVATION T	
141	CODING INNER CONSERVATION KI1	
142	CONSERVATION SPECIFICATION ZFN 916	
143	DESIGN, SEPARATING CLUTCH	
144	BUSH VARIANT INPUT SHAFT	
145	DESIGN BEARING OUTPUT	
146	NOTE ON SWITCH, REVERSE GEAR	
147	DESIGN ACTUATION COUPLING	
148	INSTALL. DIM. CLUTCH HOUSING mm	
151	OIL CLASS FIRST FILLING	
152	CODING NUMBER OF PLUGS	

© Все права сохраняются за ZF Friedrichshafen AG, также в случае подачи заявки на предоставление правовой охраны. Мы сохраняем за собой все права, включая права на копирование и распространение. All rights reserved.
Исключительно в информационных целях, без внесения изменений службой технической документации.

Перечень узлов

Номер материала: 1347.011.007

6 S 710 BO /

Изображение	Поз. №	№ материала	Наименование	Количество	№ изм.	Тех. инф.
150.01.14-1	110	1347.101.005	КАРТЕР СЦЕПЛЕНИЯ	1		
150.01.50-1	112	1346.101.060	ТАБЛИЧКА ФИРМЕННАЯ	1		
150.01.82-1	120	1347.101.800	КАРТЕР КОРОБКИ ОТБОРА МОЩНОСТИ	1		
150.02.01-1	130	1347.102.001	ВАЛ ПЕРВИЧНЫЙ	1		
150.02.02-1	140	1347.102.002	КРЫШКА ВАЛА ПЕРВИЧНОГО	1		
150.02.81-1	150	1347.102.802	КРЫШКА ВАЛА ПЕРВИЧНОГО	1		
150.02.80-1	160	1347.102.803	ВАЛ ПЕРВИЧНЫЙ	1		
150.03.01-1	920	1347.103.001	ВАЛ ПРОМЕЖУТОЧНЫЙ	1		
150.04.80-1	210	1347.104.802	ВАЛ ВТОРИЧНЫЙ	1		
150.04.02-1	910	1347.104.001	ВАЛ ВТОРИЧНЫЙ	1		
150.05.01-1	220	1347.105.001	ПЕРЕДАЧА ЗАДНЕГО ХОДА	1		
150.06.02-1	230	1347.106.001	СИСТЕМА ПЕРЕКЛЮЧЕНИЯ ПЕРЕДАЧ	1		
150.09.03-1	10	1346.109.007	КОРПУС МЕХАНИЗМА ПЕРЕКЛЮЧЕНИЯ ПЕРЕДАЧ	1		
150.10.01-1	270	1347.174.800	МЕХАНИЗМ ПЕРЕКЛЮЧЕНИЯ ПЕРЕДАЧ	1		
150.14.01-1	340	1346.122.003	SUPPORT	1		
150.14.01-1	350	1346.122.800	SUPPORT	1		
150.50.02-1	90	1346.150.018	КОМПЛЕКТ ПРУЖИН	1		
150.52.03-1	40	1346.152.064	LEVER	1		
150.55.02-1	30	1346.155.006	ВАЛ УПРАВЛЕНИЯ ПЕРЕКЛЮЧЕНИЕМ ПЕРЕДАЧ	1		
150.58.01-1	100	1346.158.004	ФИКСАЦИЯ	1		
150.59.03-1	80	1346.159.039	ПЕРЕКЛЮЧАТЕЛЬ	1		
150.93.53-1	330	6060.168.056	МЕХАНИЗМ ВЫКЛЮЧЕНИЯ СЦЕПЛЕНИЯ	1		

© Все права сохраняются за ZF Friedrichshafen AG, также в случае подачи заявки на предоставление правовой охраны. Мы сохраняем за собой все права, включая права на копирование и распространение. All rights reserved.
Исключительно в информационных целях, без внесения изменений службой технической документации.

Номер материала: 1347.011.007
Изображение: 150.01.14-1
КАРТЕР СЦЕПЛЕНИЯ

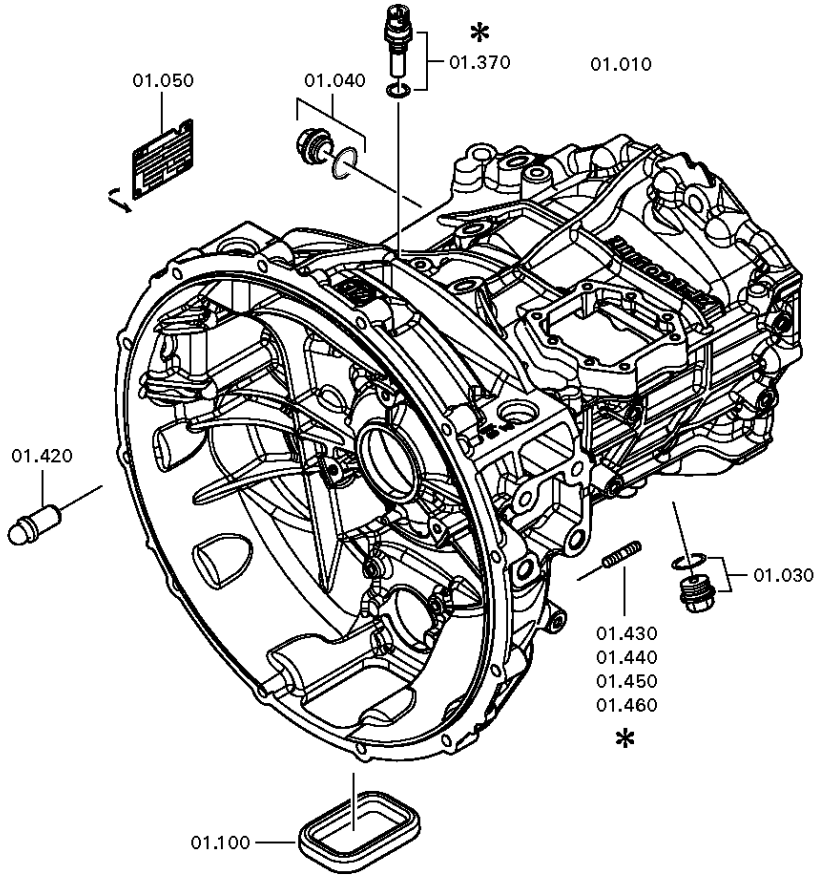

© Все права сохраняются за ZF Friedrichshafen AG, также в случае подачи заявки на предоставление правовой охраны. Мы сохраняем за собой все права, включая права на копирование и распространение. All rights reserved.
Исключительно в информационных целях, без внесения изменений службой технической документации.

Номер материала: 1347.011.007
Изображение: 150.01.50-1
КАРТЕР СЦЕПЛЕНИЯ

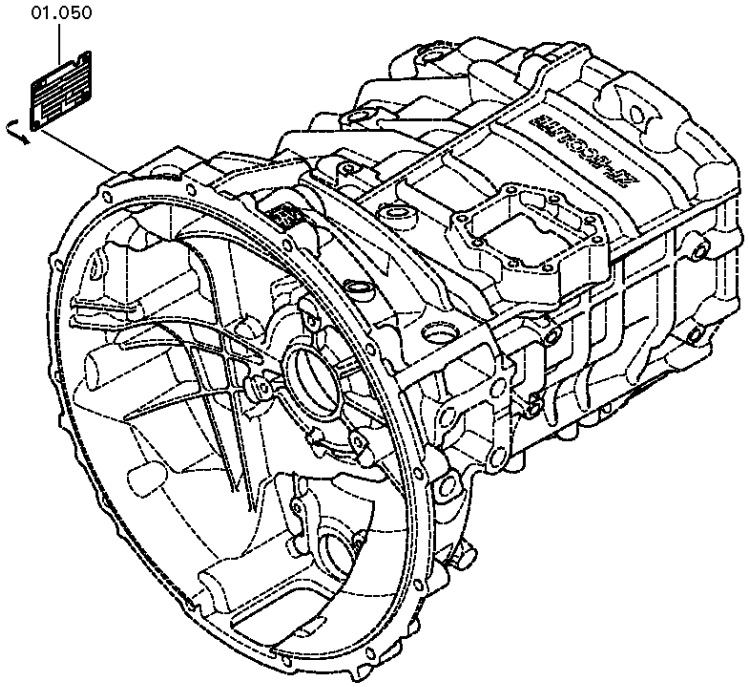

© Все права сохраняются за ZF Friedrichshafen AG, также в случае подачи заявки на предоставление правовой охраны. Мы сохраняем за собой все права, включая права на копирование и распространение. All rights reserved.
Исключительно в информационных целях, без внесения изменений службой технической документации.

Номер материала: 1347.011.007
Изображение: 150.01.82-1
КАРТЕР СЦЕПЛЕНИЯ

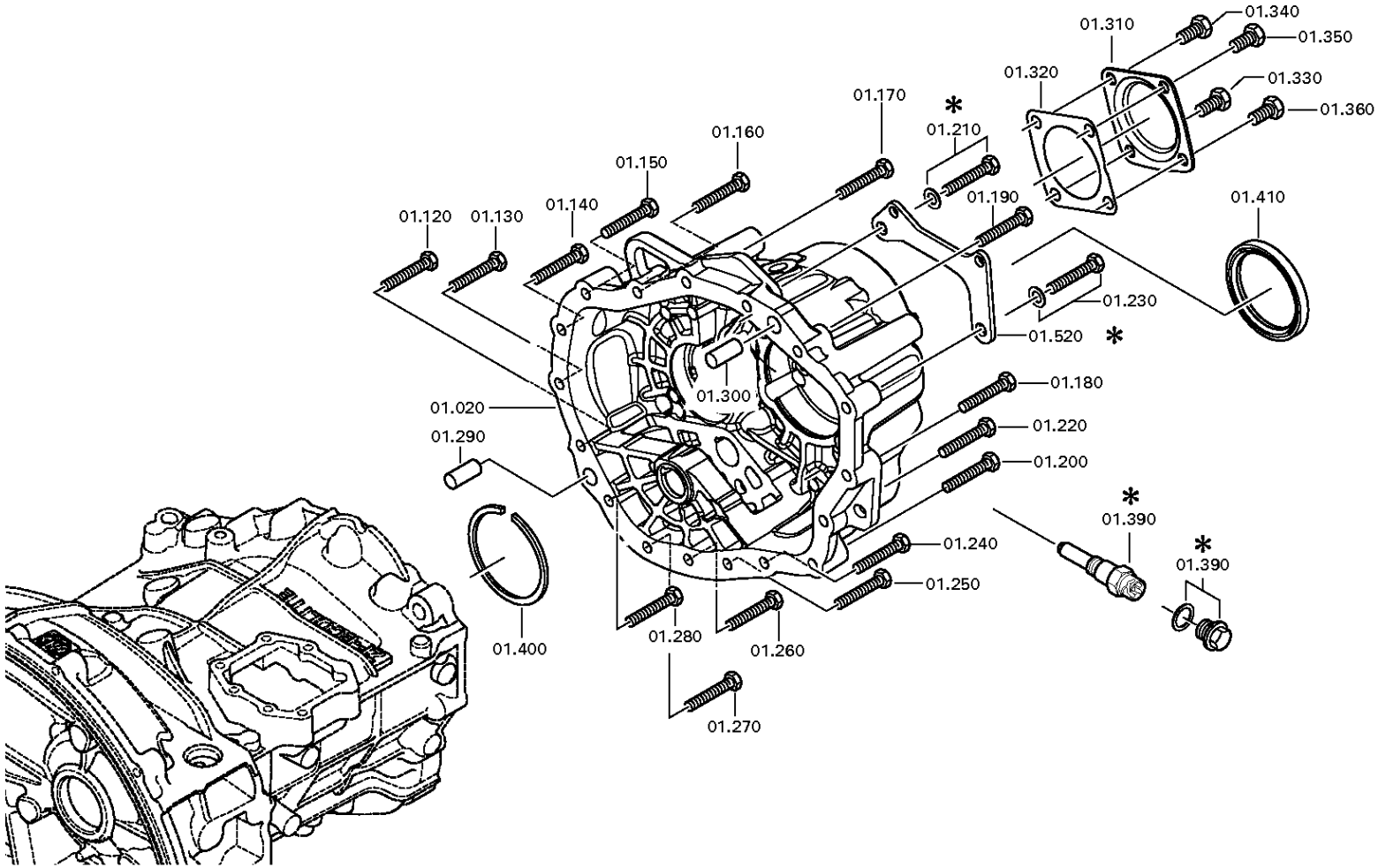

© Все права сохраняются за ZF Friedrichshafen AG, также в случае подачи заявки на предоставление правовой охраны. Мы сохраняем за собой все права, включая права на копирование и распространение. All rights reserved.
Исключительно в информационных целях, без внесения изменений службой технической документации.

Спецификация

6 S 710 BO /

Номер материала: 1347.011.007
Изображение: 150.01.14-1
Номер группы материала: 1347.101.005

Поз. №	№ материала	№ материала клиента	Наименование	Количество	Единица массы	№ изм.	Тех. инф.	Рем. к-кт	Альтернативный материал
10	1347.301.041	2015993	КАРТЕР СЦЕПЛЕНИЯ	1		Z00016569810	4X M16X1,5		
20	1347.301.028	1836245	КАРТЕР КОРОБКИ ОТБОРА МОЩНОСТИ	1		Z00005367010	E2407 GD-AL		
30	---		ВИНТ ЗАПОРНЫЙ	1		Z00010176111	M24X1,5		
---	0736.300.160	4471982.1	ВИНТ ЗАПОРНЫЙ	1		Z00010176110	M24X1,5 M24X1,5		
---	0730.008.637	1428103	ШАЙБА УПЛОТНИТЕЛЬНАЯ	1		Z00010176110	24X29		
40	---		ВИНТ ЗАПОРНЫЙ	1		Z00010112111	60N.M*DICHTRING M24X1,5		
---	0636.304.088	1882905	SCREW PLUG	1		Z00010112110	M24X1,5		
---	0730.008.637	1428103	ШАЙБА УПЛОТНИТЕЛЬНАЯ	1		Z00010112110	24X29		
50	---		ТАБЛИЧКА ФИРМЕННАЯ	1			UNGARN/BRASILIEN		
---	0730.365.260	1819321	ТАБЛИЧКА ФИРМЕННАЯ	1					
---	0730.365.259		ТАБЛИЧКА ФИРМЕННАЯ	1			EINHEITSSCH.VERDREHSICHER BRASILIEN		
100	1315.301.230	1454283	КОЛПАК ЗАПОРНЫЙ	1					
120	0636.016.405	1874072	БОЛТ С ГОЛОВКОЙ ШЕСТИГРАННОЙ	1		Z00007060114	M10X60		
130	0636.016.405	1874072	БОЛТ С ГОЛОВКОЙ ШЕСТИГРАННОЙ	1		Z00007060114	M10X60		
140	0636.016.405	1874072	БОЛТ С ГОЛОВКОЙ ШЕСТИГРАННОЙ	1		Z00007060114	M10X60		
150	0636.016.405	1874072	БОЛТ С ГОЛОВКОЙ ШЕСТИГРАННОЙ	1		Z00007060114	M10X60		
160	0636.016.405	1874072	БОЛТ С ГОЛОВКОЙ ШЕСТИГРАННОЙ	1		Z00007060114	M10X60		
170	0636.016.405	1874072	БОЛТ С ГОЛОВКОЙ ШЕСТИГРАННОЙ	1		Z00007060114	M10X60		
180	0636.016.405	1874072	БОЛТ С ГОЛОВКОЙ ШЕСТИГРАННОЙ	1		Z00007060114	M10X60		
190	0636.016.405	1874072	БОЛТ С ГОЛОВКОЙ ШЕСТИГРАННОЙ	1		Z00007060114	M10X60		
200	0636.016.405	1874072	БОЛТ С ГОЛОВКОЙ ШЕСТИГРАННОЙ	1		Z00007060114	M10X60		

© Все права сохраняются за ZF Friedrichshafen AG, также в случае подачи заявки на предоставление правовой охраны. Мы сохраняем за собой все права, включая права на копирование и распространение. All rights reserved.
Исключительно в информационных целях, без внесения изменений службой технической документации.

6 S 710 BO /

Номер материала: 1347.011.007
Изображение: 150.01.14-1
Номер группы материала: 1347.101.005

Поз. №	№ материала	№ материала клиента	Наименование	Количество	Единица массы	№ изм.	Тех. инф.	Рем. к-кт	Альтернативный материал
210	0636.016.405	1874072	БОЛТ С ГОЛОВКОЙ ШЕСТИГРАННОЙ	1		Z00007060114	M10X60		
220	0636.016.405	1874072	БОЛТ С ГОЛОВКОЙ ШЕСТИГРАННОЙ	1		Z00007060114	M10X60		
230	0636.016.405	1874072	БОЛТ С ГОЛОВКОЙ ШЕСТИГРАННОЙ	1		Z00007060114	M10X60		
240	0636.016.405	1874072	БОЛТ С ГОЛОВКОЙ ШЕСТИГРАННОЙ	1		Z00007060114	M10X60		
250	0636.016.405	1874072	БОЛТ С ГОЛОВКОЙ ШЕСТИГРАННОЙ	1		Z00007060114	M10X60		
260	0636.016.405	1874072	БОЛТ С ГОЛОВКОЙ ШЕСТИГРАННОЙ	1		Z00007060114	M10X60		
270	0636.016.405	1874072	БОЛТ С ГОЛОВКОЙ ШЕСТИГРАННОЙ	1		Z00007060114	M10X60		
280	0636.016.405	1874072	БОЛТ С ГОЛОВКОЙ ШЕСТИГРАННОЙ	1		Z00007060114	M10X60		
290	0631.306.229	286526109925	ШТИФТ ЦИЛИНДРИЧЕСКИЙ	1			16X36		
300	0631.306.229	286526109925	ШТИФТ ЦИЛИНДРИЧЕСКИЙ	1			16X36		
310	1328.301.170	1878388	КРЫШКА	1		Z00008068010			
320	1238.308.201	1331981100	ПРОКЛАДКА УПЛОТНИТЕЛЬНАЯ	1			ENTHALT.IN 1238 308 202(2)		
330	0636.016.406	06.01283-5315	БОЛТ С ГОЛОВКОЙ ШЕСТИГРАННОЙ	1		Z00007061014	M12X25		
340	0636.016.406	06.01283-5315	БОЛТ С ГОЛОВКОЙ ШЕСТИГРАННОЙ	1		Z00007061014	M12X25		
350	0636.016.406	06.01283-5315	БОЛТ С ГОЛОВКОЙ ШЕСТИГРАННОЙ	1		Z00007061014	M12X25		
360	0636.016.406	06.01283-5315	БОЛТ С ГОЛОВКОЙ ШЕСТИГРАННОЙ	1		Z00007061014	M12X25		
390	---		ДАТЧИК ТАХОГРАФА	1			L=25,0*45N.M*O.DICHTRING* SCHUTZKAPPE*BAJONETT*KITAS 2		
---	0501.221.587	2027683	PULSE SENSOR	1					

© Все права сохраняются за ZF Friedrichshafen AG, также в случае подачи заявки на предоставление правовой охраны. Мы сохраняем за собой все права, включая права на копирование и распространение. All rights reserved.
Исключительно в информационных целях, без внесения изменений службой технической документации.

6 S 710 BO /

Номер материала: 1347.011.007
Изображение: 150.01.14-1
Номер группы материала: 1347.101.005

Поз. №	№ материала	№ материала клиента	Наименование	Количество	Единица массы	№ изм.	Тех. инф.	Рем. к-кт	Альтернативный материал
---	0666.790.033		ГЕРМЕТИК	1					
---	0700.300.466		PROTECTION CAP	1		Z00025050911	27,1X36		
400	0630.513.061	387167A1	КОЛЬЦО ПРУЖИННОЕ СТОПОРНОЕ	1					
410	---		САЛЬНИК	1			70X95X10		
---	0734.319.775	1829224	САЛЬНИК	1			70X95X10 FA.CFW		
420	6060.368.076	1983123	БОЛТ С ШАРОВОЙ ГОЛОВКОЙ	1		Z00020916610			

© Все права сохраняются за ZF Friedrichshafen AG, также в случае подачи заявки на предоставление правовой охраны. Мы сохраняем за собой все права, включая права на копирование и распространение. All rights reserved.
Исключительно в информационных целях, без внесения изменений службой технической документации.

Номер материала: 1347.011.007
Изображение: 150.02.01-1
ВАЛ ПЕРВИЧНЫЙ

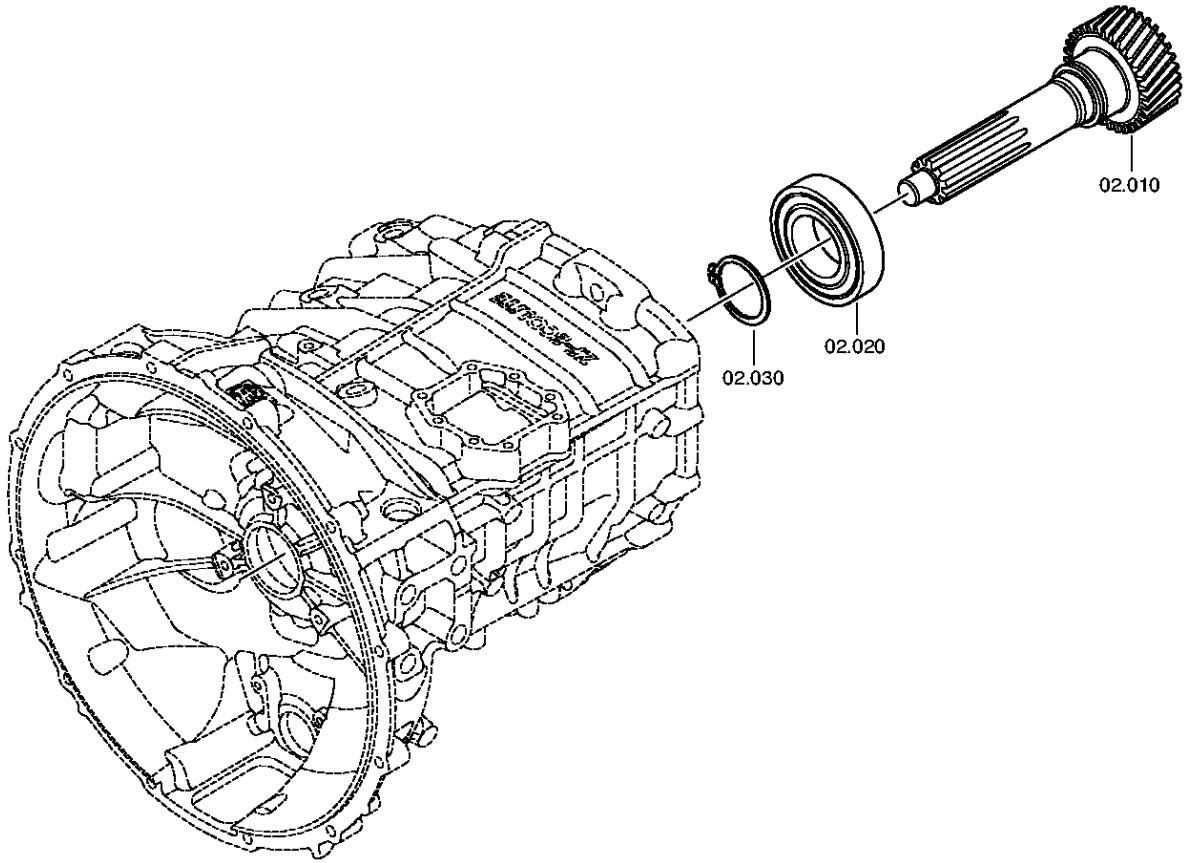

© Все права сохраняются за ZF Friedrichshafen AG, также в случае подачи заявки на предоставление правовой охраны. Мы сохраняем за собой все права, включая права на копирование и распространение. All rights reserved.
Исключительно в информационных целях, без внесения изменений службой технической документации.

Номер материала: 1347.011.007
Изображение: 150.02.02-1
ВАЛ ПЕРВИЧНЫЙ

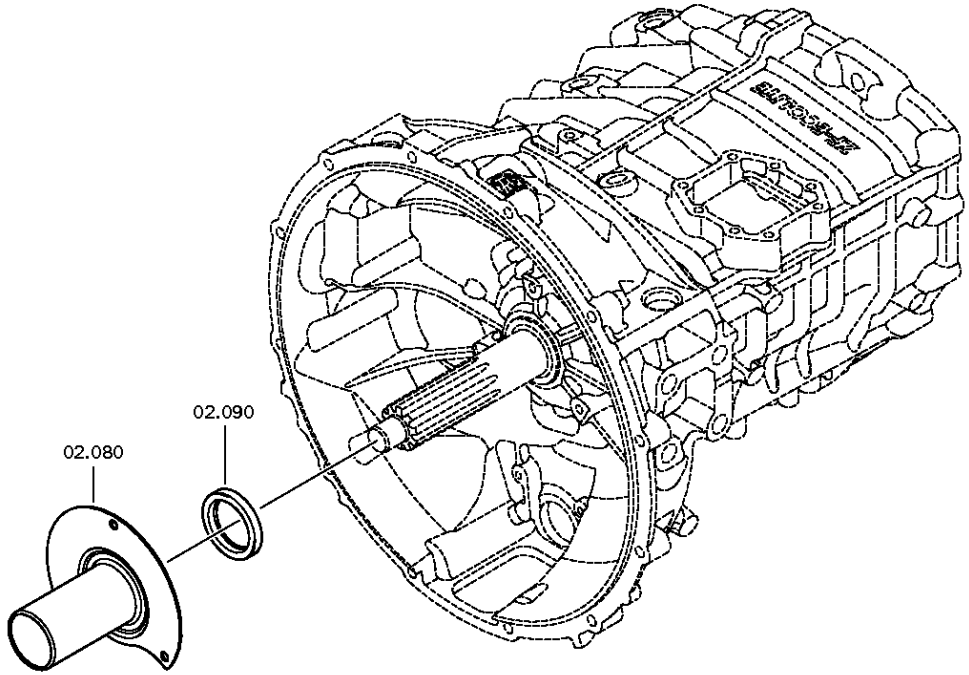

© Все права сохраняются за ZF Friedrichshafen AG, также в случае подачи заявки на предоставление правовой охраны. Мы сохраняем за собой все права, включая права на копирование и распространение. All rights reserved.
Исключительно в информационных целях, без внесения изменений службой технической документации.

Номер материала: 1347.011.007
Изображение: 150.02.80-1
ВАЛ ПЕРВИЧНЫЙ

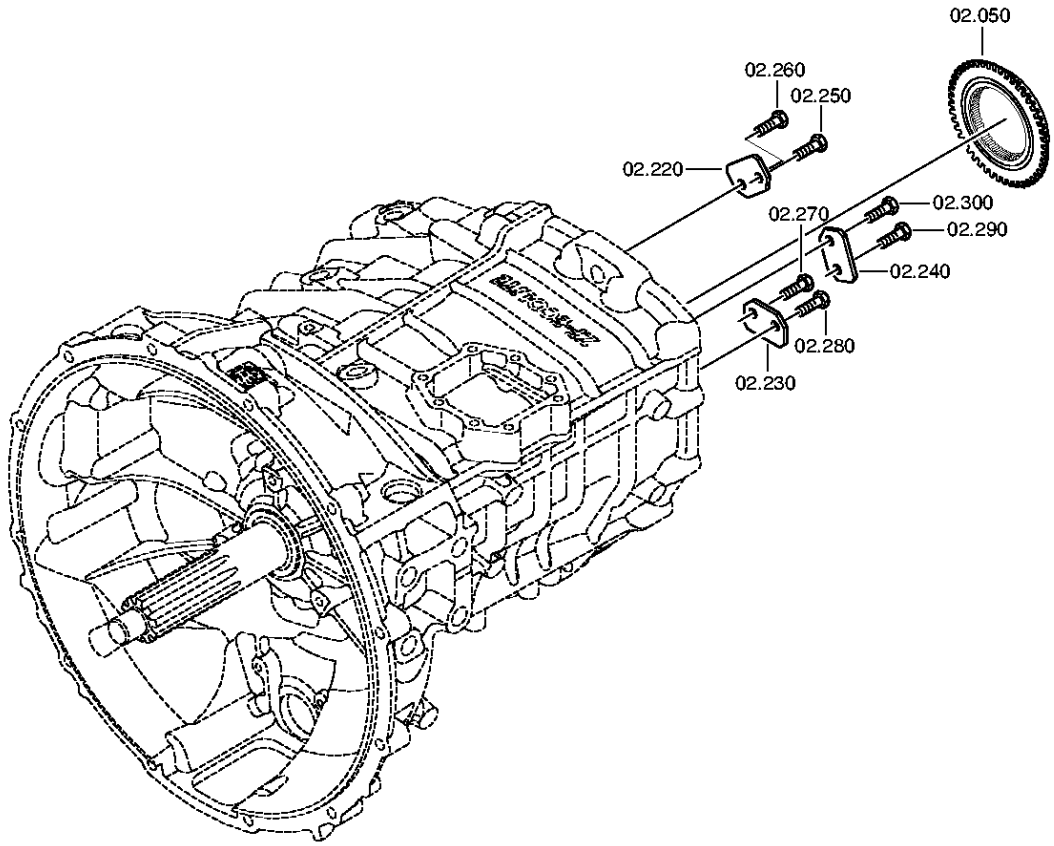

© Все права сохраняются за ZF Friedrichshafen AG, также в случае подачи заявки на предоставление правовой охраны. Мы сохраняем за собой все права, включая права на копирование и распространение. All rights reserved.
Исключительно в информационных целях, без внесения изменений службой технической документации.

Номер материала: 1347.011.007
Изображение: 150.02.81-1
ВАЛ ПЕРВИЧНЫЙ

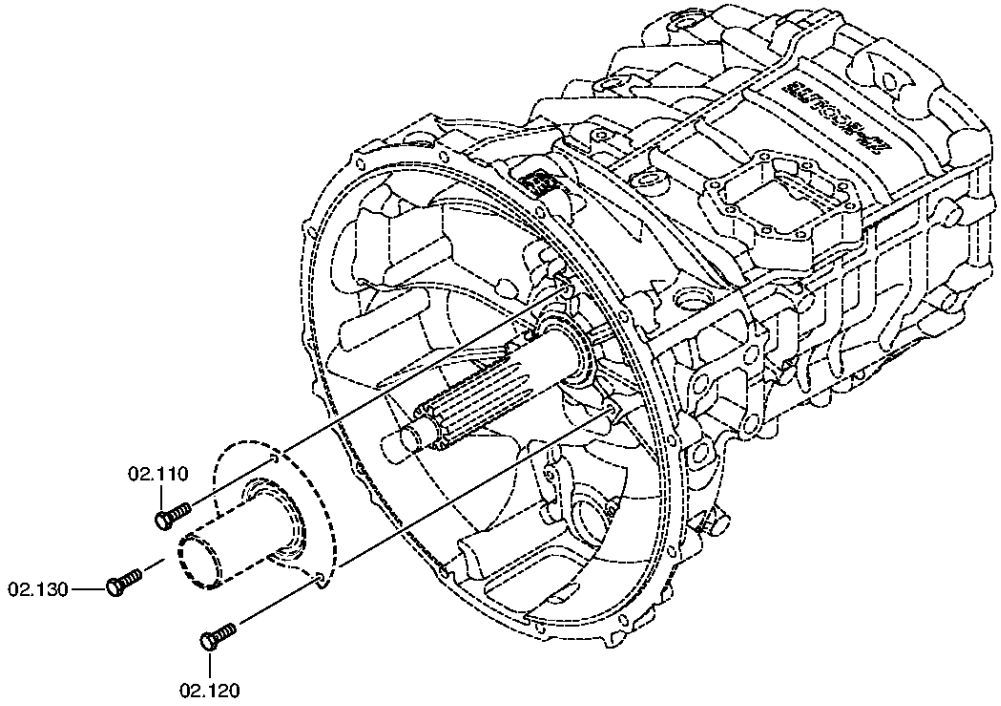

© Все права сохраняются за ZF Friedrichshafen AG, также в случае подачи заявки на предоставление правовой охраны. Мы сохраняем за собой все права, включая права на копирование и распространение. All rights reserved.
Исключительно в информационных целях, без внесения изменений службой технической документации.

Спецификация

6 S 710 BO /

Номер материала: 1347.011.007
Изображение: 150.02.01-1
Номер группы материала: 1347.102.001

Поз. №	№ материала	№ материала клиента	Наименование	Количество	Единица массы	№ изм.	Тех. инф.	Рем. к-кт	Альтернативный материал
10	1347.302.004	1829522	ВАЛ ПЕРВИЧНЫЙ	1			E2407		
20	0735.330.799	1798941	ПОДШИПНИК ШАРИКОВЫЙ	1			55,0X120,0X29,0 FA.SKF		
30	0630.531.070	8603790	КОЛЬЦО СТОПОРНОЕ	1			55X3		
50	1290.304.482	1380347	КОРПУС МУФТЫ СИНХРОНИЗАТОРА	1		Z00016829211	ENTHALT.IN 1290 302 375(1)		
80	1346.302.078	1781818	КРЫШКА ВАЛА ПЕРВИЧНОГО	1		C01009451E10			
90	---		САЛЬНИК	1			48X65X7		
---	0734.319.782	1781663	САЛЬНИК	1			48X65X7 FA.CFW		
110	0636.016.412	1897366	БОЛТ С ГОЛОВКОЙ ШЕСТИГРАННОЙ	1		Z00016829211	M8X22		
120	0636.016.412	1897366	БОЛТ С ГОЛОВКОЙ ШЕСТИГРАННОЙ	1		Z00016829211	M8X22		
130	0636.016.412	1897366	БОЛТ С ГОЛОВКОЙ ШЕСТИГРАННОЙ	1		Z00016829211	M8X22		
220	1290.312.111	0699322	ШАЙБА СТОПОРНАЯ	1		Z00016829211	ENTHALT.IN 1290 312 113(2)		
230	1290.312.111	0699322	ШАЙБА СТОПОРНАЯ	1		Z00016829211	ENTHALT.IN 1290 312 113(2)		
240	1290.312.111	0699322	ШАЙБА СТОПОРНАЯ	1		Z00016829211	ENTHALT.IN 1290 312 113(2)		
250	0636.016.412	1897366	БОЛТ С ГОЛОВКОЙ ШЕСТИГРАННОЙ	1		Z00016829211	M8X22		
260	0636.016.412	1897366	БОЛТ С ГОЛОВКОЙ ШЕСТИГРАННОЙ	1		Z00016829211	M8X22		
270	0636.016.412	1897366	БОЛТ С ГОЛОВКОЙ ШЕСТИГРАННОЙ	1		Z00016829211	M8X22		
280	0636.016.412	1897366	БОЛТ С ГОЛОВКОЙ ШЕСТИГРАННОЙ	1		Z00016829211	M8X22		
290	0636.016.412	1897366	БОЛТ С ГОЛОВКОЙ ШЕСТИГРАННОЙ	1		Z00016829211	M8X22		
300	0636.016.412	1897366	БОЛТ С ГОЛОВКОЙ ШЕСТИГРАННОЙ	1		Z00016829211	M8X22		

© Все права сохраняются за ZF Friedrichshafen AG, также в случае подачи заявки на предоставление правовой охраны. Мы сохраняем за собой все права, включая права на копирование и распространение. All rights reserved.
Исключительно в информационных целях, без внесения изменений службой технической документации.

Изображение

Номер материала: 1347.011.007
Изображение: 150.03.01-1
Номер группы материала: 1347.103.001

6 S 710 BO /
ВАЛ ПРОМЕЖУТОЧНЫЙ

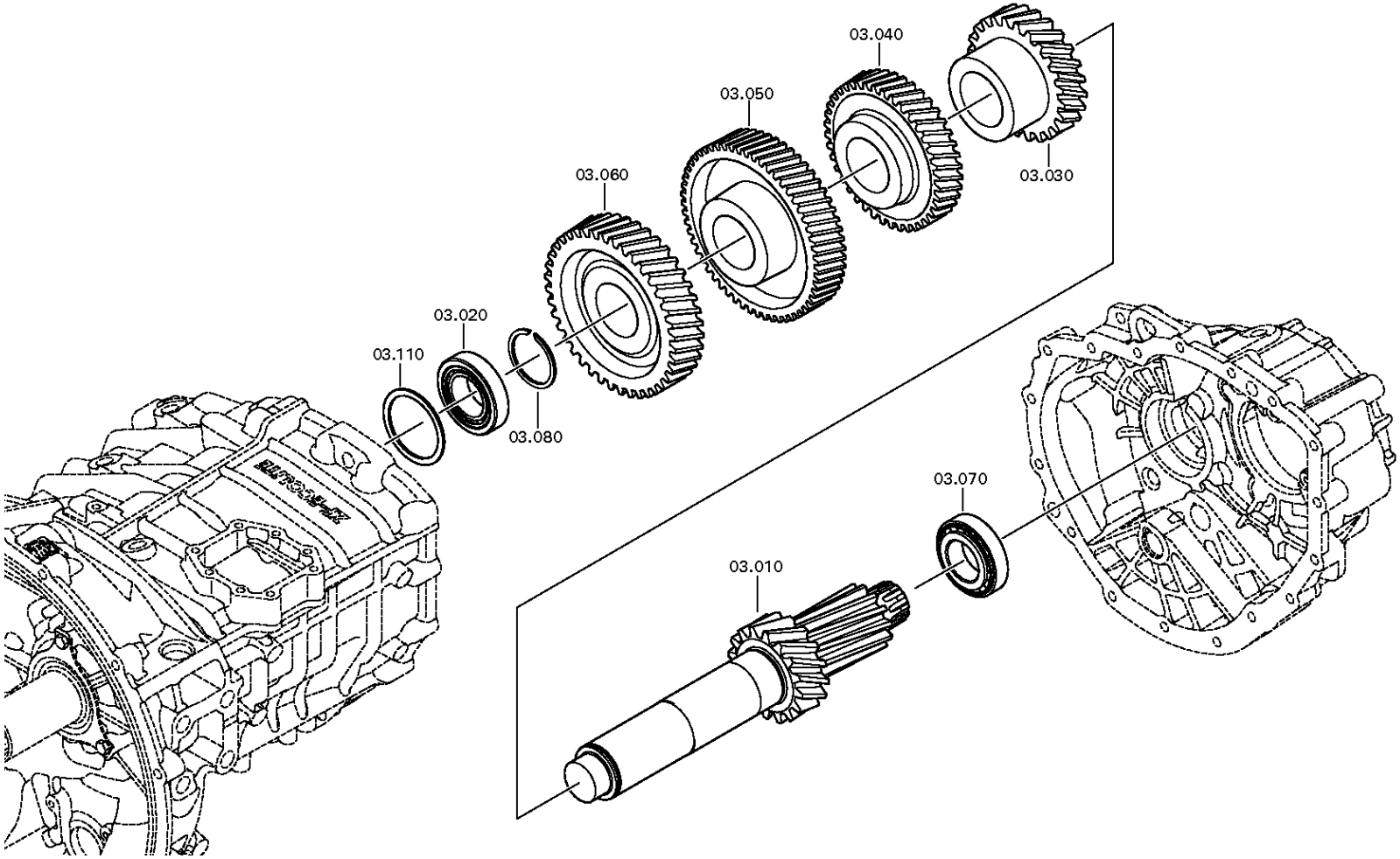

© Все права сохраняются за ZF Friedrichshafen AG, также в случае подачи заявки на предоставление правовой охраны. Мы сохраняем за собой все права, включая права на копирование и распространение. All rights reserved.
Исключительно в информационных целях, без внесения изменений службой технической документации.

Спецификация

6 S 710 BO /

Номер материала: 1347.011.007
Изображение: 150.03.01-1
Номер группы материала: 1347.103.001

Поз. №	№ материала	№ материала клиента	Наименование	Количество	Единица массы	№ изм.	Тех. инф.	Рем. к-кт	Альтернативный материал
10	1347.203.001	1829518	ВАЛ ПРОМЕЖУТОЧНЫЙ	1			KPL.		
/10	---		ВАЛ ПРОМЕЖУТОЧНЫЙ	1			E2407		
---	1347.303.009		ВАЛ ПРОМЕЖУТОЧНЫЙ	1			E2407		
---	1347.303.008		ВАЛ ПРОМЕЖУТОЧНЫЙ	1		C01006686F10	E2407		
/20	1250.303.095	1829510	КОЛЬЦО УПОРНОЕ	1					
20	0735.372.271	1829433	ПОДШИПНИК РОЛИКОВЫЙ КОНИЧЕСКИЙ	1			39,688X76,200X25,654		
30	1347.303.005	1829526	КОЛЕСО КОСОЗУБОЕ	1			E2407 G3		
40	1347.303.004	1829525	КОЛЕСО КОСОЗУБОЕ	1			E2407 G4		
50	1347.303.003	1829524	КОЛЕСО КОСОЗУБОЕ	1			E2407 G6 OD		
60	1347.303.002	1829523	КОЛЕСО КОСОЗУБОЕ	1			E2407 KO OD		
70	0735.372.271	1829433	ПОДШИПНИК РОЛИКОВЫЙ КОНИЧЕСКИЙ	1			39,688X76,200X25,654		
80	0630.531.065	8603574	КОЛЬЦО СТОПОРНОЕ	1			50X3		
110	---		ШАЙБА	1			H= 1,10- 1,95(ABSTUFUNG:0,05MM)		
---	0730.300.429	1897450	ШАЙБА	1			A=1,95		
---	0730.005.522	1833895	ШАЙБА	1			A=1,90 IN 0730 005 505(2)		
---	0730.005.521	1897449	ШАЙБА	1			A=1,85 IN 0730 005 505(2)		
---	0730.005.520	1897448	ШАЙБА	1			A=1,80 IN 0730 005 505(2)		
---	0730.005.519	1897447	ШАЙБА	1			A=1,75 IN 0730 005 505(2)		
---	0730.005.518	1897446	ШАЙБА	1			A=1,70 IN 0730 005 505(2)		
---	0730.005.517	1897445	ШАЙБА	1			A=1,65 IN 0730 005 505(2)		
---	0730.005.516	1897444	ШАЙБА	1			A=1,60 IN 0730 005 505(2)		
---	0730.005.515	1897443	ШАЙБА	1			A=1,55 IN 0730 005 505(2)		
---	0730.005.514	1897442	ШАЙБА	1			A=1,50 IN 0730 005 505(2)		
---	0730.005.513	1897441	ШАЙБА	1			A=1,45 IN 0730 005 505(2)		
---	0730.005.512	1897440	ШАЙБА	1			A=1,40 IN 0730 005 505(2)		
---	0730.005.511	1897439	ШАЙБА	1			A=1,35 IN 0730 005 505(2)		
---	0730.005.510	1897438	ШАЙБА	1			A=1,30 IN 0730 005 505(2)		
---	0730.005.509	1897437	ШАЙБА	1			A=1,25 IN 0730 005 505(2)		
---	0730.005.508	1897436	ШАЙБА	1			A=1,20 IN 0730 005 505(2)		

© Все права сохраняются за ZF Friedrichshafen AG, также в случае подачи заявки на предоставление правовой охраны. Мы сохраняем за собой все права, включая права на копирование и распространение. All rights reserved.
Исключительно в информационных целях, без внесения изменений службой технической документации.

6 S 710 BO /

Номер материала: 1347.011.007
Изображение: 150.03.01-1
Номер группы материала: 1347.103.001

Поз. №	№ материала	№ материала клиента	Наименование	Количество	Единица массы	№ изм.	Тех. инф.	Рем. к-кт	Альтернативный материал
---	0730.005.507	1897435	ШАЙБА	1			A=1,15 IN 0730 005 505(2)		
---	0730.005.506	1897434	ШАЙБА	1			A=1,10 IN 0730 005 505(2)		

© Все права сохраняются за ZF Friedrichshafen AG, также в случае подачи заявки на предоставление правовой охраны. Мы сохраняем за собой все права, включая права на копирование и распространение. All rights reserved.
Исключительно в информационных целях, без внесения изменений службой технической документации.

Номер материала: 1347.011.007
Изображение: 150.04.80-1
ВАЛ ВТОРИЧНЫЙ

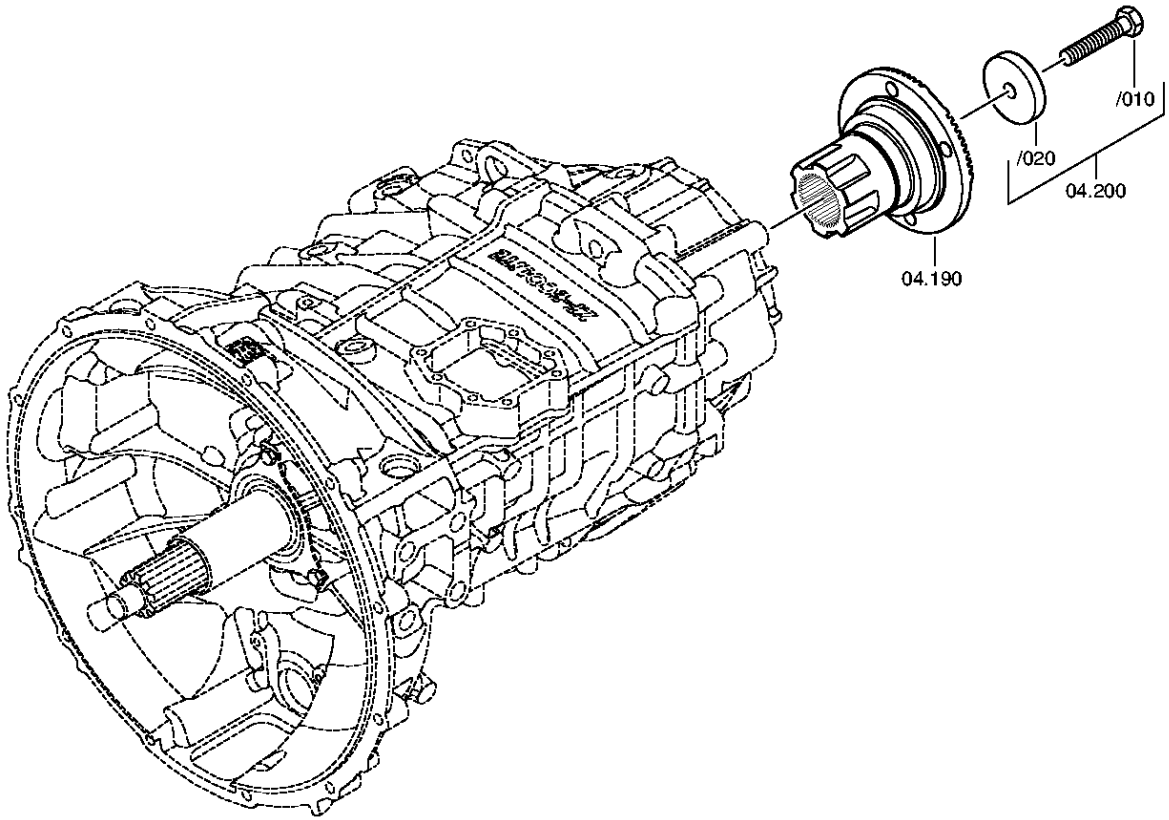

© Все права сохраняются за ZF Friedrichshafen AG, также в случае подачи заявки на предоставление правовой охраны. Мы сохраняем за собой все права, включая права на копирование и распространение. All rights reserved.
Исключительно в информационных целях, без внесения изменений службой технической документации.

Номер материала: 1347.011.007
Изображение: 150.04.02-1
ВАЛ ВТОРИЧНЫЙ

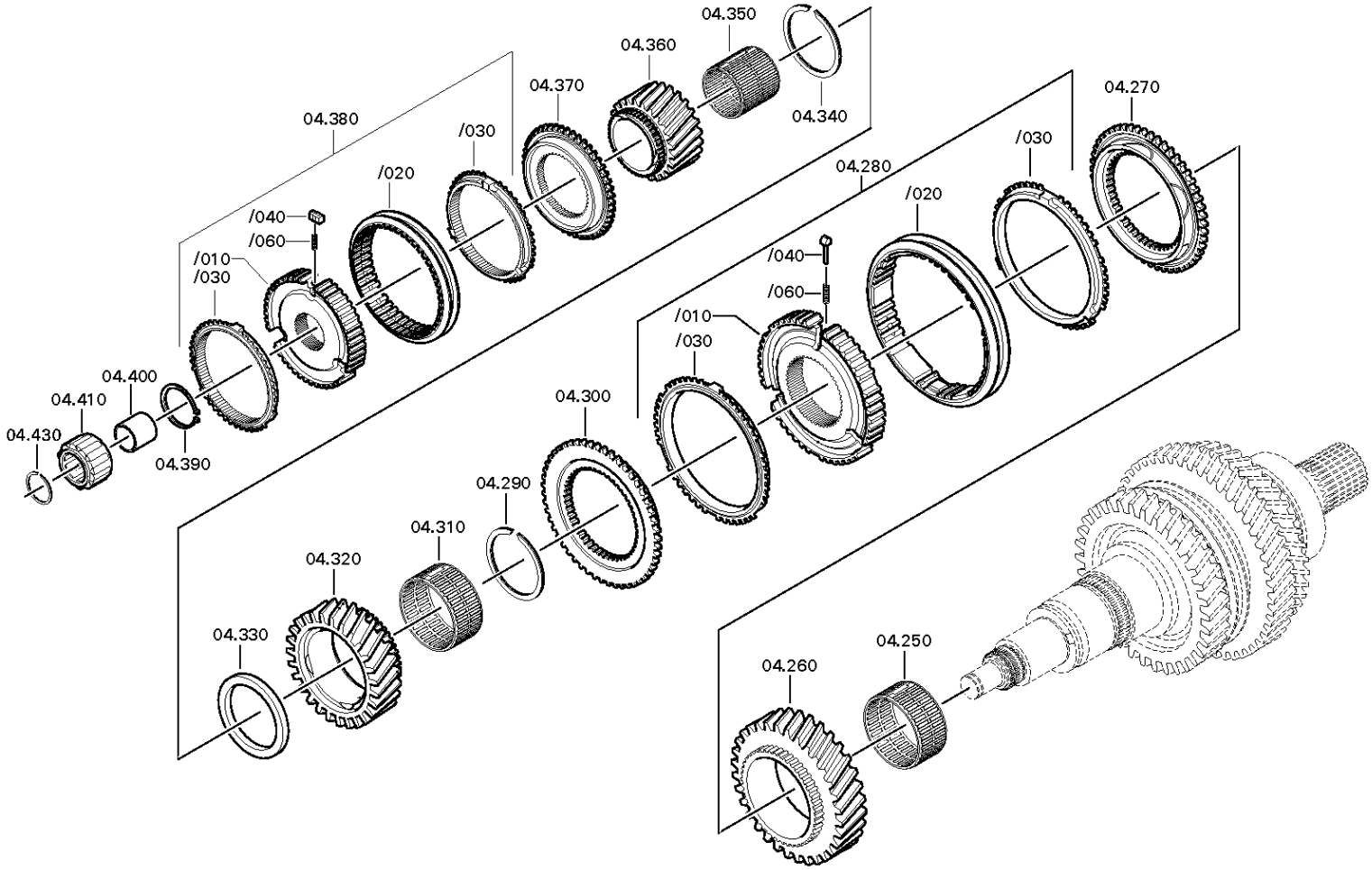

© Все права сохраняются за ZF Friedrichshafen AG, также в случае подачи заявки на предоставление правовой охраны. Мы сохраняем за собой все права, включая права на копирование и распространение. All rights reserved.
Исключительно в информационных целях, без внесения изменений службой технической документации.

Номер материала: 1347.011.007
Изображение: 150.04.02-2
ВАЛ ВТОРИЧНЫЙ

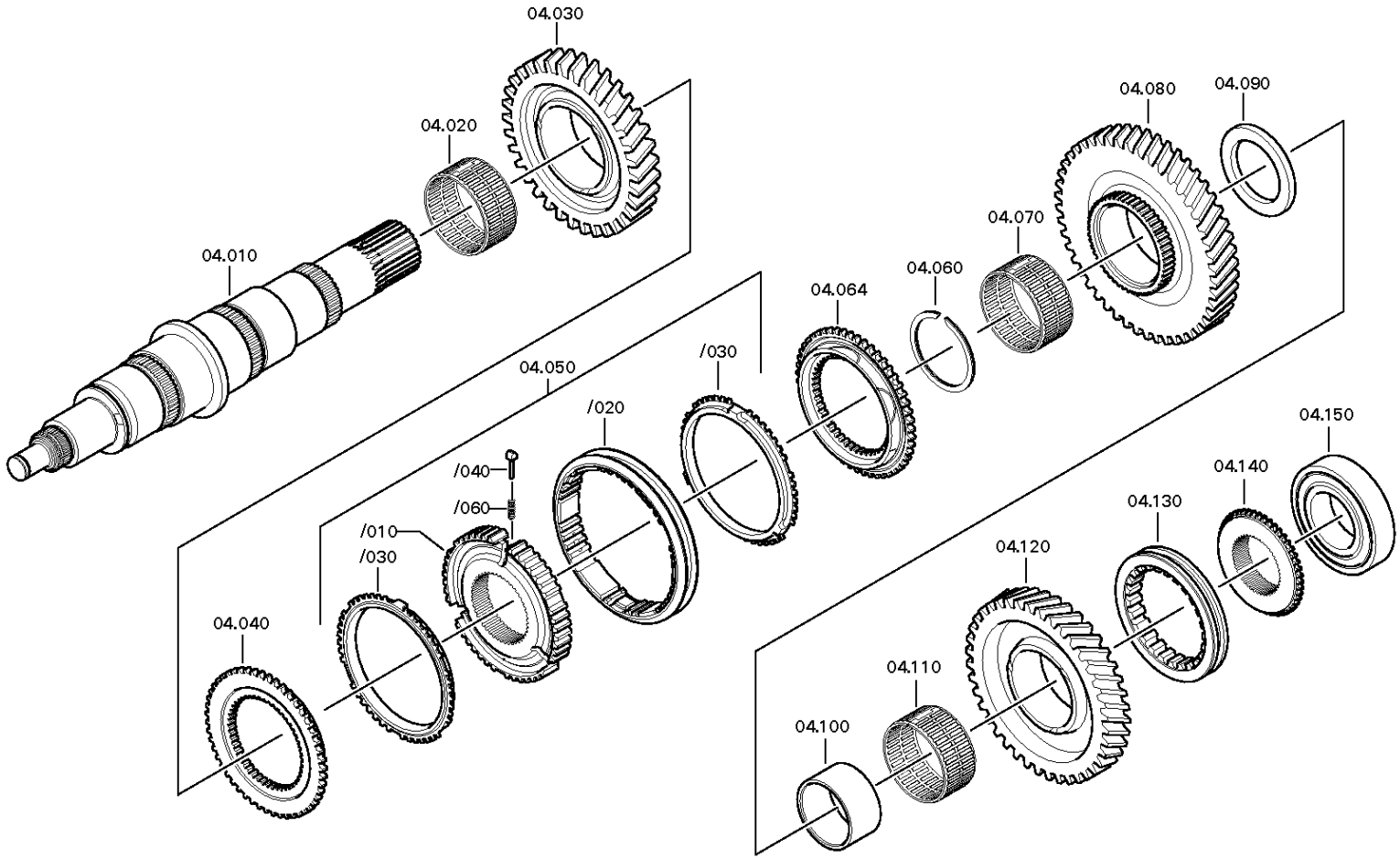

© Все права сохраняются за ZF Friedrichshafen AG, также в случае подачи заявки на предоставление правовой охраны. Мы сохраняем за собой все права, включая права на копирование и распространение. All rights reserved.
Исключительно в информационных целях, без внесения изменений службой технической документации.

Спецификация

6 S 710 BO /

Номер материала: 1347.011.007
Изображение: 150.04.80-1
Номер группы материала: 1347.104.802

Поз. №	№ материала	№ материала клиента	Наименование	Количество	Единица массы	№ изм.	Тех. инф.	Рем. к-кт	Альтернативный материал
10	1347.304.028	1829533	ВАЛ ВТОРИЧНЫЙ	1			E2407		
20	0735.321.529	1607585	СЕПАРАТОР ПОДШИПНИКА ИГОЛЬЧАТОГО	1			75,0X83,0X39,8		
30	1347.304.005	1829530	КОЛЕСО КОСОЗУБОЕ	1			E2407 G2		
40	1310.302.023	1787871	КОРПУС МУФТЫ СИНХРОНИЗАТОРА	1			ENTHALT.IN 1311 302 049(1)		
50	1346.204.003	1795231	СИНХРОНИЗАТОР	1			KPL.ZF*BK119*3/4GG*1/2GG		
/10	1346.304.021	1809341	КОРПУС СИНХРОНИЗАТОРА	1			ZF-BK 119		
/20	1304.304.664	5 5346 0	МУФТА СКОЛЬЗЯЩАЯ	1			ZF-BK119		
/30	1311.304.255	5 5324 0	КОЛЬЦО БЛОКИРУЮЩЕЕ СИНХРОНИЗАТОРА ДЕЛИТ.	2			ZF BK119		
/40	1297.304.436	0068332	УПОР	3					
/50	1295.298.956	7422644545	КОМПЛЕКТ МЕЛКИХ ДЕТАЛЕЙ	1			KPL.SYNCHRONISIERUNGEN		
/60	0732.040.409	0171349	ПРУЖИНА НАЖИМНАЯ	3					
/280	1295.298.956	7422644545	КОМПЛЕКТ МЕЛКИХ ДЕТАЛЕЙ	1			KPL.SYNCHRONISIERUNGEN		
60	0730.300.195	1978484	SNAP RING	1		Z00021579510			
64	1310.302.023	1787871	КОРПУС МУФТЫ СИНХРОНИЗАТОРА	1			ENTHALT.IN 1311 302 049(1)		
70	0735.321.591	1819323	СЕПАРАТОР ПОДШИПНИКА ИГОЛЬЧАТОГО	1			62,0X70,0X35,8 FA.KOYO		
80	1347.304.031	1829535	КОЛЕСО КОСОЗУБОЕ	1		C01006488F10	E2407 G1		
90	0501.322.940	1829428	ШАЙБА УПОРНАЯ	1					
100	0735.295.246	1829431	КОЛЬЦО ВНУТРЕННЕЕ	1			54,0X62,0X36,0 FA.TIMKEN		
110	0735.321.591	1819323	СЕПАРАТОР ПОДШИПНИКА ИГОЛЬЧАТОГО	1			62,0X70,0X35,8 FA.KOYO		
120	1347.304.040	1829538	КОЛЕСО КОСОЗУБОЕ	1			E2407 RG KLAUE		
130	1308.304.087	1296923	МУФТА СКОЛЬЗЯЩАЯ	1			RG-KLAUE		

© Все права сохраняются за ZF Friedrichshafen AG, также в случае подачи заявки на предоставление правовой охраны. Мы сохраняем за собой все права, включая права на копирование и распространение. All rights reserved.
Исключительно в информационных целях, без внесения изменений службой технической документации.

6 S 710 BO /

Номер материала: 1347.011.007
Изображение: 150.04.80-1
Номер группы материала: 1347.104.802

Поз. №	№ материала	№ материала клиента	Наименование	Количество	Единица массы	№ изм.	Тех. инф.	Рем. к-кт	Альтернативный материал
140	1347.304.047	1903742	КОРПУС МУФТЫ СИНХРОНИЗАТОРА	1			RG KLAUE 6(A)S700TO/6(A)S710BO		
150	0735.330.684		ПОДШИПНИК ШАРИКОВЫЙ	1			45,0X100,0X25,0 FA.SKF		
190	1347.304.029		ФЛАНЕЦ ВАЛА ОТБОРА МОЩНОСТИ	1					
200	---		БОЛТ С ГОЛОВКОЙ ШЕСТИГРАННОЙ	1			FLANSCHBEFESTIGUNG*6S700TO M14X1,5X75		
---	0636.100.541	1458474	БОЛТ С ГОЛОВКОЙ ШЕСТИГРАННОЙ	1		Z00007284710	M14X1,5X75		
---	0730.112.181	1458475	ШАЙБА	1					
250	0735.321.529	1607585	СЕПАРАТОР ПОДШИПНИКА ИГОЛЬЧАТОГО	1			75,0X83,0X39,8		
260	1347.304.037	1829537	КОЛЕСО КОСОЗУБОЕ	1			E2407 G3		
270	1290.304.509	1606484	КОРПУС МУФТЫ СИНХРОНИЗАТОРА	1		C01001203F10	ENTHALT.IN 1290 304 483(1)		
280	1347.204.001		СИНХРОНИЗАТОР	1			KPL.3+4G*B-115 III 1GRAD		
/10	1290.304.618	1697630	КОРПУС СИНХРОНИЗАТОРА	1			ZF-B115 III		
/20	---		МУФТА СКОЛЬЗЯЩАЯ	1		Z00008410910			
---	1317.304.157	1857498	МУФТА СКОЛЬЗЯЩАЯ	1					
---	1317.304.125	1380340	МУФТА СКОЛЬЗЯЩАЯ	1					
/30	1317.304.114	1427428	КОЛЬЦО БЛОКИРУЮЩЕЕ СИНХРОНИЗАТОРА ДЕЛИТ.	2			ZF-B115III		
/40	1317.304.081	1380341	УПОР	3					
/60	0732.042.510	1380342	ПРУЖИНА НАЖИМНАЯ	3					
290	0730.300.194	7422643860	SNAP RING	1		Z00024379610			
300	1290.304.508	1606485	КОРПУС МУФТЫ СИНХРОНИЗАТОРА	1		C01001203F10	ENTHALT.IN 1290 304 483(1)		
310	0735.321.528	1619765	СЕПАРАТОР ПОДШИПНИКА ИГОЛЬЧАТОГО	1			60,0X68,0X29,8		

© Все права сохраняются за ZF Friedrichshafen AG, также в случае подачи заявки на предоставление правовой охраны. Мы сохраняем за собой все права, включая права на копирование и распространение. All rights reserved.
Исключительно в информационных целях, без внесения изменений службой технической документации.

6 S 710 BO /

Номер материала: 1347.011.007
Изображение: 150.04.80-1
Номер группы материала: 1347.104.802

Поз. №	№ материала	№ материала клиента	Наименование	Количество	Единица массы	№ изм.	Тех. инф.	Рем. к-кт	Альтернативный материал
320	1347.304.036	1829536	КОЛЕСО КОСОЗУБОЕ	1			E2407 G4		
330	0501.323.704	1829429	ШАЙБА УПОРНАЯ	1			TIMKEN		
340	0730.300.994	1855565	КОЛЬЦО ПРУЖИННОЕ СТОПОРНОЕ	1			58X3 58X3		
350	0735.321.527	1619766	СЕПАРАТОР ПОДШИПНИКА ИГОЛЬЧАТОГО	1			44,0X50,0X45,0 FA.INA 44,0X50, 0X44,8		
360	1347.304.002	1829529	КОЛЕСО КОСОЗУБОЕ	1			E2407 G6 OD		
370	1290.304.482	1380347	КОРПУС МУФТЫ СИНХРОНИЗАТОРА	1			ENTHALT.IN 1290 302 375(1)		
380	1346.204.004		СИНХРОНИЗАТОР	1			KPL.ZF*B100III*5/6GG*STAHL		
/10	1346.304.118	1813632	КОРПУС СИНХРОНИЗАТОРА	1		C01002485F10	ZF-B 100 III		
/20	1333.304.061	1333304061							
/30	1317.304.150	1380348	СИНХРОНИЗАТОРА ДЕЛИТ.	2					
/40	1317.304.081	1380341	УПОР	3					
/60	0732.042.510	1380342	ПРУЖИНА НАЖИМНАЯ	3					
390	0630.531.050	30557331R1	КОЛЬЦО СТОПОРНОЕ	1			40X2,5		
400	0735.295.119	5 8402 0	КОЛЬЦО ВНУТРЕННЕЕ	1			24.99X30.93X26,00		
410	0735.358.128	8 8310 0	СЕПАРАТОР ПОДШИПНИКА РОЛИКОГО	1			31,000X46,000X27,200		
430	0630.513.070	35052700	КОЛЬЦО ПРУЖИННОЕ СТОПОРНОЕ	1					

1347.304.047

© Все права сохраняются за ZF Friedrichshafen AG, также в случае подачи заявки на предоставление правовой охраны. Мы сохраняем за собой все права, включая права на копирование и распространение. All rights reserved.
Исключительно в информационных целях, без внесения изменений службой технической документации.

Номер материала: 1347.011.007
Изображение: 150.05.01-1
Номер группы материала: 1347.105.001

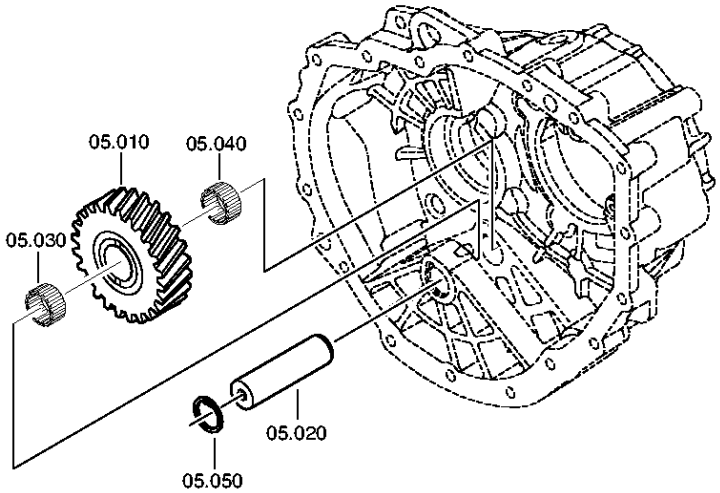

© Все права сохраняются за ZF Friedrichshafen AG, также в случае подачи заявки на предоставление правовой охраны. Мы сохраняем за собой все права, включая права на копирование и распространение. All rights reserved.
Исключительно в информационных целях, без внесения изменений службой технической документации.

Спецификация

6 S 710 BO /

Номер материала: 1347.011.007
Изображение: 150.05.01-1
Номер группы материала: 1347.105.001

Поз. №	№ материала	№ материала клиента	Наименование	Количество	Единица массы	№ изм.	Тех. инф.	Рем. к-кт	Альтернативный материал
10	1347.305.010	1829539	ШЕСТЕРНЯ ПРОМЕЖУТОЧНАЯ ЗАДНЕЙ ПЕРЕДАЧИ	1			E2407		
20	1346.305.039	1819325	ОСЬ ШЕСТЕРНИ ПРОМЕЖУТОЧНОЙ ЗАДН. ПЕРЕДА	1		C01004424F10	E24		
30	0635.300.110	0689466	СЕПАРАТОР ПОДШИПНИКА ИГОЛЬЧАТОГО	1			28X35X18		
40	0635.300.110	0689466	СЕПАРАТОР ПОДШИПНИКА ИГОЛЬЧАТОГО	1			28X35X18		
50	0630.502.014	A0360050214	КОЛЬЦО СТОПОРНОЕ	1			28X1,2		

© Все права сохраняются за ZF Friedrichshafen AG, также в случае подачи заявки на предоставление правовой охраны. Мы сохраняем за собой все права, включая права на копирование и распространение. All rights reserved.
Исключительно в информационных целях, без внесения изменений службой технической документации.

Изображение

Номер материала: 1347.011.007
Изображение: 150.06.02-1
Номер группы материала: 1347.106.001

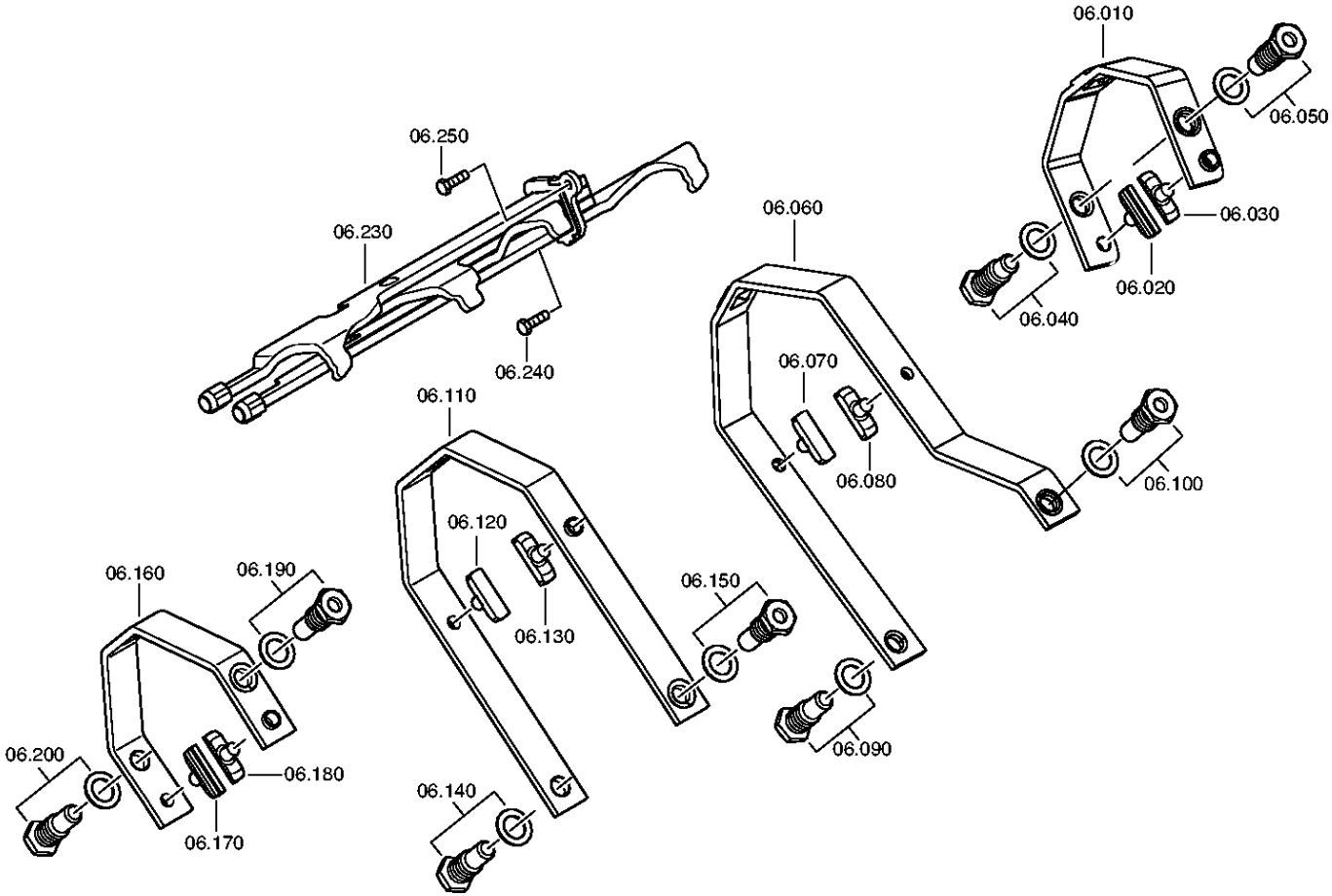

© Все права сохраняются за ZF Friedrichshafen AG, также в случае подачи заявки на предоставление правовой охраны. Мы сохраняем за собой все права, включая права на копирование и распространение. All rights reserved.
Исключительно в информационных целях, без внесения изменений службой технической документации.

Спецификация

6 S 710 BO /

Номер материала: 1347.011.007
Изображение: 150.06.02-1
Номер группы материала: 1347.106.001

Поз. №	№ материала	№ материала клиента	Наименование	Количество	Единица массы	№ изм.	Тех. инф.	Рем. к-кт	Альтернативный материал
10	0501.217.822	1858325	КОРОМЫСЛО ПЕРЕКЛЮЧЕНИЯ ПЕРЕДАЧ	1			KPL. RG KLAUE		
20	1290.306.423	1380355	СУХАРЬ	1			ENTHALT.IN 1290 306 422(2)		
30	1290.306.423	1380355	СУХАРЬ	1			ENTHALT.IN 1290 306 422(2)		
40	---		БОЛТ ШАРНИРНЫЙ	1			O.INDUKT-HAERTUNG*LANGES GEWINDE M18X1,5		
---	1346.306.082	1897340	БОЛТ ШАРНИРНЫЙ	1			M18X1,5X60,5		
---	---		ШАЙБА ПРУЖИННАЯ	1					
---	0730.301.379	0730301379	ШАЙБА ПРУЖИННАЯ	1			19X28 19X28		
---	0730.302.932	81.90830-0039	SPRING WASHER	1			CRVI-FREE*ISO12683 19X28		
50	---		БОЛТ ШАРНИРНЫЙ	1			O.INDUKT-HAERTUNG*LANGES GEWINDE M18X1,5		
---	1346.306.082	1897340	БОЛТ ШАРНИРНЫЙ	1			M18X1,5X60,5		
---	---		ШАЙБА ПРУЖИННАЯ	1					
---	0730.301.379	0730301379	ШАЙБА ПРУЖИННАЯ	1			19X28 19X28		
---	0730.302.932	81.90830-0039	SPRING WASHER	1			CRVI-FREE*ISO12683 19X28		
60	0501.217.823	1858324	КОРОМЫСЛО ПЕРЕКЛЮЧЕНИЯ ПЕРЕДАЧ	1			KPL. 1/2		
70	1290.306.066		СУХАРЬ	1					
80	1290.306.066		СУХАРЬ	1					
90	---		БОЛТ ШАРНИРНЫЙ	1		Z00021532010	O.INDUKT-HAERTUNG		
---	1360.306.059	1998634	БОЛТ ШАРНИРНЫЙ	1			M18x1,5x60,5		
---	---		ШАЙБА ПРУЖИННАЯ	1					
---	0730.301.379	0730301379	ШАЙБА ПРУЖИННАЯ	1			19X28 19X28		
---	0730.302.932	81.90830-0039	SPRING WASHER	1			CRVI-FREE*ISO12683 19X28		
100	---		БОЛТ ШАРНИРНЫЙ	1		Z00021532010	O.INDUKT-HAERTUNG		
---	1360.306.059	1998634	БОЛТ ШАРНИРНЫЙ	1			M18x1,5x60,5		
---	---		ШАЙБА ПРУЖИННАЯ	1					
---	0730.301.379	0730301379	ШАЙБА ПРУЖИННАЯ	1			19X28 19X28		
---	0730.302.932	81.90830-0039	SPRING WASHER	1			CRVI-FREE*ISO12683 19X28		
110	0501.217.824	1858326	КОРОМЫСЛО ПЕРЕКЛЮЧЕНИЯ ПЕРЕДАЧ	1			KPL. 3/4		
120	1290.306.423	1380355	СУХАРЬ	1			ENTHALT.IN 1290 306 422(2)		

© Все права сохраняются за ZF Friedrichshafen AG, также в случае подачи заявки на предоставление правовой охраны. Мы сохраняем за собой все права, включая права на копирование и распространение. All rights reserved.
Исключительно в информационных целях, без внесения изменений службой технической документации.

Спецификация

6 S 710 BO /

Номер материала: 1347.011.007
Изображение: 150.06.02-1
Номер группы материала: 1347.106.001

Поз. №	№ материала	№ материала клиента	Наименование	Количество	Единица массы	№ изм.	Тех. инф.	Рем. к-кт	Альтернативный материал
130	1290.306.423	1380355	СУХАРЬ	1			ENTHALT.IN 1290 306 422(2)		
140	---		БОЛТ ШАРНИРНЫЙ	1		Z00021532010	O.INDUKT-HAERTUNG		
---	1360.306.059	1998634	БОЛТ ШАРНИРНЫЙ	1			M18x1,5x60,5		
---	---		ШАЙБА ПРУЖИННАЯ	1					
---	0730.301.379	0730301379	ШАЙБА ПРУЖИННАЯ	1			19X28 19X28		
---	0730.302.932	81.90830-0039	SPRING WASHER	1			CRVI-FREE*ISO12683 19X28		
150	---		БОЛТ ШАРНИРНЫЙ	1		Z00021532010	O.INDUKT-HAERTUNG		
---	1360.306.059	1998634	БОЛТ ШАРНИРНЫЙ	1			M18x1,5x60,5		
---	---		ШАЙБА ПРУЖИННАЯ	1					
---	0730.301.379	0730301379	ШАЙБА ПРУЖИННАЯ	1			19X28 19X28		
---	0730.302.932	81.90830-0039	SPRING WASHER	1			CRVI-FREE*ISO12683 19X28		
160	0501.217.825	1858327	КОРОМЫСЛО ПЕРЕКЛЮЧЕНИЯ ПЕРЕДАЧ	1			KPL. 5/6 OD		
170	1290.306.423	1380355	СУХАРЬ	1			ENTHALT.IN 1290 306 422(2)		
180	1290.306.423	1380355	СУХАРЬ	1			ENTHALT.IN 1290 306 422(2)		
190	---		БОЛТ ШАРНИРНЫЙ	1		Z00021532010	O.INDUKT-HAERTUNG		
---	1360.306.059	1998634	БОЛТ ШАРНИРНЫЙ	1			M18x1,5x60,5		
---	---		ШАЙБА ПРУЖИННАЯ	1					
---	0730.301.379	0730301379	ШАЙБА ПРУЖИННАЯ	1			19X28 19X28		
---	0730.302.932	81.90830-0039	SPRING WASHER	1			CRVI-FREE*ISO12683 19X28		
200	---		БОЛТ ШАРНИРНЫЙ	1		Z00021532010	O.INDUKT-HAERTUNG		
---	1360.306.059	1998634	БОЛТ ШАРНИРНЫЙ	1			M18x1,5x60,5		
---	---		ШАЙБА ПРУЖИННАЯ	1					
---	0730.301.379	0730301379	ШАЙБА ПРУЖИННАЯ	1			19X28 19X28		
---	0730.302.932	81.90830-0039	SPRING WASHER	1			CRVI-FREE*ISO12683 19X28		
230	0501.217.831	1858328	ШТАНГА ТОЛКАТЕЛЯ	1			KPL. E2407		
240	0636.100.613	1896746	БОЛТ С ГОЛОВКОЙ ШЕСТИГРАННОЙ	1		Z00007067611	M6X20		
250	0636.100.613	1896746	БОЛТ С ГОЛОВКОЙ ШЕСТИГРАННОЙ	1		Z00007067611	M6X20		

© Все права сохраняются за ZF Friedrichshafen AG, также в случае подачи заявки на предоставление правовой охраны. Мы сохраняем за собой все права, включая права на копирование и распространение. All rights reserved.
Исключительно в информационных целях, без внесения изменений службой технической документации.

Изображение

Номер материала: 1347.011.007
Изображение: 150.09.03-1
Номер группы материала: 1346.109.007

6 S 710 BO /
КОРПУС МЕХАНИЗМА ПЕРЕКЛЮЧЕНИЯ ПЕРЕДАЧ

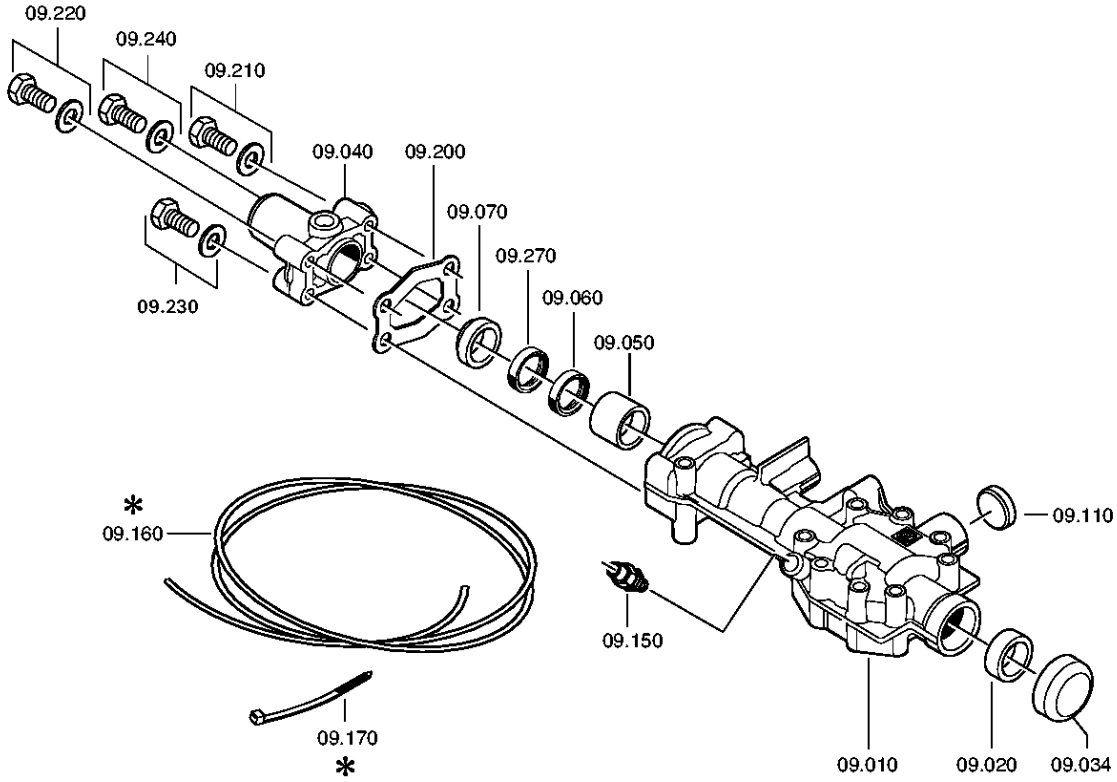

© Все права сохраняются за ZF Friedrichshafen AG, также в случае подачи заявки на предоставление правовой охраны. Мы сохраняем за собой все права, включая права на копирование и распространение. All rights reserved.
Исключительно в информационных целях, без внесения изменений службой технической документации.

Спецификация

6 S 710 BO /

Номер материала: 1347.011.007
Изображение: 150.09.03-1
Номер группы материала: 1346.109.007

Поз. №	№ материала	№ материала клиента	Наименование	Количество	Единица массы	№ изм.	Тех. инф.	Рем. к-кт	Альтернативный материал
10	1346.307.346	1972588	КОРПУС МЕХАНИЗМА ПЕРЕКЛЮЧЕНИЯ ПЕРЕДАЧ	1		Z00016798910	MGS RL-LL DG		
20	0730.260.703	1394369	ВТУЛКА	1			A=13,70		
34	0501.211.962	1788017	КРЫШКА	1			KPL.		
40	---		GEAR SHIFT COVER	1		Z00024362612	MGS RL		
50	0730.260.753	1789048	ВТУЛКА ПОДШИПНИКА	1			A=20,00 IN 0730 260 546(2)		
60	---		САЛЬНИК	1			22X32X7		
---	0634.300.271	0140314	САЛЬНИК	1			22X32X7		
70	0634.307.378	0907302200	КОЛЬЦО МАСЛОСЪЕМНОЕ	1					
72	0750.199.019		СМАЗКА КОНСИСТЕНТНАЯ	1			KLASSE A		
140	0731.300.041	1897469	ВТУЛКА РЕЗЬБОВАЯ	1		Z00009162110			
150	0501.218.540	1896008	САПУН	1					
200	0501.318.308	1395308	ПРОКЛАДКА УПЛОТНИТЕЛЬНАЯ	1					
210	---		БОЛТ С ГОЛОВКОЙ ШЕСТИГРАННОЙ	1		Z00007058712	M8X50		
---	0636.016.404	1897365	БОЛТ С ГОЛОВКОЙ ШЕСТИГРАННОЙ	1		Z00007058717	M8X50		
---	0630.100.295	436-4451	ШАЙБА	1		Z00007158414			
220	---		БОЛТ С ГОЛОВКОЙ ШЕСТИГРАННОЙ	1		Z00007058712	M8X50		
---	0636.016.404	1897365	БОЛТ С ГОЛОВКОЙ ШЕСТИГРАННОЙ	1		Z00007058717	M8X50		
---	0630.100.295	436-4451	ШАЙБА	1		Z00007158414			
230	---		БОЛТ С ГОЛОВКОЙ ШЕСТИГРАННОЙ	1		Z00007058712	M8X50		
---	0636.016.404	1897365	БОЛТ С ГОЛОВКОЙ ШЕСТИГРАННОЙ	1		Z00007058717	M8X50		
---	0630.100.295	436-4451	ШАЙБА	1		Z00007158414			
240	---		БОЛТ С ГОЛОВКОЙ ШЕСТИГРАННОЙ	1		Z00007058712	M8X50		
---	0636.016.404	1897365	БОЛТ С ГОЛОВКОЙ ШЕСТИГРАННОЙ	1		Z00007058717	M8X50		

© Все права сохраняются за ZF Friedrichshafen AG, также в случае подачи заявки на предоставление правовой охраны. Мы сохраняем за собой все права, включая права на копирование и распространение. All rights reserved.
Исключительно в информационных целях, без внесения изменений службой технической документации.

Спецификация

6 S 710 BO /

Номер материала: 1347.011.007
Изображение: 150.09.03-1
Номер группы материала: 1346.109.007

Поз. №	№ материала	№ материала клиента	Наименование	Количество	Единица массы	№ изм.	Тех. инф.	Рем. к-кт	Альтернативный материал
---	0630.100.295	436-4451	ШАЙБА	1		Z00007158414			
270	0634.300.271	0140314	САЛЬНИК	1			22X32X7		

© Все права сохраняются за ZF Friedrichshafen AG, также в случае подачи заявки на предоставление правовой охраны. Мы сохраняем за собой все права, включая права на копирование и распространение. All rights reserved.
Исключительно в информационных целях, без внесения изменений службой технической документации.

Номер материала: 1347.011.007
Изображение: 150.10.01-1
Номер группы материала: 1347.174.800

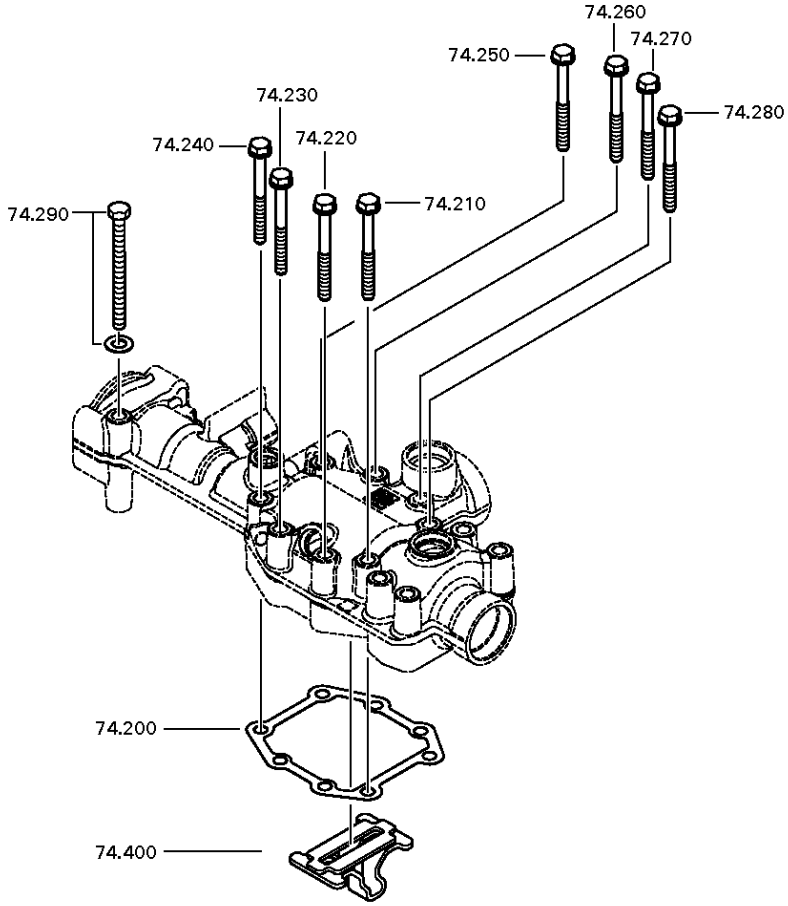

© Все права сохраняются за ZF Friedrichshafen AG, также в случае подачи заявки на предоставление правовой охраны. Мы сохраняем за собой все права, включая права на копирование и распространение. All rights reserved.
Исключительно в информационных целях, без внесения изменений службой технической документации.

Спецификация

6 S 710 BO /

Номер материала: 1347.011.007
Изображение: 150.10.01-1
Номер группы материала: 1347.174.800

Поз. №	№ материала	№ материала клиента	Наименование	Количество	Единица массы	№ изм.	Тех. инф.	Рем. к-кт	Альтернативный материал
200	1346.307.016	1781618	ПРОКЛАДКА УПЛОТНИТЕЛЬНАЯ	1			SCHALTGEHAEUSE		
210	0736.300.137	1197869	БОЛТ С ГОЛОВКОЙ ШЕСТИГРАННОЙ	1		Z00009195410	M8X80 M8X80		
220	0736.300.137	1197869	БОЛТ С ГОЛОВКОЙ ШЕСТИГРАННОЙ	1		Z00009195410	M8X80 M8X80		
230	0736.300.137	1197869	БОЛТ С ГОЛОВКОЙ ШЕСТИГРАННОЙ	1		Z00009195410	M8X80 M8X80		
240	0736.300.137	1197869	БОЛТ С ГОЛОВКОЙ ШЕСТИГРАННОЙ	1		Z00009195410	M8X80 M8X80		
250	0736.300.137	1197869	БОЛТ С ГОЛОВКОЙ ШЕСТИГРАННОЙ	1		Z00009195410	M8X80 M8X80		
260	0736.300.137	1197869	БОЛТ С ГОЛОВКОЙ ШЕСТИГРАННОЙ	1		Z00009195410	M8X80 M8X80		
270	0736.300.137	1197869	БОЛТ С ГОЛОВКОЙ ШЕСТИГРАННОЙ	1		Z00009195410	M8X80 M8X80		
280	0736.300.137	1197869	БОЛТ С ГОЛОВКОЙ ШЕСТИГРАННОЙ	1		Z00009195410	M8X80 M8X80		
290	---		БОЛТ С ГОЛОВКОЙ ШЕСТИГРАННОЙ	1			M8X100		
---	0636.100.932	1870410	БОЛТ С ГОЛОВКОЙ ШЕСТИГРАННОЙ	1		Z00008430010	M8X100		
---	0630.100.295	436-4451	ШАЙБА	1		Z00007158414			
400	1346.207.001	2014305	LOCKING PIECE	1		Z00026287410			

© Все права сохраняются за ZF Friedrichshafen AG, также в случае подачи заявки на предоставление правовой охраны. Мы сохраняем за собой все права, включая права на копирование и распространение. All rights reserved.
Исключительно в информационных целях, без внесения изменений службой технической документации.

Номер материала: 1347.011.007
Изображение: 150.14.01-1
SUPPORT

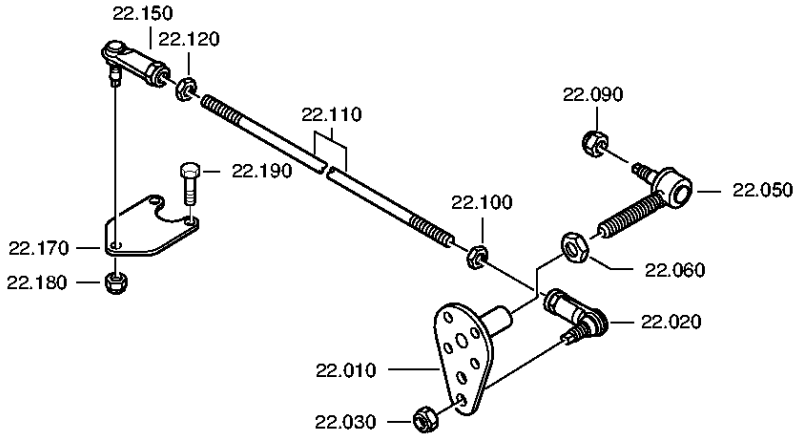

© Все права сохраняются за ZF Friedrichshafen AG, также в случае подачи заявки на предоставление правовой охраны. Мы сохраняем за собой все права, включая права на копирование и распространение. All rights reserved.
Исключительно в информационных целях, без внесения изменений службой технической документации.

Спецификация

6 S 710 BO /

Номер материала: 1347.011.007
Изображение: 150.14.01-1
Номер группы материала: 1346.122.003

Поз. №	№ материала	№ материала клиента	Наименование	Количество	Единица массы	№ изм.	Тех. инф.	Рем. к-кт	Альтернативный материал
10	6005.200.252	81.32531-0030	CONNECTING PART	1			KPL.		
20	0501.215.954	1828482	BALL JOINT	1			KPL.LI		
30	0637.011.656	1831603	ГАЙКА ШЕСТИГРАННАЯ	1			M10		
50	0501.204.714	0928500160	BALL JOINT	1			KPL. IN 0501 206 327(2)		
60	0637.100.243	0.900.2019.0	ГАЙКА ШЕСТИГРАННАЯ	1		Z00007282912	M14X1,5		
90	0637.100.236	2044626	ГАЙКА ШЕСТИГРАННАЯ	1		Z00007283512	M10X1		
100	0637.100.262		ГАЙКА ШЕСТИГРАННАЯ	1		Z00007283213	M12		
110	0736.300.266		TENSION ROD	1		Z00021005111			
120	0637.011.654	REPLACEMENT FOR 0637.006.202	ГАЙКА ШЕСТИГРАННАЯ	1		Z00007283114	M12		
150	0501.215.940	0501215940	BALL JOINT	1			KPL.RE		
170	1346.307.396		SUPPORT PLATE	1		Z00021005111			
180	0637.011.656	1831603	ГАЙКА ШЕСТИГРАННАЯ	1			M10		
190	0636.016.412	1897366	БОЛТ С ГОЛОВКОЙ ШЕСТИГРАННОЙ	2			M8X22		

© Все права сохраняются за ZF Friedrichshafen AG, также в случае подачи заявки на предоставление правовой охраны. Мы сохраняем за собой все права, включая права на копирование и распространение. All rights reserved.
Исключительно в информационных целях, без внесения изменений службой технической документации.

Изображение

Номер материала: 1347.011.007
Изображение: 150.50.02-1
Номер группы материала: 1346.150.018

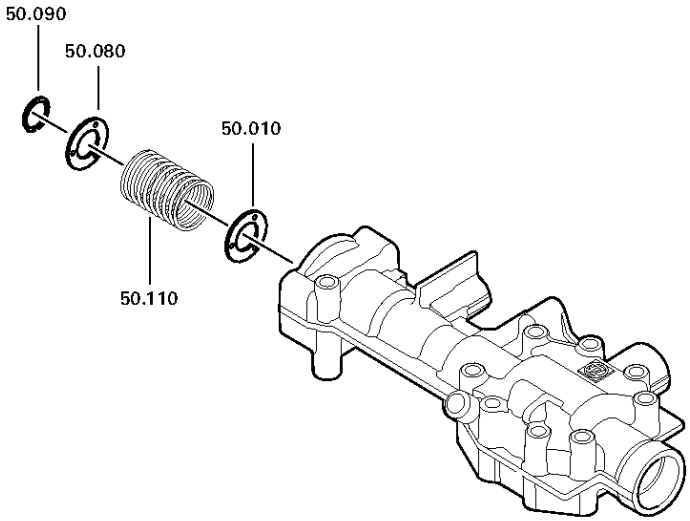

© Все права сохраняются за ZF Friedrichshafen AG, также в случае подачи заявки на предоставление правовой охраны. Мы сохраняем за собой все права, включая права на копирование и распространение. All rights reserved.
Исключительно в информационных целях, без внесения изменений службой технической документации.

Спецификация

6 S 710 BO /

Номер материала: 1347.011.007
Изображение: 150.50.02-1
Номер группы материала: 1346.150.018

Поз. №	№ материала	№ материала клиента	Наименование	Количество	Единица массы	№ изм.	Тех. инф.	Рем. к-кт	Альтернативный материал
10	0730.301.376	1884285	ШАЙБА	1		Z00008917410			
80	0730.301.376	1884285	ШАЙБА	1		Z00008917410			
90	0630.532.138	0929532430	КОЛЬЦО V-ОБРАЗНОЕ	1					
110	0732.040.630	0971350020	ПРУЖИНА НАЖИМНАЯ	1					

© Все права сохраняются за ZF Friedrichshafen AG, также в случае подачи заявки на предоставление правовой охраны. Мы сохраняем за собой все права, включая права на копирование и распространение. All rights reserved.
Исключительно в информационных целях, без внесения изменений службой технической документации.

Номер материала: 1347.011.007
Изображение: 150.52.03-1
Номер группы материала: 1346.152.064

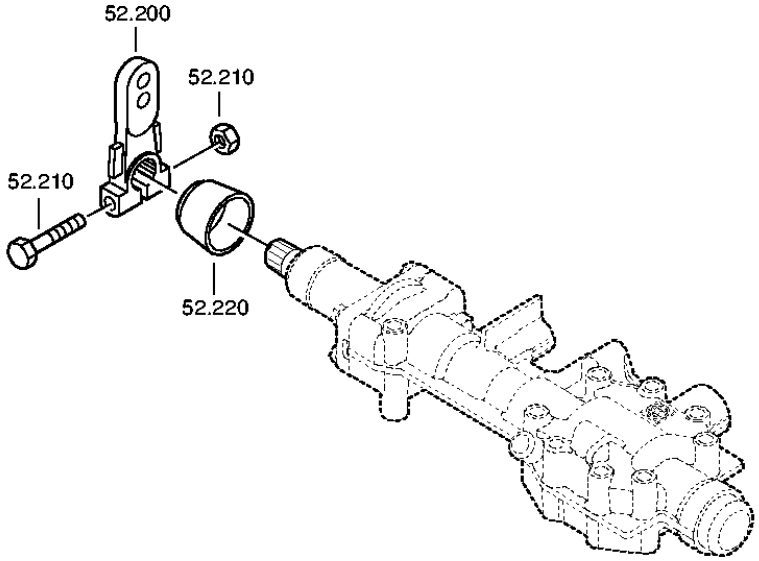

© Все права сохраняются за ZF Friedrichshafen AG, также в случае подачи заявки на предоставление правовой охраны. Мы сохраняем за собой все права, включая права на копирование и распространение. All rights reserved.
Исключительно в информационных целях, без внесения изменений службой технической документации.

Спецификация

6 S 710 BO /

Номер материала: 1347.011.007
Изображение: 150.52.03-1
Номер группы материала: 1346.152.064

Поз. №	№ материала	№ материала клиента	Наименование	Количество	Единица массы	№ изм.	Тех. инф.	Рем. к-кт	Альтернативный материал
200	1346.307.101		SHIFT LEVER	1		Z00021005110			
210	---		БОЛТ+ГАЙКА	1		Z00012297710	M10X65		
---	0636.100.713	47907367	БОЛТ С ГОЛОВКОЙ ШЕСТИГРАННОЙ	1		Z00007890810	M10X65		
---	0637.100.419	1897379	ГАЙКА ШЕСТИГРАННАЯ	1		Z00007892710	M10		
220	---		PROTECTION CAP	1					

© Все права сохраняются за ZF Friedrichshafen AG, также в случае подачи заявки на предоставление правовой охраны. Мы сохраняем за собой все права, включая права на копирование и распространение. All rights reserved.
Исключительно в информационных целях, без внесения изменений службой технической документации.

Номер материала: 1347.011.007
Изображение: 150.55.02-1
Номер группы материала: 1346.155.006

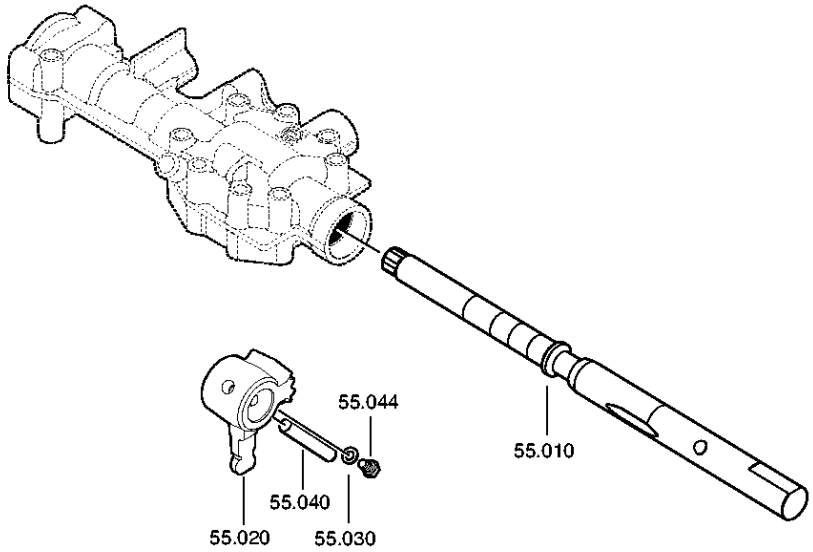

© Все права сохраняются за ZF Friedrichshafen AG, также в случае подачи заявки на предоставление правовой охраны. Мы сохраняем за собой все права, включая права на копирование и распространение. All rights reserved.
Исключительно в информационных целях, без внесения изменений службой технической документации.

Спецификация

6 S 710 BO /

Номер материала: 1347.011.007
Изображение: 150.55.02-1
Номер группы материала: 1346.155.006

Поз. №	№ материала	№ материала клиента	Наименование	Количество	Единица массы	№ изм.	Тех. инф.	Рем. к-кт	Альтернативный материал
10	1346.307.408	2106024	GEARSHIFT SHAFT	1		Z00019305610	MGS RHD Q1/Q3/Q10		
20	1346.307.048	1799594	ПОВОДОК	1		C01008589E10	MGS RL AND LL		
30	0630.003.005	1799595	ШАЙБА	1					
40	0631.315.522	1799596	ШТИФТ ЦИЛИНДРИЧЕСКИЙ	1			10X45		
44	---		БОЛТ С ГОЛОВКОЙ ШЕСТИГРАННОЙ	1			M6X10		
---	0636.015.032	8900125258	БОЛТ С ГОЛОВКОЙ ШЕСТИГРАННОЙ	1			M6X10		

© Все права сохраняются за ZF Friedrichshafen AG, также в случае подачи заявки на предоставление правовой охраны. Мы сохраняем за собой все права, включая права на копирование и распространение. All rights reserved.
Исключительно в информационных целях, без внесения изменений службой технической документации.

Номер материала: 1347.011.007
Изображение: 150.58.01-1
Номер группы материала: 1346.158.004

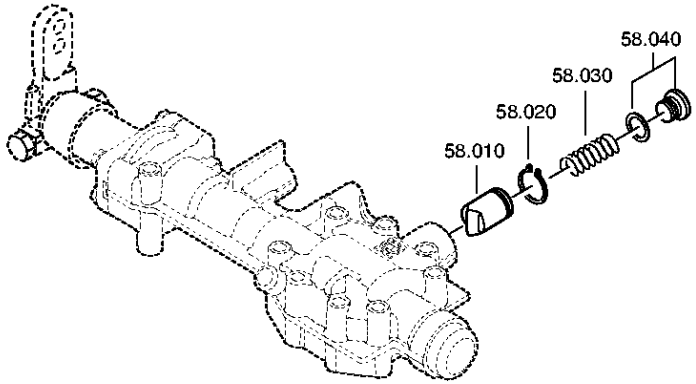

© Все права сохраняются за ZF Friedrichshafen AG, также в случае подачи заявки на предоставление правовой охраны. Мы сохраняем за собой все права, включая права на копирование и распространение. All rights reserved.
Исключительно в информационных целях, без внесения изменений службой технической документации.

Спецификация

6 S 710 BO /

Номер материала: 1347.011.007
Изображение: 150.58.01-1
Номер группы материала: 1346.158.004

Поз. №	№ материала	№ материала клиента	Наименование	Количество	Единица массы	№ изм.	Тех. инф.	Рем. к-кт	Альтернативный материал
10	1346.307.051	1792702	ПАЛЕЦ СТОПОРНЫЙ	1		C01008616E10	MGS LHD UND RHD		
20	---		КОЛЬЦО СТОПОРНОЕ	1			H= 1,35- 1,85(ABSTUFUNG:0,10MM)		
---	0730.501.805	1819322	КОЛЬЦО СТОПОРНОЕ	1			A=1,85		
---	0630.501.367	1198116	КОЛЬЦО СТОПОРНОЕ	1			20X1,75		
---	0630.501.368	1198117	КОЛЬЦО СТОПОРНОЕ	1			20X1,65		
---	0630.501.369	1198118	КОЛЬЦО СТОПОРНОЕ	1			20X1,55		
---	0630.501.376	1198119	КОЛЬЦО СТОПОРНОЕ	1			20X1,45		
---	0630.501.377	1198120	КОЛЬЦО СТОПОРНОЕ	1			20X1,35		
30	0732.042.991	1781659	ПРУЖИНА НАЖИМНАЯ	1			RASTIERG.O.INT.SERVO 6G		
40	---		ВИНТ ЗАПОРНЫЙ	1		Z00010111811	M30X1,5		
---	0636.302.610	1897383	SCREW PLUG	1		Z00010111810	M30X1,5		
---	0634.801.097	1829430	ШАЙБА УПЛОТНИТЕЛЬНАЯ	1		Z00010111810	30X36		

© Все права сохраняются за ZF Friedrichshafen AG, также в случае подачи заявки на предоставление правовой охраны. Мы сохраняем за собой все права, включая права на копирование и распространение. All rights reserved.
Исключительно в информационных целях, без внесения изменений службой технической документации.

Номер материала: 1347.011.007
Изображение: 150.59.03-1
Номер группы материала: 1346.159.039

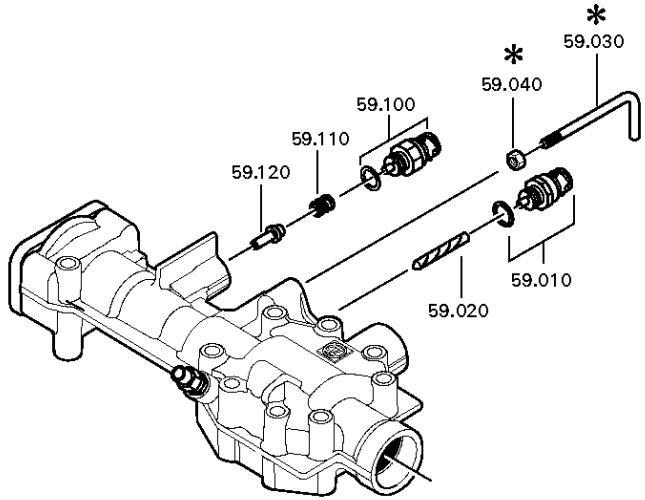

© Все права сохраняются за ZF Friedrichshafen AG, также в случае подачи заявки на предоставление правовой охраны. Мы сохраняем за собой все права, включая права на копирование и распространение. All rights reserved.
Исключительно в информационных целях, без внесения изменений службой технической документации.

Спецификация

6 S 710 BO /

Номер материала: 1347.011.007
Изображение: 150.59.03-1
Номер группы материала: 1346.159.039

Поз. №	№ материала	№ материала клиента	Наименование	Количество	Единица массы	№ изм.	Тех. инф.	Рем. к-кт	Альтернативный материал
10	---		ПЕРЕКЛЮЧАТЕЛЬ	1			OEFF*45N.M*DICHTRING*BAJONETT*SCHUTZKAPPE		
---	0501.219.856	1946804	ПЕРЕКЛЮЧАТЕЛЬ	1			OEFFNER DIN BAJONETT		
---	0634.801.062	1804055	ШАЙБА УПЛОТНИТЕЛЬНАЯ	1			18X24		
20	0731.201.759	1795314	ШТИФТ	1			ENTHALT.IN 0731 201 445(2)		
100	---		SWITCH	1		Z00025033610	SCHL*45N.M*DICHTRING*BAJONETT*SCHUTZKAPPE		
---	0501.331.660	2007380	SWITCH	1		Z00025033617			
---	0634.801.062	1804055	ШАЙБА УПЛОТНИТЕЛЬНАЯ	1		Z00025033617	18X24		
110	0732.041.612	1295478	ПРУЖИНА НАЖИМНАЯ	1					
120	1346.307.020	1346307020/DIREKTHÄ./PL1V1	СТОПОР	1					

© Все права сохраняются за ZF Friedrichshafen AG, также в случае подачи заявки на предоставление правовой охраны. Мы сохраняем за собой все права, включая права на копирование и распространение. All rights reserved.
Исключительно в информационных целях, без внесения изменений службой технической документации.

Изображение

Номер материала: 1347.011.007
Изображение: 150.93.53-1
Номер группы материала: 6060.168.056

6 S 710 BO /
МЕХАНИЗМ ВЫКЛЮЧЕНИЯ СЦЕПЛЕНИЯ

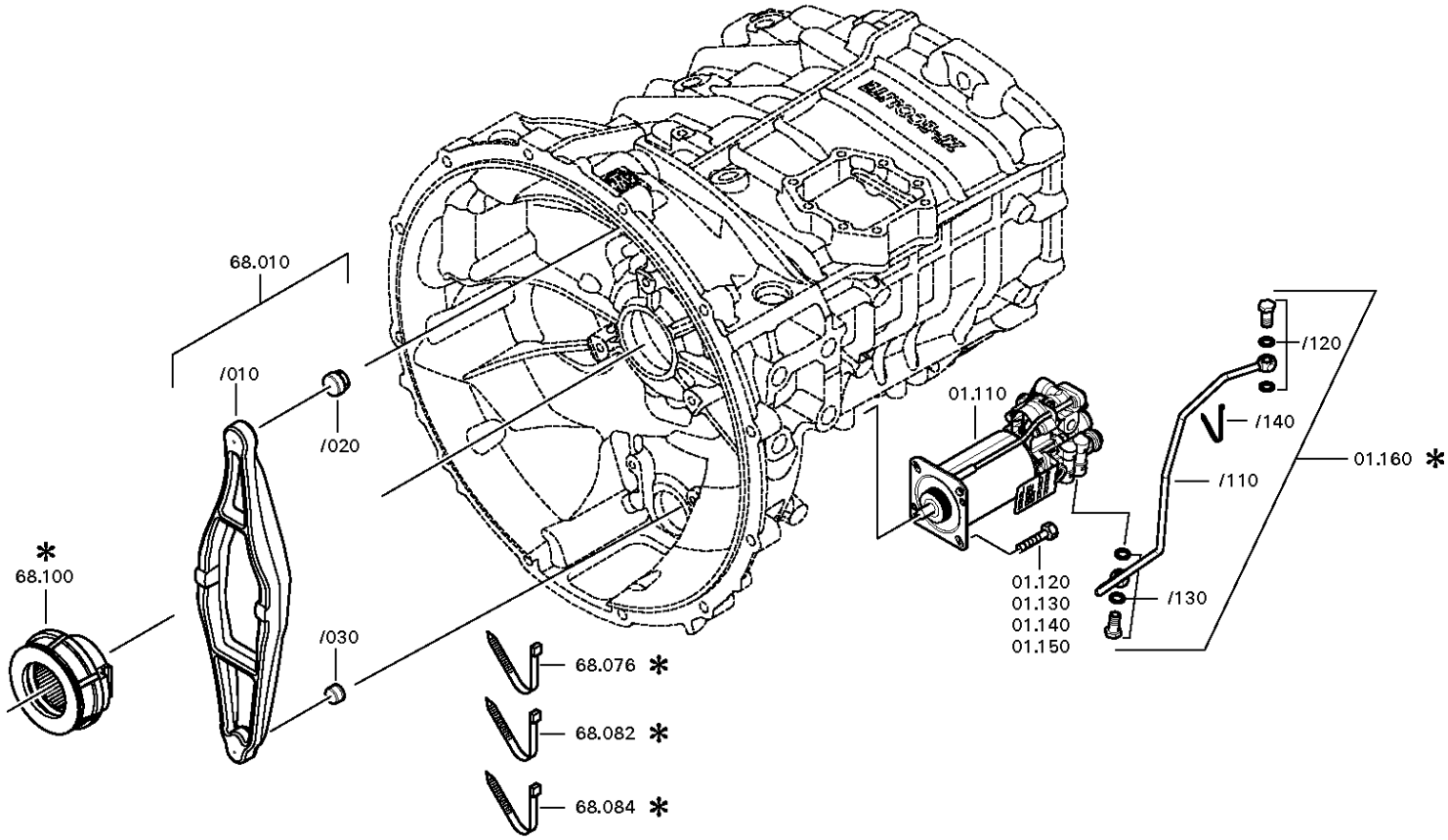

© Все права сохраняются за ZF Friedrichshafen AG, также в случае подачи заявки на предоставление правовой охраны. Мы сохраняем за собой все права, включая права на копирование и распространение. All rights reserved.
Исключительно в информационных целях, без внесения изменений службой технической документации.

Спецификация

6 S 710 BO /

Номер материала: 1347.011.007
Изображение: 150.93.53-1
Номер группы материала: 6060.168.056

Поз. №	№ материала	№ материала клиента	Наименование	Количество	Единица массы	№ изм.	Тех. инф.	Рем. к-кт	Альтернативный материал
10	6060.268.034	1829681	ВИЛКА ВЫКЛЮЧЕНИЯ СЦЕПЛЕНИЯ	1			KPL. I=2,05		
/10	6060.368.048		ВИЛКА ВЫКЛЮЧЕНИЯ СЦЕПЛЕНИЯ	1					
/20	0501.324.061	1826683	ВКЛАДЫШ СФЕРИЧЕСКИЙ	1					
/30	0501.315.159	1787184	ВКЛАДЫШ СФЕРИЧЕСКИЙ	1			KS12-18-12		
82	0659.160.033		СТЯЖКА КАБЕЛЬНАЯ	1			4,8X302		
84	0659.160.033		СТЯЖКА КАБЕЛЬНАЯ	1			4,8X302		
110	0501.328.630		УСИЛИТЕЛЬ СЦЕПЛЕНИЯ ПНЕВМОГИДРАВЛИЧЕСКИЙ	1					
120	0636.016.414	1869864	БОЛТ С ГОЛОВКОЙ ШЕСТИГРАННОЙ	1			M8X28		
130	0636.016.414	1869864	БОЛТ С ГОЛОВКОЙ ШЕСТИГРАННОЙ	1			M8X28		
140	0636.016.414	1869864	БОЛТ С ГОЛОВКОЙ ШЕСТИГРАННОЙ	1			M8X28		
150	0636.016.414	1869864	БОЛТ С ГОЛОВКОЙ ШЕСТИГРАННОЙ	1			M8X28		

© Все права сохраняются за ZF Friedrichshafen AG, также в случае подачи заявки на предоставление правовой охраны. Мы сохраняем за собой все права, включая права на копирование и распространение. All rights reserved.
Исключительно в информационных целях, без внесения изменений службой технической документации.