Каталог запасных частей

6 S 1200 BO

KAMAZ PUBLIC JOINT STOCK COMPANY

Номер материала: 1350.003.037

текущая дата: 05.02.2014

ZF Friedrichshafen AG
Hauptverwaltung
80038 Friedrichshafen
Deutschland
Telefon: +49 7541 77-0
Telefax: +49 7541 77-908000
www.zf.com

appropriate factory:
Friedrichshafen

© Все права сохраняются за ZF Friedrichshafen AG 2011, также в случае подачи заявки на предоставление правовой охраны. Мы сохраняем за собой все права, включая права на копирование и распространение. All rights reserved.
Исключительно в информационных целях, без внесения изменений службой технической документации.

Номер материала: 1350.003.037

6 S 1200 BO / KAMAZ PUBLIC JOINT STOCK COMPANY

Поз. №	Информация	Номер изменения
001	Use case ----------	
002	Customer KAMAZ PUBLIC JOINT STOCK COMPANY	
003	City Naberezhnye Chelny	
004	DUNS 64-493-2113	
006	Sales Name NEFAZ 5299	
007	Manufacturer KAMAZ PUBLIC JOINT STOCK COMPANY	
008	Engineering Name	
009	Product Use BUS	
011	SOP	
012	Engine	
013	Sales Designation	
014	Manufacturer KAMAZ PUBLIC JOINT STOCK COMPANY	
015	Eng.Displ.	
016	Cylinder	
017	Nom. power 206 kW	
018	RPM at nom. power 1900 1/min	
019	Nom. torque 1176 Nm	
020	RPM at nom. torque 1200 1/min	
021	Classification use case ----------	
022	APPLICATION OF THE PRODUCT GUS	
024	APPROVAL NOTE 1 FIRST FITTING CHECK CARR.OUT	
028	DESIGNATION, CLUTCH MFZ430	
029	MANUFACTURER, CLUTCH ZF-SACHS	
032	TOTAL NUMBER OF WHEELS 4	
033	NUMBER OF DRIVING WHEELS 2	
034	DYNAMIC TYRE RADIUS 465 mm	
035	REAR AXLE RATIO 5.12	
036	MAXIMUM SPEED 100 km/h	
039	PERMISS.GROSS VEHICLE WEIGHT 16.5 t	
045	Use case ----------	
046	Customer KAMAZ PUBLIC JOINT STOCK COMPANY	
047	City Naberezhnye Chelny	
048	DUNS 64-493-2113	

© Все права сохраняются за ZF Friedrichshafen AG 2011, также в случае подачи заявки на предоставление правовой охраны. Мы сохраняем за собой все права, включая права на копирование и распространение. All rights reserved.
Исключительно в информационных целях, без внесения изменений службой технической документации.

Номер материала: 1350.003.037

6 S 1200 BO / KAMAZ PUBLIC JOINT STOCK COMPANY

Поз. №	Информация	Номер изменения
050	Sales Name NEFAZ 5299	
051	Manufacturer KAMAZ PUBLIC JOINT STOCK COMPANY	
052	Engineering Name	
053	Product Use BUS	
055	SOP	
056	Engine	
057	Sales Designation	
058	Manufacturer Cummins Engine Co.	
059	Eng.Displ.	
060	Cylinder	
061	Nom. power 198 kW	
062	RPM at nom. power 2500 1/min	
063	Nom. torque 970 Nm	
064	RPM at nom. torque 1200 1/min	
065	Classification use case ----------	
066	APPLICATION OF THE PRODUCT GUS	
068	APPROVAL NOTE 1 FIRST FITTING CHECK CARR.OUT	
072	DESIGNATION, CLUTCH MFZ430	
073	MANUFACTURER, CLUTCH ZF-SACHS	
076	TOTAL NUMBER OF WHEELS 4	
077	NUMBER OF DRIVING WHEELS 2	
078	DYNAMIC TYRE RADIUS 465 mm	
079	REAR AXLE RATIO 5.12	
080	MAXIMUM SPEED 100 km/h	
083	PERMISS.GROSS VEHICLE WEIGHT 16.5 t	
089	Product description ----------	
090	INSTALLATION POS TRANSMISSION HORIZONTAL RIGHT	
091	TRANSMISSION ATTACHMENT FLANGE-MOUNTED	
092	INSTALLATION POSITION PRODUCT REAR	
093	RATIO, BOTTOM GEAR 6.75	
094	RATIO, TOP GEAR .83	
095	SET OF RATIOS SG	
096	RATIO, 1ST GEAR 6.75	

© Все права сохраняются за ZF Friedrichshafen AG 2011, также в случае подачи заявки на предоставление правовой охраны. Мы сохраняем за собой все права, включая права на копирование и распространение. All rights reserved.
Исключительно в информационных целях, без внесения изменений службой технической документации.

Номер материала: 1350.003.037

6 S 1200 BO / KAMAZ PUBLIC JOINT STOCK COMPANY

Поз. №	Информация	Номер изменения
097	RATIO, 2ND GEAR 3.87	
098	RATIO, 3RD GEAR 2.36	
099	RATIO, 4TH GEAR 1.47	
100	RATIO, 5TH GEAR 1	
101	RATIO, 6TH GEAR .83	
102	RATIO, 1ST GEAR REVERSE 6.21	
103	DESIGN, SHIFT SYSTEM TURNING SHAFT	
104	POSITION, GEAR SHIFT SYSTEM VERTICAL	
105	DESIGN, SEPARATING CLUTCH FULL-SYNCHRONIZED	
106	REFERENCE LENGTH INPUT SHAFT 286 mm	
107	STANDARD TYPE INPUT SHAFT SAE	
108	NUMBER OF WEDGES INPUT SHAFT 10	
109	VERSION OF INPUT SHAFT FORM C	
110	NOMINAL DIAMETER INPUT SHAFT 1.75 in	
111	DIAMETER, RELEASE FLANGE 60 mm	
112	TYPE FIT RELEASE BEARING FLA. E8	
113	DESIGN BEARING OUTPUT STANDARD SUSPENSION	
114	OUTER DIA. OUTPUT FLANGE RA 180.000 mm	
115	NO.OF SCREWS OUTPUT FLANGE RA 4	
119	DIA. THREAD OUTPUT FL. SCR. RA M14	
121	REF. LENGTH OUTPUT FLANGE RA 88 mm	
122	THREAD PITCH OUTPUT FL SCR. RA 1.500 mm	
124	THREAD LENGTH OUTP.FL SCREW RA 50.000 mm	
130	DIMENSION SHIFT TURRET DIST. 184 mm	
131	MEAS. LOC. SHIFT TURRET DIST. SHIFT LEVER-LOCATION	
132	TYPE OF SHIFT CONTROL CONTROL CABLE	
141	SPRING ARRANGEMENT Q2	
142	TOOLING SET OF SPRINGS W044	
143	SPRING FORCE DETENT PLUNGER RG 240 N	
147	SELECTION PATTERN VARIANT GEAR SHIFT PATTERN 2	
148	SWITCH, REVERSE GEAR y	
149	DESIGN, RG (REV.GEAR) SWITCH OPENING SWITCH	
150	NOTE ON SWITCH, REVERSE GEAR GEAR SHIFT RAIL	

© Все права сохраняются за ZF Friedrichshafen AG 2011, также в случае подачи заявки на предоставление правовой охраны. Мы сохраняем за собой все права, включая права на копирование и распространение. All rights reserved.
Исключительно в информационных целях, без внесения изменений службой технической документации.

Номер материала: 1350.003.037

6 S 1200 BO / KAMAZ PUBLIC JOINT STOCK COMPANY

Поз. №	Информация	Номер изменения
151	PROT.CAP SWITCH, REVERSE GEAR y	
152	DESIGN, CONNECTION, RG SWITCH DIN BAYONET	
154	SWITCH, NEUTRAL GEAR y	
155	DESIGN,NG(NEUTRAL GEAR)SWITCH OPENING SWITCH	
156	PROT.CAP SWITCH, NEUTRAL GEAR y	
157	DESIGN, CONNECTION, NG SWITCH DIN BAYONET	
160	REF.LENGTH,RELEASE BEAR.FLAN 170 mm	
163	DESIGN,CONN., CLUTCH HOUSING SAE 1	
164	LENGTH CLUTCH HOUSING 174 mm	
165	TYPE OF RELEASE MECHANISM PULLED	
166	VERSION OF CLUTCH CYLINDER SERVO	
167	DIAMETER, CLUTCH CYLINDER 100 mm	
168	ASSEMBLY POS. CLUTCH CYLINDER 6	
169	LENGTH TAPPET CLUTCH CYLINDER 127 mm	
170	DESIGN LUBRI.CONN. REL.BEARING WITHOUT GROOVE	
172	THREAD DIA. MTG BOLT SUSPENSION M16	
173	THREAD PITCH SUSPENSION 2 mm	
174	DESIGN WEAR INDICATOR CLUTCH WITH	
175	DESIGN SWITCH CLUTCH PREPARED	
181	DESIGN RELEASE BEARING WITHOUT GROOVE	
182	WRENCH SIZE, RELEASE FORK 128 mm	
184	PRESSURE ROD y	
185	RELEASE LEVER y	
198	NO PULSES PULSE SENSOR TM H70 6 IMP/U	
199	VER. PULSE SENSOR TRANSM. H70 WITH	
200	PROT.CAP PULSE SENSOR TM H70 y	
201	ASSEMBLY POS PULSE SENSOR H70 4	
202	NOTE ASS. POS PULSE SENSOR H70 INSTALLATION DRAWING	
203	VER. CONNECT. PULSE SENSOR H70 DIN BAYONET	
207	OIL CAPACITY, GEARBOX 11.5 dm3	
208	OIL FILL VARIANT EX WORKS	
209	OIL GRADE PERMISSIBLE ACC. TO TE-ML02	
211	COLOR JET BLACK	

© Все права сохраняются за ZF Friedrichshafen AG 2011, также в случае подачи заявки на предоставление правовой охраны. Мы сохраняем за собой все права, включая права на копирование и распространение. All rights reserved.
Исключительно в информационных целях, без внесения изменений службой технической документации.

Номер материала: 1350.003.037

6 S 1200 BO / KAMAZ PUBLIC JOINT STOCK COMPANY

Поз. №	Информация	Номер изменения
212	COLOUR CLASSIFICATION ACC. TO RAL 9005	
213	PAINTING, ZF STANDARD 915 W	
214	CODING OUTER CONSERVATION KA1	
215	SCOPE OUTER CONSERVATION T	
216	CODING INNER CONSERVATION KI1	
217	CONSERVATION SPECIFICATION ZFN 916	
218	Documents ---------- ----------	
219	SCHALTGETRIEBE Drawing 1310.050.022	
220	SET OF SPRINGS Drawing 1311.149.006	
221	DREHW.SCHALTUNG Drawing 1311.607.001	
222	6-SPEED GEARBOX Assembly 1350.603.004	
223	6-SPEED GEARBOX Drawing 1350.603.004	
224	KUPPLUNGSGLOCKE Drawing 6060.000.001	
225	1310.044.056 Drawing 1310.044.056	

© Все права сохраняются за ZF Friedrichshafen AG 2011, также в случае подачи заявки на предоставление правовой охраны. Мы сохраняем за собой все права, включая права на копирование и распространение. All rights reserved.
Исключительно в информационных целях, без внесения изменений службой технической документации.

Перечень узлов

Номер материала: 1350.003.037

6 S 1200 BO / KAMAZ PUBLIC JOINT STOCK COMPANY

Изображение	Поз. №	№ материала	Наименование	Количество	№ изм.	Тех. инф.
061.01.01-1	110	1310.101.047	КАРТЕР КП	1		
061.01.80-1	120	1310.101.811	КАРТЕР КП	1		
061.01.40-1	122	1310.101.406	КОМПОНЕНТЫ ЗАКРЫВАЮЩИЕ	1		
061.02.40-1	140	1311.102.406	ФЛАНЕЦ ПРИСОЕДИНИТЕЛЬНЫЙ	1		
061.02.80-1	150	1311.102.802	ВАЛ ПЕРВИЧНЫЙ	1		
061.02.01-1	910	1310.102.017	ВАЛ ПЕРВИЧНЫЙ	1		
061.03.80-1	180	1310.103.801	ВАЛ ПРОМЕЖУТОЧНЫЙ	1		
061.03.02-1	920	1310.103.014	ВАЛ ПРОМЕЖУТОЧНЫЙ	1		
061.04.46-1	210	1311.104.453	ВАЛ ВТОРИЧНЫЙ	1		
061.04.02-1	930	1310.104.022	ВАЛ ВТОРИЧНЫЙ	1		
061.06.02-1	230	1310.106.026	СИСТЕМА ПЕРЕКЛЮЧЕНИЯ ПЕРЕДАЧ	1		
061.06.55-1	240	1311.106.414	ДЕТАЛИ СОЕДИНИТЕЛЬНЫЕ	1		
061.07.80-1	282	1311.107.803	КОРПУС МЕХАНИЗМА ПЕРЕКЛЮЧЕНИЯ ПЕРЕДАЧ	1		
061.07.04-1	910	1310.107.024	КОРПУС МЕХАНИЗМА ПЕРЕКЛЮЧЕНИЯ ПЕРЕДАЧ	1		
061.07.44-1	914	1311.107.449	ВАЛ УПРАВЛЕНИЯ ПЕРЕКЛЮЧЕНИЕМ ПЕРЕДАЧ	1		
061.08.02-1	926	1311.170.004	МЕХАНИЗМ ПЕРЕКЛЮЧЕНИЯ ПЕРЕДАЧ	1		
061.08.16-1	930	1311.170.005	КРЫШКА	1		
061.08.81-1	934	1311.170.801	КРЫШКА	1		
061.08.09-1	938	1311.170.022	ДЕТАЛИ СОЕДИНИТЕЛЬНЫЕ	1		
061.12.03-1	922	1311.149.101	КОМПЛЕКТ ПРУЖИН	1		
061.18.01-1	360	1311.108.013	КРЫШКА ТАХОМЕТРА	1		
061.18.82-1	370	1311.108.802	КРЫШКА ТАХОМЕТРА	1		
061.92.78-1	480	6060.101.840	ЗАКРЕПЛЕНИЕ	1		
061.92.59-1	900	6060.101.572	КАРТЕР СЦЕПЛЕНИЯ	1		
061.92.87-1	920	6060.101.838	ЗАКРЕПЛЕНИЕ	1		
061.93.30-1	910	6060.168.001	МЕХАНИЗМ ВЫКЛЮЧЕНИЯ СЦЕПЛЕНИЯ	1		

© Все права сохраняются за ZF Friedrichshafen AG 2011, также в случае подачи заявки на предоставление правовой охраны. Мы сохраняем за собой все права, включая права на копирование и распространение. All rights reserved.
Исключительно в информационных целях, без внесения изменений службой технической документации.

Номер материала: 1350.003.037
Изображение: 061.01.01-1
КАРТЕР КП

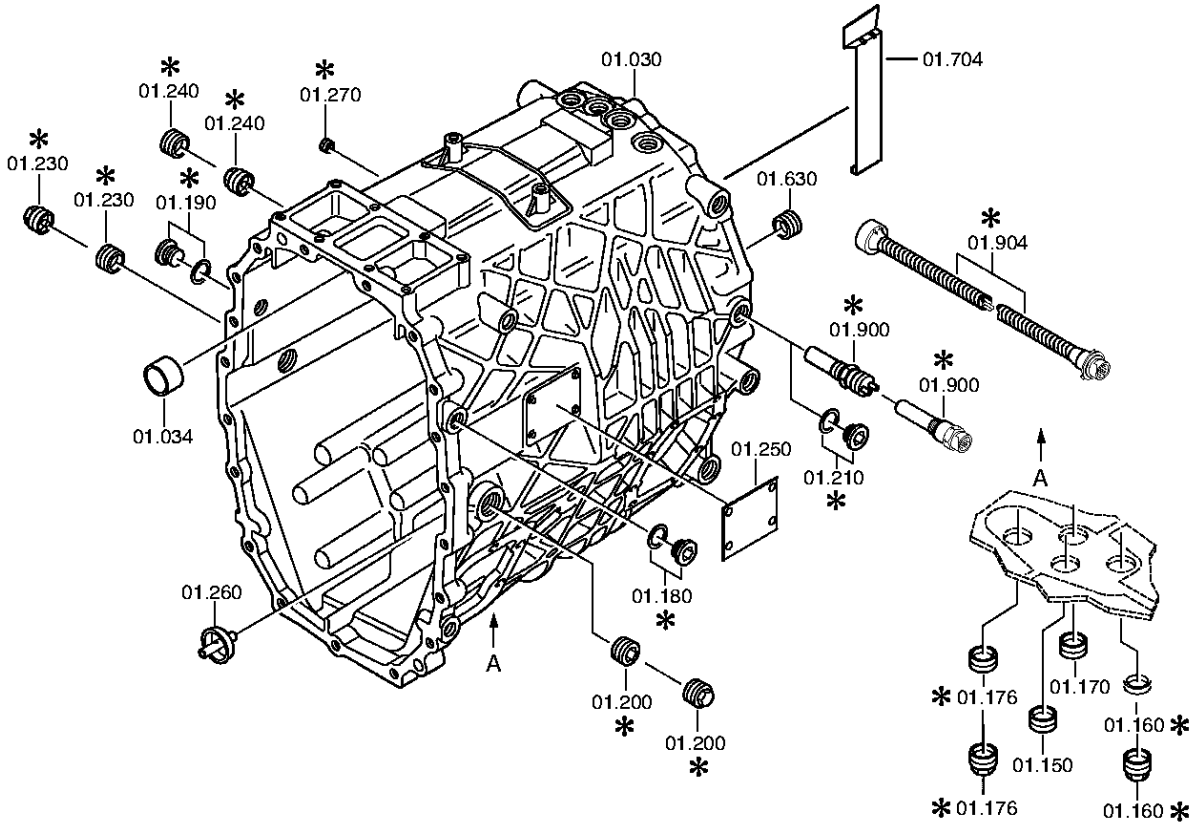

© Все права сохраняются за ZF Friedrichshafen AG 2011, также в случае подачи заявки на предоставление правовой охраны. Мы сохраняем за собой все права, включая права на копирование и распространение. All rights reserved.
Исключительно в информационных целях, без внесения изменений службой технической документации.

Номер материала: 1350.003.037
Изображение: 061.01.40-1
КАРТЕР КП

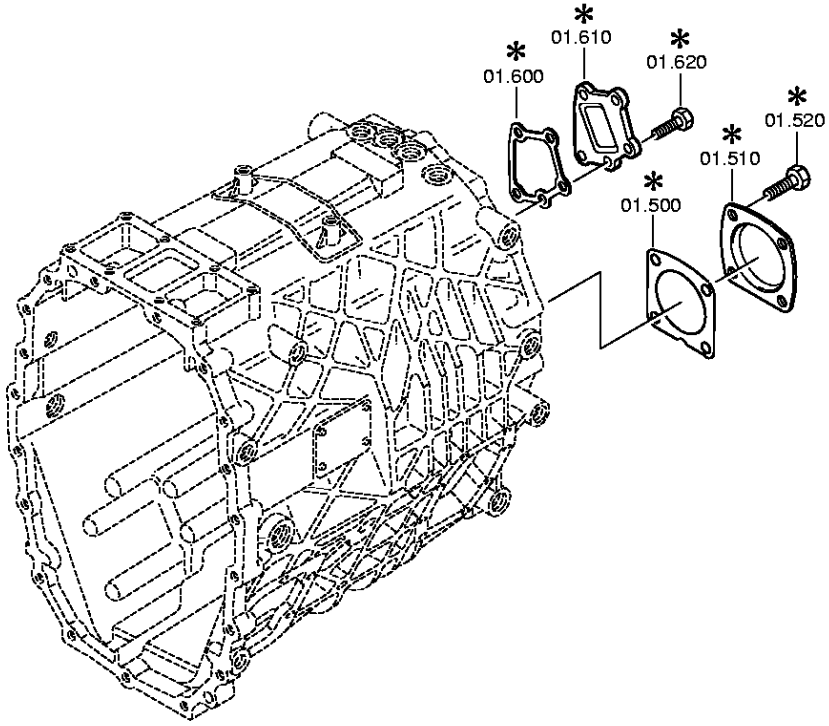

© Все права сохраняются за ZF Friedrichshafen AG 2011, также в случае подачи заявки на предоставление правовой охраны. Мы сохраняем за собой все права, включая права на копирование и распространение. All rights reserved.
Исключительно в информационных целях, без внесения изменений службой технической документации.

Номер материала: 1350.003.037
Изображение: 061.01.80-1
КАРТЕР КП

6 S 1200 BO / KAMAZ PUBLIC JOINT STOCK COMPANY
КАРТЕР КП

Bildtafel:
Figure: 061.01.80
Figure:
Figura:

* je nach Stücklistenausführung
depending on spec. number
suivant la nomenclature
secondo la distina base

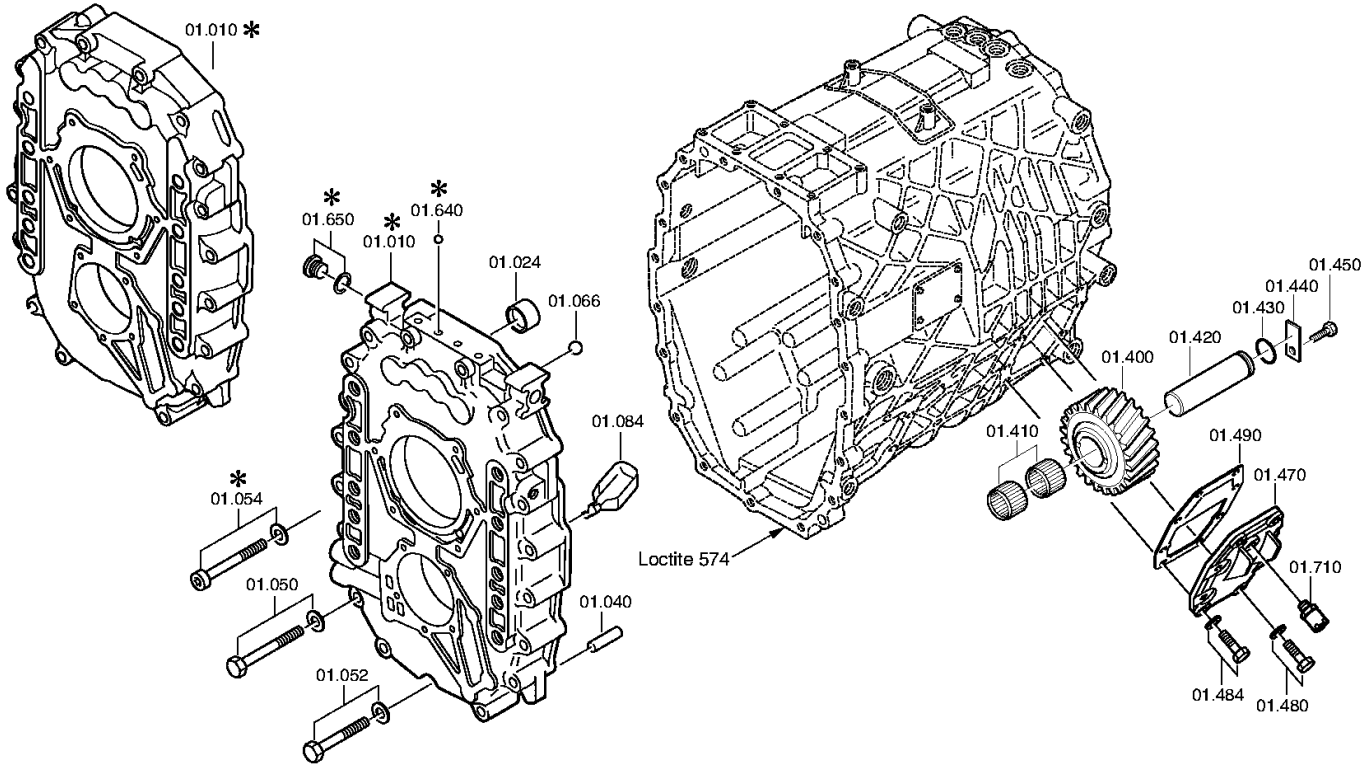

© Все права сохраняются за ZF Friedrichshafen AG 2011, также в случае подачи заявки на предоставление правовой охраны. Мы сохраняем за собой все права, включая права на копирование и распространение. All rights reserved.
Исключительно в информационных целях, без внесения изменений службой технической документации.

Спецификация

Номер материала: 1350.003.037
Изображение: 061.01.01-1
Номер группы материала: 1310.101.047

6 S 1200 BO / KAMAZ PUBLIC JOINT STOCK COMPANY

Поз. №	№ материала	№ материала клиента	Наименование	Количество	Единица массы	№ изм.	Тех. инф.	Рем. к-кт	Альтернативный материал
10	1310.301.106		КОРПУС	1		C01003986F10			
24	0501.311.613		ПОДШИПНИК СКОЛЬЖЕНИЯ СФЕРИЧЕСКИЙ	2			22,0X28,0X16,0*INA		
30	1310.301.023		КОРПУС	1			II		
34	0501.311.613		ПОДШИПНИК СКОЛЬЖЕНИЯ СФЕРИЧЕСКИЙ	2			22,0X28,0X16,0*INA		
40	0631.306.231		ШТИФТ ЦИЛИНДРИЧЕСКИЙ	2			12X28		
50	---		HEXAGON SCREW	17			M10X80		
---	0636.100.348		БОЛТ С ГОЛОВКОЙ ШЕСТИГРАННОЙ	17			M10X80		
---	0630.100.294		ШАЙБА	17		Z00007158111			
52	---		HEXAGON SCREW	2			M10X55		
---	0636.100.341		БОЛТ С ГОЛОВКОЙ ШЕСТИГРАННОЙ	2			M10X55		
---	0630.100.294		ШАЙБА	2		Z00007158111			
66	0635.460.057		ШАРИК	1			10,319		
84	1310.301.021		OIL TUBE	1					
150	---		ВИНТ ЗАПОРНЫЙ	1			50N.M*O.DICHTRING M24X1,5KEG		
---	0736.300.221		ВИНТ ЗАПОРНЫЙ	1		Z00012495111	M24X1,5KEG		
160	---		ВИНТ ЗАПОРНЫЙ	1			50N.M*O.DICHTRING M24X1,5KEG		
---	0736.300.221		ВИНТ ЗАПОРНЫЙ	1		Z00012495111	M24X1,5KEG		
170	---		ВИНТ ЗАПОРНЫЙ	1			50N.M*O.DICHTRING M24X1,5KEG		
---	0736.300.221		ВИНТ ЗАПОРНЫЙ	1		Z00012495111	M24X1,5KEG		
176	0736.300.224		ВИНТ ЗАПОРНЫЙ	1		Z00012536012	M24X1,5KEG		
200	---		ВИНТ ЗАПОРНЫЙ	1			50N.M*O.DICHTRING M24X1,5KEG		
---	0736.300.221		ВИНТ ЗАПОРНЫЙ	1		Z00012495111	M24X1,5KEG		
210	---		ВИНТ ЗАПОРНЫЙ	1		Z00010111513	35N.M*DICHTRING M18X1,5		
---	0636.100.791		SCREW PLUG	1		Z00010111521	M18X1,5		
---	0634.801.062		ШАЙБА УПЛОТНИТЕЛЬНАЯ	1		Z00010111521	18X24		

© Все права сохраняются за ZF Friedrichshafen AG 2011, также в случае подачи заявки на предоставление правовой охраны. Мы сохраняем за собой все права, включая права на копирование и распространение. All rights reserved.
Исключительно в информационных целях, без внесения изменений службой технической документации.

Номер материала: 1350.003.037
Изображение: 061.01.01-1
Номер группы материала: 1310.101.047

6 S 1200 BO / KAMAZ PUBLIC JOINT STOCK COMPANY

Поз. №	№ материала	№ материала клиента	Наименование	Количество	Единица массы	№ изм.	Тех. инф.	Рем. к-кт	Альтернативный материал
230	0736.300.271		ВИНТ ЗАПОРНЫЙ	1			M24X1,5KEG		
240	---		ВИНТ ЗАПОРНЫЙ	1			50N.M*O.DICHTRING M24X1,5KEG		
---	0736.300.221		ВИНТ ЗАПОРНЫЙ	1		Z00012495111	M24X1,5KEG		
250	---		ТАБЛИЧКА ФИРМЕННАЯ	1		C01001056E10			
---	0730.365.241		ТАБЛИЧКА ФИРМЕННАЯ	1			EINHEITSSCH. VERDREHSICHER		
---	0730.365.171		ТАБЛИЧКА ФИРМЕННАЯ	1			ZF HUNGARIA		
---	0730.365.202		ТАБЛИЧКА ФИРМЕННАЯ	1			ZF DRIVETECH CHINA ECOLITE		
260	1310.201.003		МАСЛОПРОВОД	1			KPL. IN 1310 212 004(3)		
270	---		ВИНТ ЗАПОРНЫЙ	1			10N.M*O.DICHTRING M10X1		
---	0636.301.076		SCREW PLUG	1		Z00010158012	M10X1		
400	1310.305.013		ШЕСТЕРНЯ ПРОМЕЖУТОЧНАЯ	1					
410	0750.115.233		СЕПАРАТОР ПОДШИПНИКА ИГОЛЬЧАТОГО	2			30,0X38,0X30,0		
420	1310.305.001		БОЛТ	1					
430	0634.316.221		КОЛЬЦО УПЛОТНИТЕЛЬНОЕ	1		C01001587A10	26X2		
440	1310.305.015		ШАЙБА СТОПОРНАЯ	1					
450	0636.015.681		БОЛТ С ГОЛОВКОЙ ШЕСТИГРАННОЙ	1		Z00007072811	M8X18		
470	1310.301.024		КРЫШКА	1			ENTHALT.IN 1310 301 038(1)		
480	---		БОЛТ С ГОЛОВКОЙ ШЕСТИГРАННОЙ	7			M8X35		
---	0636.100.628		БОЛТ С ГОЛОВКОЙ ШЕСТИГРАННОЙ	7			M8X35		
---	0630.100.295		ШАЙБА	7		Z00007158415			
484	---		БОЛТ С ГОЛОВКОЙ ШЕСТИГРАННОЙ	1			M8X35		
---	0636.100.628		БОЛТ С ГОЛОВКОЙ ШЕСТИГРАННОЙ	1			M8X35		
---	0630.100.295		ШАЙБА	1		Z00007158415			
490	0501.313.195		SCREEN SHEET	1					

© Все права сохраняются за ZF Friedrichshafen AG 2011, также в случае подачи заявки на предоставление правовой охраны. Мы сохраняем за собой все права, включая права на копирование и распространение. All rights reserved.
Исключительно в информационных целях, без внесения изменений службой технической документации.

Спецификация

Номер материала: 1350.003.037
Изображение: 061.01.01-1
Номер группы материала: 1310.101.047

6 S 1200 BO / KAMAZ PUBLIC JOINT STOCK COMPANY

Поз. №	№ материала	№ материала клиента	Наименование	Количество	Единица массы	№ изм.	Тех. инф.	Рем. к-кт	Альтернативный материал
500	1238.308.201		ПРОКЛАДКА УПЛОТНИТЕЛЬНАЯ	1			ENTHALT.IN 1238 308 202(2)		
510	1328.301.170		КРЫШКА	1		Z00008068012			
520	0636.016.406		БОЛТ С ГОЛОВКОЙ ШЕСТИГРАННОЙ	4		Z00007061014	M12X25		
600	0501.313.640		ПРОКЛАДКА УПЛОТНИТЕЛЬНАЯ	1					
610	1310.301.116		КРЫШКА	1		Z00008806210			
620	0636.016.413		БОЛТ С ГОЛОВКОЙ ШЕСТИГРАННОЙ	5		Z00007073211	M10X28		
630	---		ВИНТ ЗАПОРНЫЙ	1			50N.M*O.DICHTRING M24X1,5KEG		
---	0736.300.221		ВИНТ ЗАПОРНЫЙ	1		Z00012495111	M24X1,5KEG		
710	0501.218.540		САПУН	1					

© Все права сохраняются за ZF Friedrichshafen AG 2011, также в случае подачи заявки на предоставление правовой охраны. Мы сохраняем за собой все права, включая права на копирование и распространение. All rights reserved.
Исключительно в информационных целях, без внесения изменений службой технической докуметации.

Номер материала: 1350.003.037
Изображение: 061.02.40-1
ВАЛ ПЕРВИЧНЫЙ

6 S 1200 BO / KAMAZ PUBLIC JOINT STOCK COMPANY
ФЛАНЕЦ ПРИСОЕДИНИТЕЛЬНЫЙ

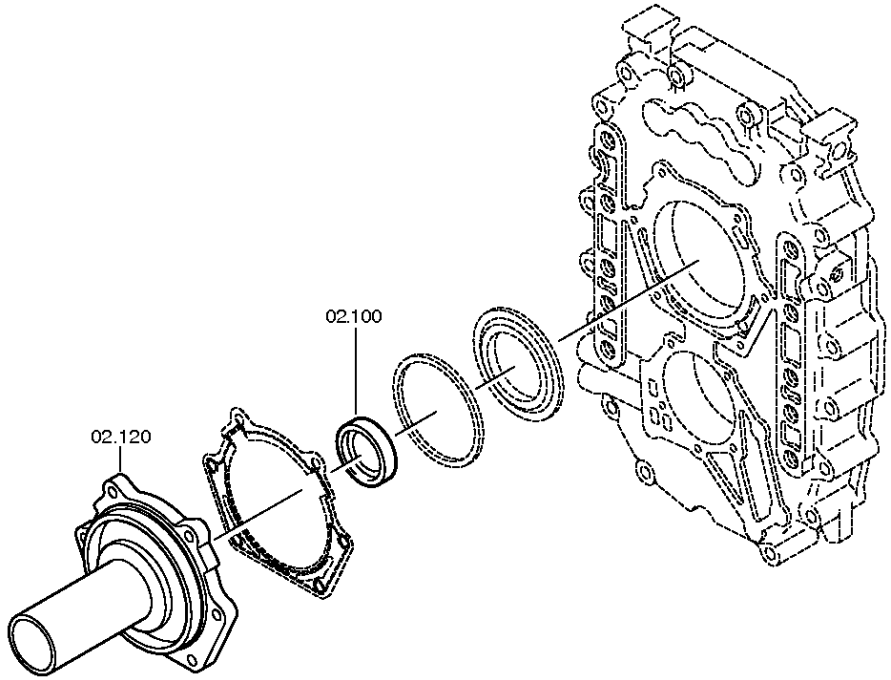

© Все права сохраняются за ZF Friedrichshafen AG 2011, также в случае подачи заявки на предоставление правовой охраны. Мы сохраняем за собой все права, включая права на копирование и распространение. All rights reserved.
Исключительно в информационных целях, без внесения изменений службой технической документации.

Номер материала: 1350.003.037
Изображение: 061.02.01-1
ВАЛ ПЕРВИЧНЫЙ

6 S 1200 BO / KAMAZ PUBLIC JOINT STOCK COMPANY
ФЛАНЕЦ ПРИСОЕДИНИТЕЛЬНЫЙ

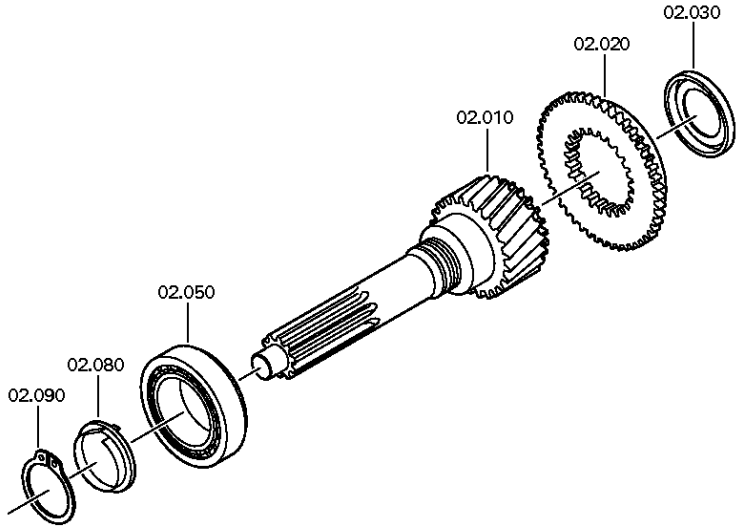

© Все права сохраняются за ZF Friedrichshafen AG 2011, также в случае подачи заявки на предоставление правовой охраны. Мы сохраняем за собой все права, включая права на копирование и распространение. All rights reserved.
Исключительно в информационных целях, без внесения изменений службой технической документации.

Номер материала: 1350.003.037
Изображение: 061.02.80-1
ВАЛ ПЕРВИЧНЫЙ

6 S 1200 BO / KAMAZ PUBLIC JOINT STOCK COMPANY
ФЛАНЕЦ ПРИСОЕДИНИТЕЛЬНЫЙ

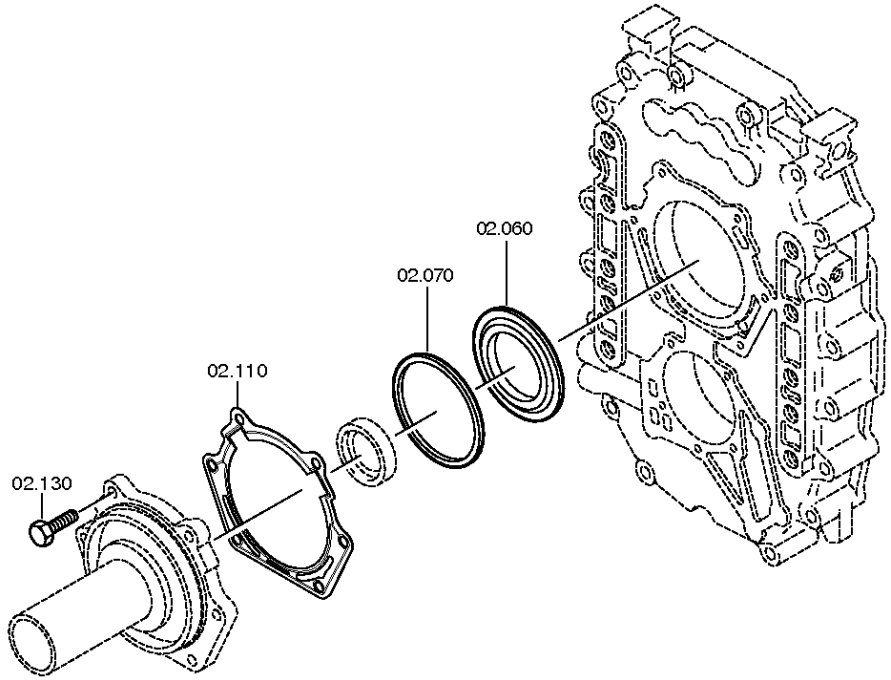

© Все права сохраняются за ZF Friedrichshafen AG 2011, также в случае подачи заявки на предоставление правовой охраны. Мы сохраняем за собой все права, включая права на копирование и распространение. All rights reserved.
Исключительно в информационных целях, без внесения изменений службой технической документации.

Спецификация

Номер материала: 1350.003.037
Изображение: 061.02.40-1
Номер группы материала: 1311.102.406

6 S 1200 BO / KAMAZ PUBLIC JOINT STOCK COMPANY

Поз. №	№ материала	№ материала клиента	Наименование	Количество	Единица массы	№ изм.	Тех. инф.	Рем. к-кт	Альтернативный материал
10	1310.302.001		ВАЛ ПЕРВИЧНЫЙ	1			ENTHALT.IN 1310 302 009(0)		
20	1310.302.023		КОРПУС МУФТЫ СИНХРОНИЗАТОРА	1			ENTHALT.IN 1311 302 049(1)		
30	0501.313.171		ШАЙБА ПОДПОРНАЯ	1					
50	0750.117.347		ПОДШИПНИК РОЛИКОВЫЙ КОНИЧЕСКИЙ	1			70,0X115,0X29,0		
60	1311.302.012		ШАЙБА ПОДПОРНАЯ	1					
70	---		ШАЙБА	1			H= 1,00- 1,90(ABSTUFUNG:0,05MM)		
---	0730.006.750		ШАЙБА	1			A=1,90 IN 0730 006 730(2)		
---	0730.006.729		ШАЙБА	1			A=1,85 IN 0730 006 730(2)		
---	0730.006.749		ШАЙБА	1			A=1,80 IN 0730 006 730(2)		
---	0730.006.728		ШАЙБА	1			A=1,75 IN 0730 006 730(2)		
---	0730.006.748		ШАЙБА	1			A=1,70 IN 0730 006 730(2)		
---	0730.006.727		ШАЙБА	1			A=1,65 IN 0730 006 730(2)		
---	0730.006.747		ШАЙБА	1			A=1,60 IN 0730 006 730(2)		
---	0730.006.726		ШАЙБА	1			A=1,55 IN 0730 006 730(2)		
---	0730.006.746		ШАЙБА	1			A=1,50 IN 0730 006 730(2)		
---	0730.006.725		ШАЙБА	1			A=1,45 IN 0730 006 730(2)		
---	0730.006.745		ШАЙБА	1			A=1,40 IN 0730 006 730(2)		
---	0730.006.724		ШАЙБА	1			A=1,35 IN 0730 006 730(2)		
---	0730.006.744		ШАЙБА	1			A=1,30 IN 0730 006 730(2)		
---	0730.006.723		ШАЙБА	1			A=1,25 IN 0730 006 730(2)		
---	0730.006.743		ШАЙБА	1			A=1,20 IN 0730 006 730(2)		
---	0730.006.722		ШАЙБА	1			A=1,15 IN 0730 006 730(2)		
---	0730.006.742		ШАЙБА	1			A=1,10 IN 0730 006 730(2)		
---	0730.006.721		ШАЙБА	1			A=1,05 IN 0730 006 730(2)		
---	0730.006.741		ШАЙБА	1			A=1,00 IN 0730 006 730(2)		
80	1311.202.002		SHEET	1			KPL.		
90	0630.501.034		КОЛЬЦО СТОПОРНОЕ	1			48X1,75		
100	0750.111.149		САЛЬНИК	1			48X65X10		
110	0501.317.402		ПРОКЛАДКА УПЛОТНИТЕЛЬНАЯ	1					

© Все права сохраняются за ZF Friedrichshafen AG 2011, также в случае подачи заявки на предоставление правовой охраны. Мы сохраняем за собой все права, включая права на копирование и распространение. All rights reserved.
Исключительно в информационных целях, без внесения изменений службой технической документации.

Номер материала: 1350.003.037
Изображение: 061.02.40-1
Номер группы материала: 1311.102.406

6 S 1200 BO / KAMAZ PUBLIC JOINT STOCK COMPANY

Поз. №	№ материала	№ материала клиента	Наименование	Количество	Единица массы	№ изм.	Тех. инф.	Рем. к-кт	Альтернативный материал
120	1310.302.016		ФЛАНЕЦ ПРИСОЕДИНИТЕЛЬНЫЙ	1			ENTHALT.IN 1311 302 031(0)		
130	0636.016.414		БОЛТ С ГОЛОВКОЙ ШЕСТИГРАННОЙ	6		Z00007059111	M8X28		

© Все права сохраняются за ZF Friedrichshafen AG 2011, также в случае подачи заявки на предоставление правовой охраны. Мы сохраняем за собой все права, включая права на копирование и распространение. All rights reserved.
Исключительно в информационных целях, без внесения изменений службой технической документации.

Изображение

Номер материала: 1350.003.037
Изображение: 061.03.80-1
ВАЛ ПРОМЕЖУТОЧНЫЙ

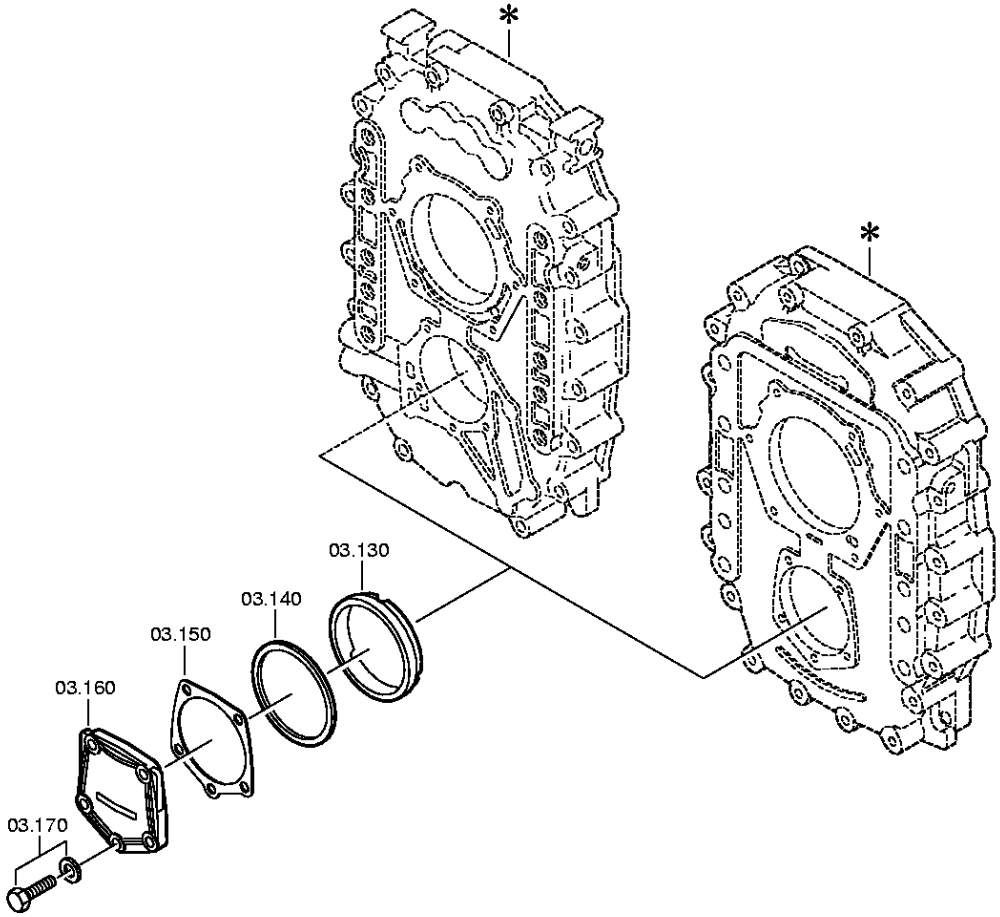

© Все права сохраняются за ZF Friedrichshafen AG 2011, также в случае подачи заявки на предоставление правовой охраны. Мы сохраняем за собой все права, включая права на копирование и распространение. All rights reserved.
Исключительно в информационных целях, без внесения изменений службой технической документации.

Номер материала: 1350.003.037
Изображение: 061.03.02-1
ВАЛ ПРОМЕЖУТОЧНЫЙ

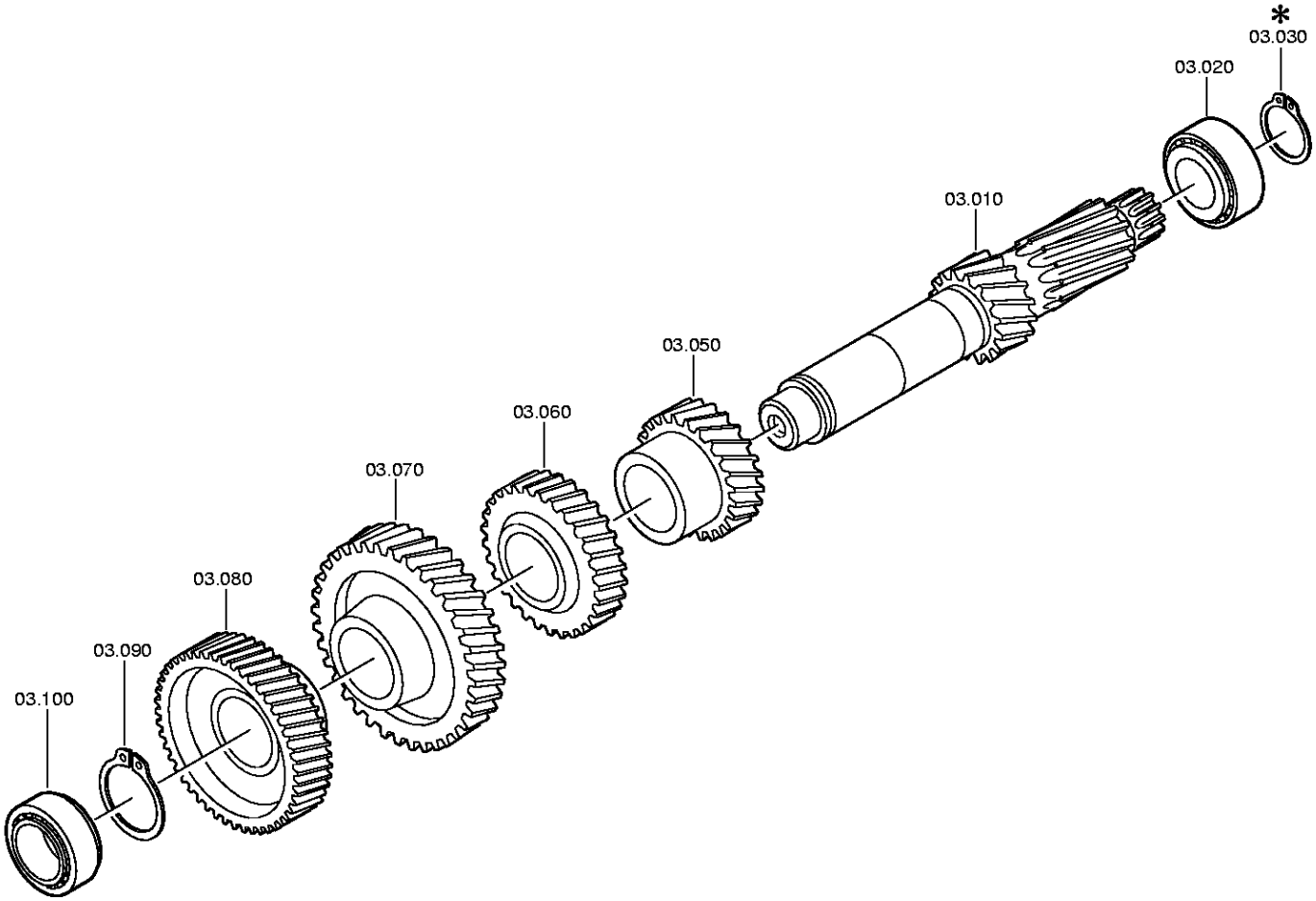

© Все права сохраняются за ZF Friedrichshafen AG 2011, также в случае подачи заявки на предоставление правовой охраны. Мы сохраняем за собой все права, включая права на копирование и распространение. All rights reserved.
Исключительно в информационных целях, без внесения изменений службой технической документации.

Спецификация

Номер материала: 1350.003.037
Изображение: 061.03.80-1
Номер группы материала: 1310.103.801

6 S 1200 BO / KAMAZ PUBLIC JOINT STOCK COMPANY

Поз. №	№ материала	№ материала клиента	Наименование	Количество	Единица массы	№ изм.	Тех. инф.	Рем. к-кт	Альтернативный материал
10	1310.303.076		ВАЛ ПРОМЕЖУТОЧНЫЙ	1		C01004109A10	ENTHALT.IN 1310 303 034(1)		
20	0750.120.167		ПОДШИПНИК РОЛИКОВЫЙ КОНИЧЕСКИЙ	1		Z00012389811	44,4X95,2X28,5		
50	1310.303.031		КОЛЕСО КОСОЗУБОЕ	1			3G/Z24 IN 1311 303 009(1)		
60	1310.303.051		КОЛЕСО КОСОЗУБОЕ	1			4G/Z32 IN 1311 303 036(1)		
70	1310.303.033		КОЛЕСО КОСОЗУБОЕ	1			6G/Z45 IN 1311 303 005(1)		
80	1310.303.032		КОЛЕСО КОСОЗУБОЕ	1			KON/Z47 IN 1311 303 003(1)		
90	---		КОЛЬЦО СТОПОРНОЕ	1			H= 1,80- 2,50(ABSTUFUNG:0,10MM)		
---	0630.501.047		КОЛЬЦО СТОПОРНОЕ	1			72X2,5		
---	0630.501.190		КОЛЬЦО СТОПОРНОЕ	1			72X2,4		
---	0630.501.189		КОЛЬЦО СТОПОРНОЕ	1			72X2,3		
---	0630.501.365		КОЛЬЦО СТОПОРНОЕ	1			72X2,2		
---	0630.501.364		КОЛЬЦО СТОПОРНОЕ	1			72X2,1		
---	0630.501.363		КОЛЬЦО СТОПОРНОЕ	1			72X2		
---	0630.501.366		КОЛЬЦО СТОПОРНОЕ	1			72X1,9		
---	0630.501.373		КОЛЬЦО СТОПОРНОЕ	1			72X1,8		
100	0750.117.083		ПОДШИПНИК РОЛИКОВЫЙ КОНИЧЕСКИЙ	1			50,8X95,2X27,7		
130	0730.162.555		КОЛЬЦО	1			A=16,00		
140	---		КОЛЬЦО РЕГУЛИРОВОЧНОЕ	1			H= 1,60- 2,80(ABSTUFUNG:0,05MM)		
---	0730.110.636		КОЛЬЦО РЕГУЛИРОВОЧНОЕ	1			A=2,80 IN 0730 104 697(2)		
---	0730.110.635		КОЛЬЦО РЕГУЛИРОВОЧНОЕ	1			A=2,75 IN 0730 104 697(2)		
---	0730.103.271		КОЛЬЦО РЕГУЛИРОВОЧНОЕ	1			A=2,70 IN 0730 104 697(2)		
---	0730.103.270		КОЛЬЦО РЕГУЛИРОВОЧНОЕ	1			A=2,65 IN 0730 104 697(2)		
---	0730.103.269		КОЛЬЦО РЕГУЛИРОВОЧНОЕ	1			A=2,60 IN 0730 104 697(2)		

© Все права сохраняются за ZF Friedrichshafen AG 2011, также в случае подачи заявки на предоставление правовой охраны. Мы сохраняем за собой все права, включая права на копирование и распространение. All rights reserved.
Исключительно в информационных целях, без внесения изменений службой технической документации.

Номер материала: 1350.003.037
Изображение: 061.03.80-1
Номер группы материала: 1310.103.801

6 S 1200 BO / KAMAZ PUBLIC JOINT STOCK COMPANY

Поз. №	№ материала	№ материала клиента	Наименование	Количество	Единица массы	№ изм.	Тех. инф.	Рем. к-кт	Альтернативный материал
---	0730.103.268		КОЛЬЦО РЕГУЛИРОВОЧНОЕ	1			A=2,55 IN 0730 104 697(2)		
---	0730.103.267		КОЛЬЦО РЕГУЛИРОВОЧНОЕ	1			A=2,50 IN 0730 104 697(2)		
---	0730.103.266		КОЛЬЦО РЕГУЛИРОВОЧНОЕ	1			A=2,45 IN 0730 104 697(2)		
---	0730.103.265		КОЛЬЦО РЕГУЛИРОВОЧНОЕ	1			A=2,40 IN 0730 104 697(2)		
---	0730.103.264		КОЛЬЦО РЕГУЛИРОВОЧНОЕ	1			A=2,35 IN 0730 104 697(2)		
---	0730.103.263		КОЛЬЦО РЕГУЛИРОВОЧНОЕ	1			A=2,30 IN 0730 104 697(2)		
---	0730.104.619		КОЛЬЦО РЕГУЛИРОВОЧНОЕ	1			A=2,25 IN 0730 104 697(2)		
---	0730.100.972		КОЛЬЦО РЕГУЛИРОВОЧНОЕ	1			A=2,20 IN 0730 104 697(2)		
---	0730.101.551		КОЛЬЦО РЕГУЛИРОВОЧНОЕ	1			A=2,15 IN 0730 104 697(2)		
---	0730.100.973		КОЛЬЦО РЕГУЛИРОВОЧНОЕ	1			A=2,10 IN 0730 104 697(2)		
---	0730.101.552		КОЛЬЦО РЕГУЛИРОВОЧНОЕ	1			A=2,05 IN 0730 104 697(2)		
---	0730.100.974		КОЛЬЦО РЕГУЛИРОВОЧНОЕ	1			A=2,00 IN 0730 104 697(2)		
---	0730.101.553		КОЛЬЦО РЕГУЛИРОВОЧНОЕ	1			A=1,95 IN 0730 104 697(2)		
---	0730.100.975		КОЛЬЦО РЕГУЛИРОВОЧНОЕ	1			A=1,90 IN 0730 104 697(2)		
---	0730.101.554		КОЛЬЦО РЕГУЛИРОВОЧНОЕ	1			A=1,85 IN 0730 104 697(2)		
---	0730.100.976		КОЛЬЦО РЕГУЛИРОВОЧНОЕ	1			A=1,80 IN 0730 104 697(2)		
---	0730.101.555		КОЛЬЦО РЕГУЛИРОВОЧНОЕ	1			A=1,75 IN 0730 104 697(2)		

© Все права сохраняются за ZF Friedrichshafen AG 2011, также в случае подачи заявки на предоставление правовой охраны. Мы сохраняем за собой все права, включая права на копирование и распространение. All rights reserved.
Исключительно в информационных целях, без внесения изменений службой технической документации.

Номер материала: 1350.003.037
Изображение: 061.03.80-1
Номер группы материала: 1310.103.801

6 S 1200 BO / KAMAZ PUBLIC JOINT STOCK COMPANY

Поз. №	№ материала	№ материала клиента	Наименование	Количество	Единица массы	№ изм.	Тех. инф.	Рем. к-кт	Альтернативный материал
---	0730.101.309		КОЛЬЦО РЕГУЛИРОВОЧНОЕ	1			A=1,70 IN 0730 104 697(2)		
---	0730.101.556		КОЛЬЦО РЕГУЛИРОВОЧНОЕ	1			A=1,65 IN 0730 104 697(2)		
---	0730.101.310		КОЛЬЦО РЕГУЛИРОВОЧНОЕ	1			A=1,60 IN 0730 104 697(2)		
150	0501.313.044		ПРОКЛАДКА УПЛОТНИТЕЛЬНАЯ	1					
160	1310.301.035		КРЫШКА	1					
170	---		БОЛТ С ГОЛОВКОЙ ШЕСТИГРАННОЙ	5			M8X35		
---	0636.100.628		БОЛТ С ГОЛОВКОЙ ШЕСТИГРАННОЙ	5			M8X35		
---	0630.100.295		ШАЙБА	5		Z00007158415			

© Все права сохраняются за ZF Friedrichshafen AG 2011, также в случае подачи заявки на предоставление правовой охраны. Мы сохраняем за собой все права, включая права на копирование и распространение. All rights reserved.
Исключительно в информационных целях, без внесения изменений службой технической документации.

Изображение

Номер материала: 1350.003.037
Изображение: 061.04.46-1
ВАЛ ВТОРИЧНЫЙ

6 S 1200 BO / KAMAZ PUBLIC JOINT STOCK COMPANY
ВАЛ ВТОРИЧНЫЙ

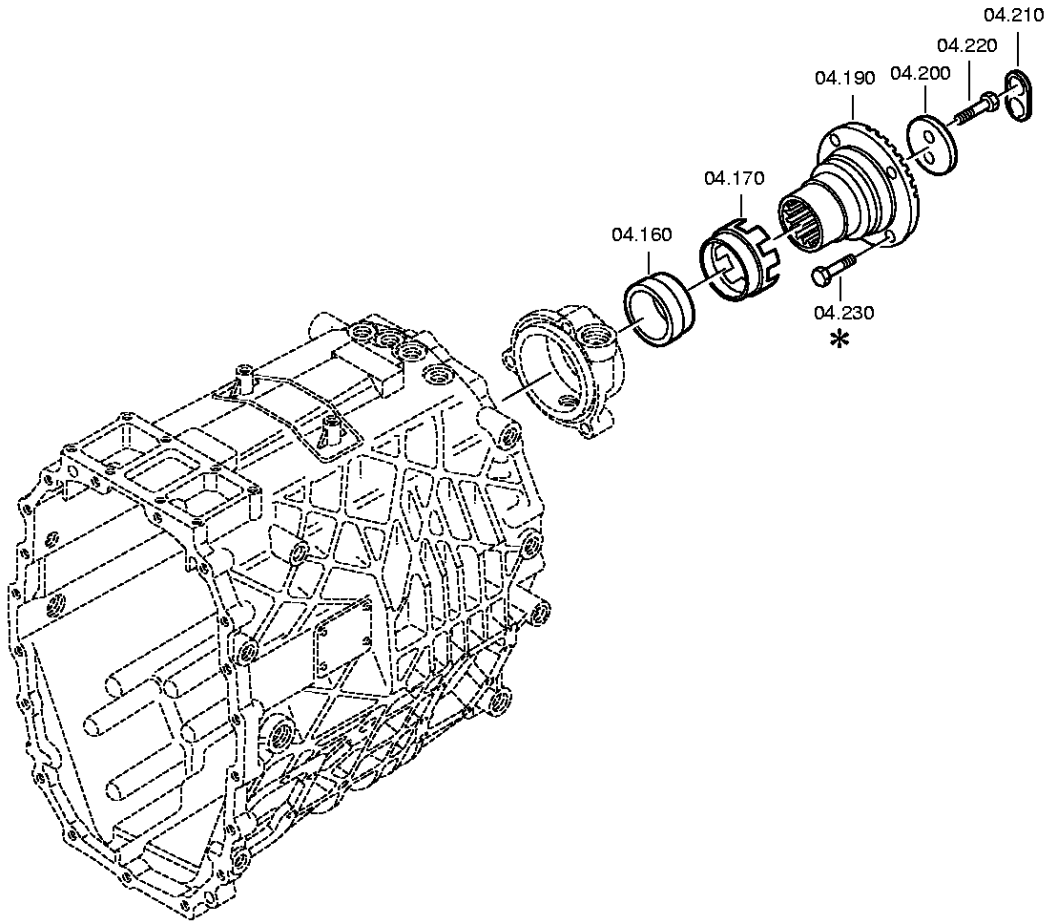

© Все права сохраняются за ZF Friedrichshafen AG 2011, также в случае подачи заявки на предоставление правовой охраны. Мы сохраняем за собой все права, включая права на копирование и распространение. All rights reserved.
Исключительно в информационных целях, без внесения изменений службой технической документации.

Номер материала: 1350.003.037
Изображение: 061.04.02-1
ВАЛ ВТОРИЧНЫЙ

6 S 1200 BO / KAMAZ PUBLIC JOINT STOCK COMPANY
ВАЛ ВТОРИЧНЫЙ

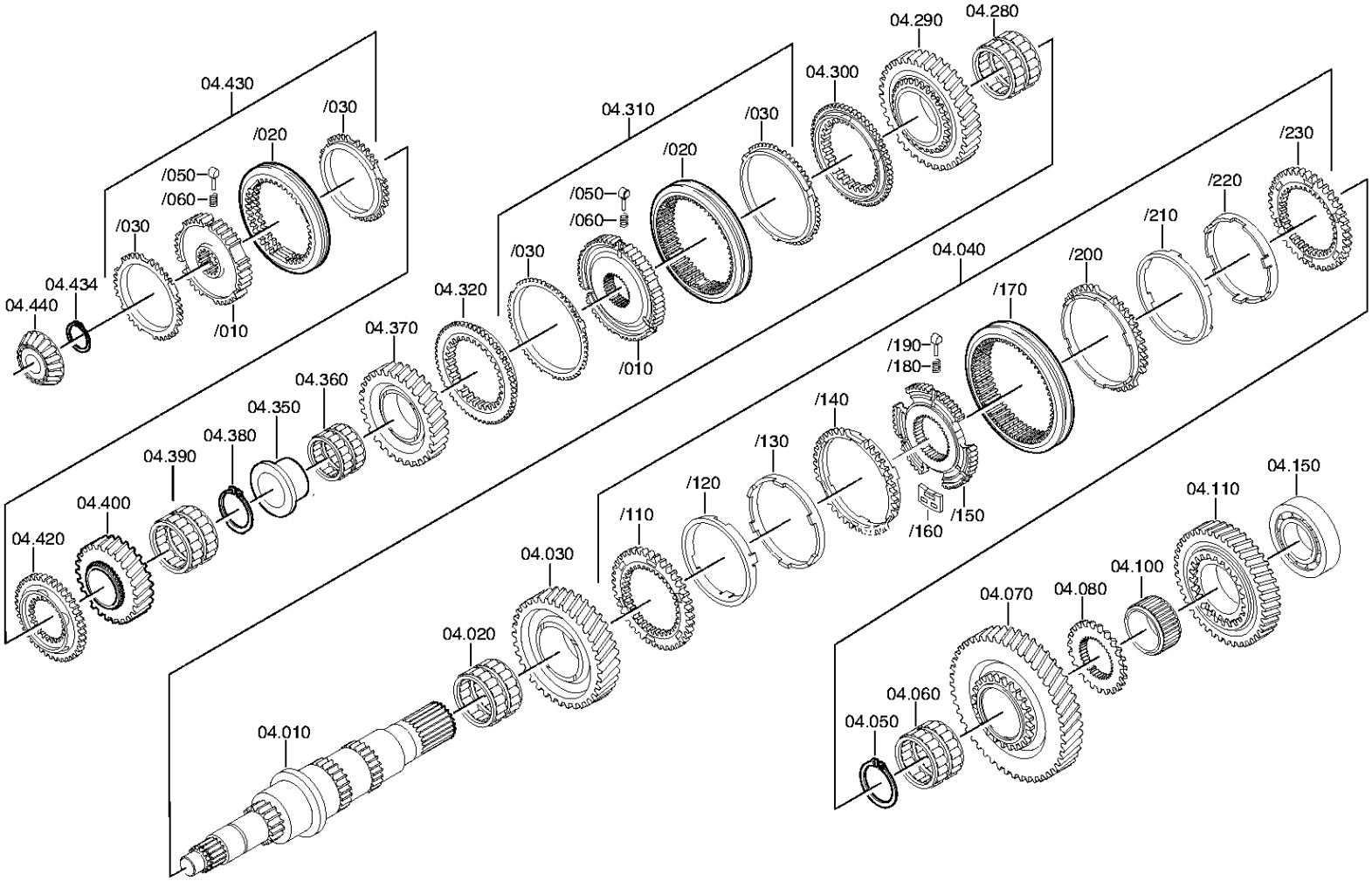

© Все права сохраняются за ZF Friedrichshafen AG 2011, также в случае подачи заявки на предоставление правовой охраны. Мы сохраняем за собой все права, включая права на копирование и распространение. All rights reserved.
Исключительно в информационных целях, без внесения изменений службой технической документации.

Спецификация

Номер материала: 1350.003.037
Изображение: 061.04.46-1
Номер группы материала: 1311.104.453

6 S 1200 BO / KAMAZ PUBLIC JOINT STOCK COMPANY

Поз. №	№ материала	№ материала клиента	Наименование	Количество	Единица массы	№ изм.	Тех. инф.	Рем. к-кт	Альтернативный материал
10	1311.304.248		ВАЛ ВТОРИЧНЫЙ	1					
20	0735.321.106		СЕПАРАТОР ПОДШИПНИКА ИГОЛЬЧАТОГО	1			80,0X88,0X48,0 FA.INA		
30	1310.304.012		КОЛЕСО КОСОЗУБОЕ	1			2G/Z43 IN 1310 304 116(1)		
40	1310.204.026		СИНХРОНИЗАТОР	1		C01005465A10	KPL.1+2G*DK		
/110	1312.304.106		ДИСК СЦЕПЛЕНИЯ ВЕДОМЫЙ	1					
/120	1268.304.424		КОЛЬЦО ВНУТРЕННЕЕ	1					
/130	1268.304.494		КОЛЬЦО ПРОМЕЖУТОЧНОЕ	1			ENTHALT.IN 6002 306 153(0)		
/140	1268.304.525		КОЛЬЦО ВНЕШНЕЕ	1			ENTHALT.IN 1310 304 095(1)		
/150	1310.304.157		КОРПУС СИНХРОНИЗАТОРА	1			1+2G		
/160	1312.304.159		ДЕТАЛЬ СОЕДИНИТЕЛЬНАЯ	3		C01006892A10			
/170	1310.304.175		МУФТА СКОЛЬЗЯЩАЯ	1		C01007317F10			
/180	0732.040.409		ПРУЖИНА НАЖИМНАЯ	3					
/190	1297.304.436		УПОР	3					
/200	1268.304.525		КОЛЬЦО ВНЕШНЕЕ	1			ENTHALT.IN 1310 304 095(1)		
/210	1268.304.494		КОЛЬЦО ПРОМЕЖУТОЧНОЕ	1			ENTHALT.IN 6002 306 153(0)		
/220	1268.304.424		КОЛЬЦО ВНУТРЕННЕЕ	1					
/230	1312.304.106		ДИСК СЦЕПЛЕНИЯ ВЕДОМЫЙ	1					
50	---		КОЛЬЦО СТОПОРНОЕ	1			H= 3,80- 4,00(ABSTUFUNG:0,10MM)		
---	0630.531.087		КОЛЬЦО СТОПОРНОЕ	1			75X4		
---	0630.531.102		КОЛЬЦО СТОПОРНОЕ	1			75X3,9		
---	0630.531.103		КОЛЬЦО СТОПОРНОЕ	1			75X3,8		
60	0735.321.108		СЕПАРАТОР ПОДШИПНИКА ИГОЛЬЧАТОГО	1			75,0X83,0X50,0 FA.INA		
70	1310.304.011		КОЛЕСО КОСОЗУБОЕ	1			1G/Z50 IN 1310 304 114(1)		

© Все права сохраняются за ZF Friedrichshafen AG 2011, также в случае подачи заявки на предоставление правовой охраны. Мы сохраняем за собой все права, включая права на копирование и распространение. All rights reserved.
Исключительно в информационных целях, без внесения изменений службой технической документации.

Номер материала: 1350.003.037
Изображение: 061.04.46-1
Номер группы материала: 1311.104.453

6 S 1200 BO / KAMAZ PUBLIC JOINT STOCK COMPANY

Поз. №	№ материала	№ материала клиента	Наименование	Количество	Единица массы	№ изм.	Тех. инф.	Рем. к-кт	Альтернативный материал
80	1311.304.250		КОРПУС МУФТЫ СИНХРОНИЗАТОРА	1			ENTHALT.IN 1311 304 070(2)		
100	0735.298.255		ПОДШИПНИК ИГОЛЬЧАТЫЙ	1		C01004227A10	70,0X86,0X42,5 FA.INA KPL		
110	1310.304.200		КОЛЕСО КОСОЗУБОЕ	1		C01000656A10	RG		
150	0735.370.730		ПОДШИПНИК РОЛИКОВЫЙ КОНИЧЕСКИЙ	1			60,0X120,0X29,7 FA.TIMKEN		
160	1311.304.055		ВТУЛКА	1			ENTHALT.IN 1311 304 165(2)		
170	1311.304.056		ДИСК СЧЕТНЫЙ	1					
190	1310.304.134		ФЛАНЕЦ ВАЛА ОТБОРА МОЩНОСТИ	1			ENTHALT.IN 1310 304 009(1)		
200	1250.304.218		ШАЙБА	1			ENTHALT.IN 1240 304 427(2)		
210	1250.304.353		ШАЙБА СТОПОРНАЯ	1			ENTHALT.IN 1313 304 043(2)		
220	0636.016.407		БОЛТ С ГОЛОВКОЙ ШЕСТИГРАННОЙ	2		Z00009111110	M12X50		
230	---		БОЛТ С ГОЛОВКОЙ ШЕСТИГРАННОЙ	4			SCHUTZHUELSE M14X1,5X50		
---	0636.021.059		БОЛТ С ГОЛОВКОЙ ШЕСТИГРАННОЙ	4			M14X1,5X50		
280	0735.321.106		СЕПАРАТОР ПОДШИПНИКА ИГОЛЬЧАТОГО	1			80,0X88,0X48,0 FA.INA		
290	1310.304.085		КОЛЕСО КОСОЗУБОЕ	1			3G/Z35 IN 1310 304 084(1)		
300	1312.304.027		КОРПУС МУФТЫ СИНХРОНИЗАТОРА	1			ENTHALT.IN 1310 304 107(1)		
310	1310.204.011		СИНХРОНИЗАТОР	1			KPL.3+4G*KW*D=150		
/10	1310.304.080		КОРПУС СИНХРОНИЗАТОРА	1			ENTHALT.IN 1310 304 102(1)		
/20	1310.304.202		МУФТА СКОЛЬЗЯЩАЯ	1		C01005377A10			
/30	1297.304.484		КОЛЬЦО БЛОКИРУЮЩЕЕ СИНХРОНИЗАТОРА ДЕЛИТ.	2		C01003969B10			
/50	1297.304.436		УПОР	3					

© Все права сохраняются за ZF Friedrichshafen AG 2011, также в случае подачи заявки на предоставление правовой охраны. Мы сохраняем за собой все права, включая права на копирование и распространение. All rights reserved.
Исключительно в информационных целях, без внесения изменений службой технической документации.

Номер материала: 1350.003.037
Изображение: 061.04.46-1
Номер группы материала: 1311.104.453

6 S 1200 BO / KAMAZ PUBLIC JOINT STOCK COMPANY

Поз. №	№ материала	№ материала клиента	Наименование	Количество	Единица массы	№ изм.	Тех. инф.	Рем. к-кт	Альтернативный материал
/60	0732.040.409		ПРУЖИНА НАЖИМНАЯ	3		C01007317F10			
320	1312.304.027		КОРПУС МУФТЫ СИНХРОНИЗАТОРА	1			ENTHALT.IN 1310 304 107(1)		
350	1311.304.124		FLANGE BUSH	1					
360	0735.320.493		СЕПАРАТОР ПОДШИПНИКА ИГОЛЬЧАТОГО	1			70,0X78,0X37,0 FA.INA		
370	1310.304.088		КОЛЕСО КОСОЗУБОЕ	1			4G/Z29 IN 1310 304 087(1)		
380	---		КОЛЬЦО СТОПОРНОЕ	1		C01005615C10	H= 2,00- 2,30(ABSTUFUNG:0,10MM)		
---	0730.501.727		КОЛЬЦО СТОПОРНОЕ	1			A=2,30		
---	0730.501.726		КОЛЬЦО СТОПОРНОЕ	1			A=2,20		
---	0730.501.725		КОЛЬЦО СТОПОРНОЕ	1			A=2,10		
---	0730.501.724		КОЛЬЦО СТОПОРНОЕ	1			A=2,00		
390	0735.321.678		СЕПАРАТОР ПОДШИПНИКА ИГОЛЬЧАТОГО	1			52,0X60,0X23,0 FA.INA		
400	1310.304.091		КОЛЕСО КОСОЗУБОЕ	1			6G/Z23 IN 1310 304 090(1)		
420	1311.304.009		КОРПУС МУФТЫ СИНХРОНИЗАТОРА	1					
430	1311.204.022		СИНХРОНИЗАТОР	1			KPL.5+6G		
/10	1311.304.226		КОРПУС СИНХРОНИЗАТОРА	1					
/20	1304.304.664		МУФТА СКОЛЬЗЯЩАЯ	1		C01001280A10	ZF-BK119		
/30	1311.304.255		КОЛЬЦО БЛОКИРУЮЩЕЕ СИНХРОНИЗАТОРА ДЕЛИТ.	2		C01003969B10	ZF BK119		
/50	1297.304.436		УПОР	3					
/60	0732.040.409		ПРУЖИНА НАЖИМНАЯ	3		C01007317F10			
434	---		КОЛЬЦО СТОПОРНОЕ	1			H= 2,30- 2,50(ABSTUFUNG:0,10MM)		
---	0630.531.061		КОЛЬЦО СТОПОРНОЕ	1			48X2,5		
---	0630.501.126		КОЛЬЦО СТОПОРНОЕ	1			48X2,4		
---	0630.501.127		КОЛЬЦО СТОПОРНОЕ	1			48X2,3		

© Все права сохраняются за ZF Friedrichshafen AG 2011, также в случае подачи заявки на предоставление правовой охраны. Мы сохраняем за собой все права, включая права на копирование и распространение. All rights reserved.
Исключительно в информационных целях, без внесения изменений службой технической документации.

Номер материала: 1350.003.037
Изображение: 061.04.46-1
Номер группы материала: 1311.104.453

6 S 1200 BO / KAMAZ PUBLIC JOINT STOCK COMPANY

Поз. №	№ материала	№ материала клиента	Наименование	Количество	Единица массы	№ изм.	Тех. инф.	Рем. к-кт	Альтернативный материал
440	0750.117.562		ПОДШИПНИК РОЛИКОВЫЙ КОНИЧЕСКИЙ	1			28,0X32,0		

© Все права сохраняются за ZF Friedrichshafen AG 2011, также в случае подачи заявки на предоставление правовой охраны. Мы сохраняем за собой все права, включая права на копирование и распространение. All rights reserved.
Исключительно в информационных целях, без внесения изменений службой технической документации.

Номер материала: 1350.003.037
Изображение: 061.06.02-1
СИСТЕМА ПЕРЕКЛЮЧЕНИЯ ПЕРЕДАЧ

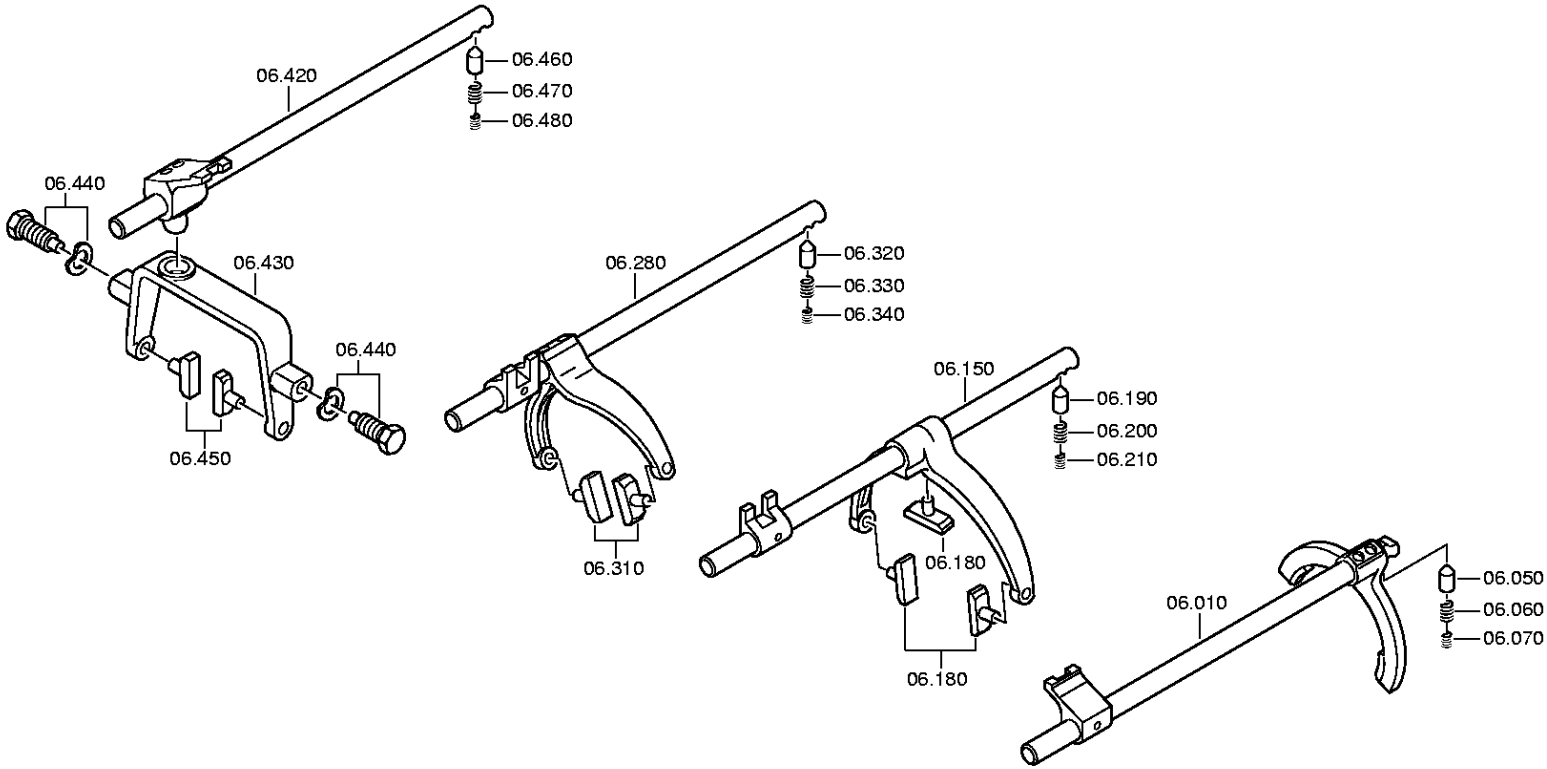

© Все права сохраняются за ZF Friedrichshafen AG 2011, также в случае подачи заявки на предоставление правовой охраны. Мы сохраняем за собой все права, включая права на копирование и распространение. All rights reserved.
Исключительно в информационных целях, без внесения изменений службой технической документации.

Номер материала: 1350.003.037
Изображение: 061.06.55-1
СИСТЕМА ПЕРЕКЛЮЧЕНИЯ ПЕРЕДАЧ

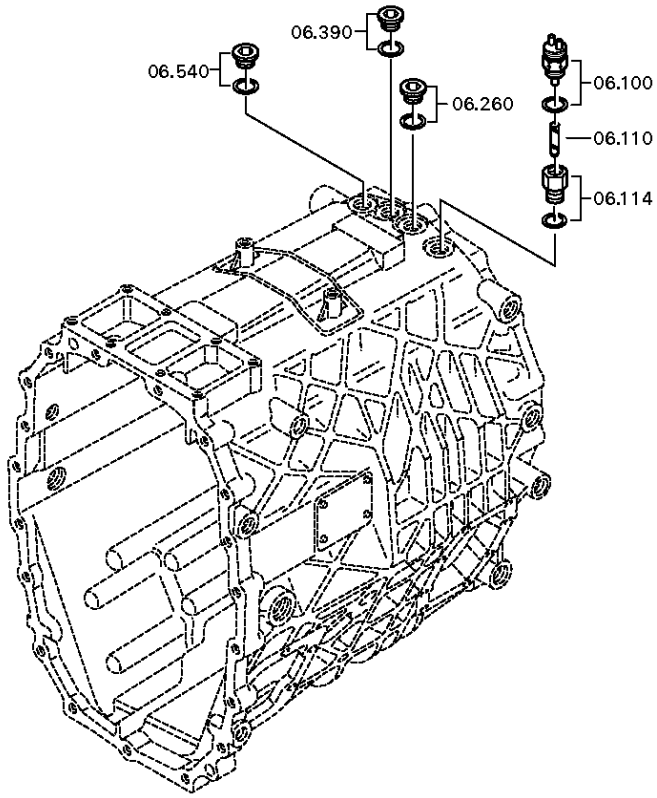

© Все права сохраняются за ZF Friedrichshafen AG 2011, также в случае подачи заявки на предоставление правовой охраны. Мы сохраняем за собой все права, включая права на копирование и распространение. All rights reserved.
Исключительно в информационных целях, без внесения изменений службой технической документации.

Спецификация

Номер материала: 1350.003.037
Изображение: 061.06.02-1
Номер группы материала: 1310.106.026

6 S 1200 BO / KAMAZ PUBLIC JOINT STOCK COMPANY

Поз. №	№ материала	№ материала клиента	Наименование	Количество	Единица массы	№ изм.	Тех. инф.	Рем. к-кт	Альтернативный материал
10	1310.206.050		ШТОК ВИЛКИ ПЕРЕКЛЮЧЕНИЯ ПЕРЕДАЧ	1			KPL.RG *WII		
50	1238.306.196		ШТИФТ СТОПОРНЫЙ	1			ENTHALT.IN 1238 306 281(2)		
60	1204.306.028		ПРУЖИНА НАЖИМНАЯ	1					
70	1204.306.027		ПРУЖИНА НАЖИМНАЯ	1					
100	---		ПЕРЕКЛЮЧАТЕЛЬ	1			OEFF*45N.M*DICHTRING		
---	0501.219.856		ПЕРЕКЛЮЧАТЕЛЬ	1			OEFFNER DIN BAJONETT		
---	---		ШАЙБА УПЛОТНИТЕЛЬНАЯ	1			H= 2,20- 3,60(ABSTUFUNG:0,20MM)		
---	0730.150.606		ШАЙБА УПЛОТНИТЕЛЬНАЯ	1			A=3,60		
---	0730.150.641		ШАЙБА УПЛОТНИТЕЛЬНАЯ	1			A=3,40 IN 0730 150 439(2)		
---	0730.150.640		ШАЙБА УПЛОТНИТЕЛЬНАЯ	1			A=3,20 IN 0730 150 439(2)		
---	0730.150.400		ШАЙБА УПЛОТНИТЕЛЬНАЯ	1			A=3,00 IN 0730 150 439(2)		
---	0730.150.399		ШАЙБА УПЛОТНИТЕЛЬНАЯ	1			A=2,80 IN 0730 150 439(2)		
---	0730.150.398		ШАЙБА УПЛОТНИТЕЛЬНАЯ	1			A=2,60 IN 0730 150 439(2)		
---	0730.150.397		ШАЙБА УПЛОТНИТЕЛЬНАЯ	1			A=2,40 IN 0730 150 439(2)		
---	0730.150.301		ШАЙБА УПЛОТНИТЕЛЬНАЯ	1			A=2,20 IN 0730 150 439(2)		
110	0731.208.134		ШТИФТ	1			ENTHALT.IN 0731 208 103(2)		
114	---		АДАПТЕР	1			RG-ANZ*NG-ANZ M18X1,5		
---	1315.306.121		АДАПТЕР	1		Z00010002410			
---	0634.801.062		ШАЙБА УПЛОТНИТЕЛЬНАЯ	1			18X24		
150	1310.206.031		ШТОК ВИЛКИ ПЕРЕКЛЮЧЕНИЯ ПЕРЕДАЧ	1			KPL.1+2G*WII		
180	1290.306.066		СУХАРЬ	3					
190	1238.306.196		ШТИФТ СТОПОРНЫЙ	1			ENTHALT.IN 1238 306 281(2)		

© Все права сохраняются за ZF Friedrichshafen AG 2011, также в случае подачи заявки на предоставление правовой охраны. Мы сохраняем за собой все права, включая права на копирование и распространение. All rights reserved.
Исключительно в информационных целях, без внесения изменений службой технической документации.

Номер материала: 1350.003.037
Изображение: 061.06.02-1
Номер группы материала: 1310.106.026

6 S 1200 BO / KAMAZ PUBLIC JOINT STOCK COMPANY

Поз. №	№ материала	№ материала клиента	Наименование	Количество	Единица массы	№ изм.	Тех. инф.	Рем. к-кт	Альтернативный материал
200	1204.306.028		ПРУЖИНА НАЖИМНАЯ	1					
210	1204.306.027		ПРУЖИНА НАЖИМНАЯ	1					
260	---		ВИНТ ЗАПОРНЫЙ	1		Z00010111513	35N.M*DICHTRING M18X1,5		
---	0636.100.791		SCREW PLUG	1		Z00010111521	M18X1,5		
---	0634.801.062		ШАЙБА УПЛОТНИТЕЛЬНАЯ	1		Z00010111521	18X24		
280	1310.206.048		ШТОК ВИЛКИ ПЕРЕКЛЮЧЕНИЯ ПЕРЕДАЧ	1			KPL.3+4G*WII		
310	1290.306.066		СУХАРЬ	2					
320	1238.306.196		ШТИФТ СТОПОРНЫЙ	1			ENTHALT.IN 1238 306 281(2)		
330	1204.306.028		ПРУЖИНА НАЖИМНАЯ	1					
340	1204.306.027		ПРУЖИНА НАЖИМНАЯ	1					
390	---		ВИНТ ЗАПОРНЫЙ	1		Z00010111513	35N.M*DICHTRING M18X1,5		
---	0636.100.791		SCREW PLUG	1		Z00010111521	M18X1,5		
---	0634.801.062		ШАЙБА УПЛОТНИТЕЛЬНАЯ	1		Z00010111521	18X24		
420	1310.206.008		ШТОК ВИЛКИ ПЕРЕКЛЮЧЕНИЯ ПЕРЕДАЧ	1			KPL.5+6G		
430	1310.306.010		GEARSHIFT CLAMP	1			ENTHALT.IN 1311 306 056(1)		
440	---		БОЛТ ШАРНИРНЫЙ	2			M18X1,5 SK6		
---	1346.306.091		БОЛТ ШАРНИРНЫЙ	2		Z00011059410			
---	---		ШАЙБА ПРУЖИННАЯ	2					
---	0730.301.379		ШАЙБА ПРУЖИННАЯ	2			19X28 19X28		
---	0730.302.932		SPRING WASHER	2			CRVI-FREE*ISO12683 19X28		
450	1290.306.066		СУХАРЬ	2					
460	1238.306.196		ШТИФТ СТОПОРНЫЙ	1			ENTHALT.IN 1238 306 281(2)		
470	1204.306.028		ПРУЖИНА НАЖИМНАЯ	1					
480	1204.306.027		ПРУЖИНА НАЖИМНАЯ	1					
540	---		ВИНТ ЗАПОРНЫЙ	1		Z00010111513	35N.M*DICHTRING M18X1,5		
---	0636.100.791		SCREW PLUG	1		Z00010111521	M18X1,5		
---	0634.801.062		ШАЙБА УПЛОТНИТЕЛЬНАЯ	1		Z00010111521	18X24		

© Все права сохраняются за ZF Friedrichshafen AG 2011, также в случае подачи заявки на предоставление правовой охраны. Мы сохраняем за собой все права, включая права на копирование и распространение. All rights reserved.
Исключительно в информационных целях, без внесения изменений службой технической документации.

Номер материала: 1350.003.037
Изображение: 061.07.80-1
КОРПУС МЕХАНИЗМА ПЕРЕКЛЮЧЕНИЯ ПЕРЕДАЧ

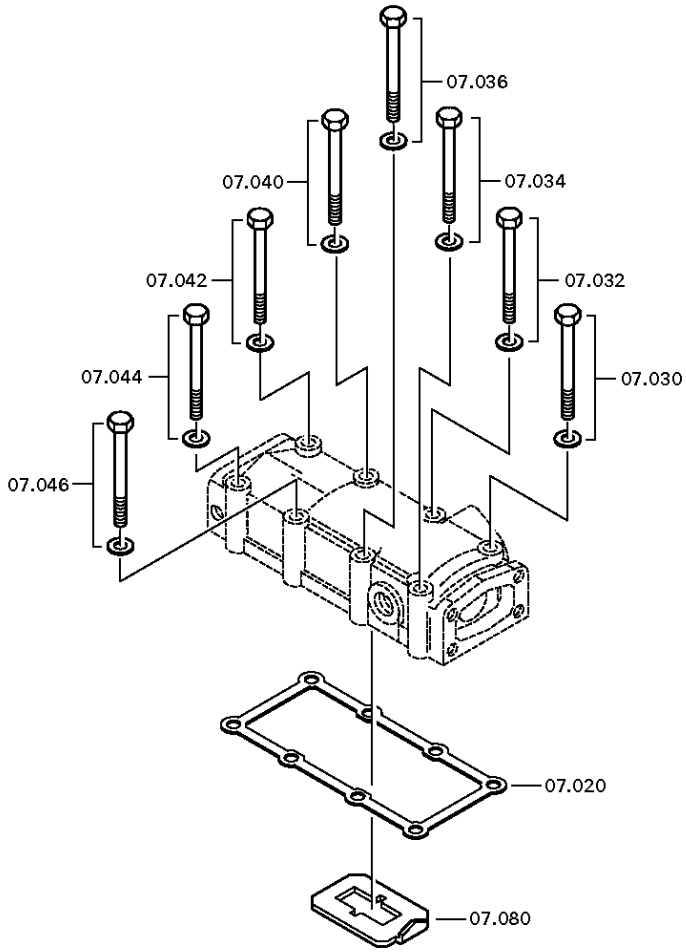

© Все права сохраняются за ZF Friedrichshafen AG 2011, также в случае подачи заявки на предоставление правовой охраны. Мы сохраняем за собой все права, включая права на копирование и распространение. All rights reserved.
Исключительно в информационных целях, без внесения изменений службой технической документации.

Номер материала: 1350.003.037
Изображение: 061.07.04-1
КОРПУС МЕХАНИЗМА ПЕРЕКЛЮЧЕНИЯ ПЕРЕДАЧ

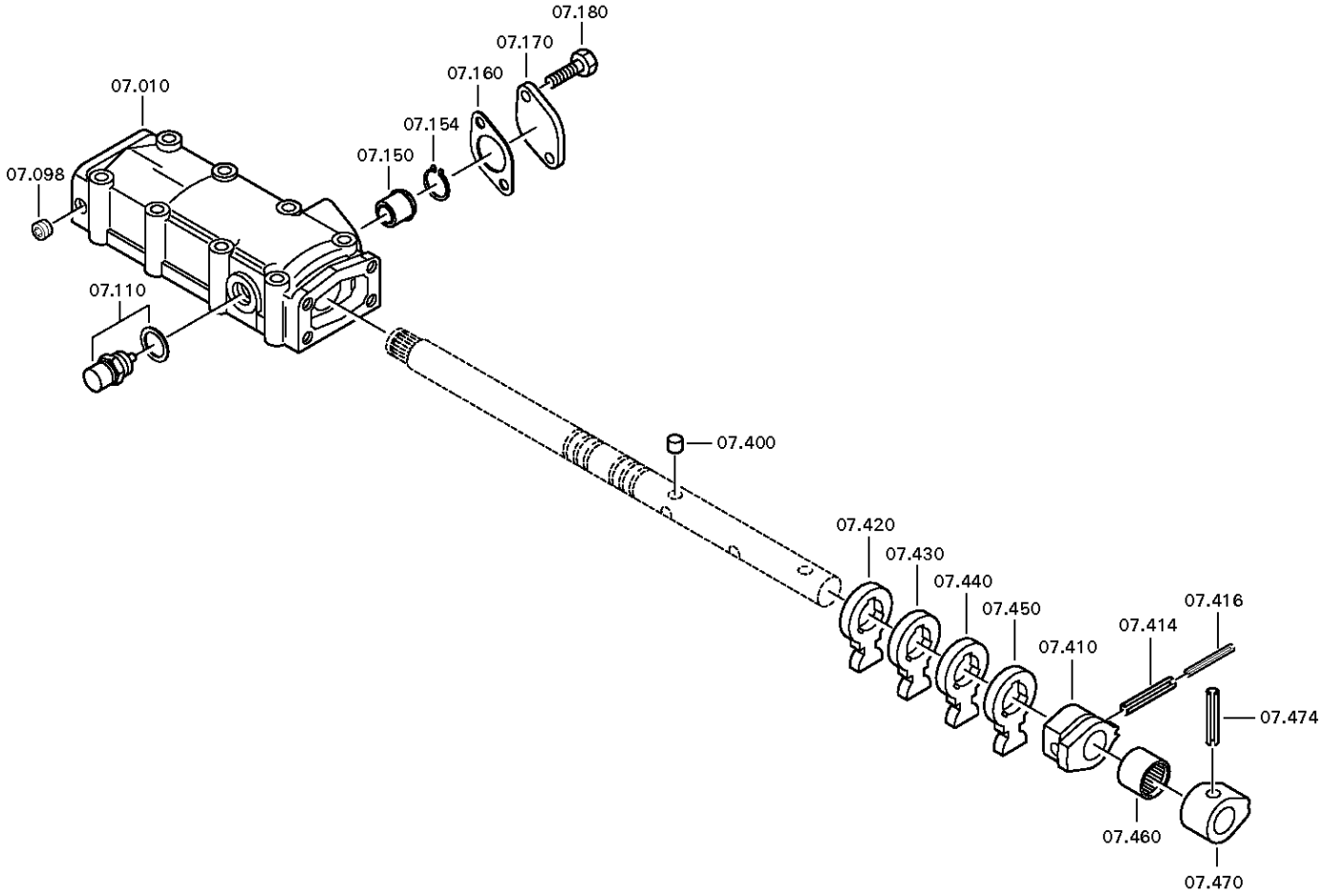

© Все права сохраняются за ZF Friedrichshafen AG 2011, также в случае подачи заявки на предоставление правовой охраны. Мы сохраняем за собой все права, включая права на копирование и распространение. All rights reserved.
Исключительно в информационных целях, без внесения изменений службой технической документации.

Номер материала: 1350.003.037
Изображение: 061.07.44-1
КОРПУС МЕХАНИЗМА ПЕРЕКЛЮЧЕНИЯ ПЕРЕДАЧ

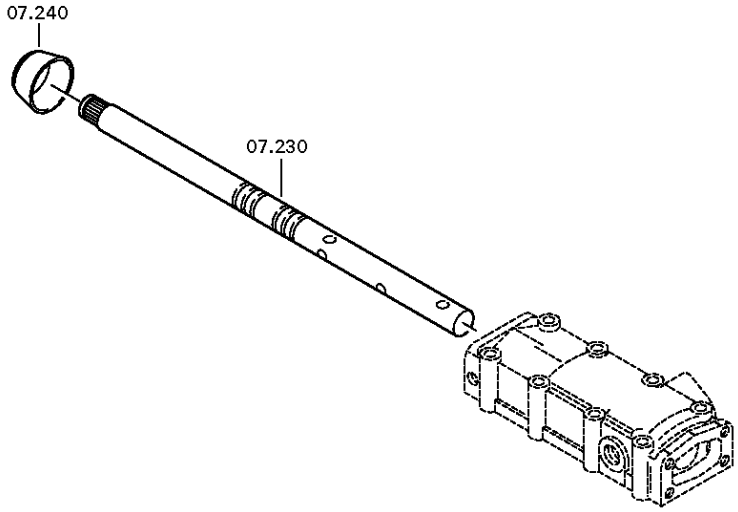

© Все права сохраняются за ZF Friedrichshafen AG 2011, также в случае подачи заявки на предоставление правовой охраны. Мы сохраняем за собой все права, включая права на копирование и распространение. All rights reserved.
Исключительно в информационных целях, без внесения изменений службой технической документации.

Спецификация

Номер материала: 1350.003.037
Изображение: 061.07.80-1
Номер группы материала: 1311.107.803

6 S 1200 BO / KAMAZ PUBLIC JOINT STOCK COMPANY

Поз. №	№ материала	№ материала клиента	Наименование	Количество	Единица массы	№ изм.	Тех. инф.	Рем. к-кт	Альтернативный материал
10	1311.307.063		КОРПУС МЕХАНИЗМА ПЕРЕКЛЮЧЕНИЯ ПЕРЕДАЧ	1					
20	1311.307.002		ПРОКЛАДКА УПЛОТНИТЕЛЬНАЯ	1					
30	---		БОЛТ С ГОЛОВКОЙ ШЕСТИГРАННОЙ	1		Z00007068911	M8X70		
---	0636.100.520		БОЛТ С ГОЛОВКОЙ ШЕСТИГРАННОЙ	1		Z00007068910	M8X70		
---	0630.100.295		ШАЙБА	1					
32	---		БОЛТ С ГОЛОВКОЙ ШЕСТИГРАННОЙ	1		Z00007068911	M8X70		
---	0636.100.520		БОЛТ С ГОЛОВКОЙ ШЕСТИГРАННОЙ	1		Z00007068910	M8X70		
---	0630.100.295		ШАЙБА	1					
34	---		БОЛТ С ГОЛОВКОЙ ШЕСТИГРАННОЙ	1		Z00007068911	M8X70		
---	0636.100.520		БОЛТ С ГОЛОВКОЙ ШЕСТИГРАННОЙ	1		Z00007068910	M8X70		
---	0630.100.295		ШАЙБА	1					
36	---		БОЛТ С ГОЛОВКОЙ ШЕСТИГРАННОЙ	1		Z00007068911	M8X70		
---	0636.100.520		БОЛТ С ГОЛОВКОЙ ШЕСТИГРАННОЙ	1		Z00007068910	M8X70		
---	0630.100.295		ШАЙБА	1					
40	---		БОЛТ С ГОЛОВКОЙ ШЕСТИГРАННОЙ	1		Z00007068911	M8X70		
---	0636.100.520		БОЛТ С ГОЛОВКОЙ ШЕСТИГРАННОЙ	1		Z00007068910	M8X70		
---	0630.100.295		ШАЙБА	1					
42	---		БОЛТ С ГОЛОВКОЙ ШЕСТИГРАННОЙ	1		Z00007068911	M8X70		
---	0636.100.520		БОЛТ С ГОЛОВКОЙ ШЕСТИГРАННОЙ	1		Z00007068910	M8X70		
---	0630.100.295		ШАЙБА	1					

© Все права сохраняются за ZF Friedrichshafen AG 2011, также в случае подачи заявки на предоставление правовой охраны. Мы сохраняем за собой все права, включая права на копирование и распространение. All rights reserved.
Исключительно в информационных целях, без внесения изменений службой технической документации.

Номер материала: 1350.003.037
Изображение: 061.07.80-1
Номер группы материала: 1311.107.803

6 S 1200 BO / KAMAZ PUBLIC JOINT STOCK COMPANY

Поз. №	№ материала	№ материала клиента	Наименование	Количество	Единица массы	№ изм.	Тех. инф.	Рем. к-кт	Альтернативный материал
44	---		БОЛТ С ГОЛОВКОЙ ШЕСТИГРАННОЙ	1		Z00007068911	M8X70		
---	0636.100.520		БОЛТ С ГОЛОВКОЙ ШЕСТИГРАННОЙ	1		Z00007068910	M8X70		
---	0630.100.295		ШАЙБА	1					
46	---		БОЛТ С ГОЛОВКОЙ ШЕСТИГРАННОЙ	1		Z00007068911	M8X70		
---	0636.100.520		БОЛТ С ГОЛОВКОЙ ШЕСТИГРАННОЙ	1		Z00007068910	M8X70		
---	0630.100.295		ШАЙБА	1					
80	1311.307.013		ПРЕДОХРАНИТЕЛЬ ОДНОВРЕМЕННОГО ВКЛ. ПЕРЕД	1					
98	0636.301.076		SCREW PLUG	1		Z00010158012	M10X1		
110	---		УПОР СТОПОРНЫЙ	1			240N*50N.M*90GRAD		
---	1324.207.018		УПОР СТОПОРНЫЙ	1			240 N		
---	0634.100.176		ШАЙБА УПЛОТНИТЕЛЬНАЯ	1		Z00008473410	16X22		
150	0501.314.501		БОЛТ СТОПОРНЫЙ	1		C01009915E10			
154	---		КОЛЬЦО СТОПОРНОЕ	1			H= 1,35- 1,75(ABSTUFUNG:0,10MM)		
---	0630.501.367		КОЛЬЦО СТОПОРНОЕ	1			20X1,75		
---	0630.501.368		КОЛЬЦО СТОПОРНОЕ	1			20X1,65		
---	0630.501.369		КОЛЬЦО СТОПОРНОЕ	1			20X1,55		
---	0630.501.376		КОЛЬЦО СТОПОРНОЕ	1			20X1,45		
---	0630.501.377		КОЛЬЦО СТОПОРНОЕ	1			20X1,35		
160	1311.307.052		ПРОКЛАДКА УПЛОТНИТЕЛЬНАЯ	1					
170	1311.307.074		КРЫШКА	1					
180	0636.100.612		БОЛТ С ГОЛОВКОЙ ШЕСТИГРАННОЙ	2		Z00007073014	M6X18		
230	1311.307.019		ВАЛ УПРАВЛЕНИЯ ПЕРЕКЛЮЧЕНИЕМ ПЕРЕДАЧ	1			ENTHALT.IN 1311 307 018(1)		
240	1324.307.268		КОЛПАК ЗАЩИТНЫЙ	1		Z00009174312			

© Все права сохраняются за ZF Friedrichshafen AG 2011, также в случае подачи заявки на предоставление правовой охраны. Мы сохраняем за собой все права, включая права на копирование и распространение. All rights reserved.
Исключительно в информационных целях, без внесения изменений службой технической документации.

Спецификация

Номер материала: 1350.003.037
Изображение: 061.07.80-1
Номер группы материала: 1311.107.803

6 S 1200 BO / KAMAZ PUBLIC JOINT STOCK COMPANY

Поз. №	№ материала	№ материала клиента	Наименование	Количество	Единица массы	№ изм.	Тех. инф.	Рем. к-кт	Альтернативный материал
400	0635.470.076		РОЛИК ЦИЛИНДРИЧЕСКИЙ	3			8X8		
410	1311.307.014		ДЕТАЛЬ СТОПОРНАЯ	1					
414	0631.329.073		ШТИФТ РАЗРЕЗНОЙ	1			6X45		
416	0631.329.145		ШТИФТ РАЗРЕЗНОЙ	1			3,5X40		
420	1311.307.005		ПОВОДОК	1					
430	1311.307.005		ПОВОДОК	1					
440	1311.307.005		ПОВОДОК	1					
450	1311.307.005		ПОВОДОК	1					
460	0635.303.053		ИГОЛЬЧАТЫЙ ПОДШИПНИК БЕЗ ВНУТР. КОЛЬЦА	1			25X32X20		
470	1310.307.004		ДЕТАЛЬ СТОПОРНАЯ	1					
474	0631.329.071		ШТИФТ РАЗРЕЗНОЙ	1			6X36		

© Все права сохраняются за ZF Friedrichshafen AG 2011, также в случае подачи заявки на предоставление правовой охраны. Мы сохраняем за собой все права, включая права на копирование и распространение. All rights reserved.
Исключительно в информационных целях, без внесения изменений службой технической документации.

Номер материала: 1350.003.037
Изображение: 061.08.02-1
МЕХАНИЗМ ПЕРЕКЛЮЧЕНИЯ ПЕРЕДАЧ

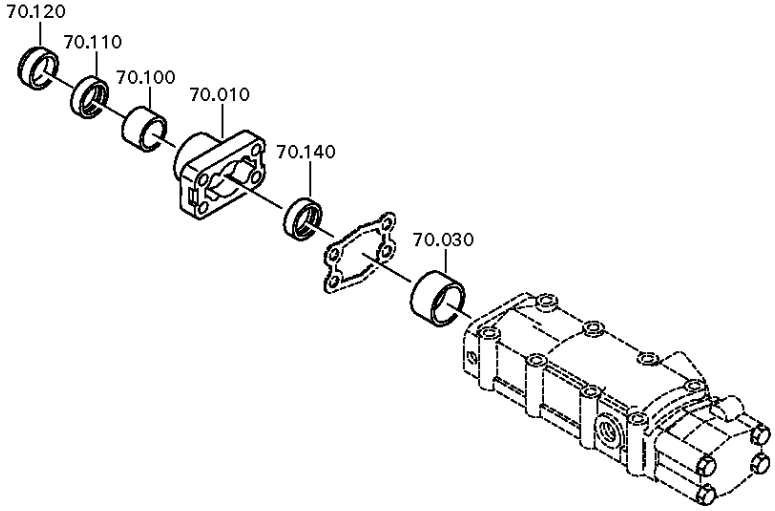

© Все права сохраняются за ZF Friedrichshafen AG 2011, также в случае подачи заявки на предоставление правовой охраны. Мы сохраняем за собой все права, включая права на копирование и распространение. All rights reserved.
Исключительно в информационных целях, без внесения изменений службой технической документации.

Номер материала: 1350.003.037
Изображение: 061.08.09-1
МЕХАНИЗМ ПЕРЕКЛЮЧЕНИЯ ПЕРЕДАЧ

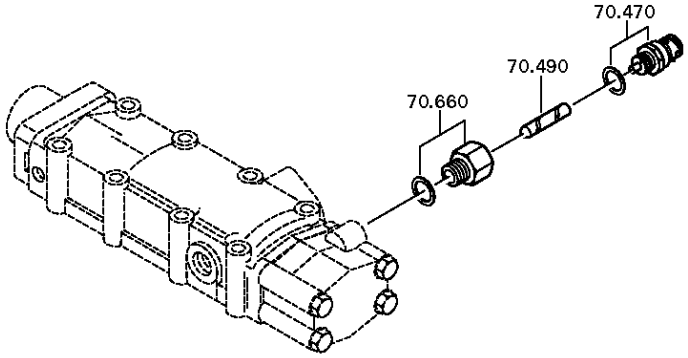

© Все права сохраняются за ZF Friedrichshafen AG 2011, также в случае подачи заявки на предоставление правовой охраны. Мы сохраняем за собой все права, включая права на копирование и распространение. All rights reserved.
Исключительно в информационных целях, без внесения изменений службой технической документации.

Номер материала: 1350.003.037
Изображение: 061.08.16-1
МЕХАНИЗМ ПЕРЕКЛЮЧЕНИЯ ПЕРЕДАЧ

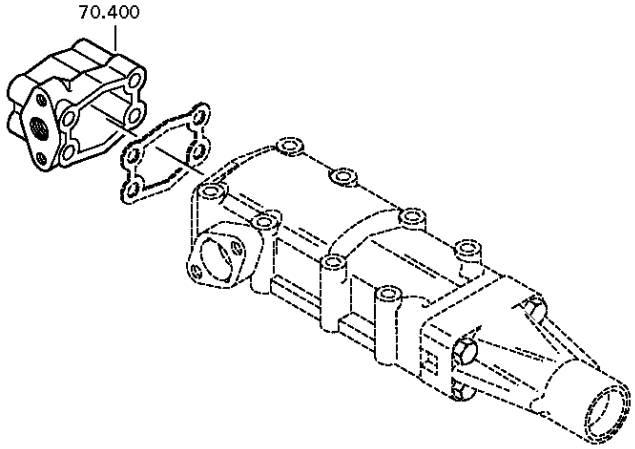

© Все права сохраняются за ZF Friedrichshafen AG 2011, также в случае подачи заявки на предоставление правовой охраны. Мы сохраняем за собой все права, включая права на копирование и распространение. All rights reserved.
Исключительно в информационных целях, без внесения изменений службой технической документации.

Номер материала: 1350.003.037
Изображение: 061.08.81-1
МЕХАНИЗМ ПЕРЕКЛЮЧЕНИЯ ПЕРЕДАЧ

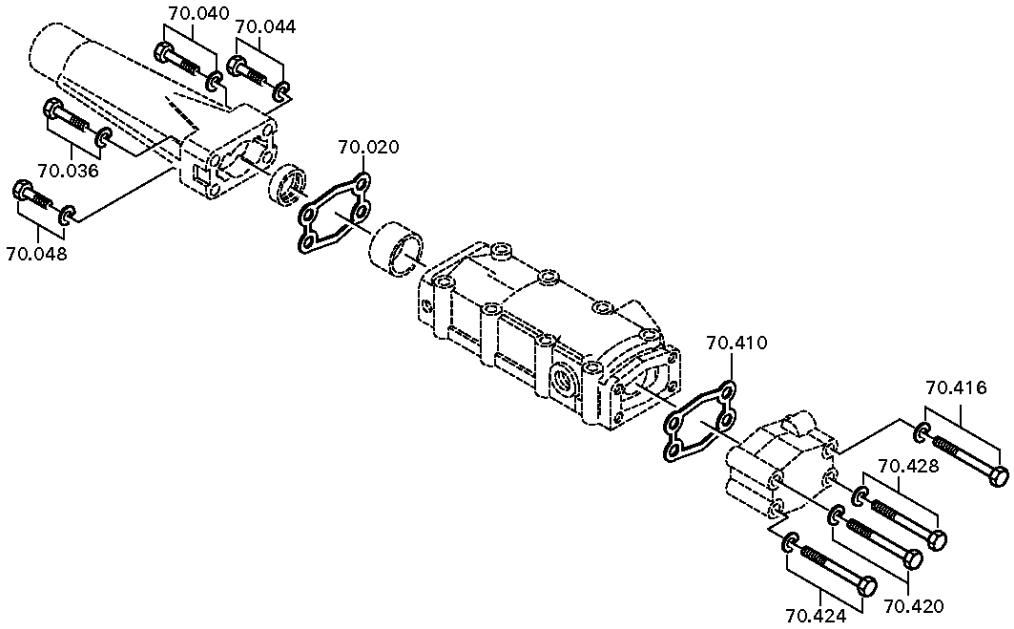

© Все права сохраняются за ZF Friedrichshafen AG 2011, также в случае подачи заявки на предоставление правовой охраны. Мы сохраняем за собой все права, включая права на копирование и распространение. All rights reserved.
Исключительно в информационных целях, без внесения изменений службой технической документации.

Спецификация

Номер материала: 1350.003.037
Изображение: 061.08.02-1
Номер группы материала: 1311.170.004

6 S 1200 BO / KAMAZ PUBLIC JOINT STOCK COMPANY

Поз. №	№ материала	№ материала клиента	Наименование	Количество	Единица массы	№ изм.	Тех. инф.	Рем. к-кт	Альтернативный материал
10	1304.307.425		КРЫШКА МЕХАНИЗМА ПЕРЕКЛЮЧЕНИЯ ПЕРЕДАЧ	1					
20	1304.307.177		ПРОКЛАДКА УПЛОТНИТЕЛЬНАЯ	1			ENTHALT.IN 1304 307 149(3)		
30	0730.301.264		ВТУЛКА	1		Z00009926710	A=14,80 14,80		
36	---		БОЛТ С ГОЛОВКОЙ ШЕСТИГРАННОЙ	1		Z00007891319	M8X30		
---	0636.100.797		БОЛТ С ГОЛОВКОЙ ШЕСТИГРАННОЙ	1		Z00007891310	M8X30		
---	0630.100.295		ШАЙБА	1		Z00007158414			
40	---		БОЛТ С ГОЛОВКОЙ ШЕСТИГРАННОЙ	1		Z00007891319	M8X30		
---	0636.100.797		БОЛТ С ГОЛОВКОЙ ШЕСТИГРАННОЙ	1		Z00007891310	M8X30		
---	0630.100.295		ШАЙБА	1		Z00007158414			
44	---		БОЛТ С ГОЛОВКОЙ ШЕСТИГРАННОЙ	1		Z00007891319	M8X30		
---	0636.100.797		БОЛТ С ГОЛОВКОЙ ШЕСТИГРАННОЙ	1		Z00007891310	M8X30		
---	0630.100.295		ШАЙБА	1		Z00007158414			
48	---		БОЛТ С ГОЛОВКОЙ ШЕСТИГРАННОЙ	1		Z00007891319	M8X30		
---	0636.100.797		БОЛТ С ГОЛОВКОЙ ШЕСТИГРАННОЙ	1		Z00007891310	M8X30		
---	0630.100.295		ШАЙБА	1		Z00007158414			
100	0730.260.330		ВТУЛКА ПОДШИПНИКА	1			A=20,00 IN 0730 260 546(2)		
110	0634.300.302		САЛЬНИК	1			25X35X7		
120	0634.307.367		КОЛЬЦО МАСЛОСЪЕМНОЕ	1					
140	---		САЛЬНИК	1			25X32X5		
---	0634.300.020		САЛЬНИК	1			25X32X5		
400	1311.307.016		КРЫШКА	1					
410	1311.307.017		ПРОКЛАДКА УПЛОТНИТЕЛЬНАЯ	1					

© Все права сохраняются за ZF Friedrichshafen AG 2011, также в случае подачи заявки на предоставление правовой охраны. Мы сохраняем за собой все права, включая права на копирование и распространение. All rights reserved.
Исключительно в информационных целях, без внесения изменений службой технической документации.

Номер материала: 1350.003.037
Изображение: 061.08.02-1
Номер группы материала: 1311.170.004

6 S 1200 BO / KAMAZ PUBLIC JOINT STOCK COMPANY

Поз. №	№ материала	№ материала клиента	Наименование	Количество	Единица массы	№ изм.	Тех. инф.	Рем. к-кт	Альтернативный материал
416	---		БОЛТ С ГОЛОВКОЙ ШЕСТИГРАННОЙ	1		Z00007068911	M8X70		
---	0636.100.520		БОЛТ С ГОЛОВКОЙ ШЕСТИГРАННОЙ	1		Z00007068910	M8X70		
---	0630.100.295		ШАЙБА	1					
420	---		БОЛТ С ГОЛОВКОЙ ШЕСТИГРАННОЙ	1		Z00007068911	M8X70		
---	0636.100.520		БОЛТ С ГОЛОВКОЙ ШЕСТИГРАННОЙ	1		Z00007068910	M8X70		
---	0630.100.295		ШАЙБА	1					
424	---		БОЛТ С ГОЛОВКОЙ ШЕСТИГРАННОЙ	1		Z00007068911	M8X70		
---	0636.100.520		БОЛТ С ГОЛОВКОЙ ШЕСТИГРАННОЙ	1		Z00007068910	M8X70		
---	0630.100.295		ШАЙБА	1					
428	---		БОЛТ С ГОЛОВКОЙ ШЕСТИГРАННОЙ	1		Z00007068911	M8X70		
---	0636.100.520		БОЛТ С ГОЛОВКОЙ ШЕСТИГРАННОЙ	1		Z00007068910	M8X70		
---	0630.100.295		ШАЙБА	1					
470	---		ПЕРЕКЛЮЧАТЕЛЬ	1			OEFF*45N.M*DICHTRING		
---	0501.219.856		ПЕРЕКЛЮЧАТЕЛЬ	1			OEFFNER DIN BAJONETT		
---	---		ШАЙБА УПЛОТНИТЕЛЬНАЯ	1			H= 2,20- 3,60(ABSTUFUNG:0,20MM)		
---	0730.150.606		ШАЙБА УПЛОТНИТЕЛЬНАЯ	1			A=3,60		
---	0730.150.641		ШАЙБА УПЛОТНИТЕЛЬНАЯ	1			A=3,40 IN 0730 150 439(2)		
---	0730.150.640		ШАЙБА УПЛОТНИТЕЛЬНАЯ	1			A=3,20 IN 0730 150 439(2)		
---	0730.150.400		ШАЙБА УПЛОТНИТЕЛЬНАЯ	1			A=3,00 IN 0730 150 439(2)		
---	0730.150.399		ШАЙБА УПЛОТНИТЕЛЬНАЯ	1			A=2,80 IN 0730 150 439(2)		

© Все права сохраняются за ZF Friedrichshafen AG 2011, также в случае подачи заявки на предоставление правовой охраны. Мы сохраняем за собой все права, включая права на копирование и распространение. All rights reserved.
Исключительно в информационных целях, без внесения изменений службой технической документации.

Номер материала: 1350.003.037
Изображение: 061.08.02-1
Номер группы материала: 1311.170.004

6 S 1200 BO / KAMAZ PUBLIC JOINT STOCK COMPANY

Поз. №	№ материала	№ материала клиента	Наименование	Количество	Единица массы	№ изм.	Тех. инф.	Рем. к-кт	Альтернативный материал
---	0730.150.398		ШАЙБА УПЛОТНИТЕЛЬНАЯ	1			A=2,60 IN 0730 150 439(2)		
---	0730.150.397		ШАЙБА УПЛОТНИТЕЛЬНАЯ	1			A=2,40 IN 0730 150 439(2)		
---	0730.150.301		ШАЙБА УПЛОТНИТЕЛЬНАЯ	1			A=2,20 IN 0730 150 439(2)		
490	0731.208.134		ШТИФТ	1			ENTHALT.IN 0731 208 103(2)		
660	---		АДАПТЕР	1			RG-ANZ*NG-ANZ M18X1,5		
---	1315.306.121		АДАПТЕР	1		Z00010002410			
---	0634.801.062		ШАЙБА УПЛОТНИТЕЛЬНАЯ	1			18X24		

© Все права сохраняются за ZF Friedrichshafen AG 2011, также в случае подачи заявки на предоставление правовой охраны. Мы сохраняем за собой все права, включая права на копирование и распространение. All rights reserved.
Исключительно в информационных целях, без внесения изменений службой технической документации.

Изображение

Страница1от1

Номер материала: 1350.003.037
Изображение: 061.12.03-1
Номер группы материала: 1311.149.101

6 S 1200 BO / KAMAZ PUBLIC JOINT STOCK COMPANY
КОМПЛЕКТ ПРУЖИН

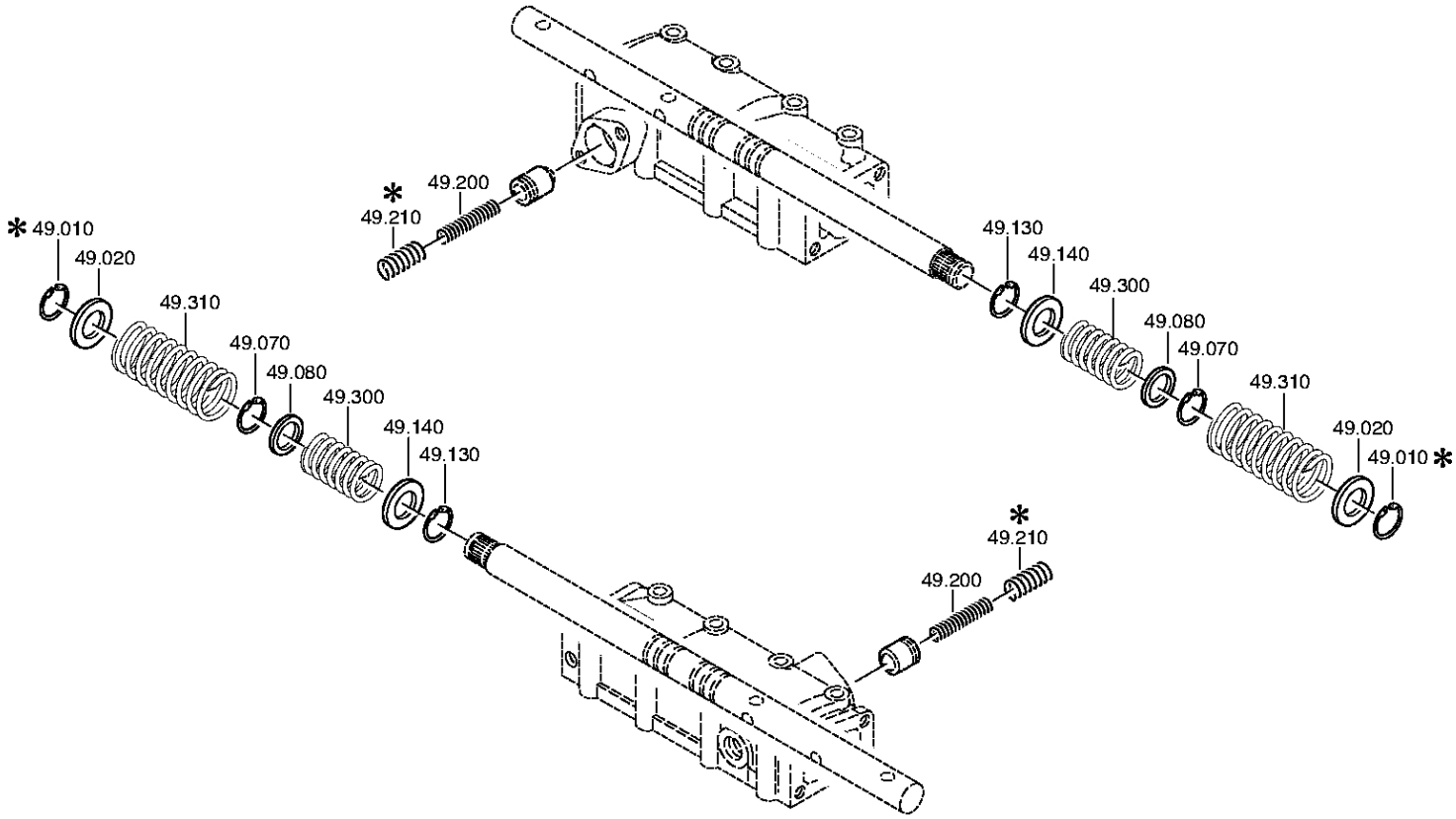

© Все права сохраняются за ZF Friedrichshafen AG 2011, также в случае подачи заявки на предоставление правовой охраны. Мы сохраняем за собой все права, включая права на копирование и распространение. All rights reserved.
Исключительно в информационных целях, без внесения изменений службой технической документации.

Спецификация

Номер материала: 1350.003.037
Изображение: 061.12.03-1
Номер группы материала: 1311.149.101

6 S 1200 BO / KAMAZ PUBLIC JOINT STOCK COMPANY

Поз. №	№ материала	№ материала клиента	Наименование	Количество	Единица массы	№ изм.	Тех. инф.	Рем. к-кт	Альтернативный материал
10	0630.531.229		КОЛЬЦО V-ОБРАЗНОЕ	1					
20	0730.301.223		ШАЙБА	1		Z00008917011	A=2,00 25,1X39,0X2,0		
70	0630.531.229		КОЛЬЦО V-ОБРАЗНОЕ	1					
80	0730.301.222		ШАЙБА	1		Z00008916912	A=2,00 25,1X30X2,0		
130	0630.531.229		КОЛЬЦО V-ОБРАЗНОЕ	1					
140	0730.301.223		ШАЙБА	1		Z00008917011	A=2,00 25,1X39,0X2,0		
200	0732.040.819		ПРУЖИНА НАЖИМНАЯ	1					
300	0732.041.670		ПРУЖИНА НАЖИМНАЯ	1					
310	0732.040.630		ПРУЖИНА НАЖИМНАЯ	1					

© Все права сохраняются за ZF Friedrichshafen AG 2011, также в случае подачи заявки на предоставление правовой охраны. Мы сохраняем за собой все права, включая права на копирование и распространение. All rights reserved.
Исключительно в информационных целях, без внесения изменений службой технической документации.

Номер материала: 1350.003.037
Изображение: 061.18.01-1
КРЫШКА ТАХОМЕТРА

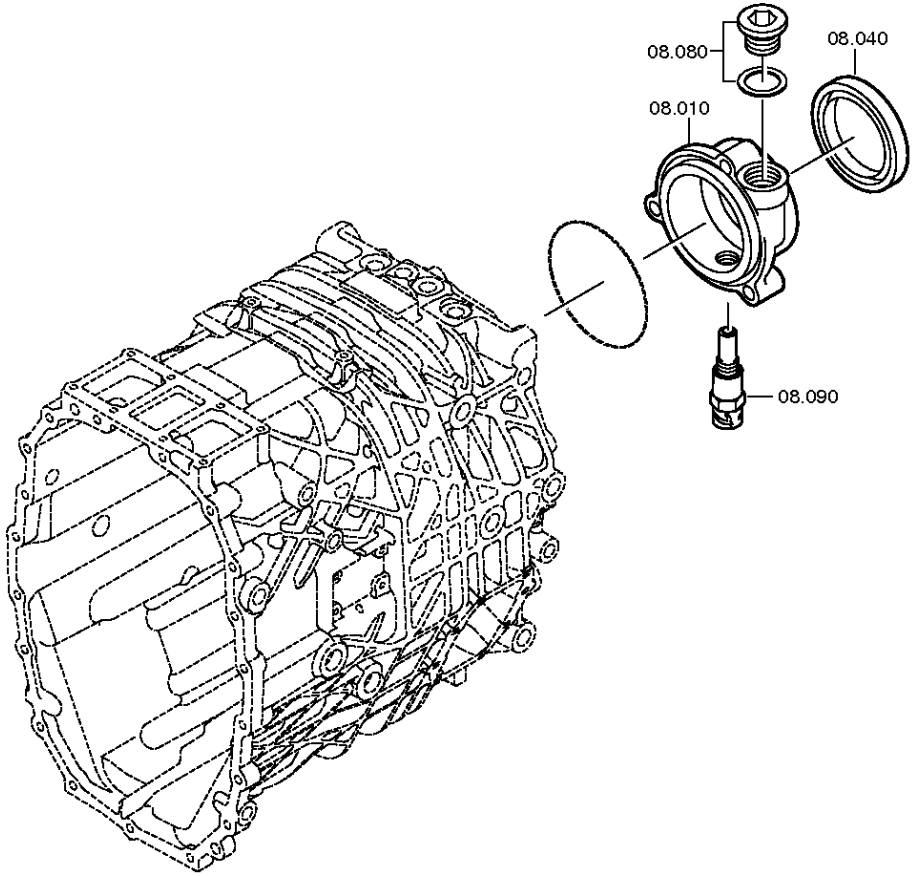

© Все права сохраняются за ZF Friedrichshafen AG 2011, также в случае подачи заявки на предоставление правовой охраны. Мы сохраняем за собой все права, включая права на копирование и распространение. All rights reserved.
Исключительно в информационных целях, без внесения изменений службой технической документации.

Номер материала: 1350.003.037
Изображение: 061.18.82-1
КРЫШКА ТАХОМЕТРА

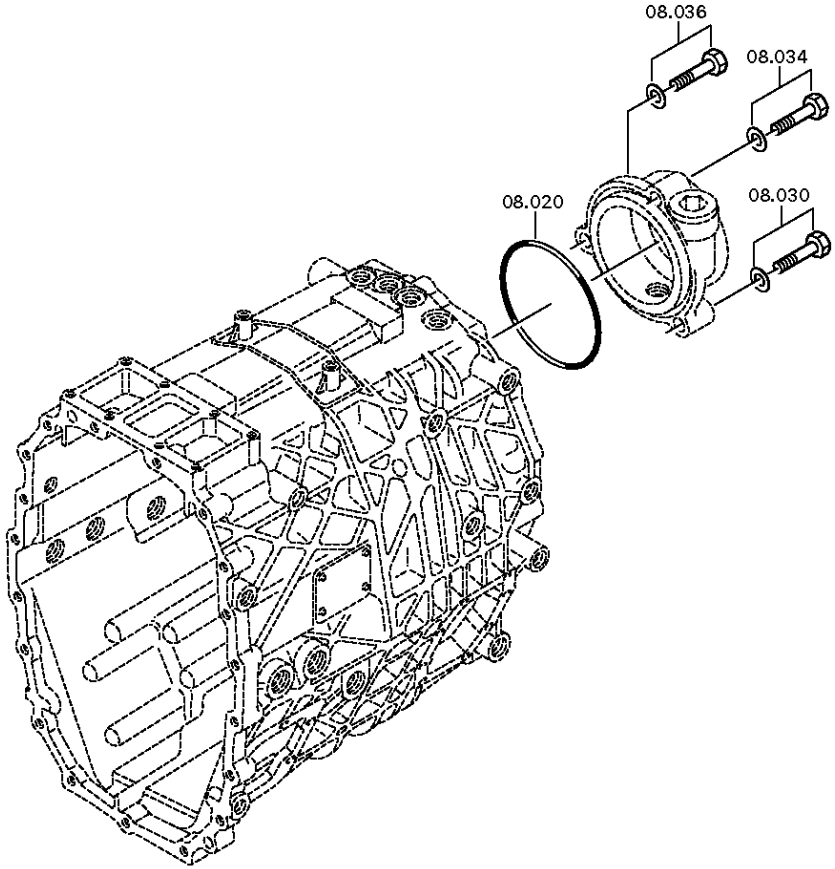

© Все права сохраняются за ZF Friedrichshafen AG 2011, также в случае подачи заявки на предоставление правовой охраны. Мы сохраняем за собой все права, включая права на копирование и распространение. All rights reserved.
Исключительно в информационных целях, без внесения изменений службой технической документации.

Спецификация

Номер материала: 1350.003.037
Изображение: 061.18.01-1
Номер группы материала: 1311.108.013

6 S 1200 BO / KAMAZ PUBLIC JOINT STOCK COMPANY

Поз. №	№ материала	№ материала клиента	Наименование	Количество	Единица массы	№ изм.	Тех. инф.	Рем. к-кт	Альтернативный материал
10	1311.301.031		КРЫШКА ТАХОМЕТРА	1					
20	0634.313.100		КОЛЬЦО УПЛОТНИТЕЛЬНОЕ	1		C01006137A10	113X3		
30	---		БОЛТ С ГОЛОВКОЙ ШЕСТИГРАННОЙ	1		Z00008808815	M10X50		
---	0636.100.416		БОЛТ С ГОЛОВКОЙ ШЕСТИГРАННОЙ	1		Z00007059713	M10X50		
---	0630.100.294		ШАЙБА	1		Z00007158112			
34	---		БОЛТ С ГОЛОВКОЙ ШЕСТИГРАННОЙ	1		Z00008808815	M10X50		
---	0636.100.416		БОЛТ С ГОЛОВКОЙ ШЕСТИГРАННОЙ	1		Z00007059713	M10X50		
---	0630.100.294		ШАЙБА	1		Z00007158112			
36	---		БОЛТ С ГОЛОВКОЙ ШЕСТИГРАННОЙ	1			M10X50SK		
---	0636.100.339		БОЛТ С ГОЛОВКОЙ ШЕСТИГРАННОЙ	1		Z00007069511	M10X50		
---	0630.100.294		ШАЙБА	1		Z00007158111			
40	0750.111.334		САЛЬНИК	1			80X100X10		
80	---		ВИНТ ЗАПОРНЫЙ	1		Z00010111812	M30X1,5		
---	0636.302.610		SCREW PLUG	1		Z00010111815	M30X1,5		
---	0634.100.177		ШАЙБА УПЛОТНИТЕЛЬНАЯ	1		Z00007922012	30X36		
90	0501.210.855		ДАТЧИК ТАХОГРАФА	1					

© Все права сохраняются за ZF Friedrichshafen AG 2011, также в случае подачи заявки на предоставление правовой охраны. Мы сохраняем за собой все права, включая права на копирование и распространение. All rights reserved.
Исключительно в информационных целях, без внесения изменений службой технической документации.

Изображение

Номер материала: 1350.003.037
Изображение: 061.92.78-1
КАРТЕР СЦЕПЛЕНИЯ

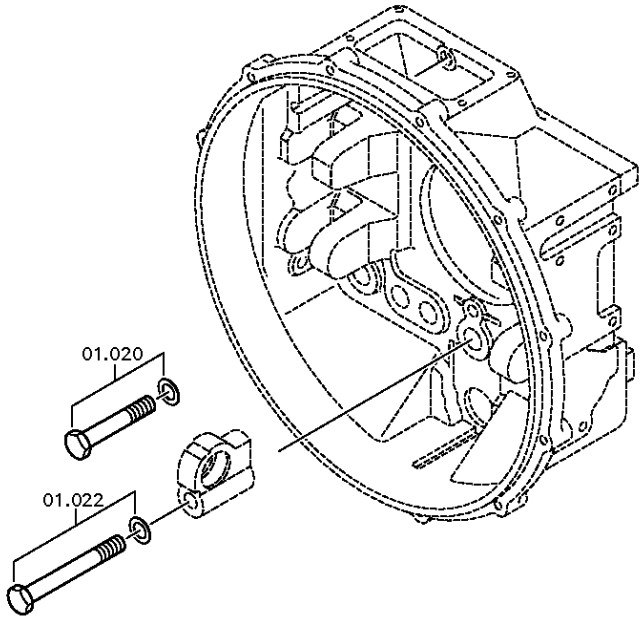

© Все права сохраняются за ZF Friedrichshafen AG 2011, также в случае подачи заявки на предоставление правовой охраны. Мы сохраняем за собой все права, включая права на копирование и распространение. All rights reserved.
Исключительно в информационных целях, без внесения изменений службой технической документации.

Номер материала: 1350.003.037
Изображение: 061.92.59-1
КАРТЕР СЦЕПЛЕНИЯ

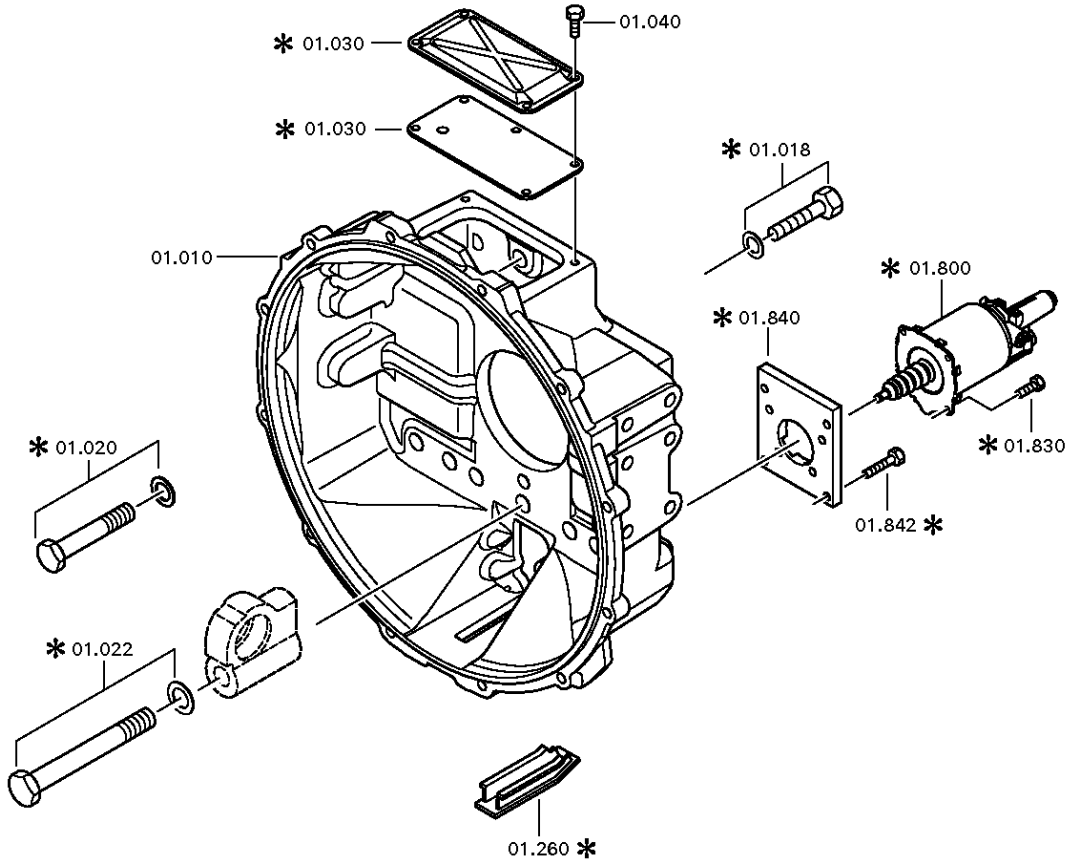

© Все права сохраняются за ZF Friedrichshafen AG 2011, также в случае подачи заявки на предоставление правовой охраны. Мы сохраняем за собой все права, включая права на копирование и распространение. All rights reserved.
Исключительно в информационных целях, без внесения изменений службой технической документации.

Номер материала: 1350.003.037
Изображение: 061.92.87-1
КАРТЕР СЦЕПЛЕНИЯ

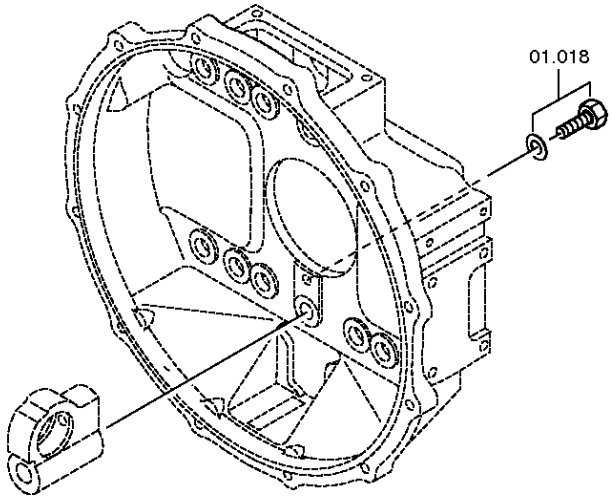

© Все права сохраняются за ZF Friedrichshafen AG 2011, также в случае подачи заявки на предоставление правовой охраны. Мы сохраняем за собой все права, включая права на копирование и распространение. All rights reserved.
Исключительно в информационных целях, без внесения изменений службой технической документации.

Спецификация

Номер материала: 1350.003.037
Изображение: 061.92.78-1
Номер группы материала: 6060.101.840

6 S 1200 BO / KAMAZ PUBLIC JOINT STOCK COMPANY

Поз. №	№ материала	№ материала клиента	Наименование	Количество	Единица массы	№ изм.	Тех. инф.	Рем. к-кт	Альтернативный материал
10	6060.201.249		КАРТЕР СЦЕПЛЕНИЯ	1			KPL. IN 6060 201 248(1)		
18	---		БОЛТ С ГОЛОВКОЙ ШЕСТИГРАННОЙ	1			M12X35		
---	0636.015.679		БОЛТ С ГОЛОВКОЙ ШЕСТИГРАННОЙ	1			M12X35		
---	0630.100.284		ШАЙБА	1		Z00007158217			
20	---		БОЛТ С ГОЛОВКОЙ ШЕСТИГРАННОЙ	9		C01000369B10	M18X1,5X85		
---	0636.100.547		БОЛТ С ГОЛОВКОЙ ШЕСТИГРАННОЙ	9		Z00007061910	M18X1,5X85		
---	0630.001.021		ШАЙБА	9					
22	---		БОЛТ С ГОЛОВКОЙ ШЕСТИГРАННОЙ	1		C01009300A10	M18X1,5X160		
---	0636.100.552		БОЛТ С ГОЛОВКОЙ ШЕСТИГРАННОЙ	1		Z00007062011	M18X1,5X160		
---	0630.001.021		ШАЙБА	1					
30	0501.317.373		КРЫШКА	1					
40	0636.100.621		БОЛТ С ГОЛОВКОЙ ШЕСТИГРАННОЙ	4		Z00009560910	M8X12		
210	---		ПРОБКА ЗАПОРНАЯ	4			GPN 300*F 19 D=20,7		
---	0637.510.568		ПРОБКА ЗАПОРНАЯ	4					
800	0501.006.795		УСИЛИТЕЛЬ СЦЕПЛЕНИЯ ПНЕВМОГИДРАВЛИЧЕСКИЙ	1					
830	0636.100.788		БОЛТ С ГОЛОВКОЙ ШЕСТИГРАННОЙ	4		Z00007891612	M8X14		
840	6060.201.221		ПЛАСТИНА ПРОМЕЖУТОЧНАЯ	1					
842	0636.100.796		БОЛТ С ГОЛОВКОЙ ШЕСТИГРАННОЙ	4		Z00007891111	M8X20		

© Все права сохраняются за ZF Friedrichshafen AG 2011, также в случае подачи заявки на предоставление правовой охраны. Мы сохраняем за собой все права, включая права на копирование и распространение. All rights reserved.
Исключительно в информационных целях, без внесения изменений службой технической документации.

Изображение

Номер материала: 1350.003.037
Изображение: 061.93.30-1
Номер группы материала: 6060.168.001

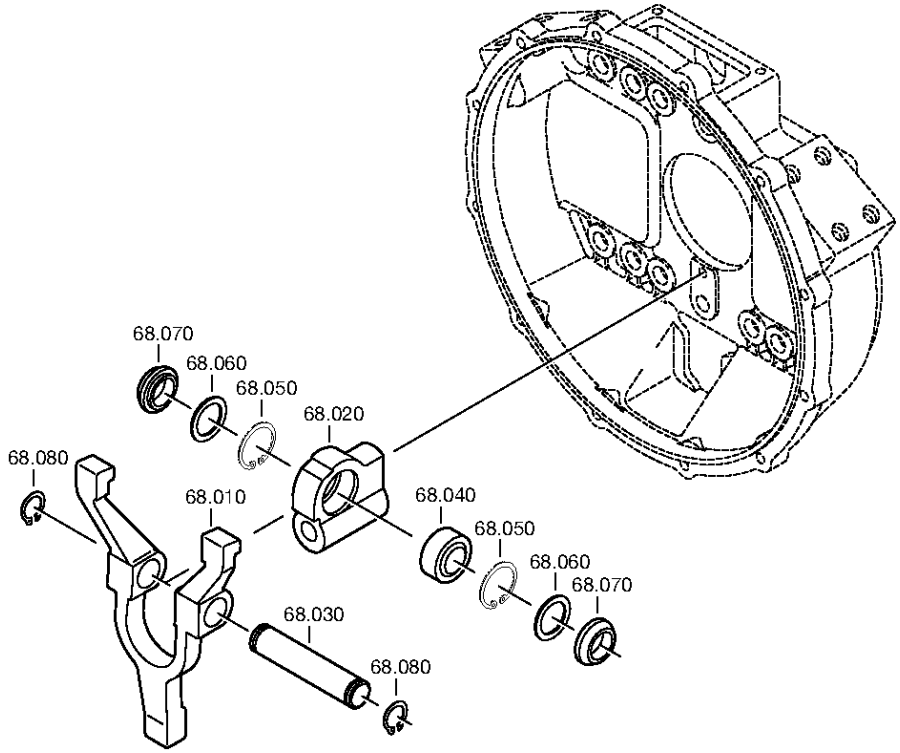

© Все права сохраняются за ZF Friedrichshafen AG 2011, также в случае подачи заявки на предоставление правовой охраны. Мы сохраняем за собой все права, включая права на копирование и распространение. All rights reserved.
Исключительно в информационных целях, без внесения изменений службой технической документации.

Спецификация

Номер материала: 1350.003.037
Изображение: 061.93.30-1
Номер группы материала: 6060.168.001

6 S 1200 BO / KAMAZ PUBLIC JOINT STOCK COMPANY

Поз. №	№ материала	№ материала клиента	Наименование	Количество	Единица массы	№ изм.	Тех. инф.	Рем. к-кт	Альтернативный материал
10	6060.206.006		ВИЛКА ВЫКЛЮЧЕНИЯ СЦЕПЛЕНИЯ	1			KPL.		
20	6060.306.096		ОПОРА ПОДШИПНИКОВАЯ	1		C01008310A10			
30	6060.306.086		БОЛТ	1			ENTHALT.IN 0731 201 607(2)		
40	0635.285.060		ПОДШИПНИК СКОЛЬЖЕНИЯ СФЕРИЧЕСКИЙ	1		C01009510B10			
50	0630.502.023		КОЛЬЦО СТОПОРНОЕ	2			42X1,75		
60	0501.315.198		ШАЙБА УПЛОТНИТЕЛЬНАЯ	2					
70	6060.306.087		ШАЙБА УПЛОТНИТЕЛЬНАЯ	2					
80	0630.501.020		КОЛЬЦО СТОПОРНОЕ	2			25X1,2		

© Все права сохраняются за ZF Friedrichshafen AG 2011, также в случае подачи заявки на предоставление правовой охраны. Мы сохраняем за собой все права, включая права на копирование и распространение. All rights reserved.
Исключительно в информационных целях, без внесения изменений службой технической документации.