Каталог запасных частей

16 S 151 IT

Номер материала: 1315.041.711

текущая дата: 14.10.2015

ZF Friedrichshafen AG
Hauptverwaltung
80038 Friedrichshafen
Deutschland
Telefon: +49 7541 77-0
Telefax: +49 7541 77-908000
www.zf.com

zuständiges Werk:
Friedrichshafen

© Все права сохраняются за ZF Friedrichshafen AG, также в случае подачи заявки на предоставление правовой охраны. Мы сохраняем за собой все права, включая права на копирование и распространение. All rights reserved.
Исключительно в информационных целях, без внесения изменений службой технической документации.

Номер материала: 1315.041.711

16 S 151 IT /

Поз. №	Информация	Номер изменения
001	Use case ----------	
002	Customer MAN	
003	City NN	
004	DUNS	
005	Product description ----------	
006	CLEANNESS SCALE NUMBER 1 20	
007	CLEANNESS SCALE NUMBER 2 16	
008	CLEANNESS SPECIFICATION ZFN 5015	
009	ATTACHED AGRREGATES 1 IT ECOSPLIT	
010	OUTER DIA. OUTPUT FLANGE RA 180 mm	
012	NO.OF SCREWS OUTPUT FLANGE RA 4	
014	DIA. THREAD OUTPUT FL. SCR. RA M14	
015	THREAD PITCH OUTPUT FL SCR. RA 1.5 mm	
016	THREAD LENGTH OUTP.FL SCREW RA 50 mm	
018	REF. LENGTH OUTPUT FLANGE RA 211.5 mm	
030	ATTACHM.POS.HEAT EXCHANGER LATERAL LEFT	
031	1.INST.INSTRUCTION HEAT EXCHANGER ACCUMULATOR	
032	OIL CAPACITY, GEARBOX 18.5 dm3	
033	OIL FILL VARIANT EX WORKS	
034	OIL GRADE PERMISSIBLE ACC. TO TE-ML02	
035	OIL CLASS FIRST FILLING E	
036	CODING OUTER CONSERVATION KA1	
037	SCOPE OUTER CONSERVATION T	
038	CODING INNER CONSERVATION KI2	
039	CONSERVATION SPECIFICATION ZFN 916	
041	COLOR JET BLACK	
042	COLOUR CLASSIFICATION ACC. TO RAL 9005	
043	PAINTING, ZF STANDARD 915 W	
047	Alias ID ---------- ----------	
048	MAN 81.32003-6402	

© Все права сохраняются за ZF Friedrichshafen AG, также в случае подачи заявки на предоставление правовой охраны. Мы сохраняем за собой все права, включая права на копирование и распространение. All rights reserved.
Исключительно в информационных целях, без внесения изменений службой технической документации.

Номер материала: 1315.041.711

Изображение	Поз. №	№ материала	Наименование	Количество	№ изм.	Тех. инф.
	KIT	1499.298.027	SPLIT RING	1		
	KIT	1499.298.026	SPLIT RING	1		
	KIT	1325.298.011	REPAIR KIT	1		
105.R0.05-1	KIT	1327.298.001	SEAL KIT	1		
	KIT	6085.298.033	КОМПЛЕКТ ПРОКЛАДОК УПЛОТНИТЕЛЬНЫХ	1		
	KIT	6085.298.013	КОМПЛЕКТ ПРОКЛАДОК УПЛОТНИТЕЛЬНЫХ	1		
063.R0.01-1	KIT	1295.298.956	КОМПЛЕКТ МЕЛКИХ ДЕТАЛЕЙ	1		
	KIT	1499.298.023	SPLIT RING	1		
	KIT	1499.298.024	SPLIT RING	1		
	KIT	1499.298.025	SPLIT RING	1		
	KIT	1325.298.007	REPAIR KIT	1		
161.R0.01-1	KIT	1325.298.008	REPAIR KIT	1		
068.A1.01-1	910	1315.051.741	16 S 151	1		
161.R0.01-1	KIT	1499.298.023	SPLIT RING	1		
161.R0.01-1	KIT	1499.298.024	SPLIT RING	1		
161.R0.01-1	KIT	1499.298.025	SPLIT RING	1		
161.R0.01-1	KIT	1499.298.026	SPLIT RING	1		
161.R0.01-1	KIT	1499.298.027	SPLIT RING	1		
161.R0.01-1	KIT	1325.298.008	REPAIR KIT	1		
073.R0.01-1	KIT	1272.298.934	SMALL COMP.SET	1		
	922	6085.005.045	IT ECOSPLIT	1		
	924	6085.177.279	ЧАСТИ МОНТИРУЕМЫЕ	1		

© Все права сохраняются за ZF Friedrichshafen AG, также в случае подачи заявки на предоставление правовой охраны. Мы сохраняем за собой все права, включая права на копирование и распространение. All rights reserved.
Исключительно в информационных целях, без внесения изменений службой технической документации.

Спецификация

16 S 151 IT /

Номер материала: 1315.041.711

Номер группы материала: 1499.298.027

Поз. №	№ материала	№ материала клиента	Наименование	Количество	Единица массы	№ изм.	Тех. инф.	Рем. к-кт	Альтернативный материал
932	1499.298.027	1449016	SPLIT RING	1			GESTANZT*A=5,0*C=35*D=56		

© Все права сохраняются за ZF Friedrichshafen AG, также в случае подачи заявки на предоставление правовой охраны. Мы сохраняем за собой все права, включая права на копирование и распространение. All rights reserved.
Исключительно в информационных целях, без внесения изменений службой технической документации.

Спецификация

16 S 151 IT /

Номер материала: 1315.041.711

Номер группы материала: 1325.298.011

Поз. №	№ материала	№ материала клиента	Наименование	Количество	Единица массы	№ изм.	Тех. инф.	Рем. к-кт	Альтернативный материал
10	0634.801.062	1804055	ШАЙБА УПЛОТНИТЕЛЬНАЯ	8		Z00011724910	18X24		
20	0634.801.249	1344249	ШАЙБА УПЛОТНИТЕЛЬНАЯ	1		Z00011724910	26X31		
30	0730.008.055		ШАЙБА УПЛОТНИТЕЛЬНАЯ	2		Z00011724910	10X14		
40	0730.008.637	1428103	ШАЙБА УПЛОТНИТЕЛЬНАЯ	3		Z00011724910	24X29		
50	0730.008.604	1638154	ШАЙБА УПЛОТНИТЕЛЬНАЯ	2		Z00011724910			
60	0730.009.515	0730009515	ШАЙБА УПЛОТНИТЕЛЬНАЯ	2		Z00011724910	A22X27		
70	0734.307.294	5 8400 0	ШАЙБА УПЛОТНИТЕЛЬНАЯ	2		Z00011724910	49X91X7,4 FA.KACO		
100	0750.112.066	5 5131 0	КОЛЬЦО НАПРАВЛЯЮЩЕЕ	1		Z00011724910			
150	0750.112.131	820-400-2880	МАНЖЕТА ШЛЯПОВИДНАЯ	1		Z00011724910	25X40X15		
180	0750.112.253	H0480692	МАНЖЕТА ШЛЯПОВИДНАЯ	1		Z00011724910	25X40X15		
200	0634.303.629	0066817	КОЛЬЦО УПЛОТНИТЕЛЬНОЕ	1		Z00011724910	73X2,5		
210	0634.313.018	TTZF140097	КОЛЬЦО УПЛОТНИТЕЛЬНОЕ	1		Z00011724910	82X3		
220	0634.313.320	820-400-2910	КОЛЬЦО УПЛОТНИТЕЛЬНОЕ	1		Z00011724910	67X3		
230	0634.313.805	1351646	КОЛЬЦО УПЛОТНИТЕЛЬНОЕ	1		Z00011724910	82X4		
290	0634.306.235	8900123799	КОЛЬЦО УПЛОТНИТЕЛЬНОЕ	1		Z00011724910	32X3		

© Все права сохраняются за ZF Friedrichshafen AG, также в случае подачи заявки на предоставление правовой охраны. Мы сохраняем за собой все права, включая права на копирование и распространение. All rights reserved.
Исключительно в информационных целях, без внесения изменений службой технической документации.

Изображение

16 S 151 IT /
SEAL KIT

Номер материала: 1315.041.711
Изображение: 105.R0.05-1
Номер группы материала: 1327.298.001

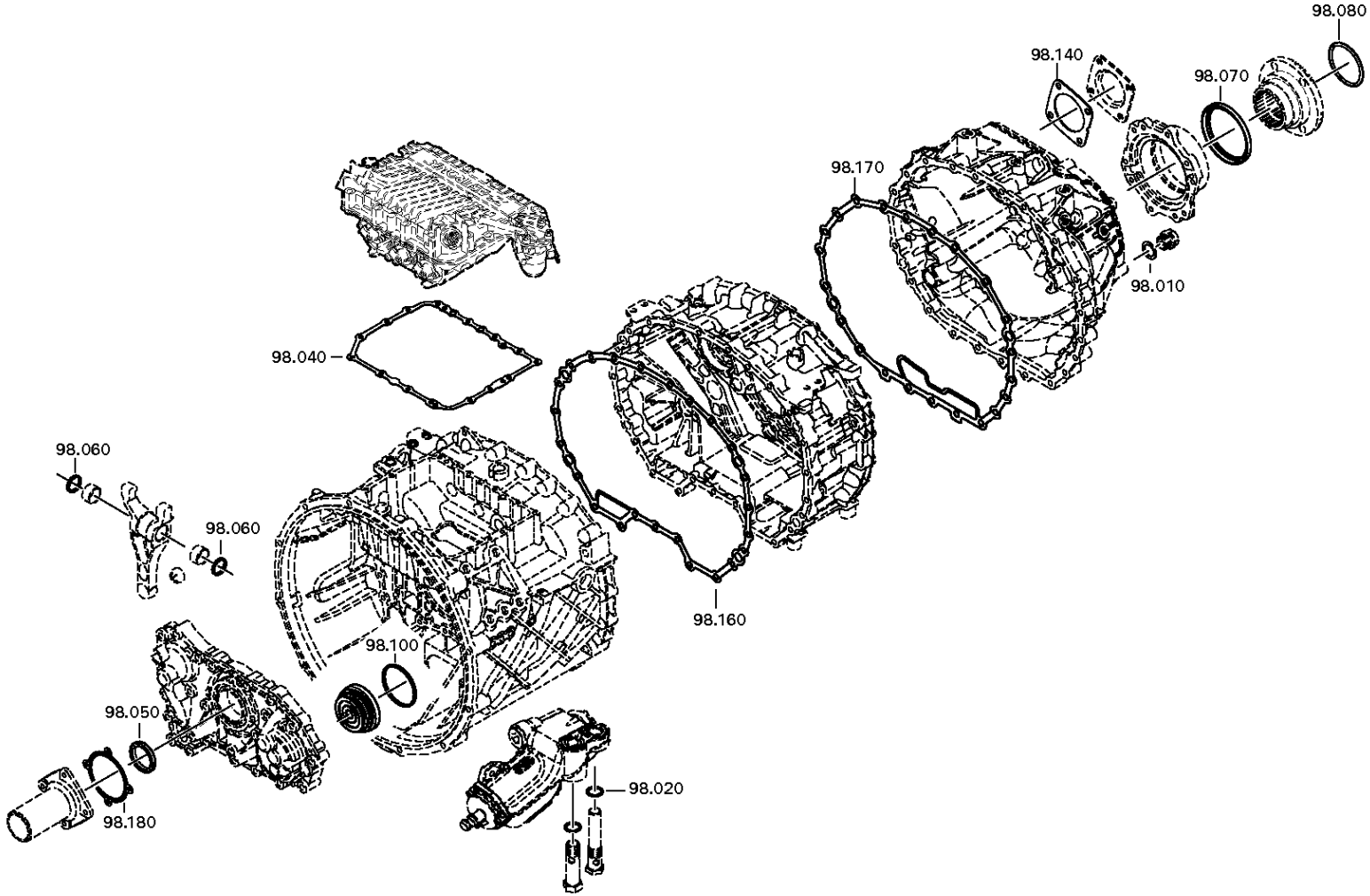

© Все права сохраняются за ZF Friedrichshafen AG, также в случае подачи заявки на предоставление правовой охраны. Мы сохраняем за собой все права, включая права на копирование и распространение. All rights reserved.
Исключительно в информационных целях, без внесения изменений службой технической документации.

Спецификация

16 S 151 IT /

Номер материала: 1315.041.711
Изображение: 105.R0.05-1
Номер группы материала: 1327.298.001

Поз. №	№ материала	№ материала клиента	Наименование	Количество	Единица массы	№ изм.	Тех. инф.	Рем. к-кт	Альтернативный материал
10	0730.008.637	1428103	ШАЙБА УПЛОТНИТЕЛЬНАЯ	4			24X29		
20	0730.009.515	0730009515	ШАЙБА УПЛОТНИТЕЛЬНАЯ	2			A22X27		
30	0634.801.013	1623206	ШАЙБА УПЛОТНИТЕЛЬНАЯ	1			10X14		
40	0501.316.322	0501 316 322 01	ПРОКЛАДКА УПЛОТНИТЕЛЬНАЯ	1			LOS 2		
50	0734.319.847	1833360	САЛЬНИК	1		Z00004478710	55X70X8		
60	0734.309.397	1615934	САЛЬНИК	2					
70	0734.300.421	1978485	САЛЬНИК	1		Z00020936011	105X125X12/16		
80	0634.313.805	1351646	КОЛЬЦО УПЛОТНИТЕЛЬНОЕ	1			82X4		
90	0634.316.523	8603358	КОЛЬЦО УПЛОТНИТЕЛЬНОЕ	4			13X2		
100	0501.326.576	1886888	КОЛЬЦО П-ОБРАЗНОЕ	1		Z00008973110	70,8X84,6X8,1X6,7		
110	0732.040.385	3362640693	ПРУЖИНА НАЖИМНАЯ	1					
120	0666.790.040		ГЕРМЕТИК	1					
130	0666.791.001	100CP5066	ГЕРМЕТИК	1					
140	1238.308.201	1331981100	ПРОКЛАДКА УПЛОТНИТЕЛЬНАЯ	1			ENTHALT.IN 1238 308 202(2)		
150	0634.801.308	1622143	ШАЙБА УПЛОТНИТЕЛЬНАЯ	2			20X24		
160	0501.324.367	1797876	УПЛОТНЕНИЕ ПЛОСКОЕ	1		C01004200F10			
170	0501.324.368	47268112	УПЛОТНЕНИЕ ПЛОСКОЕ	1		C01004201F10			
180	0501.321.451	1700052	ПРОКЛАДКА УПЛОТНИТЕЛЬНАЯ	1					

© Все права сохраняются за ZF Friedrichshafen AG, также в случае подачи заявки на предоставление правовой охраны. Мы сохраняем за собой все права, включая права на копирование и распространение. All rights reserved.
Исключительно в информационных целях, без внесения изменений службой технической документации.

Изображение

Номер материала: 1315.041.711
Изображение: 063.R0.01-1
Номер группы материала: 1295.298.956

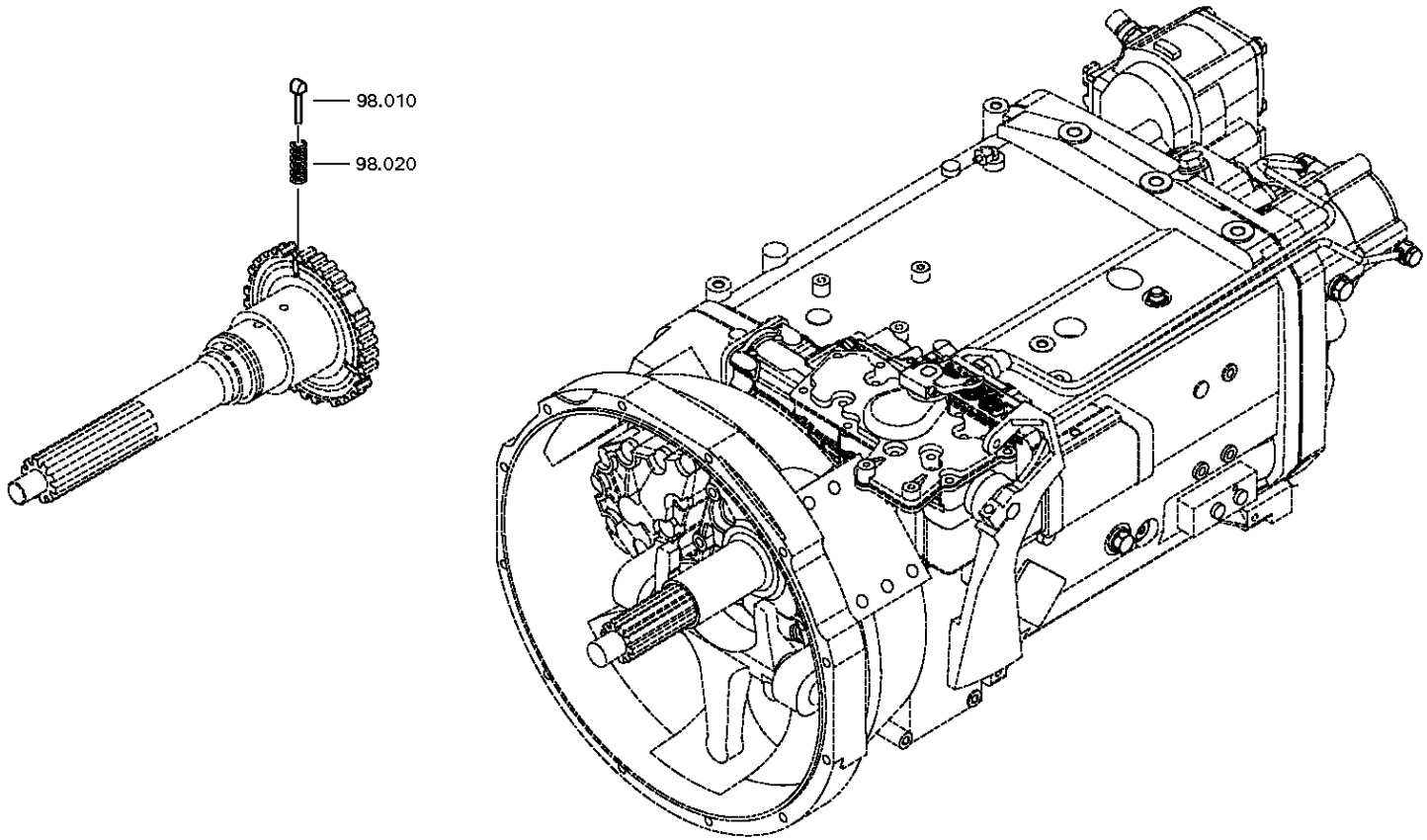

© Все права сохраняются за ZF Friedrichshafen AG, также в случае подачи заявки на предоставление правовой охраны. Мы сохраняем за собой все права, включая права на копирование и распространение. All rights reserved.
Исключительно в информационных целях, без внесения изменений службой технической документации.

Спецификация

16 S 151 IT /

Номер материала: 1315.041.711
Изображение: 063.R0.01-1
Номер группы материала: 1295.298.956

Поз. №	№ материала	№ материала клиента	Наименование	Количество	Единица массы	№ изм.	Тех. инф.	Рем. к-кт	Альтернативный материал
10	1297.304.436	0068332	УПОР	6					
20	0732.040.409	0171349	ПРУЖИНА НАЖИМНАЯ	6					

© Все права сохраняются за ZF Friedrichshafen AG, также в случае подачи заявки на предоставление правовой охраны. Мы сохраняем за собой все права, включая права на копирование и распространение. All rights reserved.
Исключительно в информационных целях, без внесения изменений службой технической документации.

Спецификация

16 S 151 IT /

Номер материала: 1315.041.711

Номер группы материала: 1499.298.023

Поз. №	№ материала	№ материала клиента	Наименование	Количество	Единица массы	№ изм.	Тех. инф.	Рем. к-кт	Альтернативный материал
	1499.298.023	1453974	SPLIT RING	1			GESTANZT*A=4,6*C=35*D=56		

© Все права сохраняются за ZF Friedrichshafen AG, также в случае подачи заявки на предоставление правовой охраны. Мы сохраняем за собой все права, включая права на копирование и распространение. All rights reserved.
Исключительно в информационных целях, без внесения изменений службой технической документации.

Спецификация

16 S 151 IT /

Номер материала: 1315.041.711

Номер группы материала: 1499.298.024

Поз. №	№ материала	№ материала клиента	Наименование	Количество	Единица массы	№ изм.	Тех. инф.	Рем. к-кт	Альтернативный материал
	1499.298.024	1453975	SPLIT RING	1			GESTANZT*A=4,7*C=35*D=56		

© Все права сохраняются за ZF Friedrichshafen AG, также в случае подачи заявки на предоставление правовой охраны. Мы сохраняем за собой все права, включая права на копирование и распространение. All rights reserved.
Исключительно в информационных целях, без внесения изменений службой технической документации.

Спецификация

16 S 151 IT /

Номер материала: 1315.041.711

Номер группы материала: 1499.298.025

Поз. №	№ материала	№ материала клиента	Наименование	Количество	Единица массы	№ изм.	Тех. инф.	Рем. к-кт	Альтернативный материал
	1499.298.025	1453976	SPLIT RING	1			GESTANZT*A=4,8*C=35*D=56		

© Все права сохраняются за ZF Friedrichshafen AG, также в случае подачи заявки на предоставление правовой охраны. Мы сохраняем за собой все права, включая права на копирование и распространение. All rights reserved.
Исключительно в информационных целях, без внесения изменений службой технической документации.

Спецификация

16 S 151 IT /

Номер материала: 1315.041.711

Номер группы материала: 1325.298.007

Поз. №	№ материала	№ материала клиента	Наименование	Количество	Единица массы	№ изм.	Тех. инф.	Рем. к-кт	Альтернативный материал
10	1356.304.024	1865591	МУФТА СКОЛЬЗЯЩАЯ	1			ZF-BK 160		
20	1316.304.170	1677595	КОЛЬЦО БЛОКИРУЮЩЕЕ СИНХРОНИЗАТОРА ДЕЛИТ.	2					
30	1297.304.436	0068332	УПОР	3					
40	0732.040.409	0171349	ПРУЖИНА НАЖИМНАЯ	3					
50	1316.304.156	5 5366 0	КОРПУС МУФТЫ СИНХРОНИЗАТОРА	2					

© Все права сохраняются за ZF Friedrichshafen AG, также в случае подачи заявки на предоставление правовой охраны. Мы сохраняем за собой все права, включая права на копирование и распространение. All rights reserved.
Исключительно в информационных целях, без внесения изменений службой технической документации.

Изображение

16 S 151 IT /
REPAIR KIT

Номер материала: 1315.041.711
Изображение: 161.R0.01-1
Номер группы материала: 1325.298.008

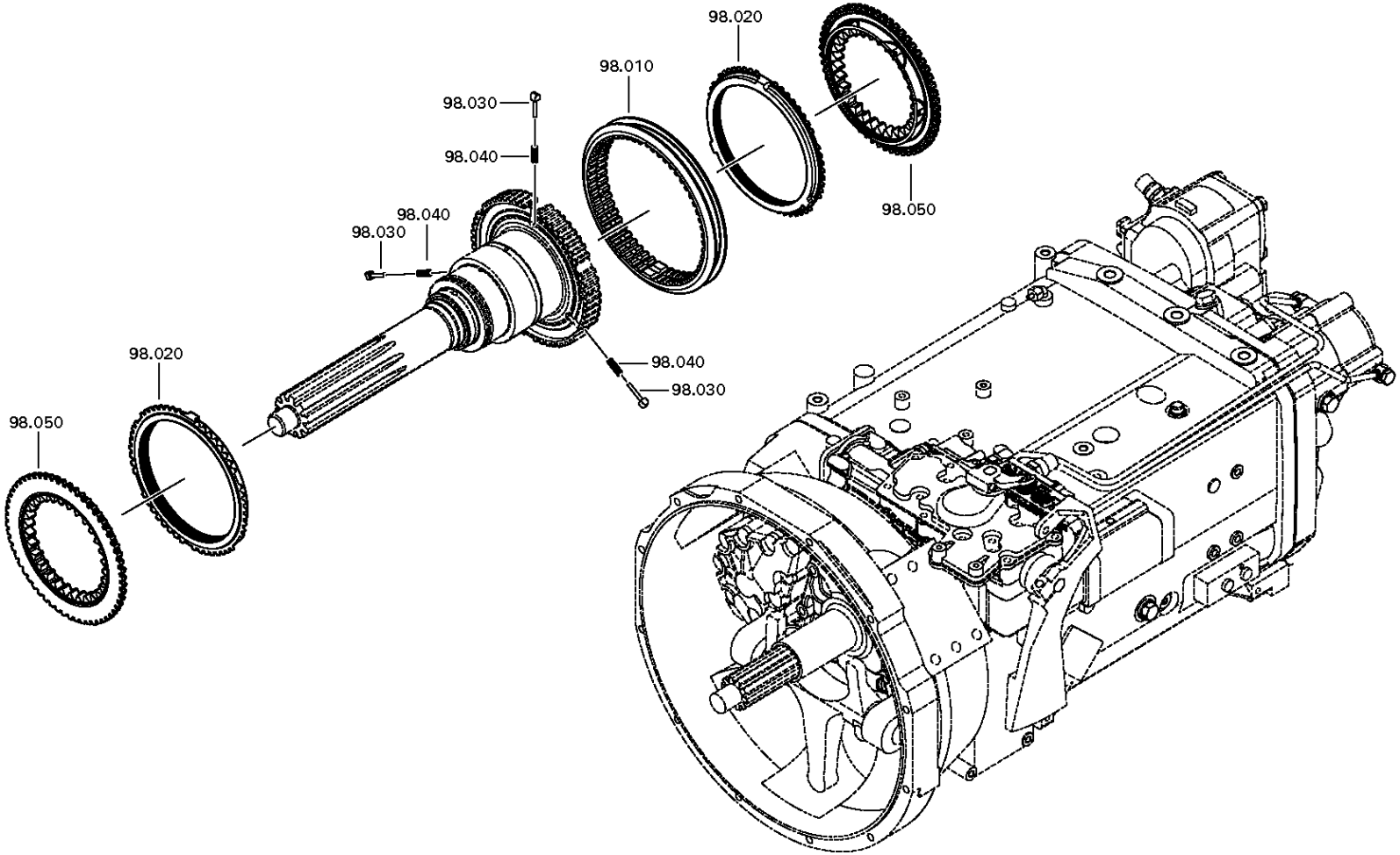

© Все права сохраняются за ZF Friedrichshafen AG, также в случае подачи заявки на предоставление правовой охраны. Мы сохраняем за собой все права, включая права на копирование и распространение. All rights reserved.
Исключительно в информационных целях, без внесения изменений службой технической документации.

Спецификация

16 S 151 IT /

Номер материала: 1315.041.711
Изображение: 161.R0.01-1
Номер группы материала: 1325.298.008

Поз. №	№ материала	№ материала клиента	Наименование	Количество	Единица массы	№ изм.	Тех. инф.	Рем. к-кт	Альтернативный материал
10	1356.304.023	1833891	МУФТА СКОЛЬЗЯЩАЯ	1			ZF-BK 144		
20	1316.304.189	1832004	КОЛЬЦО БЛОКИРУЮЩЕЕ СИНХРОНИЗАТОРА ДЕЛИТ.	2			ZF-BK 144		
30	1297.304.436	0068332	УПОР	3					
40	0732.040.409	0171349	ПРУЖИНА НАЖИМНАЯ	3					
50	1316.304.190	1831990	КОРПУС МУФТЫ СИНХРОНИЗАТОРА	2			ZF-BK 144 O		

© Все права сохраняются за ZF Friedrichshafen AG, также в случае подачи заявки на предоставление правовой охраны. Мы сохраняем за собой все права, включая права на копирование и распространение. All rights reserved.
Исключительно в информационных целях, без внесения изменений службой технической документации.

Номер материала: 1315.041.711
Изображение: 161.R0.01-1
SPLIT RING

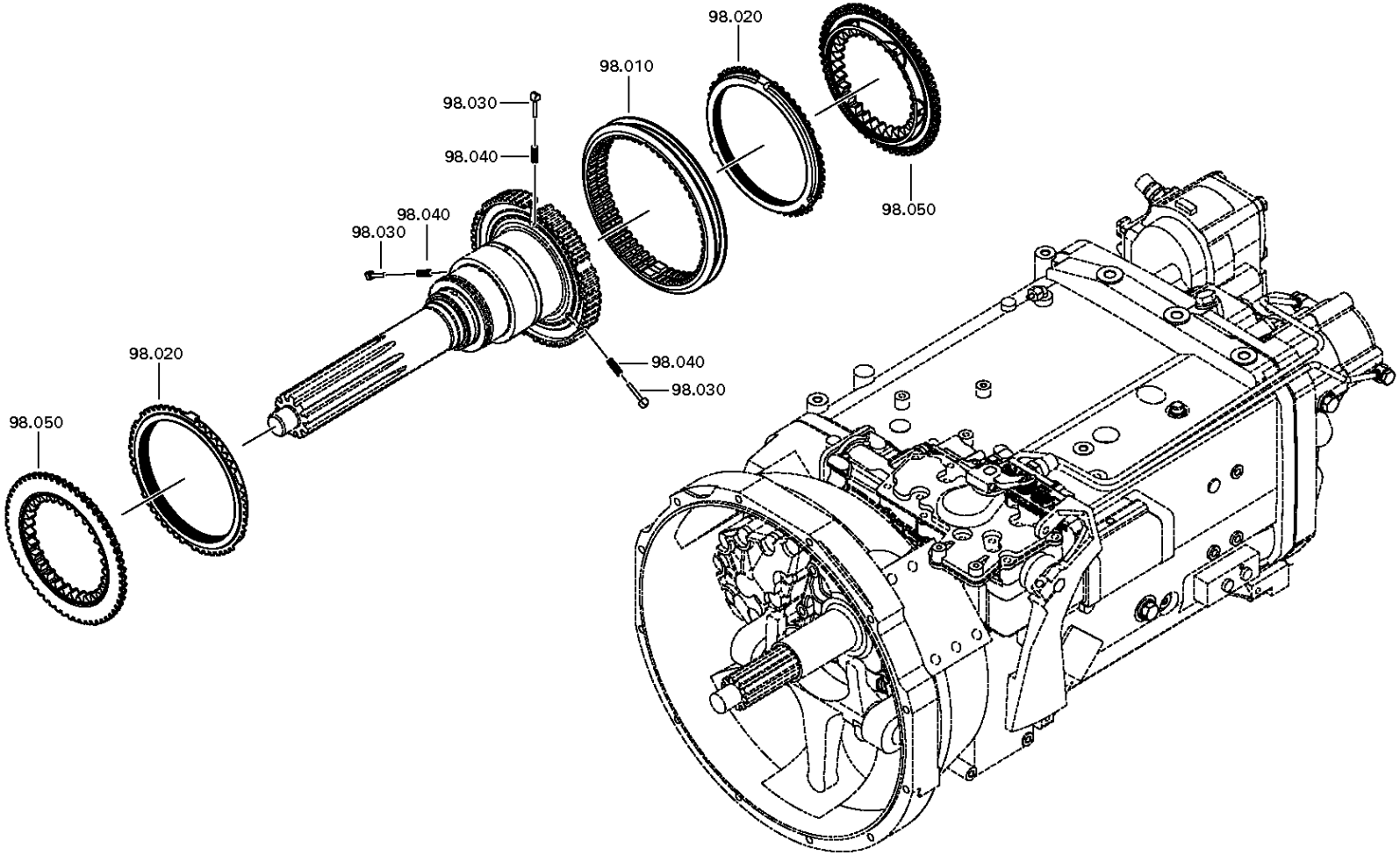

© Все права сохраняются за ZF Friedrichshafen AG, также в случае подачи заявки на предоставление правовой охраны. Мы сохраняем за собой все права, включая права на копирование и распространение. All rights reserved.
Исключительно в информационных целях, без внесения изменений службой технической документации.

Спецификация

16 S 151 IT /

Номер материала: 1315.041.711
Изображение: 161.R0.01-1
Номер группы материала: 1499.298.023

Поз. №	№ материала	№ материала клиента	Наименование	Количество	Единица массы	№ изм.	Тех. инф.	Рем. к-кт	Альтернативный материал
10	1356.304.023	1833891	МУФТА СКОЛЬЗЯЩАЯ	1			ZF-BK 144		
20	1316.304.189	1832004	КОЛЬЦО БЛОКИРУЮЩЕЕ СИНХРОНИЗАТОРА ДЕЛИТ.	2			ZF-BK 144		
30	1297.304.436	0068332	УПОР	3					
40	0732.040.409	0171349	ПРУЖИНА НАЖИМНАЯ	3					
50	1316.304.190	1831990	КОРПУС МУФТЫ СИНХРОНИЗАТОРА	2			ZF-BK 144 O		
930	1499.298.023	1453974	SPLIT RING	1			GESTANZT*A=4,6*C=35*D=56		
930	1499.298.024	1453975	SPLIT RING	1			GESTANZT*A=4,7*C=35*D=56		
930	1499.298.025	1453976	SPLIT RING	1			GESTANZT*A=4,8*C=35*D=56		
930	1499.298.026	1453977	SPLIT RING	1			GESTANZT*A=4,9*C=35*D=56		
930	1499.298.027	1449016	SPLIT RING	1			GESTANZT*A=5,0*C=35*D=56		

© Все права сохраняются за ZF Friedrichshafen AG, также в случае подачи заявки на предоставление правовой охраны. Мы сохраняем за собой все права, включая права на копирование и распространение. All rights reserved.
Исключительно в информационных целях, без внесения изменений службой технической документации.

Изображение

16 S 151 IT /
SMALL COMP.SET

Номер материала: 1315.041.711
Изображение: 073.R0.01-1
Номер группы материала: 1272.298.934

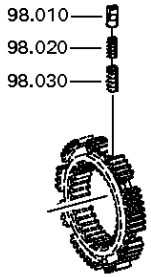

© Все права сохраняются за ZF Friedrichshafen AG, также в случае подачи заявки на предоставление правовой охраны. Мы сохраняем за собой все права, включая права на копирование и распространение. All rights reserved.
Исключительно в информационных целях, без внесения изменений службой технической документации.

Спецификация

16 S 151 IT /

Номер материала: 1315.041.711
Изображение: 073.R0.01-1
Номер группы материала: 1272.298.934

Поз. №	№ материала	№ материала клиента	Наименование	Количество	Единица массы	№ изм.	Тех. инф.	Рем. к-кт	Альтернативный материал
10	1240.304.278	3362640239	УПОР	6		C01009576A10			
20	0732.040.385	3362640693	ПРУЖИНА НАЖИМНАЯ	6					
30	0732.040.386	3362640793	ПРУЖИНА НАЖИМНАЯ	6					

© Все права сохраняются за ZF Friedrichshafen AG, также в случае подачи заявки на предоставление правовой охраны. Мы сохраняем за собой все права, включая права на копирование и распространение. All rights reserved.
Исключительно в информационных целях, без внесения изменений службой технической документации.

Номер материала: 1315.051.741

16 S 151 /

Поз. №	Информация	Номер изменения
001	Use case ----------	
002	Customer MAN	
003	City NN	
004	DUNS	
005	Product description ----------	
006	INSTALLATION POS TRANSMISSION HORIZONTAL LEFT	
007	TRANSMISSION ATTACHMENT FLANGE-MOUNTED	
009	RATIO, BOTTOM GEAR 13.8	
010	RATIO, TOP GEAR .84	
011	RATIO, 1ST GEAR 13.8	
012	RATIO, 2ND GEAR 11.54	
013	RATIO, 3RD GEAR 9.49	
014	RATIO, 4TH GEAR 7.93	
015	RATIO, 5TH GEAR 6.53	
016	RATIO, 6TH GEAR 5.46	
017	RATIO, 7TH GEAR 4.57	
018	RATIO, 8TH GEAR 3.82	
019	RATIO, 9TH GEAR 3.02	
020	RATIO, 10TH GEAR 2.53	
021	RATIO, 11TH GEAR 2.08	
022	RATIO, 12TH GEAR 1.74	
023	RATIO, 13TH GEAR 1.43	
024	RATIO, 14TH GEAR 1.2	
025	RATIO, 15TH GEAR 1	
026	RATIO, 16TH GEAR .84	
027	RATIO, 1ST GEAR REVERSE 12.92	
028	RATIO, 2ND GEAR REVERSE 10.8	
029	SET OF RATIOS SG	
030	RATIO RANGE BASIC DG	
031	NUMBER OF PLANETARY GEARS 5	
032	RATIO PLANETARY GEAR SET 4.565	
033	VER. SPLINE PLANETARY GEAR SET OBLIQUE TOOTHING	
034	DESIGN, SHIFT SYSTEM TURNING SHAFT	

© Все права сохраняются за ZF Friedrichshafen AG, также в случае подачи заявки на предоставление правовой охраны. Мы сохраняем за собой все права, включая права на копирование и распространение. All rights reserved.
Исключительно в информационных целях, без внесения изменений службой технической документации.

Номер материала: 1315.051.741

Поз. №	Информация	Номер изменения
035	POSITION, GEAR SHIFT SYSTEM HORIZONTAL LEFT	
036	DESIGN, SHIFT PATTERN H-H	
037	VERSION SHIFT SUPPORT SERVO	
038	VERSION ACTUATION SHIFT SYSTEM MECHANICAL	
040	VERSION TUBE R/C PLASTIC-FORM-PIPE	
042	VERSION TUBE SERVO PLASTIC PIPING	
043	NOTE ON VERSION SHIFT SYSTEM GV-VALVE	
044	DESIGN DOWNSHIFT GATE INTERLOCK WITHOUT GROOVE	
045	VERSION TUBE GATE INTERLOCK WITHOUT PIPING	
047	1ST CUSTOMER SPEC SHIFT SYSTEM PRESSURE REDUCTION	
048	2ND CUSTOMER SPEC SHIFT SYSTEM WITHOUT GROOVE	
049	DIA THROTTLE MAIN CUTOFF VALVE 1.55 mm	
050	NO. TAPPETS MAIN CUTOFF VALVE 2	
051	POS. AIR CON MAIN CUTOFF VALVE G	
057	SELECTION PATTERN VARIANT GEAR SHIFT PATTERN 1	
061	DESIGN, SEPARATING CLUTCH FULL-SYNCHRONIZED	
062	VERSION OF SYNCHRONIZER 1 1.-4.GEAR BK-SYNCHRONIZATION	
064	REFERENCE LENGTH INPUT SHAFT 109 mm	
065	STANDARD TYPE INPUT SHAFT SAE	
066	NUMBER OF WEDGES INPUT SHAFT 10	
069	VERSION OF INPUT SHAFT FORM C	
070	NOMINAL DIAMETER INPUT SHAFT 2 in	
072	DIAMETER, JOURNAL, INPUT SHAFT 25 mm	
073	TYPE FIT SPIGOTS INPUT SHAFT F7	
074	VER. BEAR. SPIGOTS INPUT SHAFT TAPER ROLLER	
075	LENGTH, INPUT SHAFT 382.5 mm	
076	DIAMETER SHAFT OF INPUT SHAFT 50.3 mm	
077	LENGTH, PROFILE, INPUT SHAFT 120 mm	
078	BUSH VARIANT INPUT SHAFT WITHOUT GROOVE	
079	VERSION BEARING CONSTANT 1 GL	
080	DIAMETER BEARING INPUT SHAFT 99.916 mm	
081	TYPE FIT BEAR. INPUT SHAFT H5	
083	DESIGN,CONN., CLUTCH HOUSING SAE 1	

© Все права сохраняются за ZF Friedrichshafen AG, также в случае подачи заявки на предоставление правовой охраны. Мы сохраняем за собой все права, включая права на копирование и распространение. All rights reserved.
Исключительно в информационных целях, без внесения изменений службой технической документации.

Номер материала: 1315.051.741

16 S 151 /

Поз. №	Информация	Номер изменения
088	VERSION OF CLUTCH HOUSING INTEGRATED	
089	DESIGN BEARING OUTPUT STANDARD SUSPENSION	
091	POSITION MOUNT. FACE HOUSING 2 WITHOUT GROOVE	
097	TYPE OF RELEASE MECHANISM WITH	
098	REF.LENGTH,RELEASE BEAR.FLAN -7 mm	
099	DIAMETER, RELEASE FLANGE 60 mm	
100	TYPE FIT RELEASE BEARING FLA. F8	
104	ASSEMBLY POS. CLUTCH CYLINDER 6	
122	DIMENSION SHIFT TURRET DIST. 300 mm	
123	MEAS. LOC. SHIFT TURRET DIST. SHIFT LEVER-LOCATION	
129	RADIUS 1 SHIFT LEVER 55 mm	
130	SHIFT LEVER CONNECTION KNURLING	
132	LOCATION GEAR SHIFT LEVER TAPER OUTSIDE	
133	LEVER POSITION SHIFTING OUTPUT C	
138	G.SHIFT LEVER ANGL.EPSILON MIN 14.000 GRAD	
139	G.SHIFT LEVER ANGL.EPSILON MAX 20 GRAD	
147	SPRING ARRANGEMENT Q3	
148	SPRING FORCE DETENT PLUNGER RG 120 N	
149	HUMP SPRING FORCE, OUTSIDE 150 N	
152	SELECTOR SPRING FORCE, OUTSIDE 35 N	
153	SELECTOR SPRING FORCE, INSIDE 26 N	
155	SPRING FORCE OUTS. DETENT NEUT 200 N	
157	ALLOCATION DETENT LEVER VER. A	
165	SWITCH, REVERSE GEAR y	
166	DESIGN, RG (REV.GEAR) SWITCH CLOSING	
167	DESIGN, CONNECTION, RG SWITCH DIN BAYONET	
168	CODE SWITCH RG A1	
169	PROT.CAP SWITCH, REVERSE GEAR y	
171	NOTE ON SWITCH, REVERSE GEAR G.SHIFT SHAFT	
172	SWITCH, NEUTRAL GEAR y	
173	DESIGN,NG(NEUTRAL GEAR)SWITCH PREPARED	
176	PROT.CAP SWITCH, NEUTRAL GEAR n	
193	FUNCTION OF R/C SWITCH GP	

© Все права сохраняются за ZF Friedrichshafen AG, также в случае подачи заявки на предоставление правовой охраны. Мы сохраняем за собой все права, включая права на копирование и распространение. All rights reserved.
Исключительно в информационных целях, без внесения изменений службой технической документации.

Номер материала: 1315.051.741

16 S 151 /

Поз. №	Информация	Номер изменения
194	DESIGN, GP SWITCH OPENING SWITCH	
195	DESIGN, CONNECTION, GP SWITCH DIN BAYONET	
197	PROTECTING CAP GP SWITCH y	
204	FUNCTION OF S/G SWITCH GV	
205	DESIGN, GV SWITCH CLOSING	
206	DESIGN, CONNECTION, GV SWITCH DIN BAYONET	
208	PROTECTING CAP GV SWITCH y	
257	VER. TRANSMISSION VENTILATION BREATHER	
294	ATTACHM.POS. PULSE SENSOR H78 INTARDER	
295	DESIGN PULSE SENSOR RETARDER H78 PREPARED	
299	PROTECTION CAP PULSE SENSOR RETARDER H78 n	
300	PULSE RATE TACHO INPUT H70 8.2 IMP/U	
301	MOUNTING POSITION PULSE SENSOR H80 INTARDER	
302	DESIGN PULSE SENSOR RETARDER H80 WITH	
306	PROT.CAP PULSE SENSOR RET. H80 y	
307	NO.OF PULSES PULSE SENSOR RET. H80 8.2 IMP/U	
308	POSITION, OIL FILLER HOUSING, LH SIDE	
309	NOTE ON OIL FILL FILL IN OVERFLOW	

© Все права сохраняются за ZF Friedrichshafen AG, также в случае подачи заявки на предоставление правовой охраны. Мы сохраняем за собой все права, включая права на копирование и распространение. All rights reserved.
Исключительно в информационных целях, без внесения изменений службой технической документации.

Номер материала: 1315.051.741

Изображение	Поз. №	№ материала	Наименование	Количество	№ изм.	Тех. инф.
068.01.06-1	110	1315.101.124	КАРТЕР КП	1		
068.01.51-1	120	1315.101.977	КАРТЕР КП	1		
068.02.54-1	140	1315.102.429	ФЛАНЕЦ ПРИСОЕДИНИТЕЛЬНЫЙ	1		
068.02.82-1	150	1315.102.811	ВАЛ ПЕРВИЧНЫЙ	1		
068.02.02-1	910	1315.102.055	ВАЛ ПЕРВИЧНЫЙ	1		
068.03.80-1	180	1316.103.803	ВАЛ ПРОМЕЖУТОЧНЫЙ	1		
068.03.01-1	920	1315.103.019	ВАЛ ПРОМЕЖУТОЧНЫЙ	1		
068.04.13-1	930	1315.104.026	ВАЛ ВТОРИЧНЫЙ	1		
068.06.01-1	230	1315.106.008	СИСТЕМА ПЕРЕКЛЮЧЕНИЯ ПЕРЕДАЧ	1		
068.06.44-1	234	1315.106.429	ДЕТАЛИ СОЕДИНИТЕЛЬНЫЕ	1		
068.06.80-1	238	1315.106.800	СИСТЕМА ПЕРЕКЛЮЧЕНИЯ ПЕРЕДАЧ	1		
068.07.81-1	292	1316.108.812	КОРПУС МЕХАНИЗМА ПЕРЕКЛЮЧЕНИЯ ПЕРЕДАЧ	1		
068.07.36-1	910	1316.108.047	КОРПУС МЕХАНИЗМА ПЕРЕКЛЮЧЕНИЯ ПЕРЕДАЧ	1		
068.07.25-1	914	1316.108.459	ВАЛ УПРАВЛЕНИЯ ПЕРЕКЛЮЧЕНИЕМ ПЕРЕДАЧ	1		
068.07.55-1	924	1316.108.019	ФИКСАЦИЯ	1		
068.07.57-1	930	1316.108.811	КРЫШКА	1		
062.08.30-1	954	1316.171.403	КРЫШКА КОНЦЕВАЯ	1		
068.08.02-1	960	1316.171.400	ПНЕВМОСЕРВОМЕХАНИЗМ	1		
068.08.92-1	964	1316.171.825	ДЕТАЛИ СОЕДИНИТЕЛЬНЫЕ	1		
068.09.01-1	934	1316.109.024	ДЕТАЛИ СОЕДИНИТЕЛЬНЫЕ	1		
068.09.43-1	940	1316.109.411	ДЕТАЛИ СОЕДИНИТЕЛЬНЫЕ	1		
068.12.16-1	918	1316.149.411	КОМПЛЕКТ ПРУЖИН	1		
068.40.04-1	500	1315.112.017	СИСТЕМА ПЕРЕКЛЮЧЕНИЯ GV	1		
068.40.41-1	502	1315.112.410	ДЕТАЛИ СОЕДИНИТЕЛЬНЫЕ	1		
068.43.01-1	20	1315.131.038	КОРПУС GP	1		
068.43.42-1	30	1315.131.405	КОМПОНЕНТЫ ЗАКРЫВАЮЩИЕ	1		
068.43.81-1	512	1315.131.804	КОРПУС GP	1		
068.43.43-1	516	1315.131.404	ДЕТАЛИ СОЕДИНИТЕЛЬНЫЕ	1		
068.44.07-1	40	1315.132.016	ПЕРЕДАЧА ПЛАНЕТАРНАЯ	1		

© Все права сохраняются за ZF Friedrichshafen AG, также в случае подачи заявки на предоставление правовой охраны. Мы сохраняем за собой все права, включая права на копирование и распространение. All rights reserved.
Исключительно в информационных целях, без внесения изменений службой технической документации.

Номер материала: 1315.051.741

Изображение	Поз. №	№ материала	Наименование	Количество	№ изм.	Тех. инф.
068.45.03-1	70	1316.133.010	СИНХРОНИЗАТОР	1		
068.45.40-1	80	1315.133.405	СИНХРОНИЗАТОР	1		
068.46.03-1	90	1315.134.015	СИСТЕМА ПЕРЕКЛЮЧЕНИЯ GP	1		
068.46.40-1	554	1315.134.412	ДЕТАЛИ СОЕДИНИТЕЛЬНЫЕ	1		
068.57.13-1	390	1315.145.019	ВКЛЮЧЕНИЕ ДЕЛИТЕЛЯ КОРОБКИ ПЕРЕДАЧ	1		
068.93.07	130	1315.168.019	МЕХАНИЗМ ВЫКЛЮЧЕНИЯ СЦЕПЛЕНИЯ	1		
	KIT	1325.298.007	REPAIR KIT	1		
161.R0.01-1	KIT	1325.298.008	REPAIR KIT	1		
063.R0.01-1	KIT	1295.298.956	КОМПЛЕКТ МЕЛКИХ ДЕТАЛЕЙ	1		
	KIT	1499.298.024	SPLIT RING	1		
	KIT	1499.298.025	SPLIT RING	1		
	KIT	1499.298.026	SPLIT RING	1		
	KIT	1499.298.023	SPLIT RING	1		
	KIT	1325.298.011	REPAIR KIT	1		
	KIT	1499.298.027	SPLIT RING	1		
	KIT	6085.298.013	КОМПЛЕКТ ПРОКЛАДОК УПЛОТНИТЕЛЬНЫХ	1		

© Все права сохраняются за ZF Friedrichshafen AG, также в случае подачи заявки на предоставление правовой охраны. Мы сохраняем за собой все права, включая права на копирование и распространение. All rights reserved.
Исключительно в информационных целях, без внесения изменений службой технической документации.

Номер материала: 1315.051.741
Изображение: 068.01.06-1
КАРТЕР КП

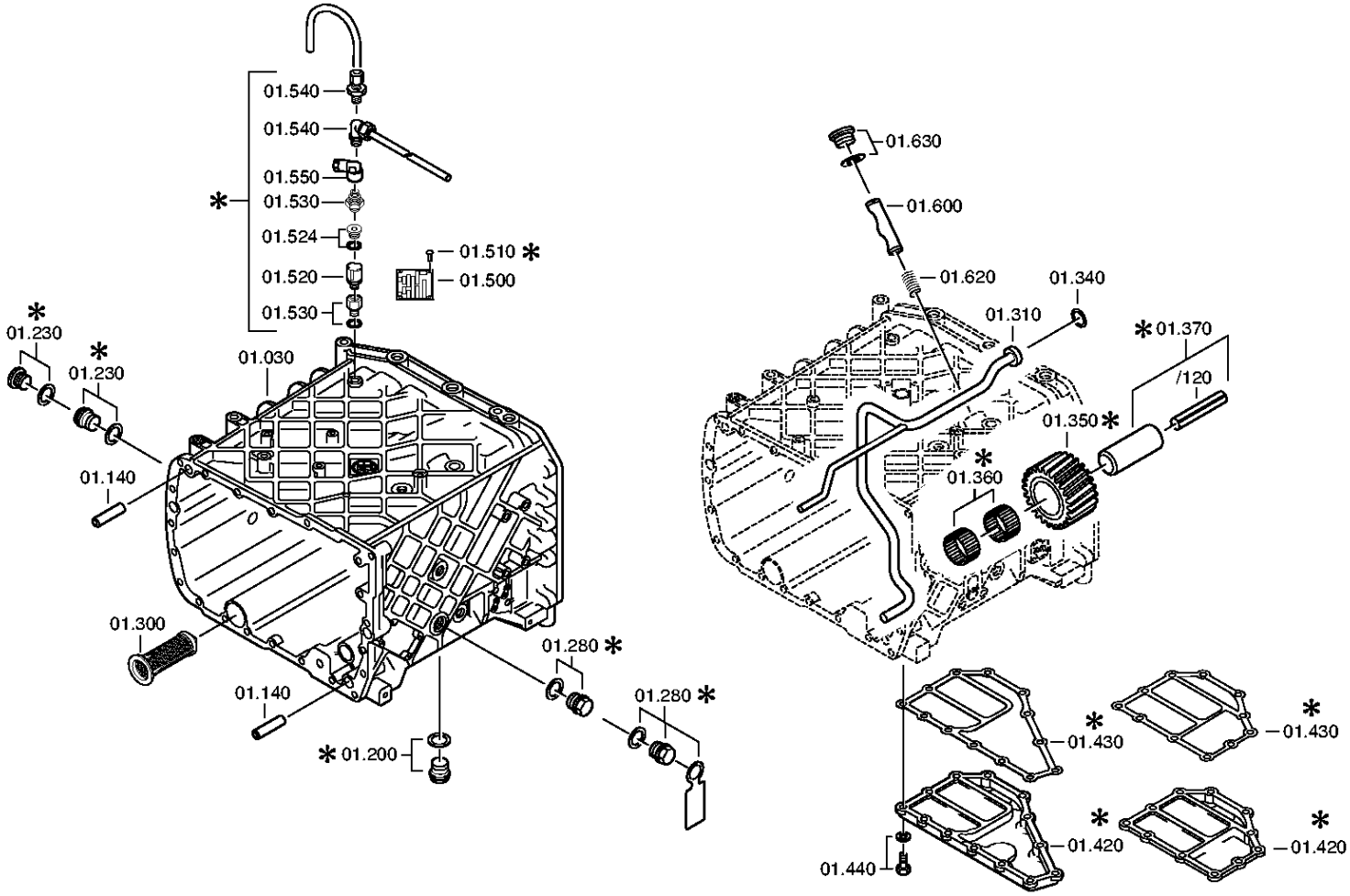

© Все права сохраняются за ZF Friedrichshafen AG, также в случае подачи заявки на предоставление правовой охраны. Мы сохраняем за собой все права, включая права на копирование и распространение. All rights reserved.
Исключительно в информационных целях, без внесения изменений службой технической документации.

Номер материала: 1315.051.741
Изображение: 068.01.51-1
КАРТЕР КП

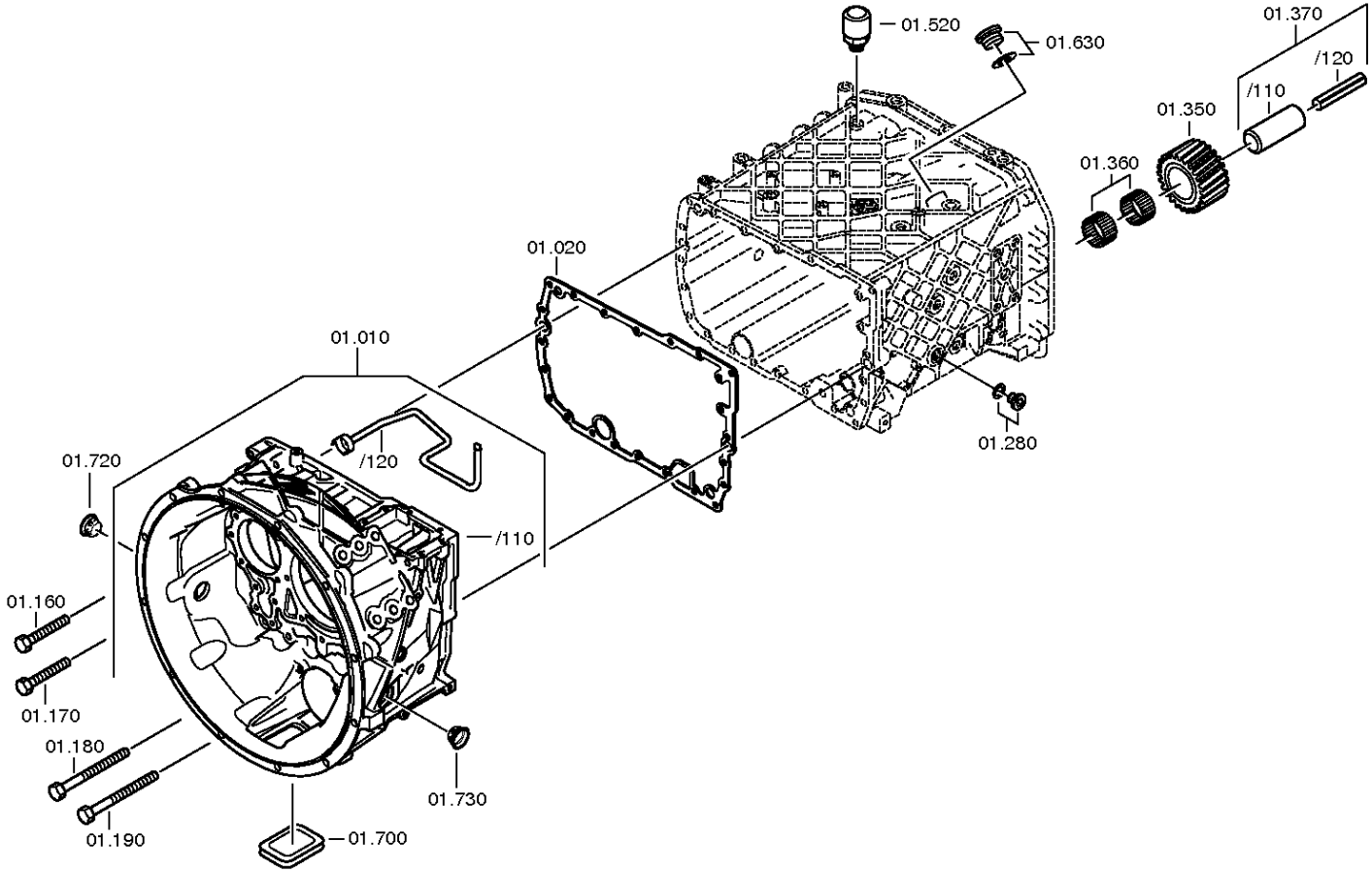

© Все права сохраняются за ZF Friedrichshafen AG, также в случае подачи заявки на предоставление правовой охраны. Мы сохраняем за собой все права, включая права на копирование и распространение. All rights reserved.
Исключительно в информационных целях, без внесения изменений службой технической документации.

Спецификация

16 S 151 IT /

Номер материала: 1315.051.741
Изображение: 068.01.06-1
Номер группы материала: 1315.101.124

Поз. №	№ материала	№ материала клиента	Наименование	Количество	Единица массы	№ изм.	Тех. инф.	Рем. к-кт	Альтернативный материал
10	1316.201.142	1427603	КАРТЕР СЦЕПЛЕНИЯ	1			KPL.		
/110	1316.301.064	1455022	КАРТЕР СЦЕПЛЕНИЯ	1			ENTHALT.IN 1316 301 060(0)		
/120	1315.201.097	1305496	ТРУБКА	1			KPL.		
20	1315.301.233	H0491918	ПРОКЛАДКА УПЛОТНИТЕЛЬНАЯ	1		C01005348C10			
30	1315.201.208	1666325	КОРПУС	1			KPL.		
50	---		ВИНТ ЗАПОРНЫЙ	1		Z00010176111	M24X1,5		
---	0736.300.160	4471982.1	ВИНТ ЗАПОРНЫЙ	1		Z00010176110	M24X1,5 M24X1,5		
---	0730.008.637	1428103	ШАЙБА УПЛОТНИТЕЛЬНАЯ	1		Z00010176110	24X29		
90	---		ВИНТ ЗАПОРНЫЙ	1		Z00010164013	50N.M*DICHTRING M22X1,5		
---	0636.100.824	1896908	SCREW PLUG	1		Z00010164019	M22X1,5		
---	0730.009.515	0730009515	ШАЙБА УПЛОТНИТЕЛЬНАЯ	1		Z00010164019	A22X27		
100	---		ВИНТ ЗАПОРНЫЙ	1		Z00010164013	50N.M*DICHTRING M22X1,5		
---	0636.100.824	1896908	SCREW PLUG	1		Z00010164019	M22X1,5		
---	0730.009.515	0730009515	ШАЙБА УПЛОТНИТЕЛЬНАЯ	1		Z00010164019	A22X27		
140	0731.201.563	1290941	ШТИФТ ЦИЛИНДРИЧЕСКИЙ	4					
160	0736.300.123	1880233	БОЛТ С ГОЛОВКОЙ ШЕСТИГРАННОЙ	14			M10X70 M10X70		
170	---		БОЛТ С ГОЛОВКОЙ ШЕСТИГРАННОЙ	1			M10X70		
---	0736.300.123	1880233	БОЛТ С ГОЛОВКОЙ ШЕСТИГРАННОЙ	1			M10X70 M10X70		
180	0736.300.119	1896749	БОЛТ С ГОЛОВКОЙ ШЕСТИГРАННОЙ	6		Z00009403410	M10X140 M10X140		
190	---		БОЛТ С ГОЛОВКОЙ ШЕСТИГРАННОЙ	1		Z00009403410	M10X140		
---	0736.300.119	1896749	БОЛТ С ГОЛОВКОЙ ШЕСТИГРАННОЙ	1		Z00009403412	M10X140 M10X140		
230	---		ВИНТ ЗАПОРНЫЙ	1		Z00010164210	60N.M*DICHTRING M24X1,5		
---	0636.302.612	1894686	SCREW PLUG	1		Z00010164215	M24X1,5		

© Все права сохраняются за ZF Friedrichshafen AG, также в случае подачи заявки на предоставление правовой охраны. Мы сохраняем за собой все права, включая права на копирование и распространение. All rights reserved.
Исключительно в информационных целях, без внесения изменений службой технической документации.

16 S 151 IT /

Номер материала: 1315.051.741
Изображение: 068.01.06-1
Номер группы материала: 1315.101.124

Поз. №	№ материала	№ материала клиента	Наименование	Количество	Единица массы	№ изм.	Тех. инф.	Рем. к-кт	Альтернативный материал
---	0730.008.637	1428103	ШАЙБА УПЛОТНИТЕЛЬНАЯ	1		Z00010164215	24X29		
280	---		ВИНТ ЗАПОРНЫЙ	1		Z00010112111	60N.M*DICHTRING M24X1,5		
---	0636.304.088	1882905	SCREW PLUG	1		Z00010112110	M24X1,5		
---	0730.008.637	1428103	ШАЙБА УПЛОТНИТЕЛЬНАЯ	1		Z00010112110	24X29		
300	0501.318.802	5718 742 08	ЭЛЕМЕНТ ФИЛЬТРУЮЩИЙ СЕТЧАТЫЙ	1					
310	1315.201.111	1296998	ТРУБКА РАСПЫЛИТЕЛЯ	1			KPL. IN 1315 201 112(0)		
340	0634.313.198	1000004936	КОЛЬЦО УПЛОТНИТЕЛЬНОЕ	1			20X3		
350	---		ШЕСТЕРНЯ ПРОМЕЖУТОЧНАЯ ЗАДНЕЙ ПЕРЕДАЧИ	1		Z00010875410			
---	1315.305.010	1932430	REVERSE IDLER GEAR	1		Z00010875411	GESCHLIFFEN		
---	1315.305.011	1779551	ШЕСТЕРНЯ ПРОМЕЖУТОЧНАЯ ЗАДНЕЙ ПЕРЕДАЧИ	1		Z00010875411			
360	0750.115.366	5 8107 0	СЕПАРАТОР ПОДШИПНИКА ИГОЛЬЧАТОГО	2			45,0X57,0X20,8		
370	1315.201.053		ОСЬ ШЕСТЕРНИ ПРОМЕЖУТОЧНОЙ ЗАДН. ПЕРЕДА	1			KPL.16S151*DG*L=84		
/120	0631.329.294	1290949	ШТИФТ РАЗРЕЗНОЙ	1			10X100		
420	---		КРЫШКА	1					
---	1315.301.047	1297591	КРЫШКА	1					
---	1315.301.039		КРЫШКА	1			ENTHALT.IN 1315 301 035(0)		
430	1315.301.234	1621775	ПРОКЛАДКА УПЛОТНИТЕЛЬНАЯ	1					
440	0636.100.432	1896744	БОЛТ С ГОЛОВКОЙ ШЕСТИГРАННОЙ	13		Z00007349511	M10X28		
500	---		ТАБЛИЧКА ФИРМЕННАЯ	1			KONZERN		
---	0730.365.241	1666457	ТАБЛИЧКА ФИРМЕННАЯ	1			EINHEITSSCH. VERDREHSICHER		

© Все права сохраняются за ZF Friedrichshafen AG, также в случае подачи заявки на предоставление правовой охраны. Мы сохраняем за собой все права, включая права на копирование и распространение. All rights reserved.
Исключительно в информационных целях, без внесения изменений службой технической документации.

16 S 151 IT /

Номер материала: 1315.051.741
Изображение: 068.01.06-1
Номер группы материала: 1315.101.124

Поз. №	№ материала	№ материала клиента	Наименование	Количество	Единица массы	№ изм.	Тех. инф.	Рем. к-кт	Альтернативный материал
---	0730.365.259		ТАБЛИЧКА ФИРМЕННАЯ	1			EINHEITSSCH.VERDREHSICHER BRASILIEN		
---	0730.365.267		ТАБЛИЧКА ФИРМЕННАЯ	1			CHINA		
---	0730.300.258		ТАБЛИЧКА ФИРМЕННАЯ	1			EINHEITSSCH.VERDREHSICHER		
---	0730.365.271		ТАБЛИЧКА ФИРМЕННАЯ	1			RUSSLAND/ KYRILLISCH		
---	0730.365.257		ТАБЛИЧКА ФИРМЕННАЯ	1			S.S.CH IRAN		
---	0730.365.800		TYPE PLATE	1		Z00015972510			
---	0730.302.754		ТАБЛИЧКА ФИРМЕННАЯ	1			AUSFUEHRUNG UNIVERSAL		
510	0731.300.027	1896941	ЗАКЛЕПКА ЗАКЛАДНАЯ	4		Z00007904810			
520	0501.218.540	1896008	САПУН	1					
600	1313.306.013	0069394	ПРЕДОХРАНИТЕЛЬ ВКЛЮЧЕНИЯ ПЕРЕДАЧ	1					
620	0732.040.736	2150041300	ПРУЖИНА НАЖИМНАЯ	1					
630	---		ВИНТ ЗАПОРНЫЙ	1		Z00010164412	70N.M*DICHTRING M26X1,5		
---	0636.100.811	1896907	SCREW PLUG	1		Z00010164420	M26X1,5		
---	0634.801.249	1344249	ШАЙБА УПЛОТНИТЕЛЬНАЯ	1		Z00010164420	26X31		
700	1315.301.230	1454283	КОЛПАК ЗАПОРНЫЙ	1					
720	0501.321.840	1803936	ПРОБКА	1					
730	0501.321.840	1803936	ПРОБКА	1					

© Все права сохраняются за ZF Friedrichshafen AG, также в случае подачи заявки на предоставление правовой охраны. Мы сохраняем за собой все права, включая права на копирование и распространение. All rights reserved.
Исключительно в информационных целях, без внесения изменений службой технической документации.

Номер материала: 1315.051.741
Изображение: 068.02.54-1
ФЛАНЕЦ ПРИСОЕДИНИТЕЛЬНЫЙ

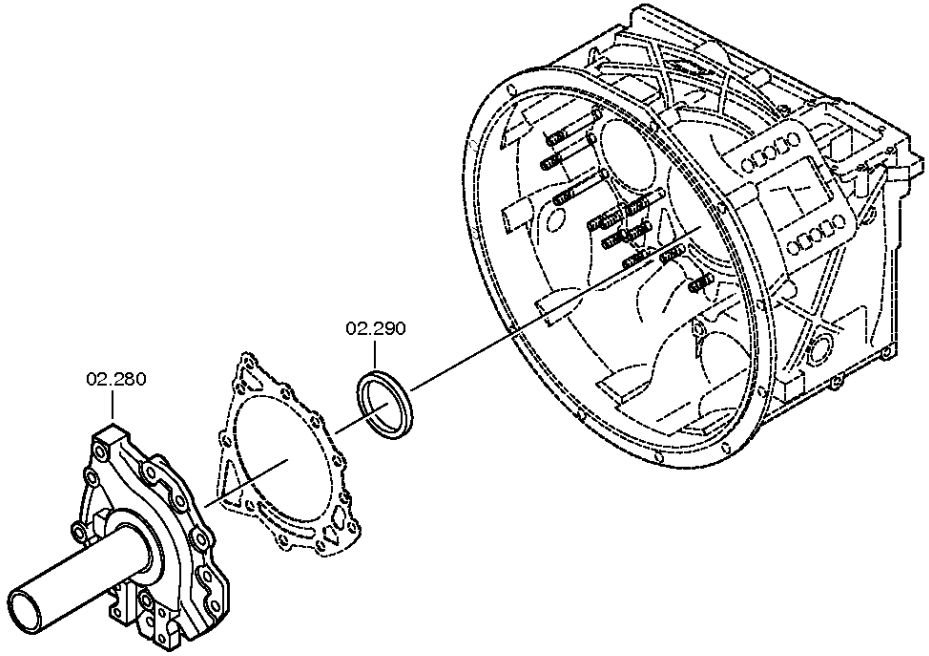

© Все права сохраняются за ZF Friedrichshafen AG, также в случае подачи заявки на предоставление правовой охраны. Мы сохраняем за собой все права, включая права на копирование и распространение. All rights reserved.
Исключительно в информационных целях, без внесения изменений службой технической документации.

Номер материала: 1315.051.741
Изображение: 068.02.02-1
ФЛАНЕЦ ПРИСОЕДИНИТЕЛЬНЫЙ

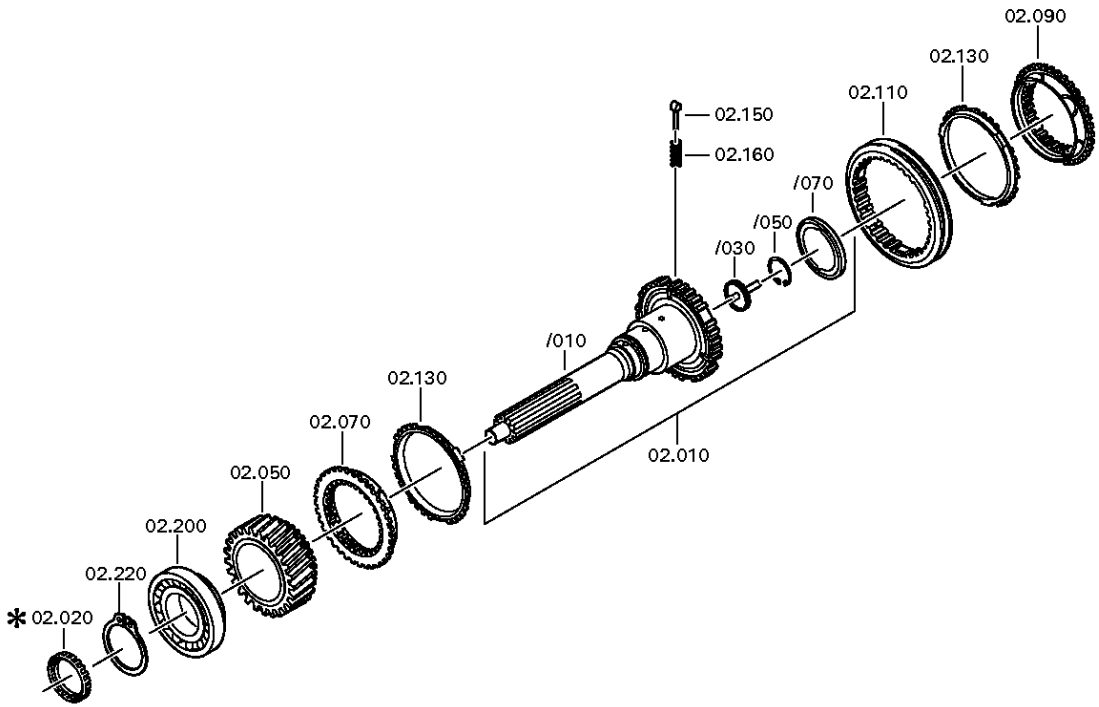

© Все права сохраняются за ZF Friedrichshafen AG, также в случае подачи заявки на предоставление правовой охраны. Мы сохраняем за собой все права, включая права на копирование и распространение. All rights reserved.
Исключительно в информационных целях, без внесения изменений службой технической документации.

Номер материала: 1315.051.741
Изображение: 068.02.82-1
ФЛАНЕЦ ПРИСОЕДИНИТЕЛЬНЫЙ

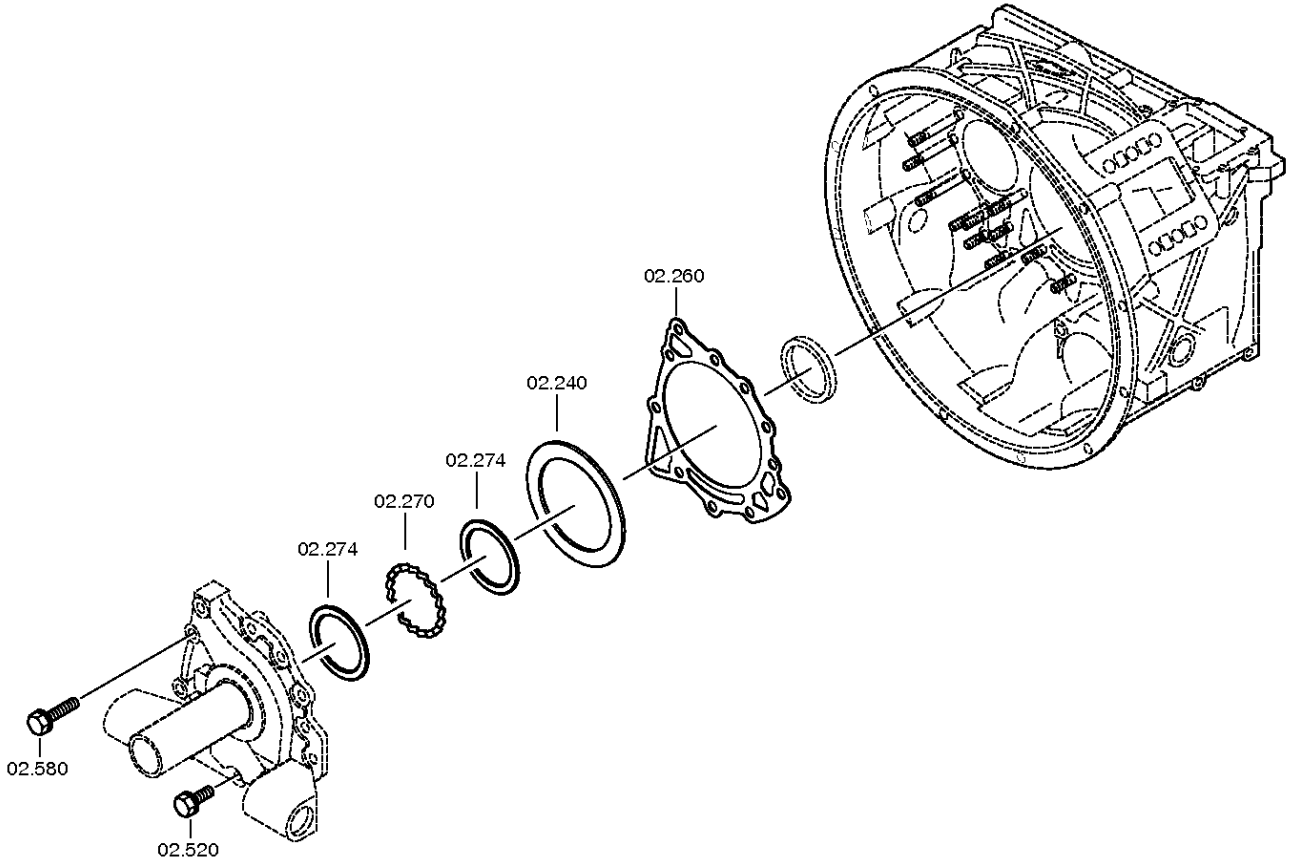

© Все права сохраняются за ZF Friedrichshafen AG, также в случае подачи заявки на предоставление правовой охраны. Мы сохраняем за собой все права, включая права на копирование и распространение. All rights reserved.
Исключительно в информационных целях, без внесения изменений службой технической документации.

Спецификация

16 S 151 IT /

Номер материала: 1315.051.741
Изображение: 068.02.54-1
Номер группы материала: 1315.102.429

Поз. №	№ материала	№ материала клиента	Наименование	Количество	Единица массы	№ изм.	Тех. инф.	Рем. к-кт	Альтернативный материал
10	1315.202.037	1373772	ВАЛ ПЕРВИЧНЫЙ	1			KPL.L109*GL100*ZAPF.25		
/10	1355.302.002		ВАЛ ПЕРВИЧНЫЙ	1		Z00011537210			
/30	1354.302.019	1830417	ТРУБКА	1		Z00003830511			
/50	0630.502.027	L153003	КОЛЬЦО СТОПОРНОЕ	1			50X2		
/70	0750.101.179	1896784	ШАЙБА ПОДПОРНАЯ	1		Z00007187910	77,0X95,5X6,0		
50	1315.302.158	1378354	КОЛЕСО КОСОЗУБОЕ	1			Z35 IN 1315 302 156(1)		
70	1312.304.027	133-461-3080	КОРПУС МУФТЫ СИНХРОНИЗАТОРА	1			ENTHALT.IN 1310 304 107(1)		
90	1312.304.027	133-461-3080	КОРПУС МУФТЫ СИНХРОНИЗАТОРА	1		C01004680D10	ENTHALT.IN 1310 304 107(1)		
110	1310.304.202	133-421-3670	МУФТА СКОЛЬЗЯЩАЯ	1		C01005378A10			
130	1297.304.484	133-441-1580	КОЛЬЦО БЛОКИРУЮЩЕЕ СИНХРОНИЗАТОРА ДЕЛИТ.	2					
150	1297.304.436	0068332	УПОР	3					
160	0732.040.409	0171349	ПРУЖИНА НАЖИМНАЯ	3		C01007317F10			
200	0750.117.732	820-400-2350	ПОДШИПНИК РОЛИКОВЫЙ КОНИЧЕСКИЙ	1			85,0X150,0X30,5		
220	0730.501.598	1351299	КОЛЬЦО СТОПОРНОЕ	1		C01007992110	85X4		
240	---		КОЛЬЦО РЕГУЛИРОВОЧНОЕ	1			H= 0,90- 2,40(ABSTUFUNG:0,05MM)		
---	2050.309.094	1623205	КОЛЬЦО РЕГУЛИРОВОЧНОЕ	1			A=2,2 IN 2050 309 090 C45E WW.F500 ZFN410		
---	0730.007.489	1896929	КОЛЬЦО РЕГУЛИРОВОЧНОЕ	1			A=2,15 IN 2050 309 090(2)		
---	0730.007.488	1896928	КОЛЬЦО РЕГУЛИРОВОЧНОЕ	1			A=2,10 IN 2050 309 090(2)		
---	0730.007.487	1896927	КОЛЬЦО РЕГУЛИРОВОЧНОЕ	1			A=2,05 IN 2050 309 090(2)		
---	0730.007.486	1624815	КОЛЬЦО РЕГУЛИРОВОЧНОЕ	1			A=2,00 IN 2050 309 090(2)		
---	0730.007.485	1896926	КОЛЬЦО РЕГУЛИРОВОЧНОЕ	1			A=1,95 IN 2050 309 090(2)		

© Все права сохраняются за ZF Friedrichshafen AG, также в случае подачи заявки на предоставление правовой охраны. Мы сохраняем за собой все права, включая права на копирование и распространение. All rights reserved.
Исключительно в информационных целях, без внесения изменений службой технической документации.

Номер материала: 1315.051.741
Изображение: 068.02.54-1
Номер группы материала: 1315.102.429

Поз. №	№ материала	№ материала клиента	Наименование	Количество	Единица массы	№ изм.	Тех. инф.	Рем. к-кт	Альтернативный материал
---	0730.007.484	1833897	КОЛЬЦО РЕГУЛИРОВОЧНОЕ	1			A=1,90 IN 2050 309 090(2)		
---	0730.007.483	1896925	КОЛЬЦО РЕГУЛИРОВОЧНОЕ	1			A=1,85 IN 2050 309 090(2)		
---	0730.007.482	1896924	КОЛЬЦО РЕГУЛИРОВОЧНОЕ	1			A=1,80 IN 2050 309 090(2)		
---	0730.007.481	1896923	КОЛЬЦО РЕГУЛИРОВОЧНОЕ	1			A=1,75 IN 2050 309 090(2)		
---	0730.007.480	1833896	КОЛЬЦО РЕГУЛИРОВОЧНОЕ	1			A=1,70 IN 2050 309 090(2)		
---	0730.007.479	1896922	КОЛЬЦО РЕГУЛИРОВОЧНОЕ	1			A=1,65 IN 2050 309 090(2)		
---	0730.007.136	1290955	КОЛЬЦО РЕГУЛИРОВОЧНОЕ	1			A=1,60 IN 2050 309 090(2)		
---	0730.007.135	1896921	КОЛЬЦО РЕГУЛИРОВОЧНОЕ	1			A=1,55 IN 2050 309 090(2)		
---	0730.007.134	1784742	КОЛЬЦО РЕГУЛИРОВОЧНОЕ	1			A=1,50 IN 2050 309 090(2)		
---	0730.007.133	1896920	КОЛЬЦО РЕГУЛИРОВОЧНОЕ	1			A=1,45 IN 2050 309 090(2)		
---	0730.007.132	1896919	КОЛЬЦО РЕГУЛИРОВОЧНОЕ	1			A=1,40 IN 2050 309 090(2)		
---	0730.007.131	1896918	КОЛЬЦО РЕГУЛИРОВОЧНОЕ	1			A=1,35 IN 2050 309 090(2)		
---	0730.007.130	1896917	КОЛЬЦО РЕГУЛИРОВОЧНОЕ	1			A=1,30 IN 2050 309 090(2)		
---	0730.007.129	1896916	КОЛЬЦО РЕГУЛИРОВОЧНОЕ	1			A=1,25 IN 2050 309 090(2)		
---	2050.309.034	0696675	КОЛЬЦО РЕГУЛИРОВОЧНОЕ	1			A=1,2 IN 2050 309 090 C45E WW.F500 ZFN410		
---	0730.007.128	1896915	КОЛЬЦО РЕГУЛИРОВОЧНОЕ	1			A=1,15 IN 2050 309 090(2)		
---	0730.007.127	0730 007 127	КОЛЬЦО РЕГУЛИРОВОЧНОЕ	1			A=1,10 IN 2050 309 090(2)		

© Все права сохраняются за ZF Friedrichshafen AG, также в случае подачи заявки на предоставление правовой охраны. Мы сохраняем за собой все права, включая права на копирование и распространение. All rights reserved.
Исключительно в информационных целях, без внесения изменений службой технической документации.

16 S 151 IT /

Номер материала: 1315.051.741
Изображение: 068.02.54-1
Номер группы материала: 1315.102.429

Поз. №	№ материала	№ материала клиента	Наименование	Количество	Единица массы	№ изм.	Тех. инф.	Рем. к-кт	Альтернативный материал
---	0730.007.126	1896913	КОЛЬЦО РЕГУЛИРОВОЧНОЕ	1			A=1,05 IN 2050 309 090(2)		
---	2050.309.065	0696676	КОЛЬЦО РЕГУЛИРОВОЧНОЕ	1			A=1,0 IN 2050 309 090 C45E WW.F500 ZFN410		
---	0730.005.749	1246800	КОЛЬЦО РЕГУЛИРОВОЧНОЕ	1			A=0,95 IN 2050 309 090(2)		
---	0730.005.748	5 5258 0	КОЛЬЦО РЕГУЛИРОВОЧНОЕ	1			A=0,90 IN 2050 309 090(2)		
---	0730.301.503	1944348	КОЛЬЦО РЕГУЛИРОВОЧНОЕ	1			h=2,25		
---	0730.301.504	1944349	КОЛЬЦО РЕГУЛИРОВОЧНОЕ	1			h=2,30		
---	0730.301.505	1944350	КОЛЬЦО РЕГУЛИРОВОЧНОЕ	1			h=2,35		
---	0730.301.506	1944351	КОЛЬЦО РЕГУЛИРОВОЧНОЕ	1			h=2,40		
260	0501.314.587	H0233343	ПРОКЛАДКА УПЛОТНИТЕЛЬНАЯ	1					
270	1315.302.040	1290957	КОЛЬЦО РАСПОРНОЕ	1					
274	0730.150.766	1290958	ШАЙБА	2					
280	1315.302.136	5 5335 0	ФЛАНЕЦ ПРИСОЕДИНИТЕЛЬНЫЙ	1					
290	0734.310.387	H0488074	САЛЬНИК	1		Z00023718610	55X75X8/9,2 FA.CFW		
520	0636.015.685	1896738	БОЛТ С ГОЛОВКОЙ ШЕСТИГРАННОЙ	8		Z00009177310	M10X35		
580	0636.102.270	1877892	БОЛТ С ГОЛОВКОЙ ШЕСТИГРАННОЙ	3		Z00009177410	M10X60		

© Все права сохраняются за ZF Friedrichshafen AG, также в случае подачи заявки на предоставление правовой охраны. Мы сохраняем за собой все права, включая права на копирование и распространение. All rights reserved.
Исключительно в информационных целях, без внесения изменений службой технической документации.

Номер материала: 1315.051.741
Изображение: 068.03.80-1
ВАЛ ПРОМЕЖУТОЧНЫЙ

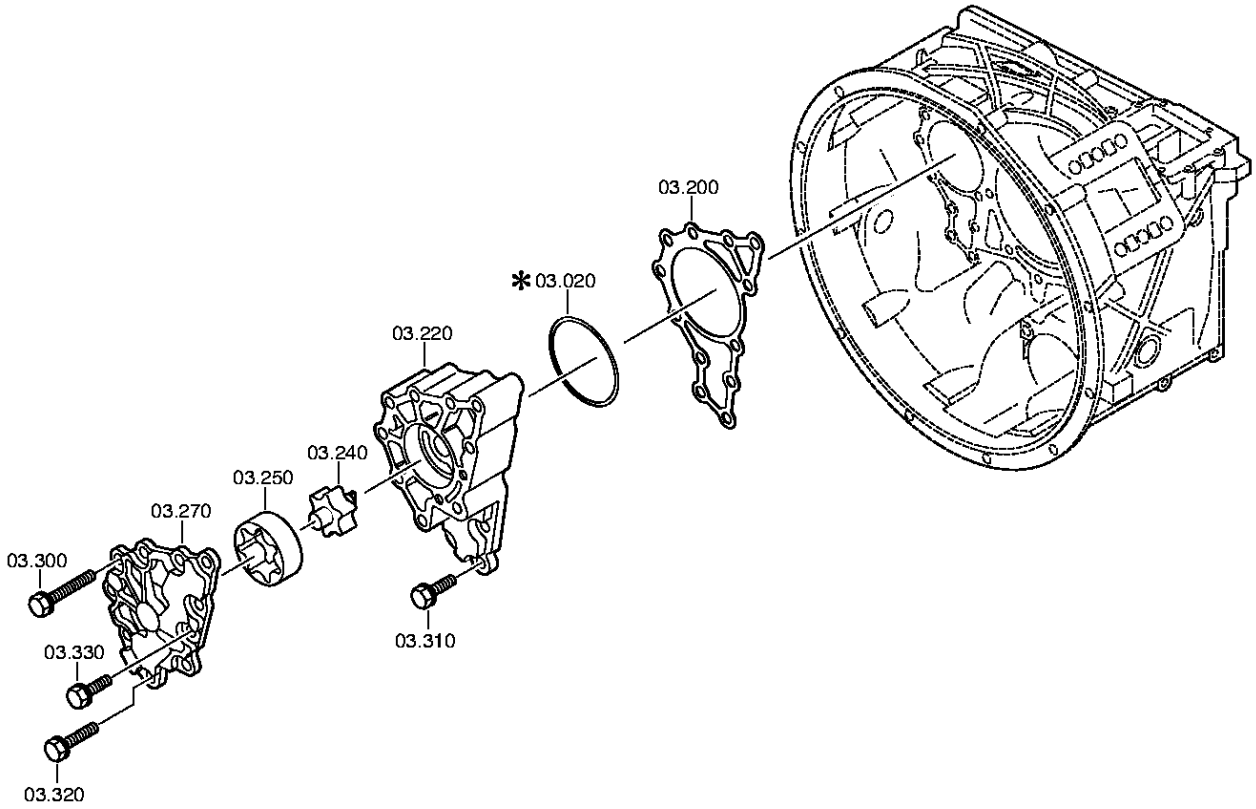

© Все права сохраняются за ZF Friedrichshafen AG, также в случае подачи заявки на предоставление правовой охраны. Мы сохраняем за собой все права, включая права на копирование и распространение. All rights reserved.
Исключительно в информационных целях, без внесения изменений службой технической документации.

Номер материала: 1315.051.741
Изображение: 068.03.01-1
ВАЛ ПРОМЕЖУТОЧНЫЙ

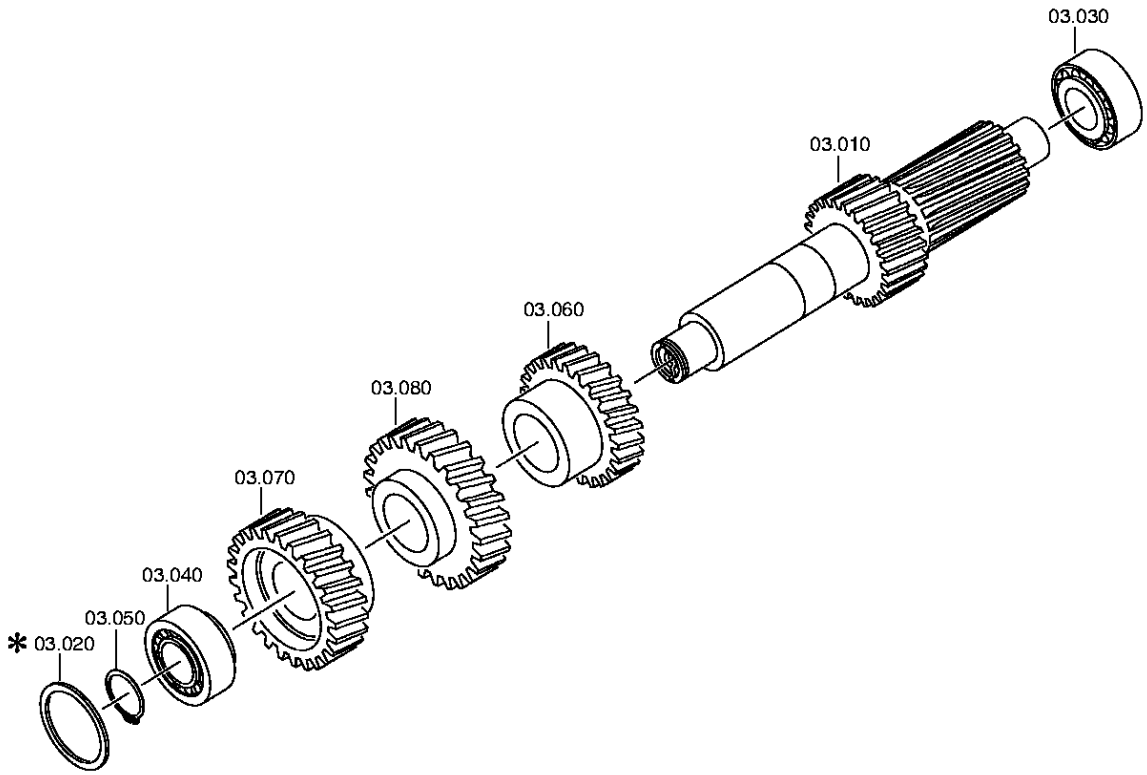

© Все права сохраняются за ZF Friedrichshafen AG, также в случае подачи заявки на предоставление правовой охраны. Мы сохраняем за собой все права, включая права на копирование и распространение. All rights reserved.
Исключительно в информационных целях, без внесения изменений службой технической документации.

Спецификация

16 S 151 IT /

Номер материала: 1315.051.741
Изображение: 068.03.80-1
Номер группы материала: 1316.103.803

Поз. №	№ материала	№ материала клиента	Наименование	Количество	Единица массы	№ изм.	Тех. инф.	Рем. к-кт	Альтернативный материал
10	1315.303.063	1666326	ВАЛ ПРОМЕЖУТОЧНЫЙ	1					
20	---		КОЛЬЦО РЕГУЛИРОВОЧНОЕ	1			H= 1,85- 3,25(ABSTUFUNG:0,05MM)		
---	0730.112.938	1660921	КОЛЬЦО РЕГУЛИРОВОЧНОЕ	1		C01007375C10	A=3,25		
---	0730.112.937	1896932	КОЛЬЦО РЕГУЛИРОВОЧНОЕ	1		C01007375C10	A=3,20		
---	0730.112.936	1896931	КОЛЬЦО РЕГУЛИРОВОЧНОЕ	1		C01007375C10	A=3,15		
---	0730.112.935	1896930	КОЛЬЦО РЕГУЛИРОВОЧНОЕ	1		C01007375C10	A=3,10		
---	0730.106.860	1623204	КОЛЬЦО РЕГУЛИРОВОЧНОЕ	1		C01007375C10	A=3,05 IN 0730 106 904(2)		
---	0730.106.917	1212189	КОЛЬЦО РЕГУЛИРОВОЧНОЕ	1			A=3,00 IN 0730 106 904(2)		
---	0730.106.916	1833921	КОЛЬЦО РЕГУЛИРОВОЧНОЕ	1			A=2,95 IN 0730 106 904(2)		
---	0730.106.915	1833920	КОЛЬЦО РЕГУЛИРОВОЧНОЕ	1			A=2,90 IN 0730 106 904(2)		
---	0730.106.914	1833919	КОЛЬЦО РЕГУЛИРОВОЧНОЕ	1			A=2,85 IN 0730 106 904(2)		
---	0730.106.913	1833918	КОЛЬЦО РЕГУЛИРОВОЧНОЕ	1			A=2,80 IN 0730 106 904(2)		
---	0730.106.912	1212190	КОЛЬЦО РЕГУЛИРОВОЧНОЕ	1			A=2,75 IN 0730 106 904(2)		
---	0730.106.911	1833917	КОЛЬЦО РЕГУЛИРОВОЧНОЕ	1			A=2,70 IN 0730 106 904(2)		
---	0730.106.910	1833916	КОЛЬЦО РЕГУЛИРОВОЧНОЕ	1			A=2,65 IN 0730 106 904(2)		
---	0730.106.909	1833915	КОЛЬЦО РЕГУЛИРОВОЧНОЕ	1			A=2,60 IN 0730 106 904(2)		
---	0730.106.908	1833914	КОЛЬЦО РЕГУЛИРОВОЧНОЕ	1			A=2,55 IN 0730 106 904(2)		

© Все права сохраняются за ZF Friedrichshafen AG, также в случае подачи заявки на предоставление правовой охраны. Мы сохраняем за собой все права, включая права на копирование и распространение. All rights reserved.
Исключительно в информационных целях, без внесения изменений службой технической документации.

16 S 151 IT /

Номер материала: 1315.051.741
Изображение: 068.03.80-1
Номер группы материала: 1316.103.803

Поз. №	№ материала	№ материала клиента	Наименование	Количество	Единица массы	№ изм.	Тех. инф.	Рем. к-кт	Альтернативный материал
---	0730.100.799	1212191	КОЛЬЦО РЕГУЛИРОВОЧНОЕ	1			A=2,50 IN 0730 106 904(2)		
---	0730.100.800	1833898	КОЛЬЦО РЕГУЛИРОВОЧНОЕ	1			A=2,45 IN 0730 106 904(2)		
---	0730.100.801	ZF-0730 100 801	КОЛЬЦО РЕГУЛИРОВОЧНОЕ	1			A=2,40 IN 0730 106 904(2)		
---	0730.100.802	1833900	КОЛЬЦО РЕГУЛИРОВОЧНОЕ	1			A=2,35 IN 0730 106 904(2)		
---	0730.100.803	1833905	КОЛЬЦО РЕГУЛИРОВОЧНОЕ	1			A=2,30 IN 0730 106 904(2)		
---	0730.101.466	ZF-0730 101 466	КОЛЬЦО РЕГУЛИРОВОЧНОЕ	1			A=2,25 IN 0730 106 904(2)		
---	0730.101.467	1833906	КОЛЬЦО РЕГУЛИРОВОЧНОЕ	1			A=2,20 IN 0730 106 904(2)		
---	0730.101.468	1833907	КОЛЬЦО РЕГУЛИРОВОЧНОЕ	1			A=2,15 IN 0730 106 904(2)		
---	0730.101.469	1833909	КОЛЬЦО РЕГУЛИРОВОЧНОЕ	1			A=2,10 IN 0730 106 904(2)		
---	0730.101.470	1833910	КОЛЬЦО РЕГУЛИРОВОЧНОЕ	1			A=2,05 IN 0730 106 904(2)		
---	0730.101.471	1212193	КОЛЬЦО РЕГУЛИРОВОЧНОЕ	1			A=2,00 IN 0730 106 904(2)		
---	0730.106.907	1833912	КОЛЬЦО РЕГУЛИРОВОЧНОЕ	1			A=1,95 IN 0730 106 904(2)		
---	0730.106.906	1833911	КОЛЬЦО РЕГУЛИРОВОЧНОЕ	1			A=1,90 IN 0730 106 904(2)		
---	0730.106.905	1212194	КОЛЬЦО РЕГУЛИРОВОЧНОЕ	1			A=1,85 IN 0730 106 904(2)		
30	0750.117.009	820-400-2480	ПОДШИПНИК РОЛИКОВЫЙ КОНИЧЕСКИЙ	1			49,213X103,188X44,475		
40	0750.117.009	820-400-2480	ПОДШИПНИК РОЛИКОВЫЙ КОНИЧЕСКИЙ	1			49,213X103,188X44,475		

© Все права сохраняются за ZF Friedrichshafen AG, также в случае подачи заявки на предоставление правовой охраны. Мы сохраняем за собой все права, включая права на копирование и распространение. All rights reserved.
Исключительно в информационных целях, без внесения изменений службой технической документации.

16 S 151 IT /

Номер материала: 1315.051.741
Изображение: 068.03.80-1
Номер группы материала: 1316.103.803

Поз. №	№ материала	№ материала клиента	Наименование	Количество	Единица массы	№ изм.	Тех. инф.	Рем. к-кт	Альтернативный материал
50	---		RETAINING RING	1		Z00027144136	H= 2,40- 3,00(ABSTUFUNG:0,05MM)		
---	0730.303.174		RETAINING RING	1		Z00027144110	h=3,00		
---	0730.303.173		RETAINING RING	1		Z00027144110	h=2,95		
---	0730.303.172		RETAINING RING	1		Z00027144110	h=2,90		
---	0730.303.171		RETAINING RING	1		Z00027144110	h=2,85		
---	0730.303.170		RETAINING RING	1		Z00027144110	h=2,80		
---	0730.303.169		RETAINING RING	1		Z00027144110	h=2,75		
---	0730.303.168		RETAINING RING	1		Z00027144110	h=2,70		
---	0730.303.167		RETAINING RING	1		Z00027144110	h=2,65		
---	0730.303.166		RETAINING RING	1		Z00027144110	h=2,60		
---	0730.303.165		RETAINING RING	1		Z00027144110	h=2,55		
---	0730.302.599		RETAINING RING	1		Z00027144110	h=2,50		
---	0730.302.598		RETAINING RING	1		Z00027144110	h=2,45		
---	0730.302.597		RETAINING RING	1		Z00027144110	h=2,40		
60	1315.303.004	1290965	КОЛЕСО КОСОЗУБОЕ	1					
70	1315.303.064	1805496	КОЛЕСО КОСОЗУБОЕ	1			KON 1		
80	1315.303.050	1350861	КОЛЕСО КОСОЗУБОЕ	1			ENTHALT.IN 1315 303 015(2)		
200	1315.303.060	H0491909	ПРОКЛАДКА УПЛОТНИТЕЛЬНАЯ	1		C01005349C10			
220	---		КОРПУС МАСЛЯНОГО НАСОСА	1			GD*GSLS		
---	1315.302.121	5 5355 0	КОРПУС МАСЛЯНОГО НАСОСА	1					
---	1315.302.117		КОРПУС МАСЛЯНОГО НАСОСА	1					
240	1314.202.039	169-831-0020	ВАЛ МАСЛЯНОГО НАСОСА	1			KPL.		
250	1315.303.027	169-833-0010	РОТОР	1					
270	---		КРЫШКА НАСОСА	1			GD*GSLS		
---	1315.302.120	5 5855 0	КРЫШКА НАСОСА	1					
---	1315.302.116		КРЫШКА НАСОСА	1					
300	0636.015.684	1896737	БОЛТ С ГОЛОВКОЙ ШЕСТИГРАННОЙ	8		Z00009177510	M10X85		

© Все права сохраняются за ZF Friedrichshafen AG, также в случае подачи заявки на предоставление правовой охраны. Мы сохраняем за собой все права, включая права на копирование и распространение. All rights reserved.
Исключительно в информационных целях, без внесения изменений службой технической документации.

16 S 151 IT /

Номер материала: 1315.051.741
Изображение: 068.03.80-1
Номер группы материала: 1316.103.803

Поз. №	№ материала	№ материала клиента	Наименование	Количество	Единица массы	№ изм.	Тех. инф.	Рем. к-кт	Альтернативный материал
310	0636.015.685	1896738	БОЛТ С ГОЛОВКОЙ ШЕСТИГРАННОЙ	3		Z00009177310	M10X35		
320	0636.102.270	1877892	БОЛТ С ГОЛОВКОЙ ШЕСТИГРАННОЙ	1		Z00009177410	M10X60		
330	0636.015.685	1896738	БОЛТ С ГОЛОВКОЙ ШЕСТИГРАННОЙ	2		Z00009177310	M10X35		

© Все права сохраняются за ZF Friedrichshafen AG, также в случае подачи заявки на предоставление правовой охраны. Мы сохраняем за собой все права, включая права на копирование и распространение. All rights reserved.
Исключительно в информационных целях, без внесения изменений службой технической документации.

Изображение

Номер материала: 1315.051.741
Изображение: 068.04.13-1
Номер группы материала: 1315.104.026

16 S 151 IT /
ВАЛ ВТОРИЧНЫЙ

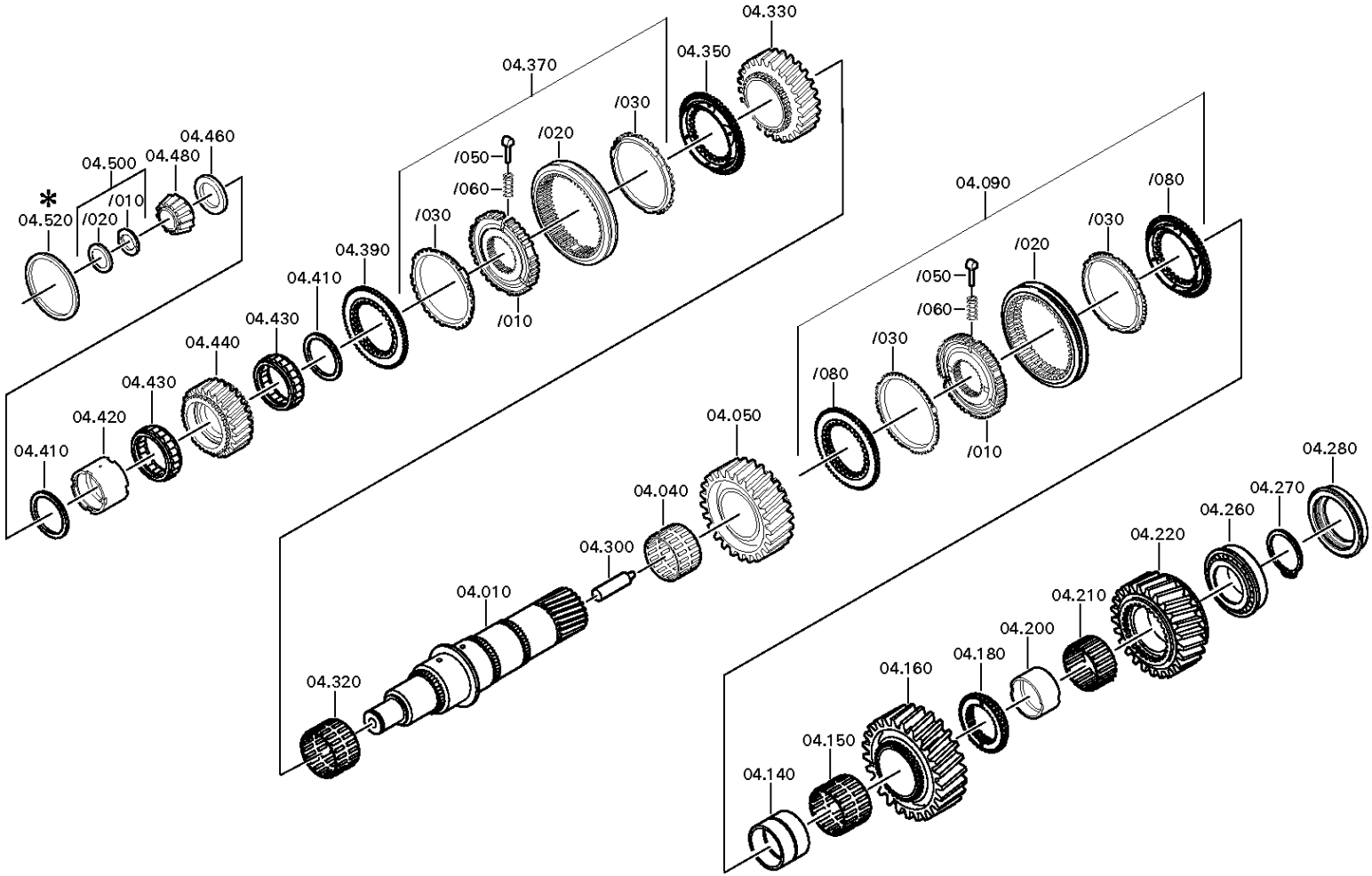

© Все права сохраняются за ZF Friedrichshafen AG, также в случае подачи заявки на предоставление правовой охраны. Мы сохраняем за собой все права, включая права на копирование и распространение. All rights reserved.
Исключительно в информационных целях, без внесения изменений службой технической документации.

Спецификация

16 S 151 IT /

Номер материала: 1315.051.741
Изображение: 068.04.13-1
Номер группы материала: 1315.104.026

Поз. №	№ материала	№ материала клиента	Наименование	Количество	Единица массы	№ изм.	Тех. инф.	Рем. к-кт	Альтернативный материал
10	1315.304.131	1395354	ВАЛ ВТОРИЧНЫЙ	1					
40	0750.115.584	1944384	СЕПАРАТОР ПОДШИПНИКА ИГОЛЬЧАТОГО	1		Z00011437411	WTB 92,0X100,0X52,8		
50	1315.304.025	1290968	КОЛЕСО КОСОЗУБОЕ	1			2G/Z38 IN 1315 304 033(1)		
90	1356.204.007		СИНХРОНИЗАТОР	1			KPL.1+2G*BK160 MOLYBDAEN* ECOSPLIT 3+4		
/10	1356.304.022	1865590	КОРПУС СИНХРОНИЗАТОРА	1					
/20	1356.304.024	1865591	МУФТА СКОЛЬЗЯЩАЯ	1			ZF-BK 160		
/30	1316.304.170	1677595	КОЛЬЦО БЛОКИРУЮЩЕЕ СИНХРОНИЗАТОРА ДЕЛИТ.	2					
/50	1297.304.436	0068332	УПОР	3					
/60	0732.040.409	0171349	ПРУЖИНА НАЖИМНАЯ	3					
/80	1316.304.156	5 5366 0	КОРПУС МУФТЫ СИНХРОНИЗАТОРА	2					
140	1313.304.038	0069573	ВТУЛКА	1			ENTHALT.IN 1312 304 007(2)		
150	0750.115.325	8 8106 0	СЕПАРАТОР ПОДШИПНИКА ИГОЛЬЧАТОГО	1			96,0X104,0X55,0		
160	1315.304.004	1290969	КОЛЕСО КОСОЗУБОЕ	1			1G/Z47 IN 1315 304 020(1)		
180	1315.304.018	1290970	КОРПУС МУФТЫ СИНХРОНИЗАТОРА	1			RG		
200	1315.304.132	1381158	ВТУЛКА	1			A=41,00		
210	0750.115.324	5 8105 0	СЕПАРАТОР ПОДШИПНИКА ИГОЛЬЧАТОГО	1			90,0X98,0X41,0		
220	---		КОЛЕСО КОСОЗУБОЕ	1					
---	1315.304.006	1290971	КОЛЕСО КОСОЗУБОЕ	1			RG/Z44 IN 1315 304 019(0)		
---	1315.304.380	1899831	КОЛЕСО КОСОЗУБОЕ	1					
260	0750.117.677	8 8346 0	ПОДШИПНИК РОЛИКОВЫЙ КОНИЧЕСКИЙ	1			80,0X130,0X36,0		

© Все права сохраняются за ZF Friedrichshafen AG, также в случае подачи заявки на предоставление правовой охраны. Мы сохраняем за собой все права, включая права на копирование и распространение. All rights reserved.
Исключительно в информационных целях, без внесения изменений службой технической документации.

16 S 151 IT /

Номер материала: 1315.051.741
Изображение: 068.04.13-1
Номер группы материала: 1315.104.026

Поз. №	№ материала	№ материала клиента	Наименование	Количество	Единица массы	№ изм.	Тех. инф.	Рем. к-кт	Альтернативный материал
270	---		RETAINING RING	1		Z00027144137	H= 3,00- 3,65(ABSTUFUNG:0,05MM)		
---	0730.303.186	7421313399	RETAINING RING	1		Z00027144110	h=3,50		
---	0730.303.185		RETAINING RING	1		Z00027144110	h=3,45		
---	0730.303.184	06.29019-0252	RETAINING RING	1		Z00027144110	h=3,40		
---	0730.303.183		RETAINING RING	1		Z00027144110	h=3,35		
---	0730.303.182	06.29019-0250	RETAINING RING	1		Z00027144110	h=3,30		
---	0730.303.181		RETAINING RING	1		Z00027144110	h=3,25		
---	0730.303.180	06.29019-0248	RETAINING RING	1		Z00027144110	h=3,20		
---	0730.303.179		RETAINING RING	1		Z00027144110	h=3,15		
---	0730.303.178		RETAINING RING	1		Z00027144110	h=3,10		
---	0730.303.187		RETAINING RING	1		Z00027144110	h=3,55		
---	0730.303.188		RETAINING RING	1		Z00027144110	h=3,60		
---	0730.303.189		RETAINING RING	1		Z00027144110	h=3,65		
280	1315.332.073	1623382	ДИСК ПРИЖИМНОЙ	1					
300	1312.304.150	820-400-2610	ТРУБКА	1					
320	0750.115.584	1944384	СЕПАРАТОР ПОДШИПНИКА ИГОЛЬЧАТОГО	1		Z00011437411	WTB 92,0X100,0X52,8		
330	1315.304.027	1290972	КОЛЕСО КОСОЗУБОЕ	1			3G/Z34 IN 1315 304 034(1)		
350	1316.304.190	1831990	КОРПУС МУФТЫ СИНХРОНИЗАТОРА	1			ZF-BK 144 O		
370	1356.204.006		СИНХРОНИЗАТОР	1			KPL.3+4G*BK144 MOLYBDAEN* ANSCHL.INTEGR VERST*ECOSPLIT 3+4		
/10	1356.304.019	1833885	КОРПУС СИНХРОНИЗАТОРА	1					
/20	1356.304.023	1833891	МУФТА СКОЛЬЗЯЩАЯ	1			ZF-BK 144		
/30	1316.304.189	1832004	КОЛЬЦО БЛОКИРУЮЩЕЕ СИНХРОНИЗАТОРА ДЕЛИТ.	2			ZF-BK 144		
/50	1297.304.436	0068332	УПОР	3					
/60	0732.040.409	0171349	ПРУЖИНА НАЖИМНАЯ	3					

© Все права сохраняются за ZF Friedrichshafen AG, также в случае подачи заявки на предоставление правовой охраны. Мы сохраняем за собой все права, включая права на копирование и распространение. All rights reserved.
Исключительно в информационных целях, без внесения изменений службой технической документации.

16 S 151 IT /

Номер материала: 1315.051.741
Изображение: 068.04.13-1
Номер группы материала: 1315.104.026

Поз. №	№ материала	№ материала клиента	Наименование	Количество	Единица массы	№ изм.	Тех. инф.	Рем. к-кт	Альтернативный материал
390	1316.304.190	1831990	КОРПУС МУФТЫ СИНХРОНИЗАТОРА	1			ZF-BK 144 O		
410	0750.101.158	1392338	ШАЙБА УПОРНАЯ	2					
420	0750.119.125	5 8911 0	КОЛЬЦО ВНУТРЕННЕЕ	1			67,0X77,0X54,1		
430	0750.115.534	5 8909 0	СЕПАРАТОР ПОДШИПНИКА РОЛИКОГО	2			77,0X101,0X29,0		
440	1315.304.089	1350862	КОЛЕСО КОСОЗУБОЕ	1			ENTHALT.IN 1315 304 023(1)		
460	---		КОЛЬЦО ПОДШИПНИКА УПОРНОЕ	1			H= 7,30- 8,00(ABSTUFUNG:0,10MM)		
---	1315.304.048	5 5877 0	КОЛЬЦО ПОДШИПНИКА УПОРНОЕ	1			A=8,00 IN 1315 304 042(2)		
---	1315.304.047	5 5859 0	КОЛЬЦО ПОДШИПНИКА УПОРНОЕ	1			A=7,90 IN 1315 304 042(2)		
---	1315.304.046	1833946	КОЛЬЦО ПОДШИПНИКА УПОРНОЕ	1			A=7,80 IN 1315 304 042(2)		
---	1315.304.045	5 5858 0	КОЛЬЦО ПОДШИПНИКА УПОРНОЕ	1			A=7,70 IN 1315 304 042(2)		
---	1315.304.044	1833945	КОЛЬЦО ПОДШИПНИКА УПОРНОЕ	1			A=7,60 IN 1315 304 042(2)		
---	1315.304.043	1833943	КОЛЬЦО ПОДШИПНИКА УПОРНОЕ	1			A=7,50 IN 1315 304 042(2)		
---	1315.304.085	1833948	КОЛЬЦО ПОДШИПНИКА УПОРНОЕ	1			A=7,40 IN 1315 304 042(2)		
---	1315.304.086	1833949	КОЛЬЦО ПОДШИПНИКА УПОРНОЕ	1			A=7,30 IN 1315 304 042(2)		
480	0750.117.232	820-400-2650	ПОДШИПНИК РОЛИКОВЫЙ КОНИЧЕСКИЙ	1			42,0X40,3		
500	1312.204.040	1363722	КОЛЬЦО РАЗРЕЗНОЕ	1			GESTANZT		
/10	---		КОЛЬЦО РАЗРЕЗНОЕ	2			H= 4,60- 5,00(ABSTUFUNG:0,10MM)		
---	0730.107.023	820-400-2660	КОЛЬЦО РАЗРЕЗНОЕ	2			A=5,00 IN 0730 106 207(2)		
---	0730.107.022	820-400-2661	КОЛЬЦО РАЗРЕЗНОЕ	2			A=4,90 IN 0730 106 207(2)		
---	0730.107.021	820-400-2662	КОЛЬЦО РАЗРЕЗНОЕ	2			A=4,80 IN 0730 106 207(2)		

© Все права сохраняются за ZF Friedrichshafen AG, также в случае подачи заявки на предоставление правовой охраны. Мы сохраняем за собой все права, включая права на копирование и распространение. All rights reserved.
Исключительно в информационных целях, без внесения изменений службой технической документации.

16 S 151 IT /

Номер материала: 1315.051.741
Изображение: 068.04.13-1
Номер группы материала: 1315.104.026

Поз. №	№ материала	№ материала клиента	Наименование	Количество	Единица массы	№ изм.	Тех. инф.	Рем. к-кт	Альтернативный материал
---	0730.107.020	820-400-2663	КОЛЬЦО РАЗРЕЗНОЕ	2			A=4,70 IN 0730 106 207(2)		
---	0730.107.019	820-400-2664	КОЛЬЦО РАЗРЕЗНОЕ	2			A=4,60 IN 0730 106 207(2)		
/20	0730.062.781	H0224840	КОЛЬЦО СТОПОРНОЕ	1			ENTHALT.IN 0730 062 636(2)		
/500	1499.298.023	1453974	SPLIT RING	1			GESTANZT*A=4,6*C=35*D=56		
/500	1499.298.024	1453975	SPLIT RING	1			GESTANZT*A=4,7*C=35*D=56		
/500	1499.298.025	1453976	SPLIT RING	1			GESTANZT*A=4,8*C=35*D=56		
/500	1499.298.026	1453977	SPLIT RING	1			GESTANZT*A=4,9*C=35*D=56		
/500	1499.298.027	1449016	SPLIT RING	1			GESTANZT*A=5,0*C=35*D=56		
/620	1499.298.023	1453974	SPLIT RING	1			GESTANZT*A=4,6*C=35*D=56		
/620	1499.298.024	1453975	SPLIT RING	1			GESTANZT*A=4,7*C=35*D=56		
/620	1499.298.025	1453976	SPLIT RING	1			GESTANZT*A=4,8*C=35*D=56		
/620	1499.298.026	1453977	SPLIT RING	1			GESTANZT*A=4,9*C=35*D=56		
/620	1499.298.027	1449016	SPLIT RING	1			GESTANZT*A=5,0*C=35*D=56		
930	1325.298.008	1887020	REPAIR KIT	1			3/4G*MOLYBDAEN ECO3 UND ECO4 16G NEU MIT WERA*DSH OHNE LSE		
930	1499.298.023	1453974	SPLIT RING	1			GESTANZT*A=4,6*C=35*D=56		
930	1499.298.024	1453975	SPLIT RING	1			GESTANZT*A=4,7*C=35*D=56		
930	1499.298.025	1453976	SPLIT RING	1			GESTANZT*A=4,8*C=35*D=56		
930	1499.298.026	1453977	SPLIT RING	1			GESTANZT*A=4,9*C=35*D=56		
930	1499.298.027	1449016	SPLIT RING	1			GESTANZT*A=5,0*C=35*D=56		

© Все права сохраняются за ZF Friedrichshafen AG, также в случае подачи заявки на предоставление правовой охраны. Мы сохраняем за собой все права, включая права на копирование и распространение. All rights reserved.
Исключительно в информационных целях, без внесения изменений службой технической документации.

Номер материала: 1315.051.741
Изображение: 068.06.01-1
СИСТЕМА ПЕРЕКЛЮЧЕНИЯ ПЕРЕДАЧ

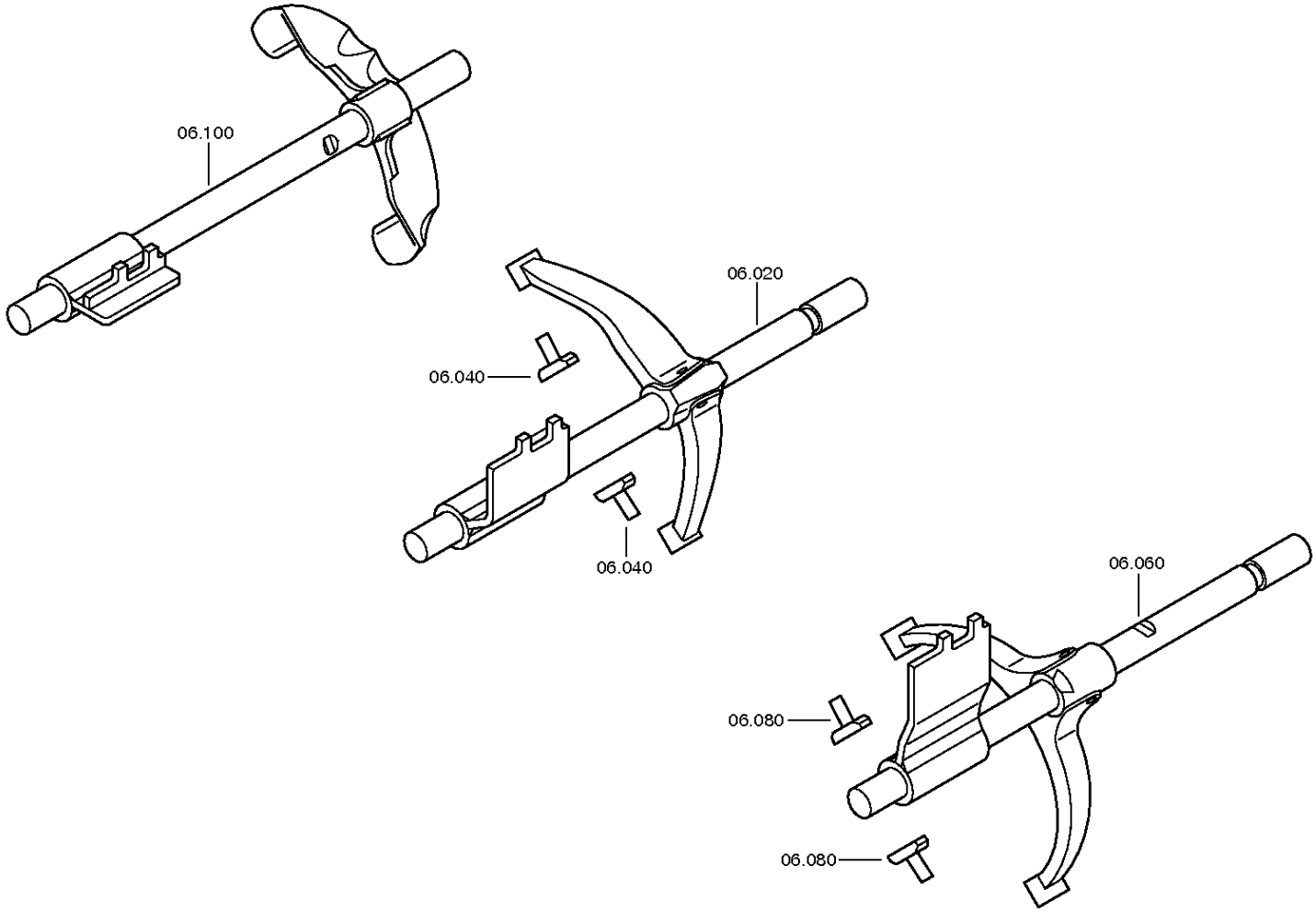

© Все права сохраняются за ZF Friedrichshafen AG, также в случае подачи заявки на предоставление правовой охраны. Мы сохраняем за собой все права, включая права на копирование и распространение. All rights reserved.
Исключительно в информационных целях, без внесения изменений службой технической документации.

Номер материала: 1315.051.741
Изображение: 068.06.44-1
СИСТЕМА ПЕРЕКЛЮЧЕНИЯ ПЕРЕДАЧ

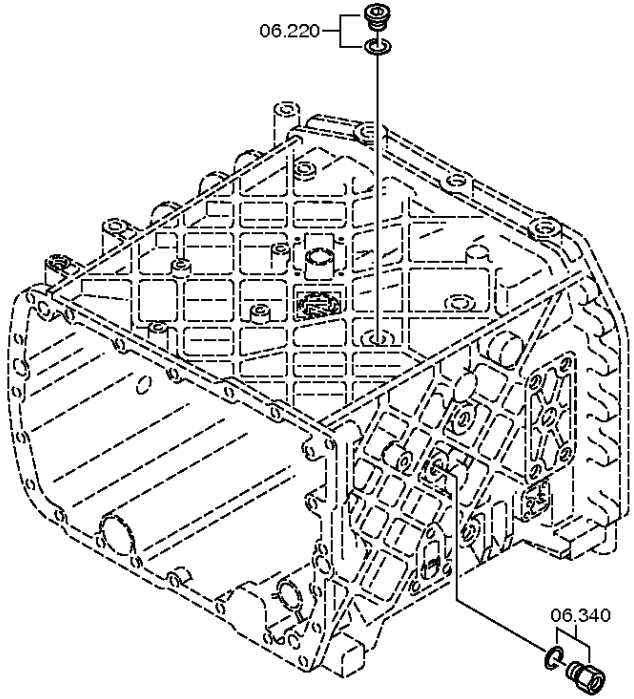

© Все права сохраняются за ZF Friedrichshafen AG, также в случае подачи заявки на предоставление правовой охраны. Мы сохраняем за собой все права, включая права на копирование и распространение. All rights reserved.
Исключительно в информационных целях, без внесения изменений службой технической документации.

Номер материала: 1315.051.741
Изображение: 068.06.80-1
СИСТЕМА ПЕРЕКЛЮЧЕНИЯ ПЕРЕДАЧ

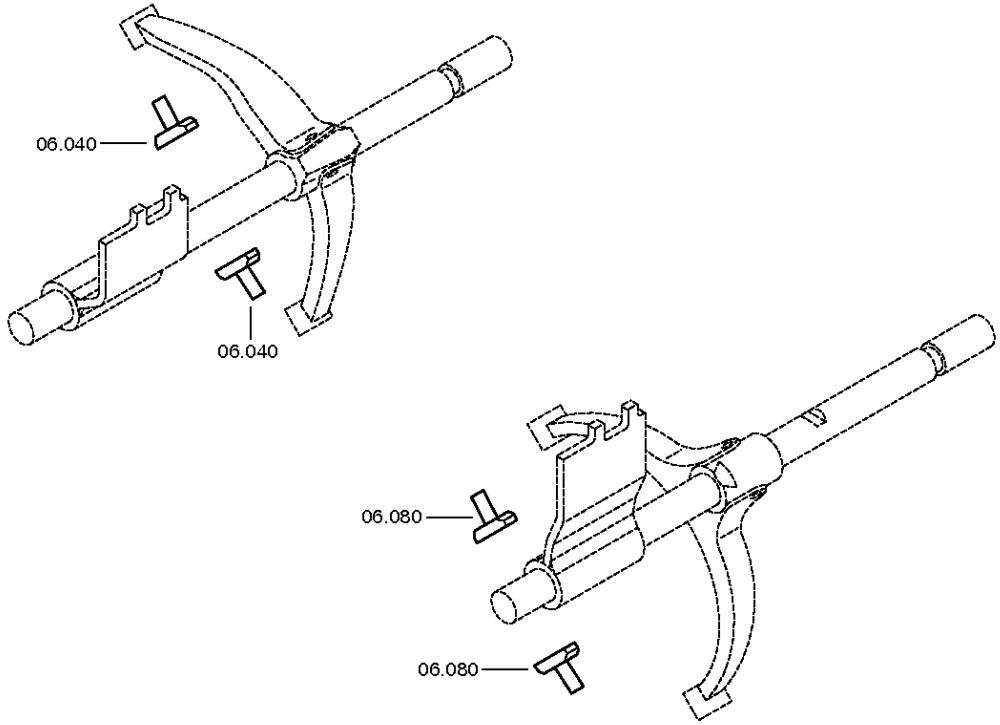

© Все права сохраняются за ZF Friedrichshafen AG, также в случае подачи заявки на предоставление правовой охраны. Мы сохраняем за собой все права, включая права на копирование и распространение. All rights reserved.
Исключительно в информационных целях, без внесения изменений службой технической документации.

Спецификация

16 S 151 IT /

Номер материала: 1315.051.741
Изображение: 068.06.01-1
Номер группы материала: 1315.106.008

Поз. №	№ материала	№ материала клиента	Наименование	Количество	Единица массы	№ изм.	Тех. инф.	Рем. к-кт	Альтернативный материал
20	1315.206.076	1827194	ШТОК ВИЛКИ ПЕРЕКЛЮЧЕНИЯ ПЕРЕДАЧ	1			1+2GANG*KURZ*WI		
40	1316.306.015	5 5342 0	СУХАРЬ	2					
60	1315.206.079	1823163	ШТОК ВИЛКИ ПЕРЕКЛЮЧЕНИЯ ПЕРЕДАЧ	1			3+4GANG*KURZ*WI		
80	1316.306.015	5 5342 0	СУХАРЬ	2					
100	1315.206.083	1823061	ШТОК ВИЛКИ ПЕРЕКЛЮЧЕНИЯ ПЕРЕДАЧ	1			R-GANG*KURZ*WI		
220	---		ВИНТ ЗАПОРНЫЙ	1		Z00010111513	35N.M*DICHTRING M18X1,5		
---	0636.100.791	1896904	SCREW PLUG	1		Z00010111521	M18X1,5		
---	0634.801.062	1804055	ШАЙБА УПЛОТНИТЕЛЬНАЯ	1		Z00010111521	18X24		
340	---		АДАПТЕР	1			M18X1,5*M10		
---	1315.306.122		АДАПТЕР	1		Z00009805110			
---	0730.150.302	MX052886	ШАЙБА УПЛОТНИТЕЛЬНАЯ	1			A=2,00 IN 0730 150 439(2)		

© Все права сохраняются за ZF Friedrichshafen AG, также в случае подачи заявки на предоставление правовой охраны. Мы сохраняем за собой все права, включая права на копирование и распространение. All rights reserved.
Исключительно в информационных целях, без внесения изменений службой технической документации.

Номер материала: 1315.051.741
Изображение: 068.07.81-1
КОРПУС МЕХАНИЗМА ПЕРЕКЛЮЧЕНИЯ ПЕРЕДАЧ

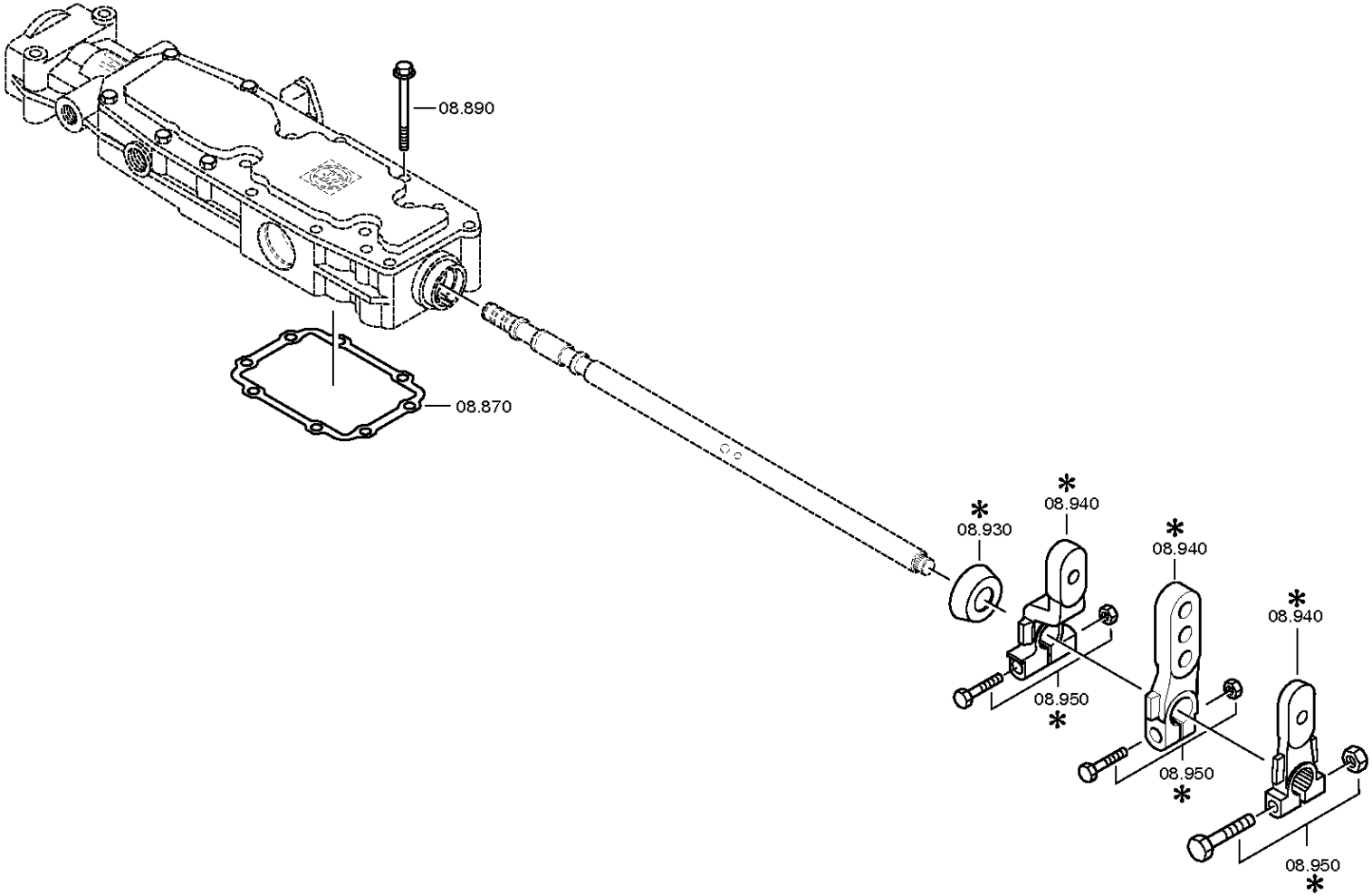

© Все права сохраняются за ZF Friedrichshafen AG, также в случае подачи заявки на предоставление правовой охраны. Мы сохраняем за собой все права, включая права на копирование и распространение. All rights reserved.
Исключительно в информационных целях, без внесения изменений службой технической документации.

Номер материала: 1315.051.741
Изображение: 068.07.25-1
КОРПУС МЕХАНИЗМА ПЕРЕКЛЮЧЕНИЯ ПЕРЕДАЧ

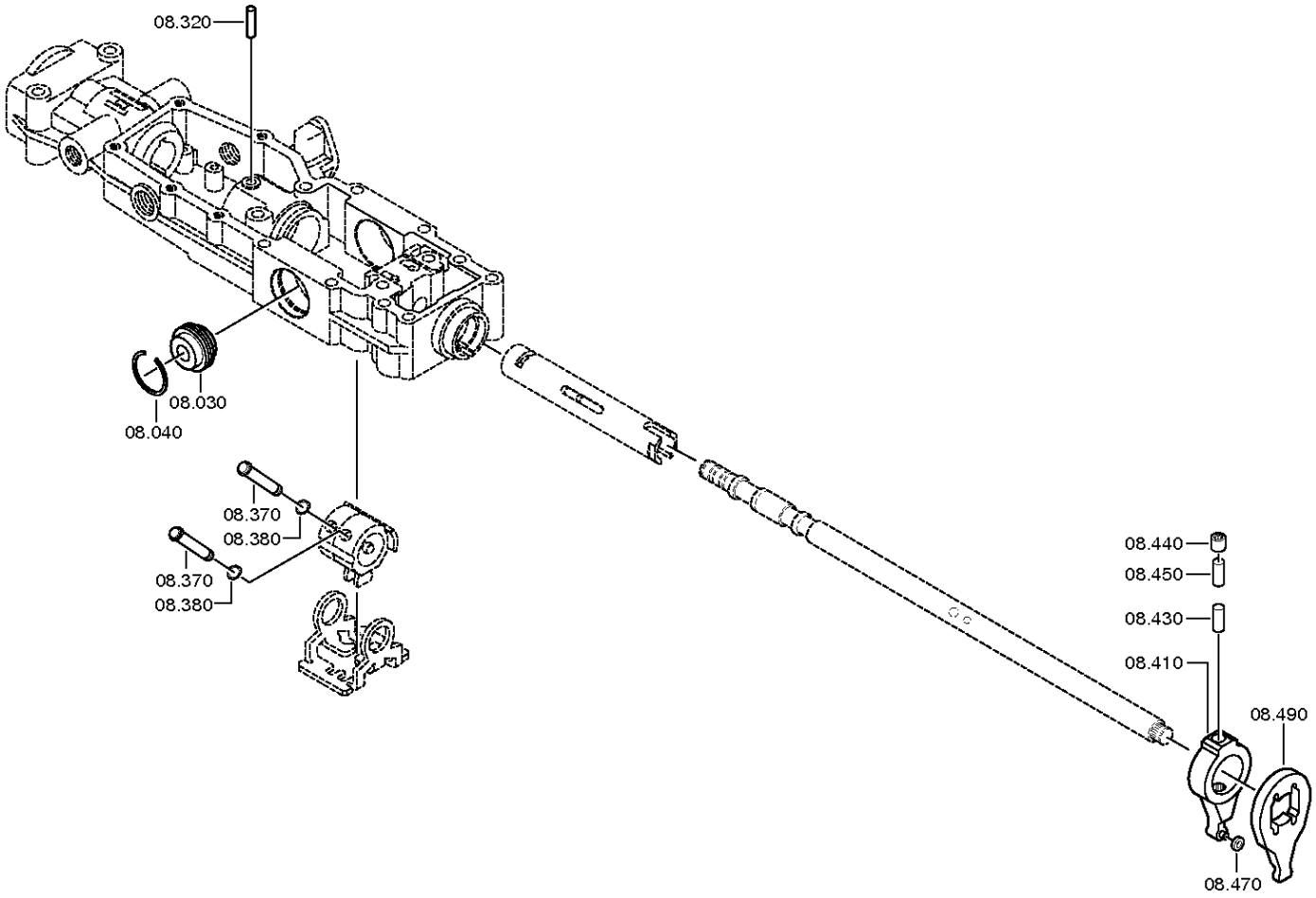

© Все права сохраняются за ZF Friedrichshafen AG, также в случае подачи заявки на предоставление правовой охраны. Мы сохраняем за собой все права, включая права на копирование и распространение. All rights reserved.
Исключительно в информационных целях, без внесения изменений службой технической документации.

Номер материала: 1315.051.741
Изображение: 068.07.36-1
КОРПУС МЕХАНИЗМА ПЕРЕКЛЮЧЕНИЯ ПЕРЕДАЧ

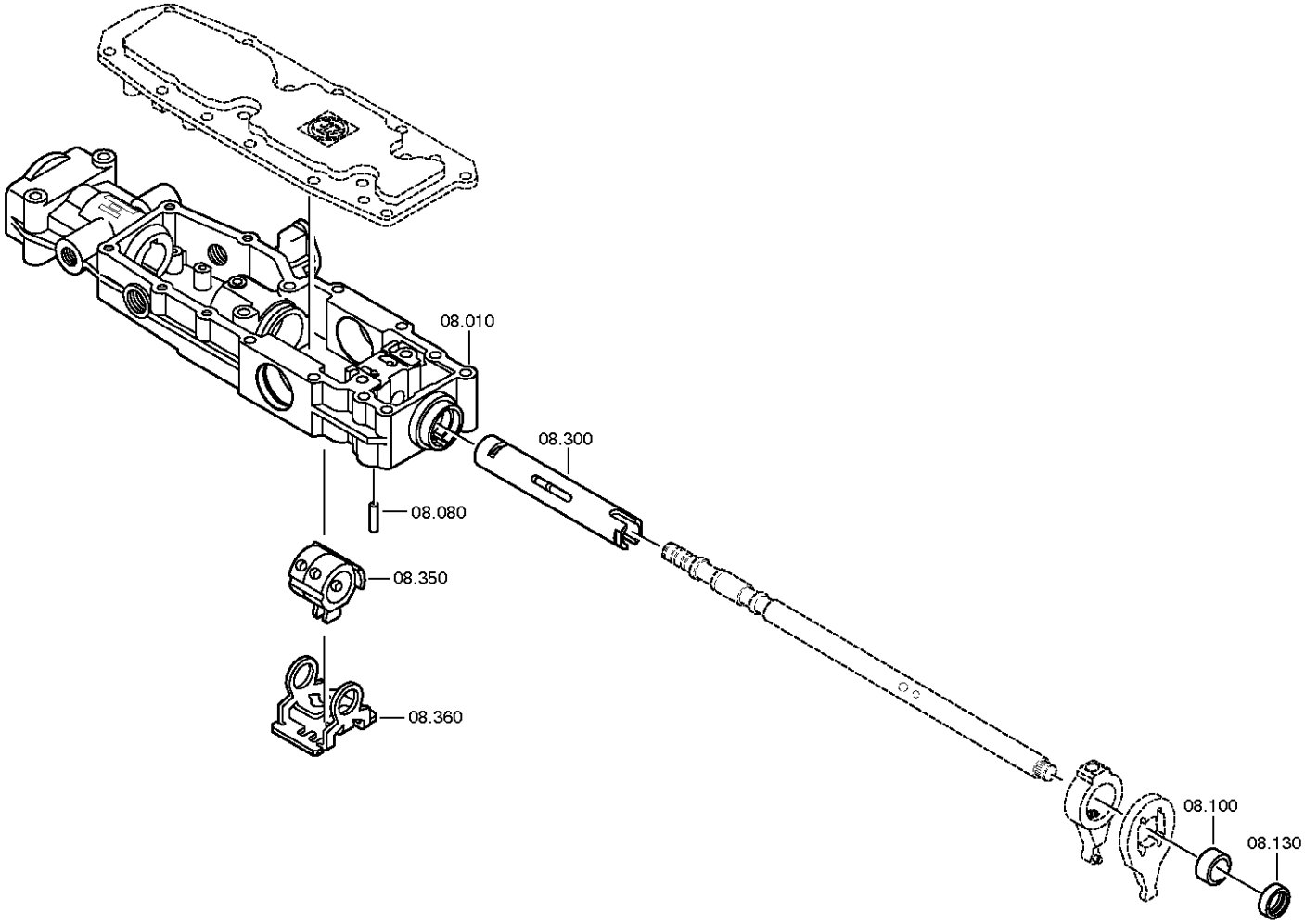

© Все права сохраняются за ZF Friedrichshafen AG, также в случае подачи заявки на предоставление правовой охраны. Мы сохраняем за собой все права, включая права на копирование и распространение. All rights reserved.
Исключительно в информационных целях, без внесения изменений службой технической документации.

Номер материала: 1315.051.741
Изображение: 068.07.55-1
КОРПУС МЕХАНИЗМА ПЕРЕКЛЮЧЕНИЯ ПЕРЕДАЧ

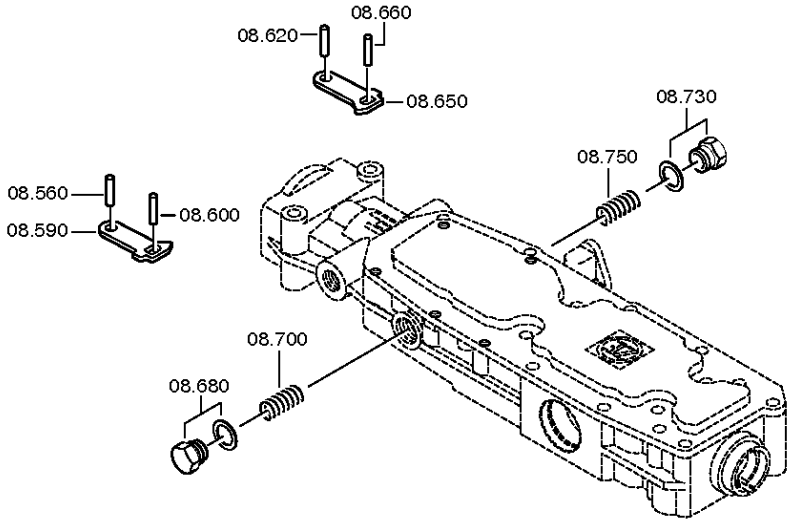

© Все права сохраняются за ZF Friedrichshafen AG, также в случае подачи заявки на предоставление правовой охраны. Мы сохраняем за собой все права, включая права на копирование и распространение. All rights reserved.
Исключительно в информационных целях, без внесения изменений службой технической документации.

Номер материала: 1315.051.741
Изображение: 068.07.57-1
КОРПУС МЕХАНИЗМА ПЕРЕКЛЮЧЕНИЯ ПЕРЕДАЧ

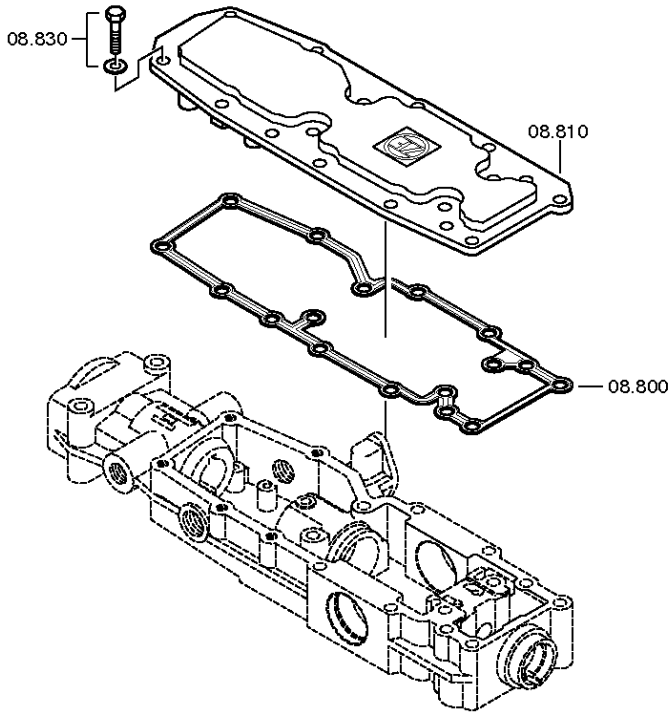

© Все права сохраняются за ZF Friedrichshafen AG, также в случае подачи заявки на предоставление правовой охраны. Мы сохраняем за собой все права, включая права на копирование и распространение. All rights reserved.
Исключительно в информационных целях, без внесения изменений службой технической документации.

Спецификация

16 S 151 IT /

Номер материала: 1315.051.741
Изображение: 068.07.81-1
Номер группы материала: 1316.108.812

Поз. №	№ материала	№ материала клиента	Наименование	Количество	Единица массы	№ изм.	Тех. инф.	Рем. к-кт	Альтернативный материал
10	1315.307.383	1445996	КОРПУС МЕХАНИЗМА ПЕРЕКЛЮЧЕНИЯ ПЕРЕДАЧ	1					
30	0501.209.212	5 5247 0	ФИКСАТОР ШТОКА ПЕРЕКЛЮЧЕНИЯ ПЕРЕДАЧ	1			KPL.		
40	0630.532.130	1295214	КОЛЬЦО V-ОБРАЗНОЕ	1					
80	0631.306.123	190003901424	ШТИФТ ЦИЛИНДРИЧЕСКИЙ	1			8X24		
100	0730.260.703	1394369	ВТУЛКА	1			A=13,70		
130	0734.309.765	1798267	САЛЬНИК	1		C01005906F10	28X42X11 FA.SKT		
300	1315.307.294		ВАЛ ПОЛЫЙ	1			ENTHALT.IN 1315.307.293(1)		
320	0731.201.702	1394376	ШТИФТ	1					
350	1315.307.734	1882041	ПОВОДОК	1		Z00011746810			
360	1315.307.218	1394378	ФИКСАТОР	1					
370	1316.208.003	1621167	ШТИФТ	2			KPL.		
380	0630.501.006	P0436202H	КОЛЬЦО СТОПОРНОЕ	2			10X1		
410	1316.208.002	1394380	РЫЧАГ КЛАПАНА	1			KPL.		
430	0731.201.732	1452229	ШТИФТ	1					
440	0635.303.019	1394383	ИГОЛЬЧАТЫЙ ПОДШИПНИК БЕЗ ВНУТР. КОЛЬЦА	1			10X14X15		
450	0731.201.732	1452229	ШТИФТ	1					
470	1315.307.226	820-400-3340	РОЛИК	1					
490	1315.307.292	1394385	РЫЧАГ	1					
560	0631.306.832	0691329	ШТИФТ ЦИЛИНДРИЧЕСКИЙ	1			6X20		
590	1315.307.203		РЫЧАГ СТОПОРНЫЙ	1					
600	0631.306.832	0691329	ШТИФТ ЦИЛИНДРИЧЕСКИЙ	1			6X20		
620	0631.306.832	0691329	ШТИФТ ЦИЛИНДРИЧЕСКИЙ	1			6X20		
650	1315.307.203		РЫЧАГ СТОПОРНЫЙ	1					
660	0631.306.832	0691329	ШТИФТ ЦИЛИНДРИЧЕСКИЙ	1			6X20		

© Все права сохраняются за ZF Friedrichshafen AG, также в случае подачи заявки на предоставление правовой охраны. Мы сохраняем за собой все права, включая права на копирование и распространение. All rights reserved.
Исключительно в информационных целях, без внесения изменений службой технической документации.

16 S 151 IT /

Номер материала: 1315.051.741
Изображение: 068.07.81-1
Номер группы материала: 1316.108.812

Поз. №	№ материала	№ материала клиента	Наименование	Количество	Единица массы	№ изм.	Тех. инф.	Рем. к-кт	Альтернативный материал
680	---		БОЛТ	1		Z00010146310	M22X1,5		
---	1315.307.736	1960454	БОЛТ	1		Z00010146312	M22X1,5		
---	0730.009.515	0730009515	ШАЙБА УПЛОТНИТЕЛЬНАЯ	1		Z00010146312	A22X27		
700	0732.041.500	1340061	ПРУЖИНА НАЖИМНАЯ	1					
730	---		БОЛТ	1		Z00010146310	M22X1,5		
---	1315.307.736	1960454	БОЛТ	1		Z00010146312	M22X1,5		
---	0730.009.515	0730009515	ШАЙБА УПЛОТНИТЕЛЬНАЯ	1		Z00010146312	A22X27		
750	0732.041.500	1340061	ПРУЖИНА НАЖИМНАЯ	1					
800	0501.324.072	1796304	ПРОКЛАДКА УПЛОТНИТЕЛЬНАЯ	1		C01003353F10			
810	1315.307.286	1394387	КРЫШКА	1		C01000020A10			
830	---		БОЛТ С ГОЛОВКОЙ ШЕСТИГРАННОЙ	5			M8X25		
---	0636.016.401	1896583	БОЛТ С ГОЛОВКОЙ ШЕСТИГРАННОЙ	5			M8X25		
---	0630.100.295	436-4451	ШАЙБА	5		Z00007158414			
870	1315.307.013	133-138-1020	ПРОКЛАДКА УПЛОТНИТЕЛЬНАЯ	1					
890	0736.300.137	1197869	БОЛТ С ГОЛОВКОЙ ШЕСТИГРАННОЙ	8		Z00009195410	M8X80 M8X80		
930	1341.307.104	1798182	КОЛПАК ЗАЩИТНЫЙ	1		C01007034F10			
940	1316.307.422		РЫЧАГ ПЕРЕКЛЮЧЕНИЯ ПЕРЕДАЧ	1		Z00010357410	U559		
950	---		БОЛТ+ГАЙКА	1		Z00012297710	M10X65		
---	0636.100.713	47907367	БОЛТ С ГОЛОВКОЙ ШЕСТИГРАННОЙ	1		Z00007890810	M10X65		
---	0637.100.419	1897379	ГАЙКА ШЕСТИГРАННАЯ	1		Z00007892710	M10		

© Все права сохраняются за ZF Friedrichshafen AG, также в случае подачи заявки на предоставление правовой охраны. Мы сохраняем за собой все права, включая права на копирование и распространение. All rights reserved.
Исключительно в информационных целях, без внесения изменений службой технической документации.

Номер материала: 1315.051.741
Изображение: 062.08.30-1
КРЫШКА КОНЦЕВАЯ

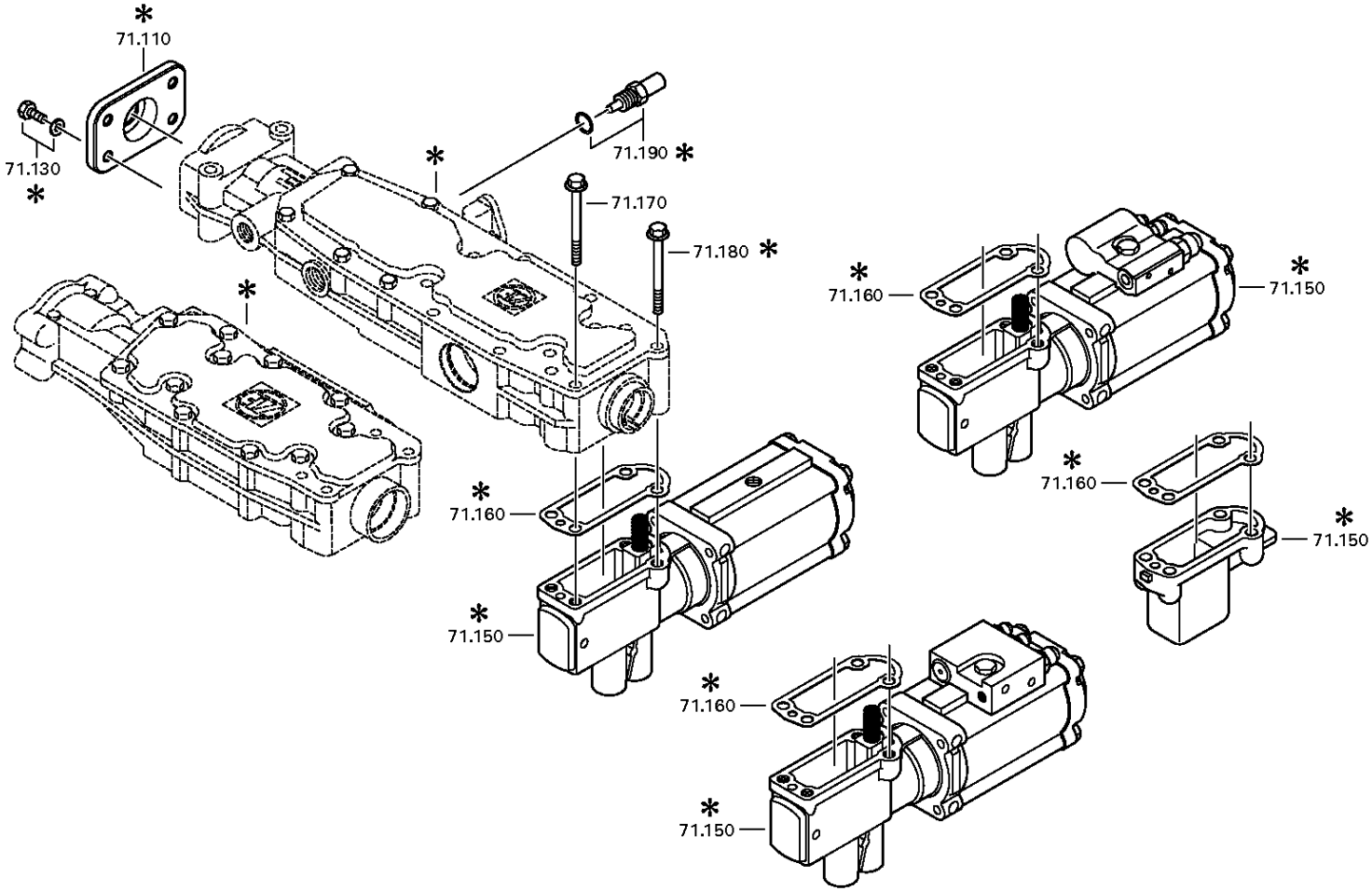

© Все права сохраняются за ZF Friedrichshafen AG, также в случае подачи заявки на предоставление правовой охраны. Мы сохраняем за собой все права, включая права на копирование и распространение. All rights reserved.
Исключительно в информационных целях, без внесения изменений службой технической документации.

Номер материала: 1315.051.741
Изображение: 068.08.02-1
КРЫШКА КОНЦЕВАЯ

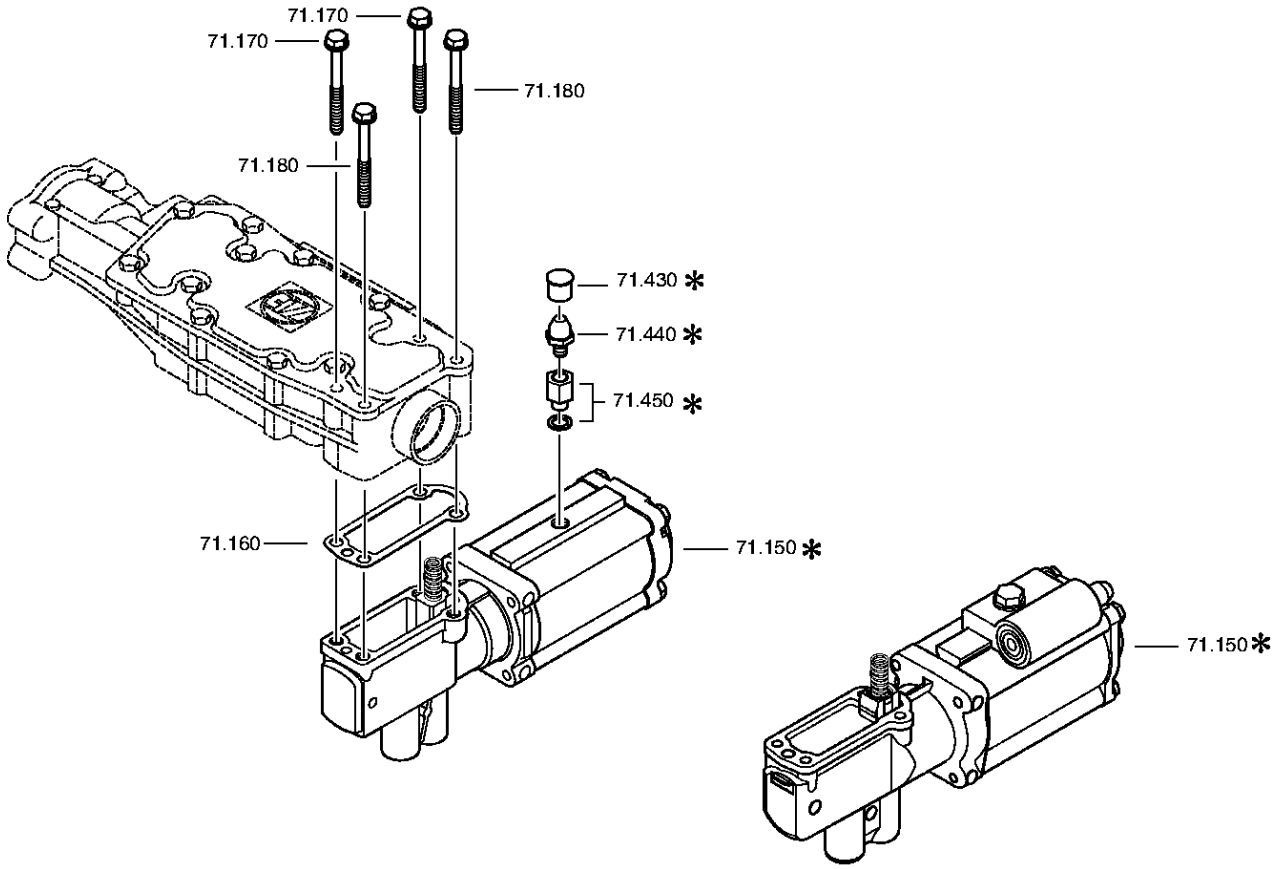

© Все права сохраняются за ZF Friedrichshafen AG, также в случае подачи заявки на предоставление правовой охраны. Мы сохраняем за собой все права, включая права на копирование и распространение. All rights reserved.
Исключительно в информационных целях, без внесения изменений службой технической документации.

Номер материала: 1315.051.741
Изображение: 068.08.92-1
КРЫШКА КОНЦЕВАЯ

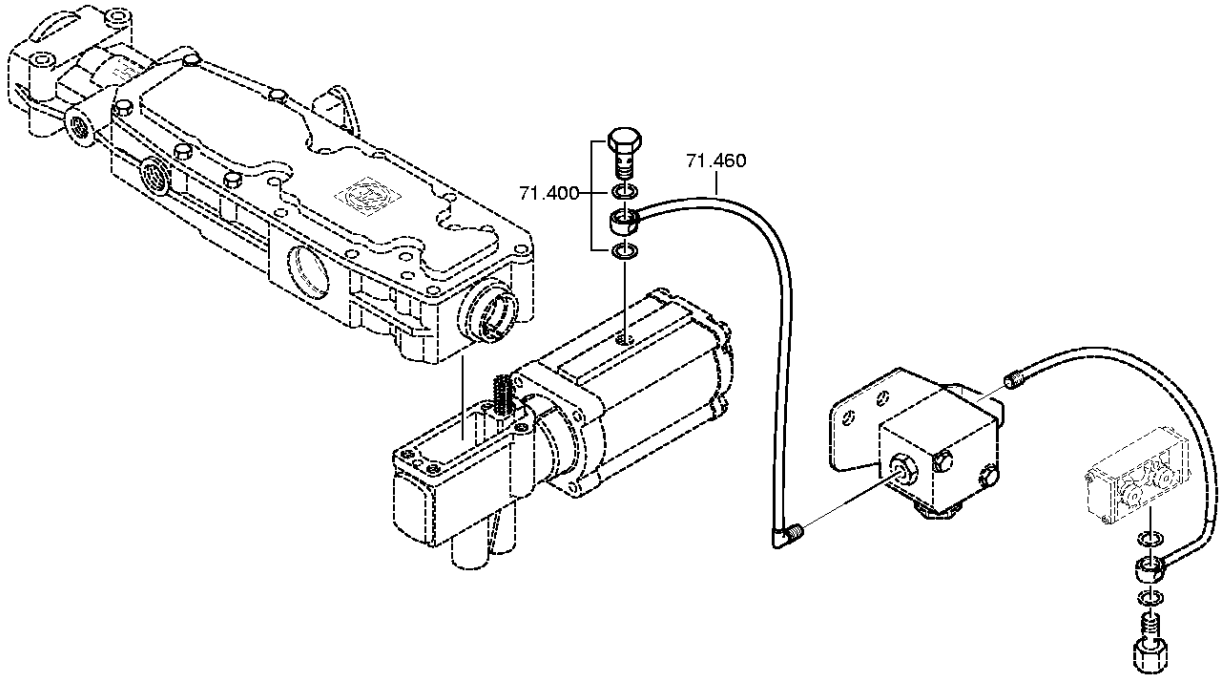

© Все права сохраняются за ZF Friedrichshafen AG, также в случае подачи заявки на предоставление правовой охраны. Мы сохраняем за собой все права, включая права на копирование и распространение. All rights reserved.
Исключительно в информационных целях, без внесения изменений службой технической документации.

Спецификация

16 S 151 IT /

Номер материала: 1315.051.741
Изображение: 062.08.30-1
Номер группы материала: 1316.171.403

Поз. №	№ материала	№ материала клиента	Наименование	Количество	Единица массы	№ изм.	Тех. инф.	Рем. к-кт	Альтернативный материал
110	1341.307.113	1897023	КРЫШКА	1		Z00009271410			
130	---		БОЛТ С ГОЛОВКОЙ ШЕСТИГРАННОЙ	4		Z00007891111	M8X20		
---	0636.100.796	06.01283-5113	БОЛТ С ГОЛОВКОЙ ШЕСТИГРАННОЙ	4		Z00007891120	M8X20		
---	0630.100.295	436-4451	ШАЙБА	4		Z00007158414			
150	0501.210.732	1427141	ПНЕВМОСЕРВОМЕХАНИЗМ	1			KPL.		
160	1315.307.242	1389649	ПРОКЛАДКА УПЛОТНИТЕЛЬНАЯ	1					
170	0736.300.137	1197869	БОЛТ С ГОЛОВКОЙ ШЕСТИГРАННОЙ	2		Z00009195410	M8X80 M8X80		
180	---		БОЛТ С ГОЛОВКОЙ ШЕСТИГРАННОЙ	2		Z00009195410	M8X80		
---	0736.300.137	1197869	БОЛТ С ГОЛОВКОЙ ШЕСТИГРАННОЙ	2		Z00009195414	M8X80 M8X80		
---	0666.790.033		ГЕРМЕТИК	2		Z00009195414			
400	---		БОЛТ ПОЛЫЙ	1		Z00010274712			
---	0637.835.808	99946200	БОЛТ ПОЛЫЙ	1		Z00013005810			
---	0634.801.331	1378343	ШАЙБА УПЛОТНИТЕЛЬНАЯ	1		Z00010274715	12X18		
460	1315.209.007		ТРУБКА	1			KPL.L=250*8X1*PSE-DRUCKM.		
/110	0637.100.422	1980413	УГОЛЬНИК ПОВОРОТНЫЙ	1		Z00007956611			
/120	0632.704.032		TUBE	250		Z00021234711	8X1		
/130	0637.885.687		PLUG NIPPLE	1					

© Все права сохраняются за ZF Friedrichshafen AG, также в случае подачи заявки на предоставление правовой охраны. Мы сохраняем за собой все права, включая права на копирование и распространение. All rights reserved.
Исключительно в информационных целях, без внесения изменений службой технической документации.

Номер материала: 1315.051.741
Изображение: 068.09.01-1
ДЕТАЛИ СОЕДИНИТЕЛЬНЫЕ

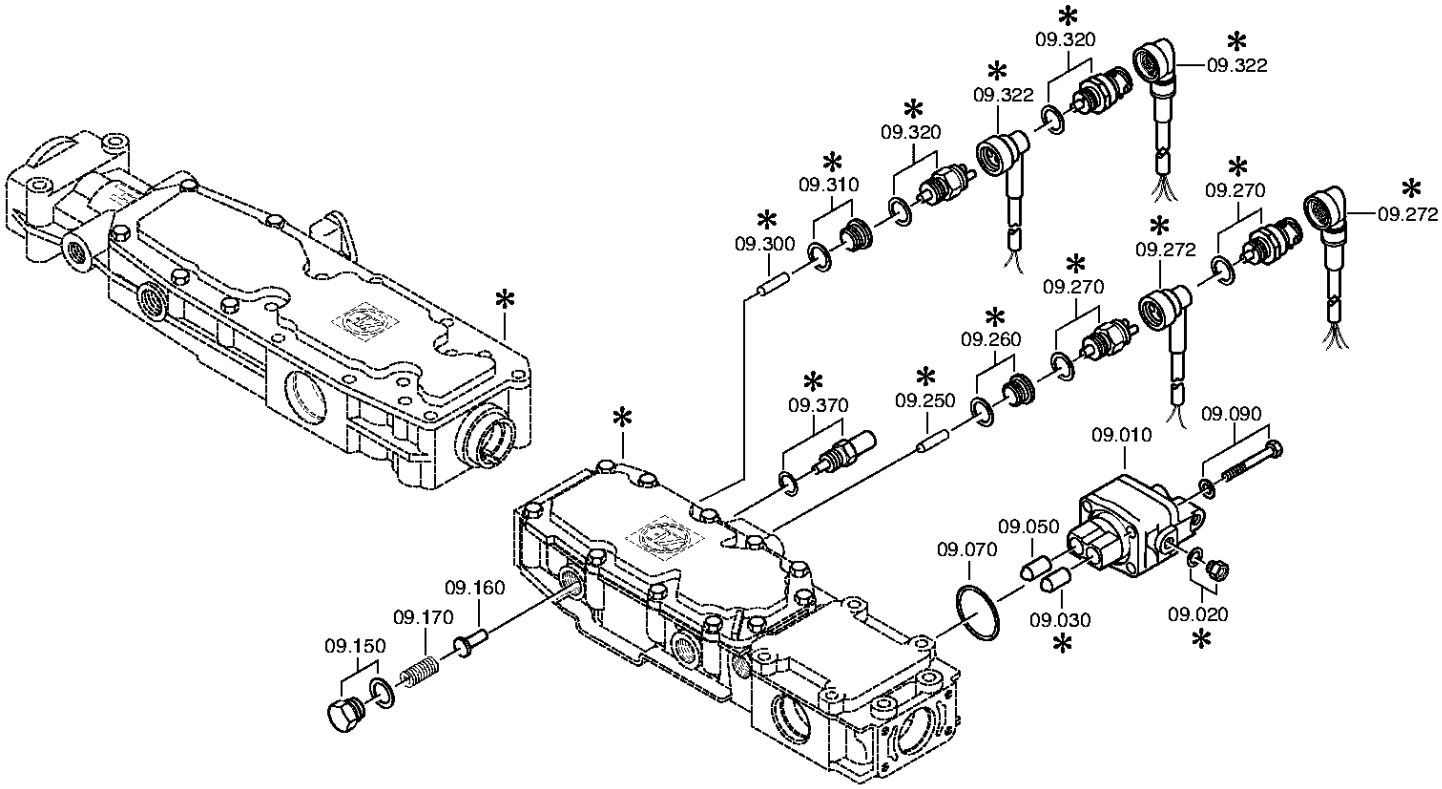

© Все права сохраняются за ZF Friedrichshafen AG, также в случае подачи заявки на предоставление правовой охраны. Мы сохраняем за собой все права, включая права на копирование и распространение. All rights reserved.
Исключительно в информационных целях, без внесения изменений службой технической документации.

Номер материала: 1315.051.741
Изображение: 068.09.43-1
ДЕТАЛИ СОЕДИНИТЕЛЬНЫЕ

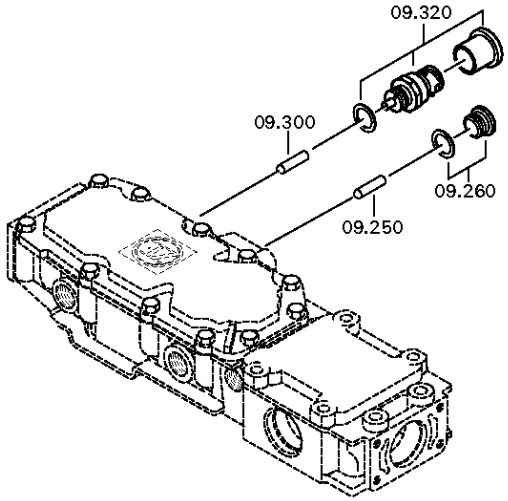

© Все права сохраняются за ZF Friedrichshafen AG, также в случае подачи заявки на предоставление правовой охраны. Мы сохраняем за собой все права, включая права на копирование и распространение. All rights reserved.
Исключительно в информационных целях, без внесения изменений службой технической документации.

Спецификация

16 S 151 IT /

Номер материала: 1315.051.741
Изображение: 068.09.01-1
Номер группы материала: 1316.109.024

Поз. №	№ материала	№ материала клиента	Наименование	Количество	Единица массы	№ изм.	Тех. инф.	Рем. к-кт	Альтернативный материал
10	6038.202.043	5 6065 0	КЛАПАН ОТКЛЮЧАЮЩИЙ	1		C01002143C10	KPL.H-H*ZULUFTDROSSEL 1,55		
30	0501.209.188	5 6102 0	РОЛИК ШАРИКОВЫЙ	1			KPL.		
50	0501.209.188	5 6102 0	РОЛИК ШАРИКОВЫЙ	1			KPL.		
70	0634.313.505	1295216	КОЛЬЦО УПЛОТНИТЕЛЬНОЕ	1			42X3		
90	---		БОЛТ С ГОЛОВКОЙ ШЕСТИГРАННОЙ	4		Z00007054112	M8X65		
---	0636.100.519		БОЛТ С ГОЛОВКОЙ ШЕСТИГРАННОЙ	4		Z00007054110	M8X65		
---	0630.100.295	436-4451	ШАЙБА	4		Z00007158414			
150	---		БОЛТ	1		Z00010146310	M22X1,5		
---	1315.307.736	1960454	БОЛТ	1		Z00010146312	M22X1,5		
---	0730.009.515	0730009515	ШАЙБА УПЛОТНИТЕЛЬНАЯ	1		Z00010146312	A22X27		
160	1315.307.384	1450817	СТОПОР	1		C01003958B10	ENTHALT.IN 1250 307 589(2)		
170	0732.040.985	99942900	ПРУЖИНА НАЖИМНАЯ	1					
250	0731.201.446	1394392	ШТИФТ	1			ENTHALT.IN 0731 201 445(2)		
260	---		ВИНТ ЗАПОРНЫЙ	1		Z00010111513	35N.M*DICHTRING M18X1,5		
---	0636.100.791	1896904	SCREW PLUG	1		Z00010111521	M18X1,5		
---	0634.801.062	1804055	ШАЙБА УПЛОТНИТЕЛЬНАЯ	1		Z00010111521	18X24		
300	0731.208.230	1295226	ШТИФТ	1			A=30,0		
320	---		SWITCH	1		Z00025033610	SCHL*45N.M*DICHTRING*BAJONETT*SCHUTZKAPPE		
---	0501.331.660	2007380	SWITCH	1		Z00025033617			
---	0634.801.062	1804055	ШАЙБА УПЛОТНИТЕЛЬНАЯ	1		Z00025033617	18X24		

© Все права сохраняются за ZF Friedrichshafen AG, также в случае подачи заявки на предоставление правовой охраны. Мы сохраняем за собой все права, включая права на копирование и распространение. All rights reserved.
Исключительно в информационных целях, без внесения изменений службой технической документации.

Изображение

Номер материала: 1315.051.741
Изображение: 068.12.16-1
Номер группы материала: 1316.149.411

16 S 151 IT /
КОМПЛЕКТ ПРУЖИН

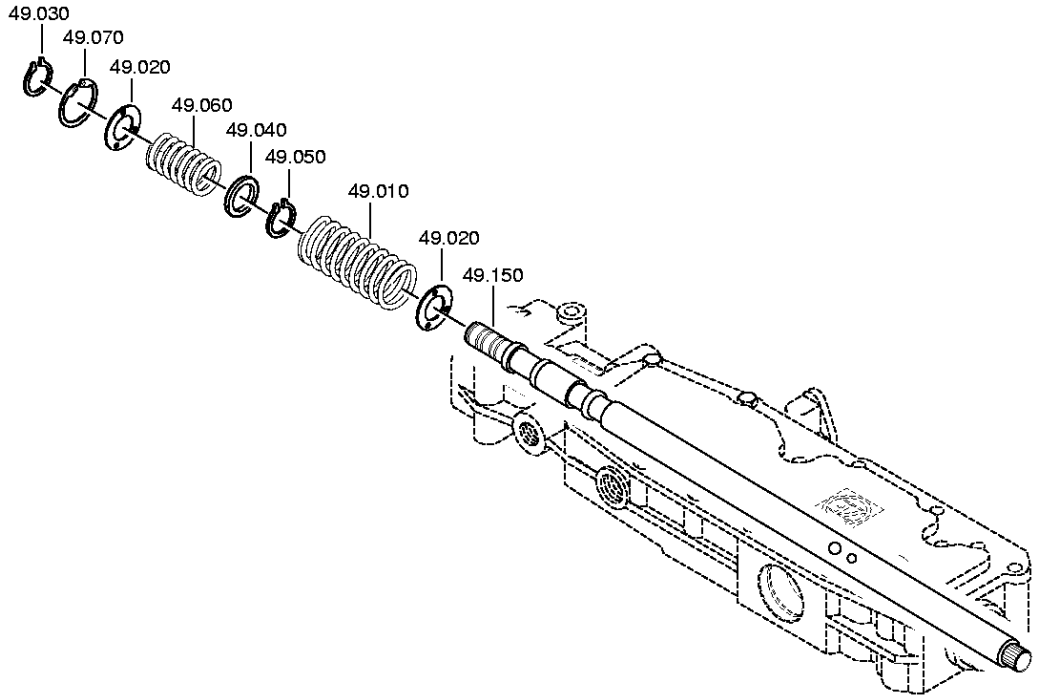

© Все права сохраняются за ZF Friedrichshafen AG, также в случае подачи заявки на предоставление правовой охраны. Мы сохраняем за собой все права, включая права на копирование и распространение. All rights reserved.
Исключительно в информационных целях, без внесения изменений службой технической документации.

Спецификация

16 S 151 IT /

Номер материала: 1315.051.741
Изображение: 068.12.16-1
Номер группы материала: 1316.149.411

Поз. №	№ материала	№ материала клиента	Наименование	Количество	Единица массы	№ изм.	Тех. инф.	Рем. к-кт	Альтернативный материал
10	0732.042.684		ПРУЖИНА НАЖИМНАЯ	1					
20	0730.301.376	1884285	ШАЙБА	2		Z00008917410			
30	0630.532.138	0929532430	КОЛЬЦО V-ОБРАЗНОЕ	1					
40	0730.301.374	1897451	ШАЙБА	1		Z00008917310	A=2,00 A=2,00		
50	0630.532.138	0929532430	КОЛЬЦО V-ОБРАЗНОЕ	1					
60	0732.040.904		ПРУЖИНА НАЖИМНАЯ	1					
70	0630.502.022	1804059	КОЛЬЦО СТОПОРНОЕ	1			40X1,75		
150	1315.307.264	1315307264	ВАЛ УПРАВЛЕНИЯ ПЕРЕКЛЮЧЕНИЕМ ПЕРЕДАЧ	1			LI		

© Все права сохраняются за ZF Friedrichshafen AG, также в случае подачи заявки на предоставление правовой охраны. Мы сохраняем за собой все права, включая права на копирование и распространение. All rights reserved.
Исключительно в информационных целях, без внесения изменений службой технической документации.

Номер материала: 1315.051.741
Изображение: 068.40.04-1
СИСТЕМА ПЕРЕКЛЮЧЕНИЯ GV

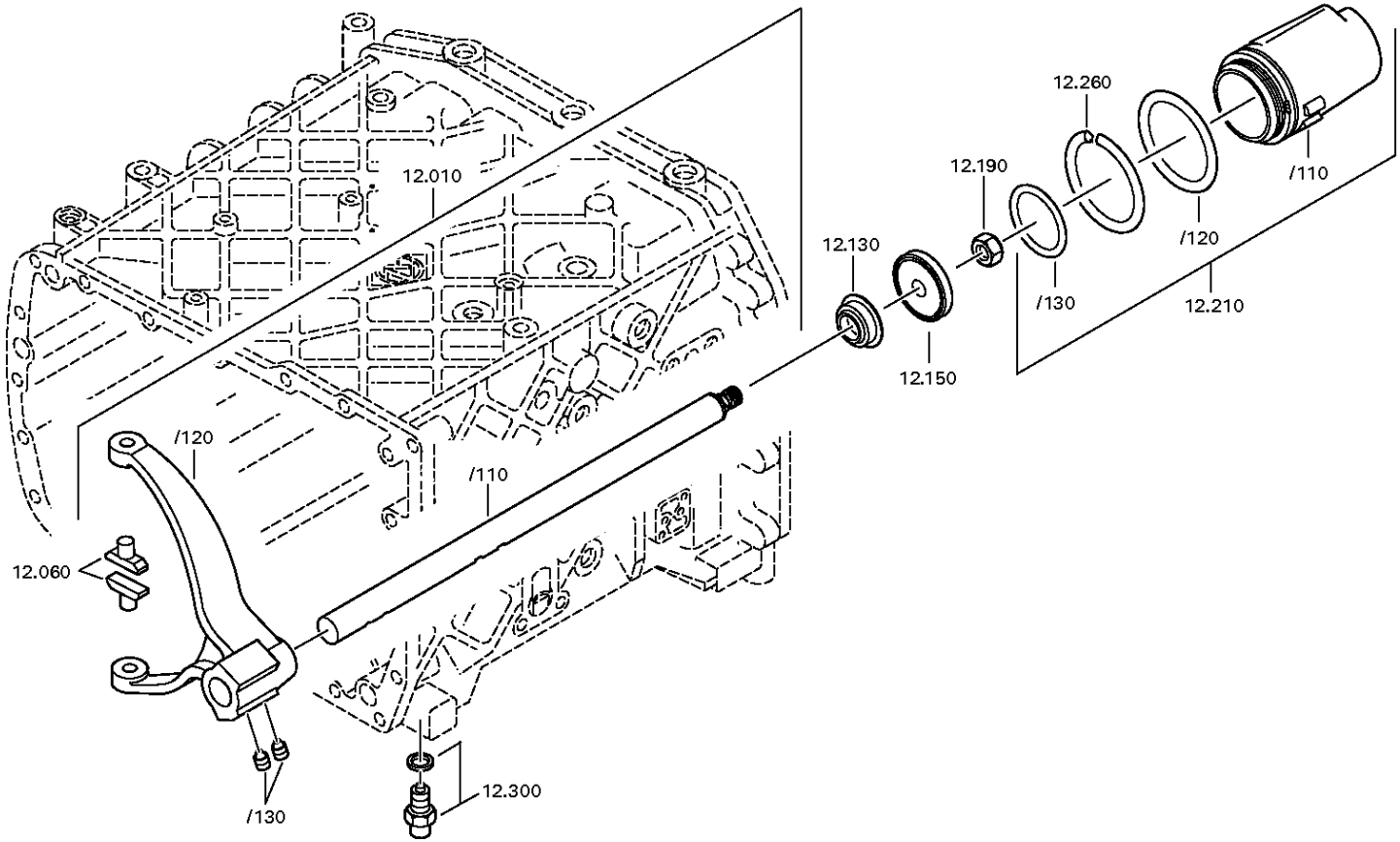

© Все права сохраняются за ZF Friedrichshafen AG, также в случае подачи заявки на предоставление правовой охраны. Мы сохраняем за собой все права, включая права на копирование и распространение. All rights reserved.
Исключительно в информационных целях, без внесения изменений службой технической документации.

Номер материала: 1315.051.741
Изображение: 068.40.41-1
СИСТЕМА ПЕРЕКЛЮЧЕНИЯ GV

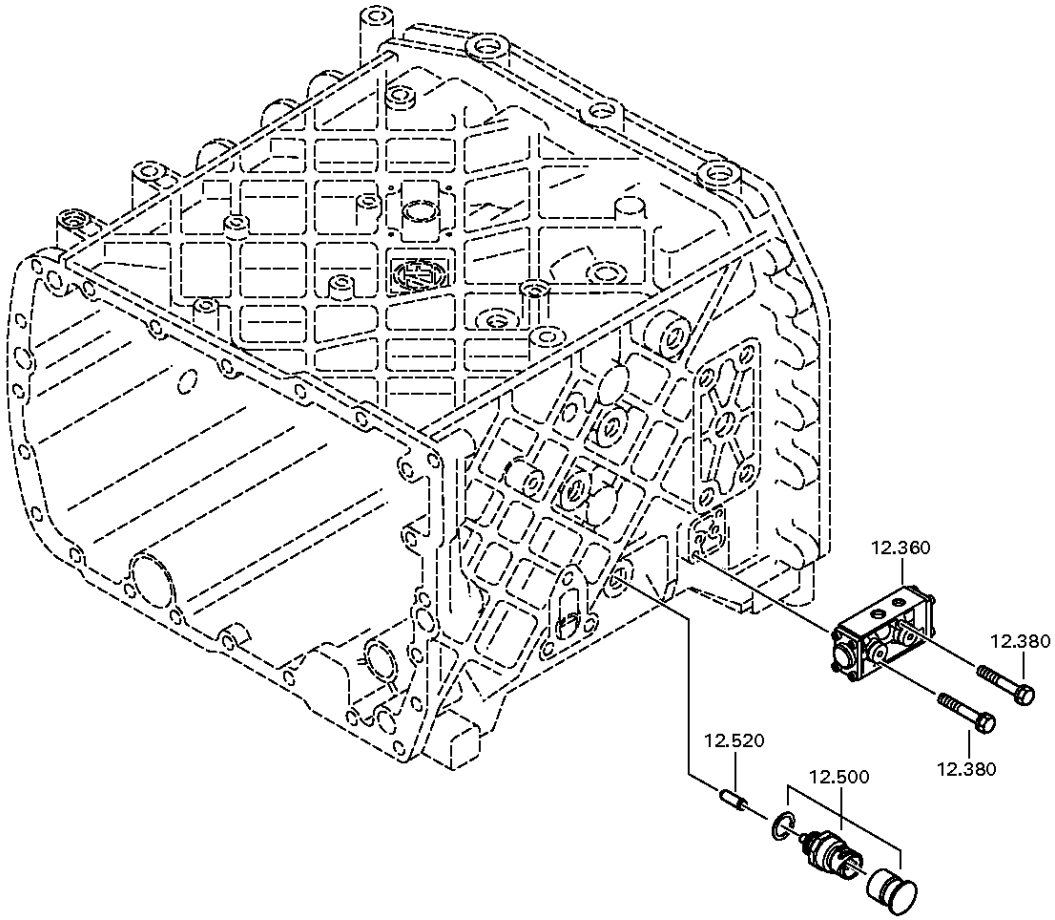

© Все права сохраняются за ZF Friedrichshafen AG, также в случае подачи заявки на предоставление правовой охраны. Мы сохраняем за собой все права, включая права на копирование и распространение. All rights reserved.
Исключительно в информационных целях, без внесения изменений службой технической документации.

Спецификация

16 S 151 IT /

Номер материала: 1315.051.741
Изображение: 068.40.04-1
Номер группы материала: 1315.112.017

Поз. №	№ материала	№ материала клиента	Наименование	Количество	Единица массы	№ изм.	Тех. инф.	Рем. к-кт	Альтернативный материал
10	1315.212.013		ШТОК ВИЛКИ ПЕРЕКЛЮЧЕНИЯ ПЕРЕДАЧ	1		Z00012212711	KPL.GV.LAG.GEH.1		
/110	1315.312.073	1604634	ШТОК ВИЛКИ ПЕРЕКЛЮЧЕНИЯ ПЕРЕДАЧ	1					
/120	1315.312.074	1604636	ВИЛКА ПЕРЕКЛЮЧЕНИЯ ПЕРЕДАЧ	1			GV ECO 3		
/130	1315.312.047	42172912	ВИНТ УСТАНОВОЧНЫЙ	2			M12X1		
60	1316.306.015	5 5342 0	СУХАРЬ	2		Z00012212711			
130	0750.112.131	820-400-2880	МАНЖЕТА ШЛЯПОВИДНАЯ	1		Z00012212711	25X40X15		
150	0501.324.670	1887735	ПОРШЕНЬ	1		Z00012212711			
190	0737.300.037	1874075	ГАЙКА СТОПОРНАЯ	1			MS16X1,5		
210	1315.212.010		ЦИЛИНДР	1		Z00012212711	KPL.		
/110	1315.312.048	5 5336 0	ЦИЛИНДР	1			ENTHALT.IN 1315 312 033(1)		
/120	0634.313.018	TTZF140097	КОЛЬЦО УПЛОТНИТЕЛЬНОЕ	1			82X3		
/130	0634.313.320	820-400-2910	КОЛЬЦО УПЛОТНИТЕЛЬНОЕ	1			67X3		
260	1315.312.034	1291090	ПРУЖИНА	1		Z00012212711			
300	---		УПОР СТОПОРНЫЙ	1		Z00012212711	235N*50N.M		
---	1324.207.033	H0472564	УПОР СТОПОРНЫЙ	1			KPL. *235 N		
---	0730.008.604	1638154	ШАЙБА УПЛОТНИТЕЛЬНАЯ	1		C01009860C10			
360	0501.219.310	1897664	КЛАПАН 5/2-ХОДОВОЙ	1		Z00015060511			
380	0636.100.468	1897021	SCREW WITH WASHER ASSEMBLY	2		Z00021359310	M6X40		
500	---		SWITCH	1		Z00025033610	SCHL*45N.M*DICHTRING*BAJONETT*SCHUTZKAPPE		
---	0501.331.660	2007380	SWITCH	1		Z00025033617			
---	0634.801.062	1804055	ШАЙБА УПЛОТНИТЕЛЬНАЯ	1		Z00025033617	18X24		
520	1295.212.006	0689937	ШТИФТ	1			KPL.		

© Все права сохраняются за ZF Friedrichshafen AG, также в случае подачи заявки на предоставление правовой охраны. Мы сохраняем за собой все права, включая права на копирование и распространение. All rights reserved.
Исключительно в информационных целях, без внесения изменений службой технической документации.

Номер материала: 1315.051.741
Изображение: 068.43.01-1
КОРПУС GP

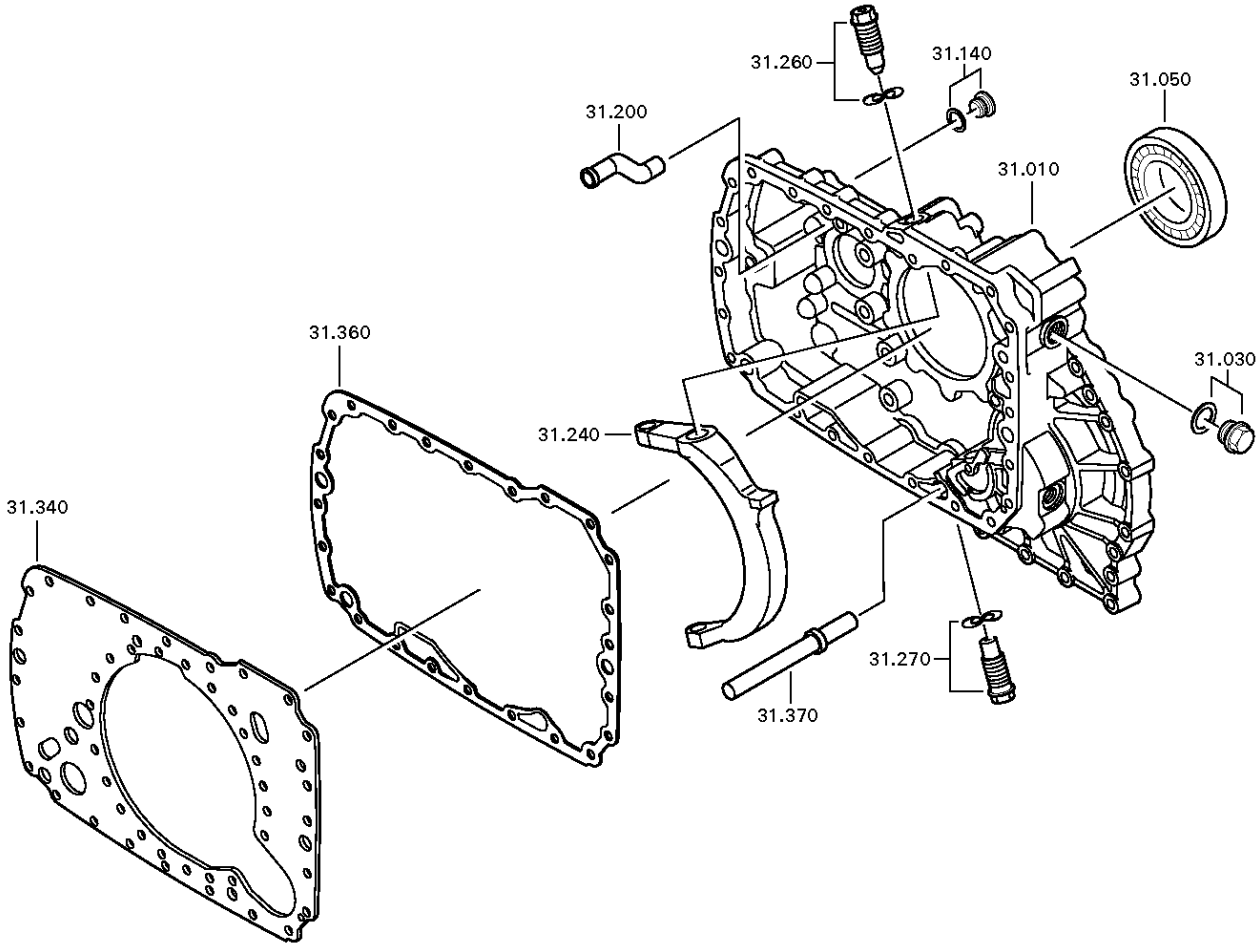

© Все права сохраняются за ZF Friedrichshafen AG, также в случае подачи заявки на предоставление правовой охраны. Мы сохраняем за собой все права, включая права на копирование и распространение. All rights reserved.
Исключительно в информационных целях, без внесения изменений службой технической документации.

Номер материала: 1315.051.741
Изображение: 068.43.42-1
КОРПУС GP

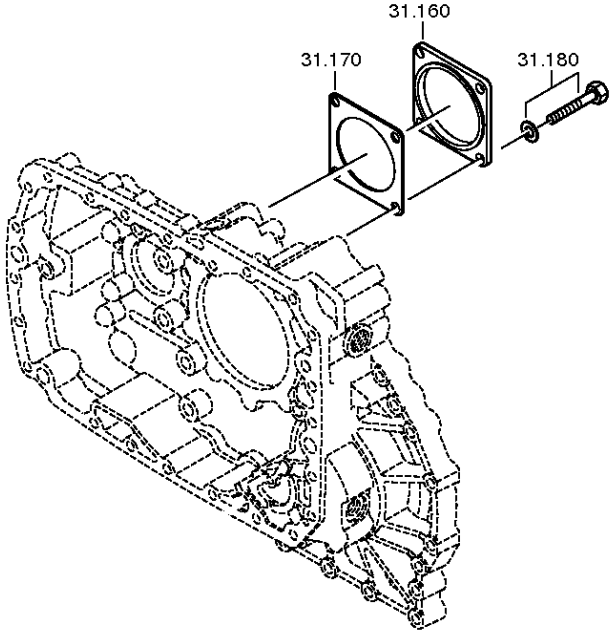

© Все права сохраняются за ZF Friedrichshafen AG, также в случае подачи заявки на предоставление правовой охраны. Мы сохраняем за собой все права, включая права на копирование и распространение. All rights reserved.
Исключительно в информационных целях, без внесения изменений службой технической документации.

Номер материала: 1315.051.741
Изображение: 068.43.43-1
КОРПУС GP

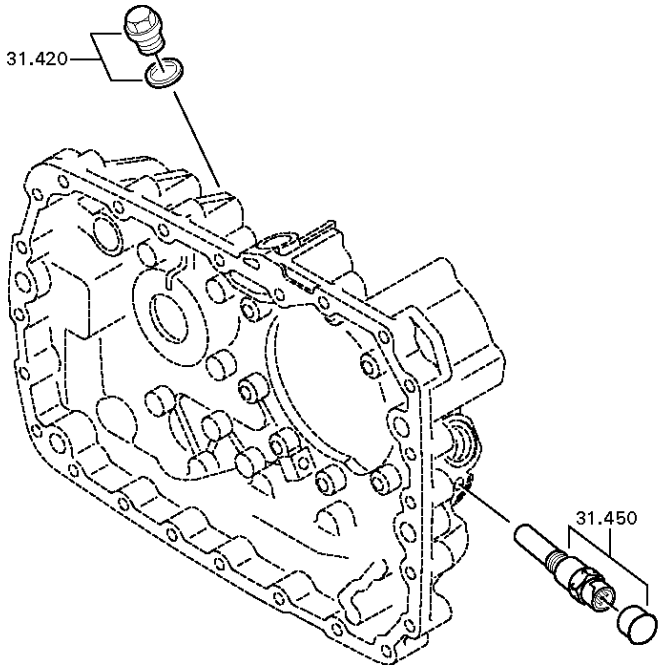

© Все права сохраняются за ZF Friedrichshafen AG, также в случае подачи заявки на предоставление правовой охраны. Мы сохраняем за собой все права, включая права на копирование и распространение. All rights reserved.
Исключительно в информационных целях, без внесения изменений службой технической документации.

Номер материала: 1315.051.741
Изображение: 068.43.81-1
КОРПУС GP

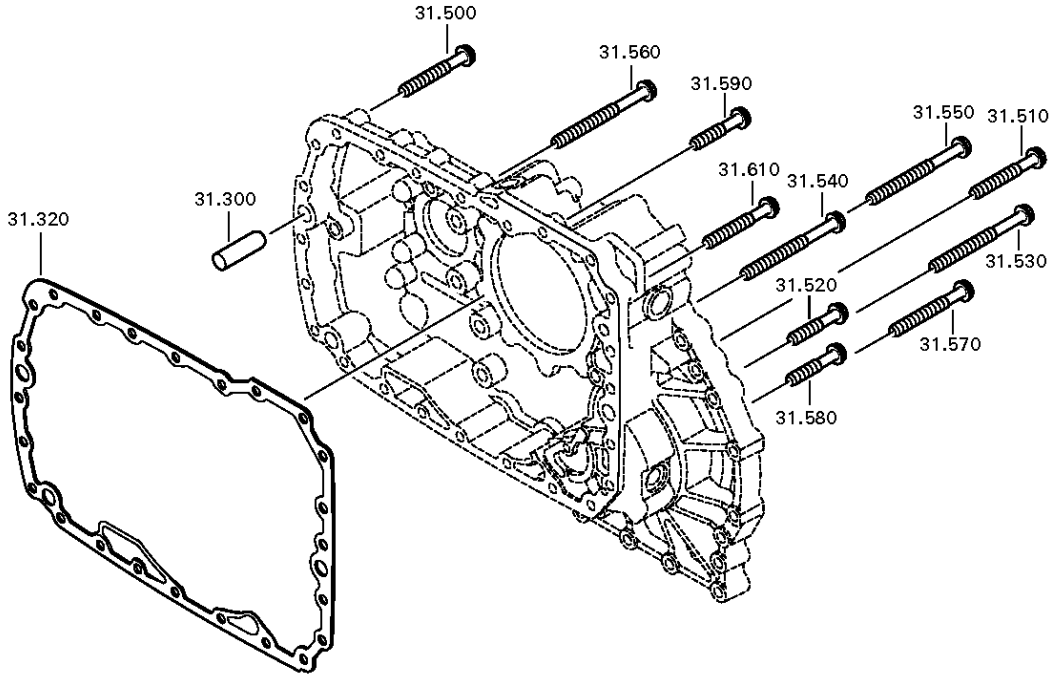

© Все права сохраняются за ZF Friedrichshafen AG, также в случае подачи заявки на предоставление правовой охраны. Мы сохраняем за собой все права, включая права на копирование и распространение. All rights reserved.
Исключительно в информационных целях, без внесения изменений службой технической документации.

Спецификация

16 S 151 IT /

Номер материала: 1315.051.741
Изображение: 068.43.01-1
Номер группы материала: 1315.131.038

Поз. №	№ материала	№ материала клиента	Наименование	Количество	Единица массы	№ изм.	Тех. инф.	Рем. к-кт	Альтернативный материал
10	6085.201.079	1670949	КОРПУС	1		C01007191D10	KPL.		
30	---		ВИНТ ЗАПОРНЫЙ	1		Z00010112111	60N.M*DICHTRING M24X1,5		
---	0636.304.088	1882905	SCREW PLUG	1		Z00010112110	M24X1,5		
---	0730.008.637	1428103	ШАЙБА УПЛОТНИТЕЛЬНАЯ	1		Z00010112110	24X29		
50	0750.116.394	5 8092 0	ПОДШИПНИК ШАРИКОВЫЙ	1		C01000276D10	90,0X160,0X30,0		
140	---		ВИНТ ЗАПОРНЫЙ	1		C01004359F10	15N.M*DICHTRING M10X1		
---	0636.100.793	1878418	SCREW PLUG	1		Z00010111613	M10X1		
---	0730.008.055		ШАЙБА УПЛОТНИТЕЛЬНАЯ	1			10X14		
160	1328.301.170	1878388	КРЫШКА	1		Z00008068010			
170	1238.308.201	1331981100	ПРОКЛАДКА УПЛОТНИТЕЛЬНАЯ	1			ENTHALT.IN 1238 308 202(2)		
180	---		БОЛТ С ГОЛОВКОЙ ШЕСТИГРАННОЙ	4		Z00007061014	M12X25		
---	0636.016.406	1896740	БОЛТ С ГОЛОВКОЙ ШЕСТИГРАННОЙ	4		Z00007061018	M12X25		
---	0630.100.284	1897471	ШАЙБА	4		Z00007158217			
200	1296.301.008	70561090	ТРУБКА РАСПЫЛИТЕЛЯ	1					
240	1315.334.039	1330407	КОРОМЫСЛО ПЕРЕКЛЮЧЕНИЯ ПЕРЕДАЧ	1					
260	---		БОЛТ ШАРНИРНЫЙ	1			O.SCHEIBE M24X1,5 SK6		
---	1315.334.074	1877888	БОЛТ ШАРНИРНЫЙ	1		Z00004075610	M24X1,5X74,5		
270	---		БОЛТ ШАРНИРНЫЙ	1			SEK-RET UNTEN M24X1,5 SK6		
---	1315.334.075	1920131	БОЛТ ШАРНИРНЫЙ	1		Z00004075612	M24X1,5X97,5		
300	0731.201.563	1290941	ШТИФТ ЦИЛИНДРИЧЕСКИЙ	3					
320	1316.301.053	H1183558	ПРОКЛАДКА УПЛОТНИТЕЛЬНАЯ	1					
340	1315.301.118	H0166247	ПЛАСТИНА ПРОМЕЖУТОЧНАЯ	1			ENTHALT.IN 1315 301 144(0)		
360	1316.301.053	H1183558	ПРОКЛАДКА УПЛОТНИТЕЛЬНАЯ	1					

© Все права сохраняются за ZF Friedrichshafen AG, также в случае подачи заявки на предоставление правовой охраны. Мы сохраняем за собой все права, включая права на копирование и распространение. All rights reserved.
Исключительно в информационных целях, без внесения изменений службой технической документации.

16 S 151 IT /

Номер материала: 1315.051.741
Изображение: 068.43.01-1
Номер группы материала: 1315.131.038

Поз. №	№ материала	№ материала клиента	Наименование	Количество	Единица массы	№ изм.	Тех. инф.	Рем. к-кт	Альтернативный материал
370	1315.201.116	1297597	ТРУБКА	1			KPL. IN 1316 201 105(1)		
420	---		ВИНТ ЗАПОРНЫЙ	1			35N.M*DICHTRING*FLAECHENDICHTG. M18X1,5		
---	0636.100.791	1896904	SCREW PLUG	1		Z00010111513	M18X1,5		
---	0634.801.155	106970A1	ШАЙБА УПЛОТНИТЕЛЬНАЯ	1			18X24		
450	---		ДАТЧИК ТАХОГРАФА	1		Z00004287211	L=19,8*35N.M*FLAE.DICHTG*SCHUTZKAPPE		
---	0501.208.791	11025310011	ДАТЧИК ТАХОГРАФА	1		Z00004287210			
---	0666.790.033		ГЕРМЕТИК	1		Z00004287210			
500	0736.300.123	1880233	БОЛТ С ГОЛОВКОЙ ШЕСТИГРАННОЙ	11			M10X70 M10X70		
510	0736.300.123	1880233	БОЛТ С ГОЛОВКОЙ ШЕСТИГРАННОЙ	1			M10X70 M10X70		
520	0736.300.134		БОЛТ С ГОЛОВКОЙ ШЕСТИГРАННОЙ	1		Z00009404310	M10X45 M10X45		
530	0736.300.122	1896750	БОЛТ С ГОЛОВКОЙ ШЕСТИГРАННОЙ	1		Z00009403110	M10X110 M10X110		
540	0736.300.122	1896750	БОЛТ С ГОЛОВКОЙ ШЕСТИГРАННОЙ	2		Z00009403110	M10X110 M10X110		
550	0736.300.122	1896750	БОЛТ С ГОЛОВКОЙ ШЕСТИГРАННОЙ	1		Z00009403110	M10X110 M10X110		
560	0736.300.122	1896750	БОЛТ С ГОЛОВКОЙ ШЕСТИГРАННОЙ	2		Z00009403110	M10X110 M10X110		
570	---		БОЛТ С ГОЛОВКОЙ ШЕСТИГРАННОЙ	1		Z00006835210	M10X70		
---	0736.300.123	1880233	БОЛТ С ГОЛОВКОЙ ШЕСТИГРАННОЙ	1			M10X70 M10X70		
---	0666.690.215		ГЕРМЕТИК	1		Z00006835211			
580	0736.300.134		БОЛТ С ГОЛОВКОЙ ШЕСТИГРАННОЙ	1		Z00009404310	M10X45 M10X45		
590	0736.300.134		БОЛТ С ГОЛОВКОЙ ШЕСТИГРАННОЙ	1		Z00009404310	M10X45 M10X45		

© Все права сохраняются за ZF Friedrichshafen AG, также в случае подачи заявки на предоставление правовой охраны. Мы сохраняем за собой все права, включая права на копирование и распространение. All rights reserved.
Исключительно в информационных целях, без внесения изменений службой технической документации.

16 S 151 IT /

Номер материала: 1315.051.741
Изображение: 068.43.01-1
Номер группы материала: 1315.131.038

Поз. №	№ материала	№ материала клиента	Наименование	Количество	Единица массы	№ изм.	Тех. инф.	Рем. к-кт	Альтернативный материал
610	0736.300.123	1880233	БОЛТ С ГОЛОВКОЙ ШЕСТИГРАННОЙ	1			M10X70 M10X70		

© Все права сохраняются за ZF Friedrichshafen AG, также в случае подачи заявки на предоставление правовой охраны. Мы сохраняем за собой все права, включая права на копирование и распространение. All rights reserved.
Исключительно в информационных целях, без внесения изменений службой технической документации.

Номер материала: 1315.051.741
Изображение: 068.44.07-1
Номер группы материала: 1315.132.016

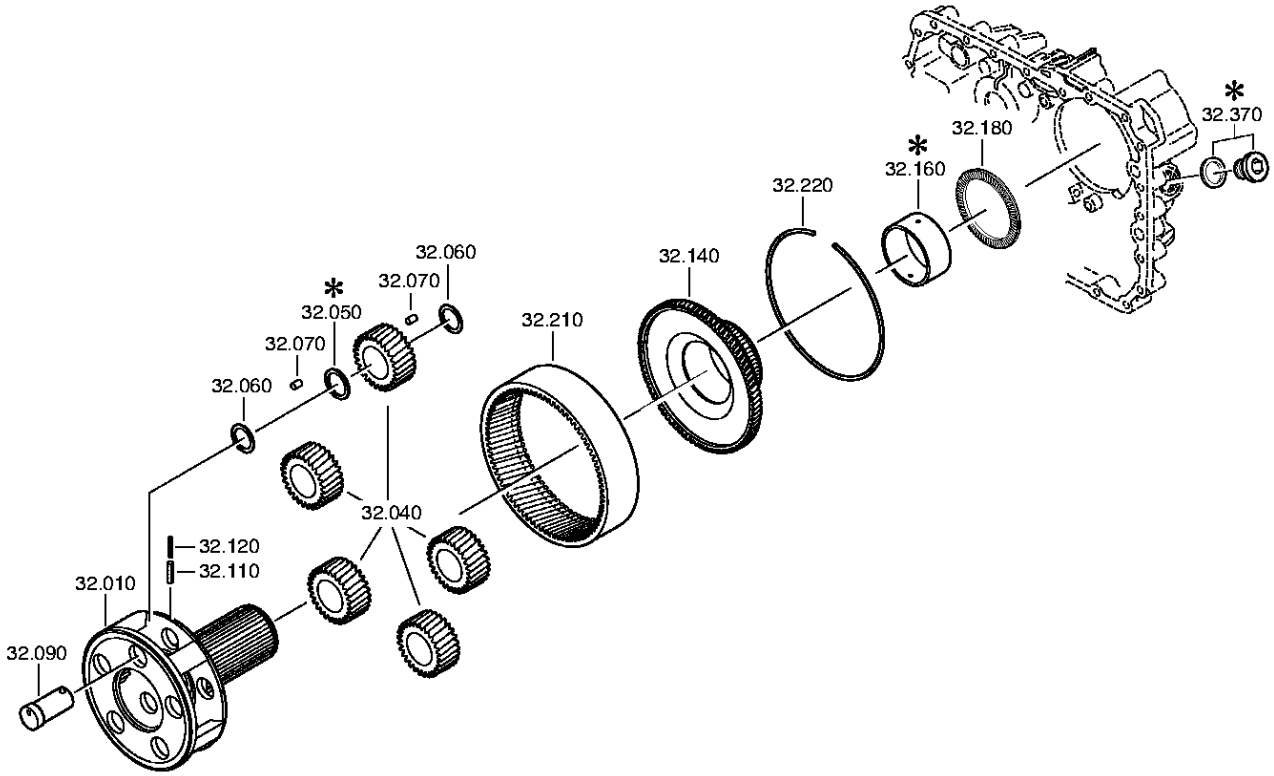

© Все права сохраняются за ZF Friedrichshafen AG, также в случае подачи заявки на предоставление правовой охраны. Мы сохраняем за собой все права, включая права на копирование и распространение. All rights reserved.
Исключительно в информационных целях, без внесения изменений службой технической документации.

Спецификация

16 S 151 IT /

Номер материала: 1315.051.741
Изображение: 068.44.07-1
Номер группы материала: 1315.132.016

Поз. №	№ материала	№ материала клиента	Наименование	Количество	Единица массы	№ изм.	Тех. инф.	Рем. к-кт	Альтернативный материал
10	1315.232.027	1899824	ВОДИЛО ПЕРЕДАЧИ ПЛАНЕТАРНОЙ	1		Z00014438011			
40	1315.232.010	5 5353 0	КОМПЛЕКТ ШЕСТЕРЕН ПЕРЕДАЧИ ПЛАНЕТАРНОЙ	1			KPL.		
60	0730.107.168	0069077	ШАЙБА ПРОМЕЖУТОЧНАЯ	15			A=1,00 IN 0730 105 951(2)		
70	0750.119.160		ROLLER	140		Z00025484311	10,0X16,8		
90	1315.332.091	1899830	ОСЬ САТЕЛЛИТОВ	5		Z00014438011			
110	0631.329.147	1909945	ШТИФТ РАЗРЕЗНОЙ	5		Z00014438011	6X26		
120	0631.329.261	1909946	ШТИФТ РАЗРЕЗНОЙ	5			3,5X26		
140	1316.332.130	1808019	ДЕРЖАТЕЛЬ ШЕСТЕРНИ КОРОННОЙ	1					
180	0735.298.169	H0227142	ПОДШИПНИК УПОРНЫЙ ИГОЛЬЧАТЫЙ	1			103,3X128,4X10,0		
210	1315.332.041	5 5867 0	ШЕСТЕРНЯ КОРОННАЯ	1			IN 1316 332 055(1)		
220	0730.513.583	1330417	ПРОВОЛОКА КРЕПЕЖНАЯ	1			A=3,20 IN 0730 505 052(2)		

© Все права сохраняются за ZF Friedrichshafen AG, также в случае подачи заявки на предоставление правовой охраны. Мы сохраняем за собой все права, включая права на копирование и распространение. All rights reserved.
Исключительно в информационных целях, без внесения изменений службой технической документации.

Номер материала: 1315.051.741
Изображение: 068.45.03-1
СИНХРОНИЗАТОР

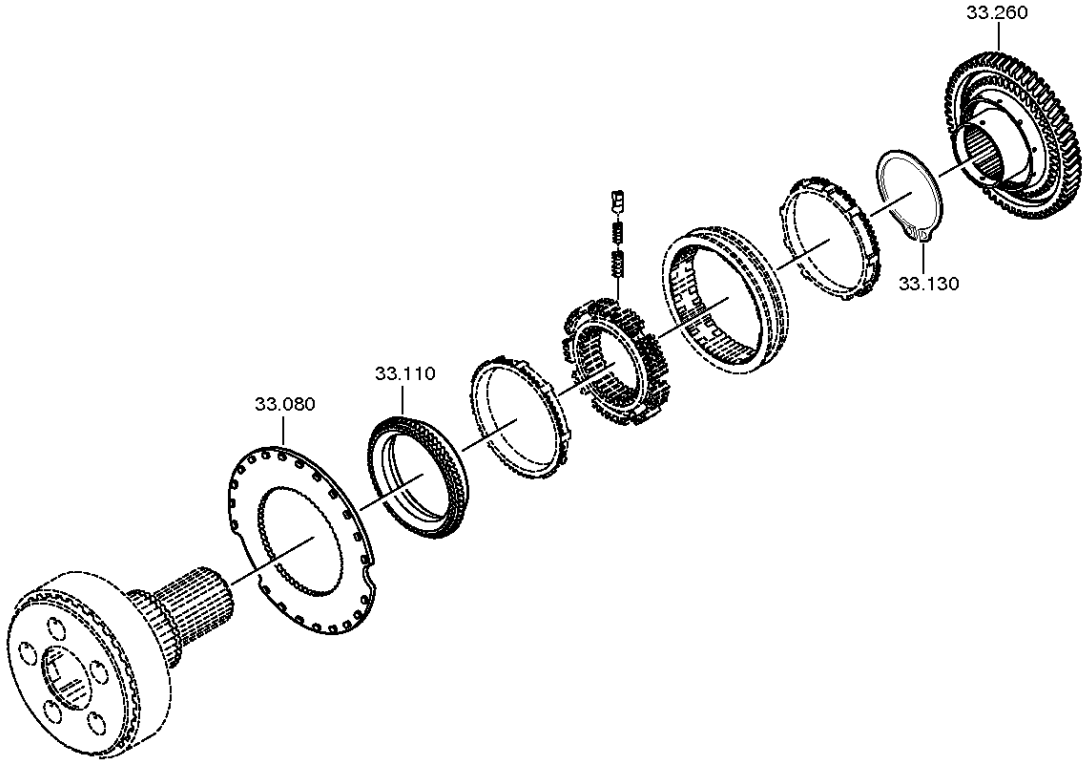

© Все права сохраняются за ZF Friedrichshafen AG, также в случае подачи заявки на предоставление правовой охраны. Мы сохраняем за собой все права, включая права на копирование и распространение. All rights reserved.
Исключительно в информационных целях, без внесения изменений службой технической документации.

Номер материала: 1315.051.741
Изображение: 068.45.40-1
СИНХРОНИЗАТОР

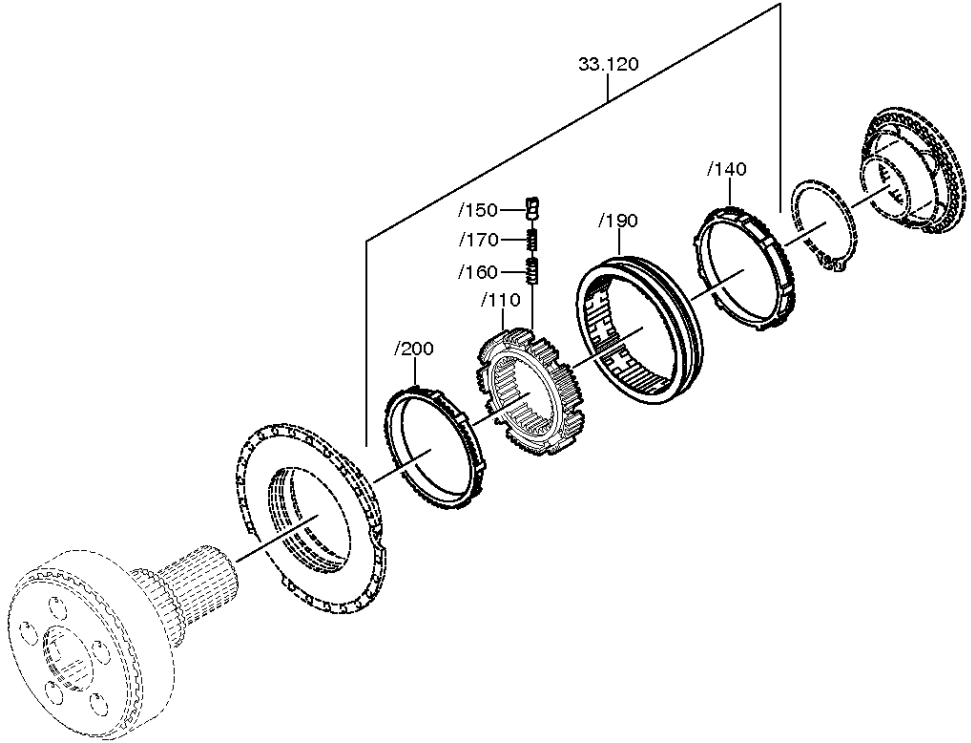

© Все права сохраняются за ZF Friedrichshafen AG, также в случае подачи заявки на предоставление правовой охраны. Мы сохраняем за собой все права, включая права на копирование и распространение. All rights reserved.
Исключительно в информационных целях, без внесения изменений службой технической документации.

Спецификация

16 S 151 IT /

Номер материала: 1315.051.741
Изображение: 068.45.03-1
Номер группы материала: 1316.133.010

Поз. №	№ материала	№ материала клиента	Наименование	Количество	Единица массы	№ изм.	Тех. инф.	Рем. к-кт	Альтернативный материал
80	1296.333.046	1450534	ДИСК СЦЕПЛЕНИЯ ВЕДОМЫЙ	1			ENTHALT.IN 1296 333 051(1)		
110	1296.333.050	5 5302 0	КОРПУС МУФТЫ СИНХРОНИЗАТОРА	1		C01002627A10	ENTHALT.IN 1296.333.053(1)		
120	1316.233.022		СИНХРОНИЗАТОР	1			KPL.PROFIL 80GV-GP 90SV-GP		
/110	1313.333.001	0069909	КОРПУС СИНХРОНИЗАТОРА	1			ENTHALT.IN 1296 333 014(1)		
/140	1296.333.045	5 5301 0	КОЛЬЦО БЛОКИРУЮЩЕЕ СИНХРОНИЗАТОРА ДЕЛИТ.	1					
/150	1240.304.278	3362640239	УПОР	9					
/160	0732.040.385	3362640693	ПРУЖИНА НАЖИМНАЯ	9					
/170	0732.040.386	3362640793	ПРУЖИНА НАЖИМНАЯ	9					
/190	1316.333.034	1780340	МУФТА СКОЛЬЗЯЩАЯ	1		C01007317F10	ZF-B 165/74 GP		
/200	1296.333.045	5 5301 0	КОЛЬЦО БЛОКИРУЮЩЕЕ СИНХРОНИЗАТОРА ДЕЛИТ.	1					
130	0630.501.175	0692274	КОЛЬЦО СТОПОРНОЕ	1		Z00006943010	125X3,7		
260	1316.233.028	1813164	КОРПУС МУФТЫ СИНХРОНИЗАТОРА	1			KPL. ZF-B 165/74		
80	1272.298.934		SMALL COMP.SET	1			KPL.5S90*GP*SYNCHRONIESIE.		

© Все права сохраняются за ZF Friedrichshafen AG, также в случае подачи заявки на предоставление правовой охраны. Мы сохраняем за собой все права, включая права на копирование и распространение. All rights reserved.
Исключительно в информационных целях, без внесения изменений службой технической документации.

Номер материала: 1315.051.741
Изображение: 068.46.03-1
СИСТЕМА ПЕРЕКЛЮЧЕНИЯ GP

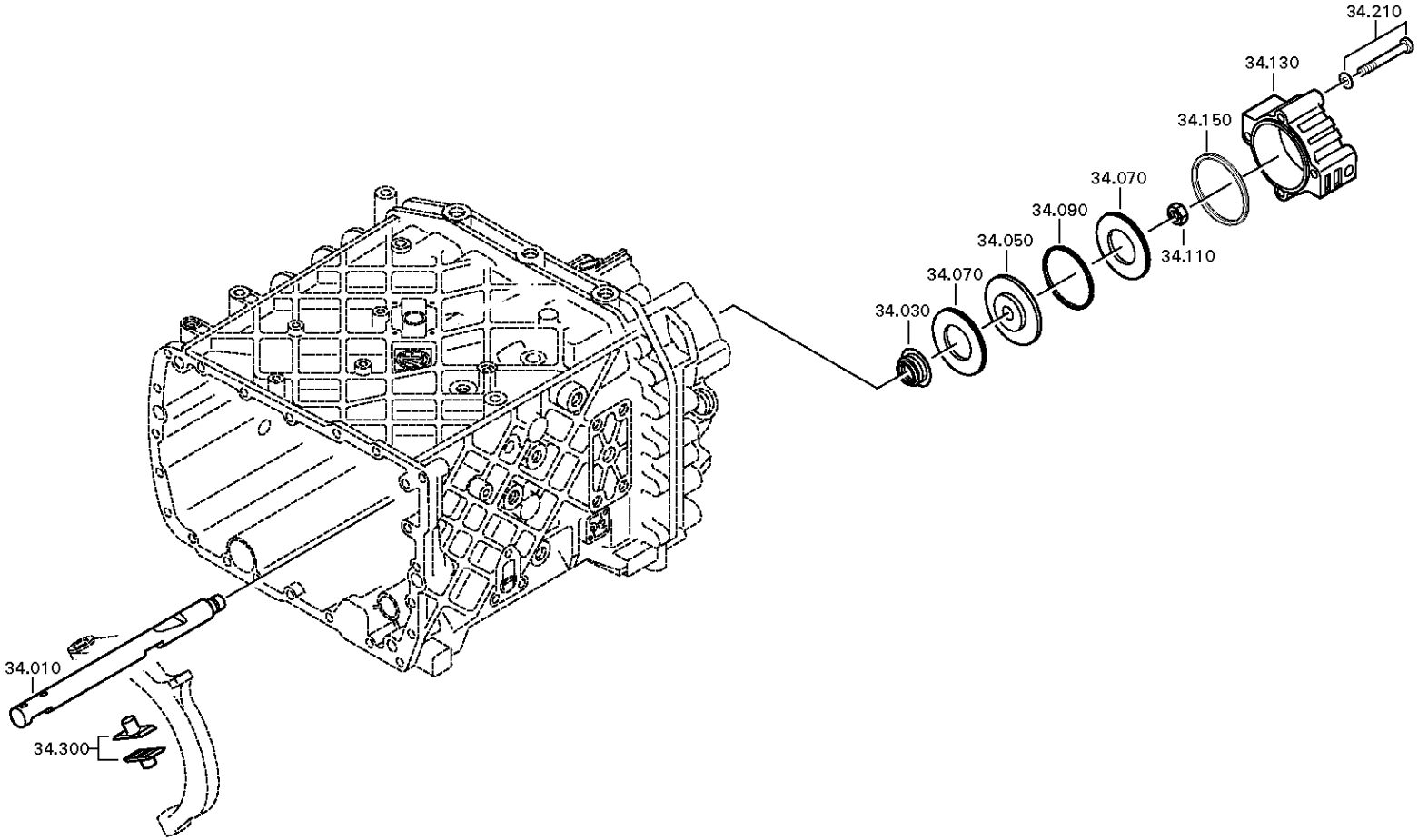

© Все права сохраняются за ZF Friedrichshafen AG, также в случае подачи заявки на предоставление правовой охраны. Мы сохраняем за собой все права, включая права на копирование и распространение. All rights reserved.
Исключительно в информационных целях, без внесения изменений службой технической документации.

Номер материала: 1315.051.741
Изображение: 068.46.40-1
СИСТЕМА ПЕРЕКЛЮЧЕНИЯ GP

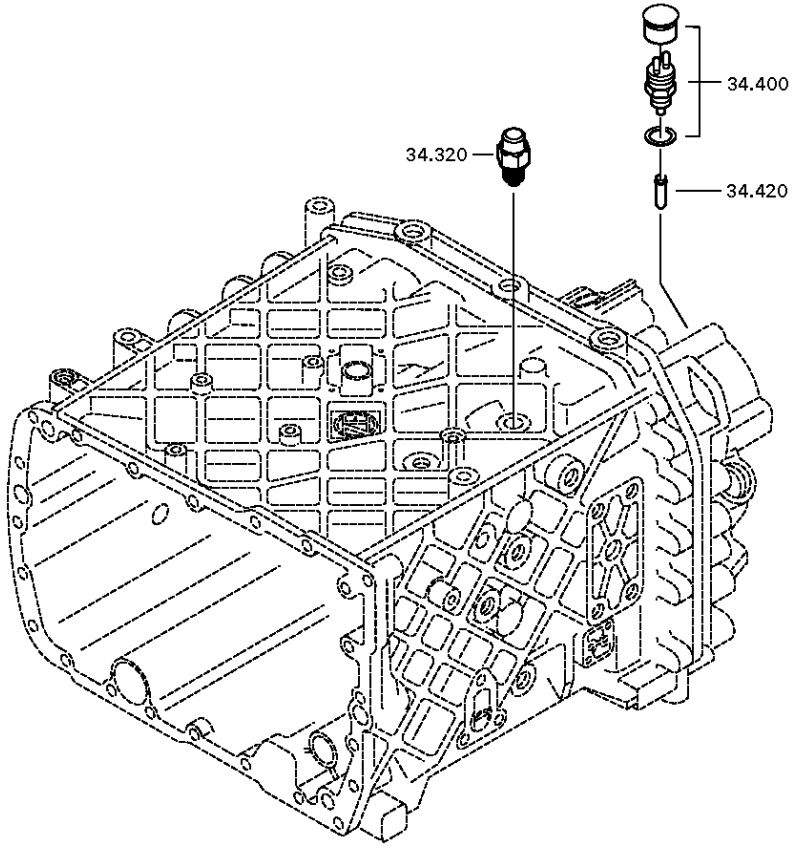

© Все права сохраняются за ZF Friedrichshafen AG, также в случае подачи заявки на предоставление правовой охраны. Мы сохраняем за собой все права, включая права на копирование и распространение. All rights reserved.
Исключительно в информационных целях, без внесения изменений службой технической документации.

Спецификация

16 S 151 IT /

Номер материала: 1315.051.741
Изображение: 068.46.03-1
Номер группы материала: 1315.134.015

Поз. №	№ материала	№ материала клиента	Наименование	Количество	Единица массы	№ изм.	Тех. инф.	Рем. к-кт	Альтернативный материал
10	1315.334.071	1782357	ШТОК ВИЛКИ ПЕРЕКЛЮЧЕНИЯ ПЕРЕДАЧ	1					
30	0750.112.253	H0480692	МАНЖЕТА ШЛЯПОВИДНАЯ	1			25X40X15		
50	---		ПОРШЕНЬ	1			GP		
---	1315.334.034	1295235	ПОРШЕНЬ	1			ENTHALT.IN 1315 334 040(2)		
---	1315.334.063		ПОРШЕНЬ	1					
70	0734.307.294	5 8400 0	ШАЙБА УПЛОТНИТЕЛЬНАЯ	2			49X91X7,4 FA.KACO		
90	0750.112.066	5 5131 0	КОЛЬЦО НАПРАВЛЯЮЩЕЕ	1					
110	0737.300.037	1874075	ГАЙКА СТОПОРНАЯ	1			MS16X1,5		
130	1315.334.069	H0485319	ЦИЛИНДР	1					
150	0501.317.536	5 6096 0	КОЛЬЦО ПРОКЛАДОЧНОЕ ФАСОННОЕ	1					
210	---		БОЛТ С ГОЛОВКОЙ ШЕСТИГРАННОЙ	4		Z00007349210	M10X90		
---	0636.015.688	1896739	БОЛТ С ГОЛОВКОЙ ШЕСТИГРАННОЙ	4		Z00007349212	M10X90		
---	0630.100.294	1894557	ШАЙБА	4		Z00007158111			
300	1296.334.004	99532200	СУХАРЬ	2					
320	---		УПОР СТОПОРНЫЙ	1			145N*50N.M		
---	1324.207.035	H0472239	УПОР СТОПОРНЫЙ	1			KPL. *145 N		
---	0730.008.604	1638154	ШАЙБА УПЛОТНИТЕЛЬНАЯ	1					
400	---		ПЕРЕКЛЮЧАТЕЛЬ	1		Z00004287211	OEFF*45N.M*DICHTRING*BAJONETT*SCHUTZKAPPE		
---	0501.219.856	1946804	ПЕРЕКЛЮЧАТЕЛЬ	1			OEFFNER DIN BAJONETT		
---	0634.801.062	1804055	ШАЙБА УПЛОТНИТЕЛЬНАЯ	1			18X24		
420	1295.212.006	0689937	ШТИФТ	1			KPL.		

© Все права сохраняются за ZF Friedrichshafen AG, также в случае подачи заявки на предоставление правовой охраны. Мы сохраняем за собой все права, включая права на копирование и распространение. All rights reserved.
Исключительно в информационных целях, без внесения изменений службой технической документации.

Изображение

Номер материала: 1315.051.741
Изображение: 068.57.13-1
Номер группы материала: 1315.145.019

16 S 151 IT /
ВКЛЮЧЕНИЕ ДЕЛИТЕЛЯ КОРОБКИ ПЕРЕДАЧ

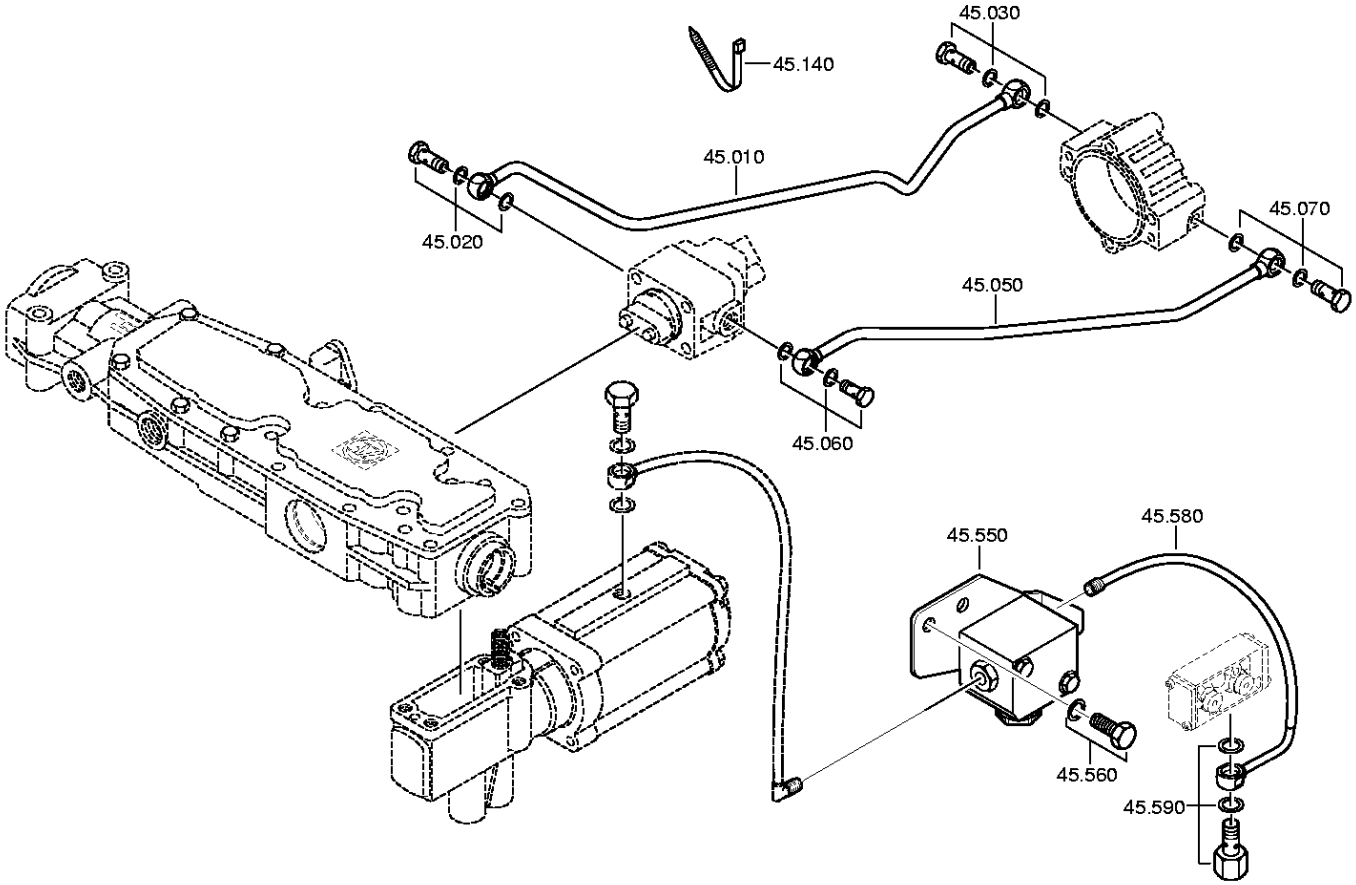

© Все права сохраняются за ZF Friedrichshafen AG, также в случае подачи заявки на предоставление правовой охраны. Мы сохраняем за собой все права, включая права на копирование и распространение. All rights reserved.
Исключительно в информационных целях, без внесения изменений службой технической документации.

Спецификация

16 S 151 IT /

Номер материала: 1315.051.741
Изображение: 068.57.13-1
Номер группы материала: 1315.145.019

Поз. №	№ материала	№ материала клиента	Наименование	Количество	Единица массы	№ изм.	Тех. инф.	Рем. к-кт	Альтернативный материал
10	1315.245.016		ТРУБОПРОВОД	1			KPL.GP RE*L=515MM*12X1,5		
20	---		БОЛТ ПОЛЫЙ	1		Z00010274511	M14X1,5		
---	0737.300.061	1907567	БОЛТ ПОЛЫЙ	1		Z00012473710	M14X1,5		
---	0634.801.217	99707034424	ШАЙБА УПЛОТНИТЕЛЬНАЯ	1		Z00010274513	14X20		
30	---		БОЛТ ПОЛЫЙ	1		Z00010274511	M14X1,5		
---	0737.300.061	1907567	БОЛТ ПОЛЫЙ	1		Z00012473710	M14X1,5		
---	0634.801.217	99707034424	ШАЙБА УПЛОТНИТЕЛЬНАЯ	1		Z00010274513	14X20		
50	1315.245.017		ТРУБОПРОВОД	1			KPL.GP LI*L=532MM*12X1,5		
60	---		БОЛТ ПОЛЫЙ	1		Z00010274511	M14X1,5		
---	0737.300.061	1907567	БОЛТ ПОЛЫЙ	1		Z00012473710	M14X1,5		
---	0634.801.217	99707034424	ШАЙБА УПЛОТНИТЕЛЬНАЯ	1		Z00010274513	14X20		
70	---		БОЛТ ПОЛЫЙ	1		Z00010274511	M14X1,5		
---	0737.300.061	1907567	БОЛТ ПОЛЫЙ	1		Z00012473710	M14X1,5		
---	0634.801.217	99707034424	ШАЙБА УПЛОТНИТЕЛЬНАЯ	1		Z00010274513	14X20		
140	0659.160.081		СТЯЖКА КАБЕЛЬНАЯ	1		C01006654E10	4,7X210		
550	0501.213.595		КЛАПАН	1			DBV (5BAR)		
560	---		БОЛТ С ГОЛОВКОЙ ШЕСТИГРАННОЙ	2		Z00007067518	M10X25		
---	0636.100.406		БОЛТ С ГОЛОВКОЙ ШЕСТИГРАННОЙ	2		Z00007067510	M10X25		
---	0630.100.294	1894557	ШАЙБА	2		Z00007158111			
580	1315.209.006		ТРУБКА	1			KPL.L=160*8X1*DRUCKMIND-GV		
590	---		БОЛТ ПОЛЫЙ	1		Z00010303010	M12X1,5		
---	0737.300.062	1947226	БОЛТ ПОЛЫЙ	1		Z00010303012	M12X1,5		
---	0634.801.331	1378343	ШАЙБА УПЛОТНИТЕЛЬНАЯ	1		Z00010303012	12X18		

© Все права сохраняются за ZF Friedrichshafen AG, также в случае подачи заявки на предоставление правовой охраны. Мы сохраняем за собой все права, включая права на копирование и распространение. All rights reserved.
Исключительно в информационных целях, без внесения изменений службой технической документации.

Изображение

Номер материала: 1315.051.741
Изображение: 068.93.07
Номер группы материала: 1315.168.019

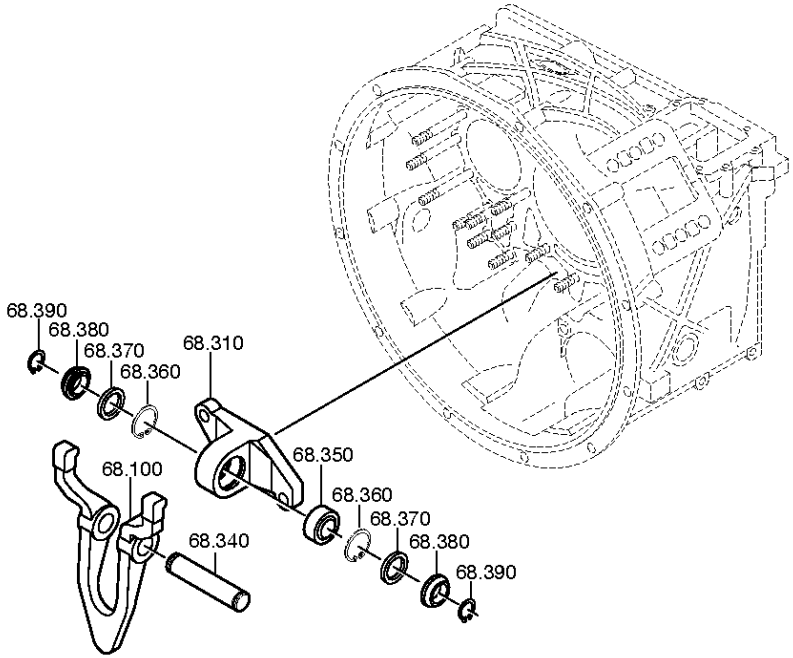

© Все права сохраняются за ZF Friedrichshafen AG, также в случае подачи заявки на предоставление правовой охраны. Мы сохраняем за собой все права, включая права на копирование и распространение. All rights reserved.
Исключительно в информационных целях, без внесения изменений службой технической документации.

Спецификация

16 S 151 IT /

Номер материала: 1315.051.741
Изображение: 068.93.07
Номер группы материала: 1315.168.019

Поз. №	№ материала	№ материала клиента	Наименование	Количество	Единица массы	№ изм.	Тех. инф.	Рем. к-кт	Альтернативный материал
100	1315.268.017	1833859	ВИЛКА ВЫКЛЮЧЕНИЯ СЦЕПЛЕНИЯ	1			KPL.AUSR-GELENKLAG*SW=78		
310	1315.306.080	5 5864 0	ОПОРА ПОДШИПНИКОВАЯ	1					
330	0636.100.727		БОЛТ С ГОЛОВКОЙ ШЕСТИГРАННОЙ	2			M12X35		
340	0731.201.606	0731201606	БОЛТ	1			ENTHALT.IN 0731 201 607(2)		
350	0635.285.037	04226932	ПОДШИПНИК СКОЛЬЖЕНИЯ СФЕРИЧЕСКИЙ	1					
360	0630.502.023		КОЛЬЦО СТОПОРНОЕ	2			42X1,75		
370	0501.315.198	04226935	ШАЙБА УПЛОТНИТЕЛЬНАЯ	2					
380	6060.306.087	04226936	ШАЙБА УПЛОТНИТЕЛЬНАЯ	2					
390	0630.501.020		КОЛЬЦО СТОПОРНОЕ	2			25X1,2		

© Все права сохраняются за ZF Friedrichshafen AG, также в случае подачи заявки на предоставление правовой охраны. Мы сохраняем за собой все права, включая права на копирование и распространение. All rights reserved.
Исключительно в информационных целях, без внесения изменений службой технической документации.

Спецификация

16 S 151 IT /

Номер материала: 1315.051.741

Номер группы материала: 1325.298.007

Поз. №	№ материала	№ материала клиента	Наименование	Количество	Единица массы	№ изм.	Тех. инф.	Рем. к-кт	Альтернативный материал
10	1356.304.024	1865591	МУФТА СКОЛЬЗЯЩАЯ	1			ZF-BK 160		
20	1316.304.170	1677595	КОЛЬЦО БЛОКИРУЮЩЕЕ СИНХРОНИЗАТОРА ДЕЛИТ.	2					
30	1297.304.436	0068332	УПОР	3					
40	0732.040.409	0171349	ПРУЖИНА НАЖИМНАЯ	3					
50	1316.304.156	5 5366 0	КОРПУС МУФТЫ СИНХРОНИЗАТОРА	2					

© Все права сохраняются за ZF Friedrichshafen AG, также в случае подачи заявки на предоставление правовой охраны. Мы сохраняем за собой все права, включая права на копирование и распространение. All rights reserved.
Исключительно в информационных целях, без внесения изменений службой технической документации.

Изображение

16 S 151 IT /
REPAIR KIT

Номер материала: 1315.051.741
Изображение: 161.R0.01-1
Номер группы материала: 1325.298.008

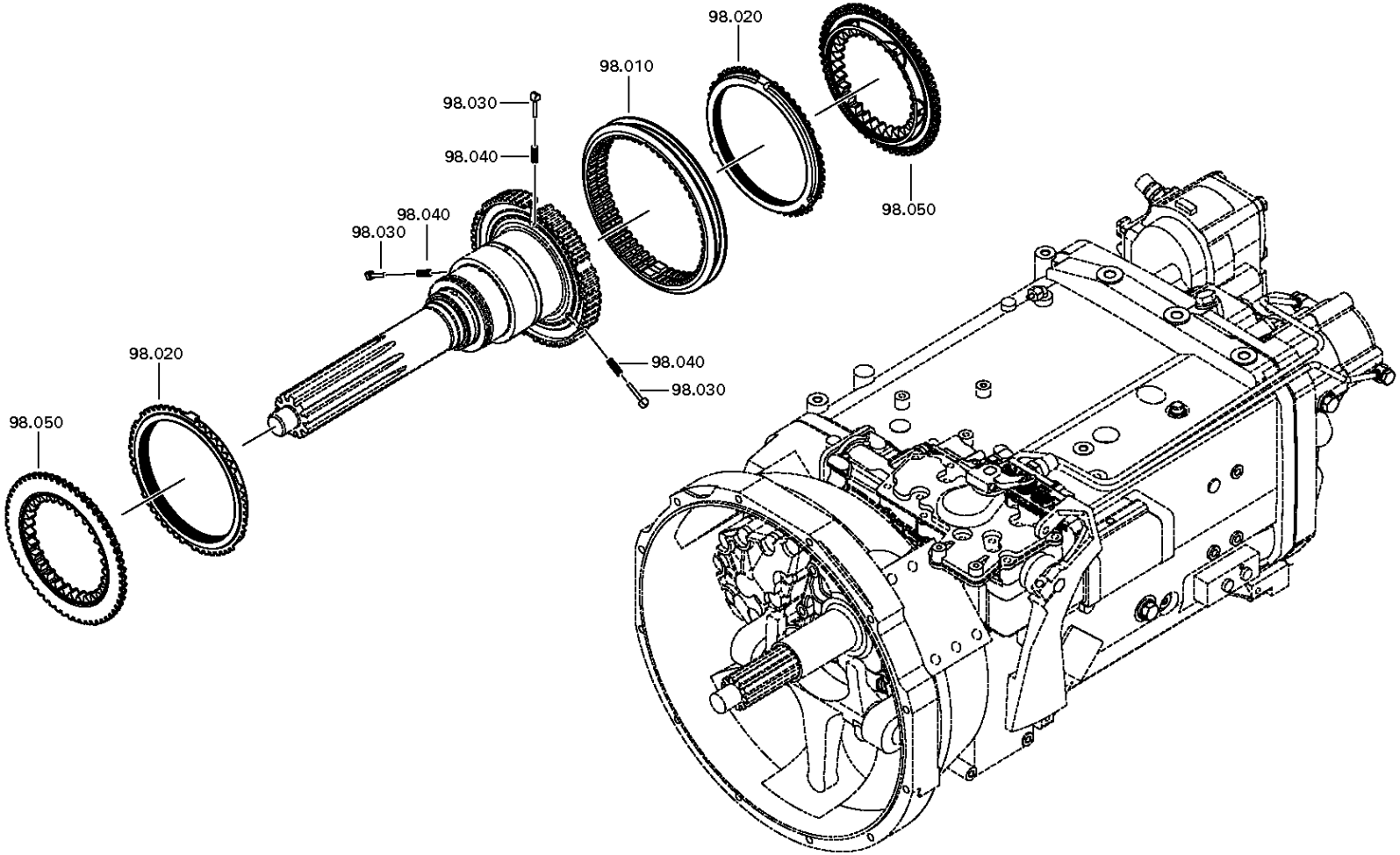

© Все права сохраняются за ZF Friedrichshafen AG, также в случае подачи заявки на предоставление правовой охраны. Мы сохраняем за собой все права, включая права на копирование и распространение. All rights reserved.
Исключительно в информационных целях, без внесения изменений службой технической документации.

Спецификация

16 S 151 IT /

Номер материала: 1315.051.741
Изображение: 161.R0.01-1
Номер группы материала: 1325.298.008

Поз. №	№ материала	№ материала клиента	Наименование	Количество	Единица массы	№ изм.	Тех. инф.	Рем. к-кт	Альтернативный материал
10	1356.304.023	1833891	МУФТА СКОЛЬЗЯЩАЯ	1			ZF-BK 144		
20	1316.304.189	1832004	КОЛЬЦО БЛОКИРУЮЩЕЕ СИНХРОНИЗАТОРА ДЕЛИТ.	2			ZF-BK 144		
30	1297.304.436	0068332	УПОР	3					
40	0732.040.409	0171349	ПРУЖИНА НАЖИМНАЯ	3					
50	1316.304.190	1831990	КОРПУС МУФТЫ СИНХРОНИЗАТОРА	2			ZF-BK 144 O		

© Все права сохраняются за ZF Friedrichshafen AG, также в случае подачи заявки на предоставление правовой охраны. Мы сохраняем за собой все права, включая права на копирование и распространение. All rights reserved.
Исключительно в информационных целях, без внесения изменений службой технической документации.

Номер материала: 1315.051.741
Изображение: 063.R0.01-1
КОМПЛЕКТ МЕЛКИХ ДЕТАЛЕЙ

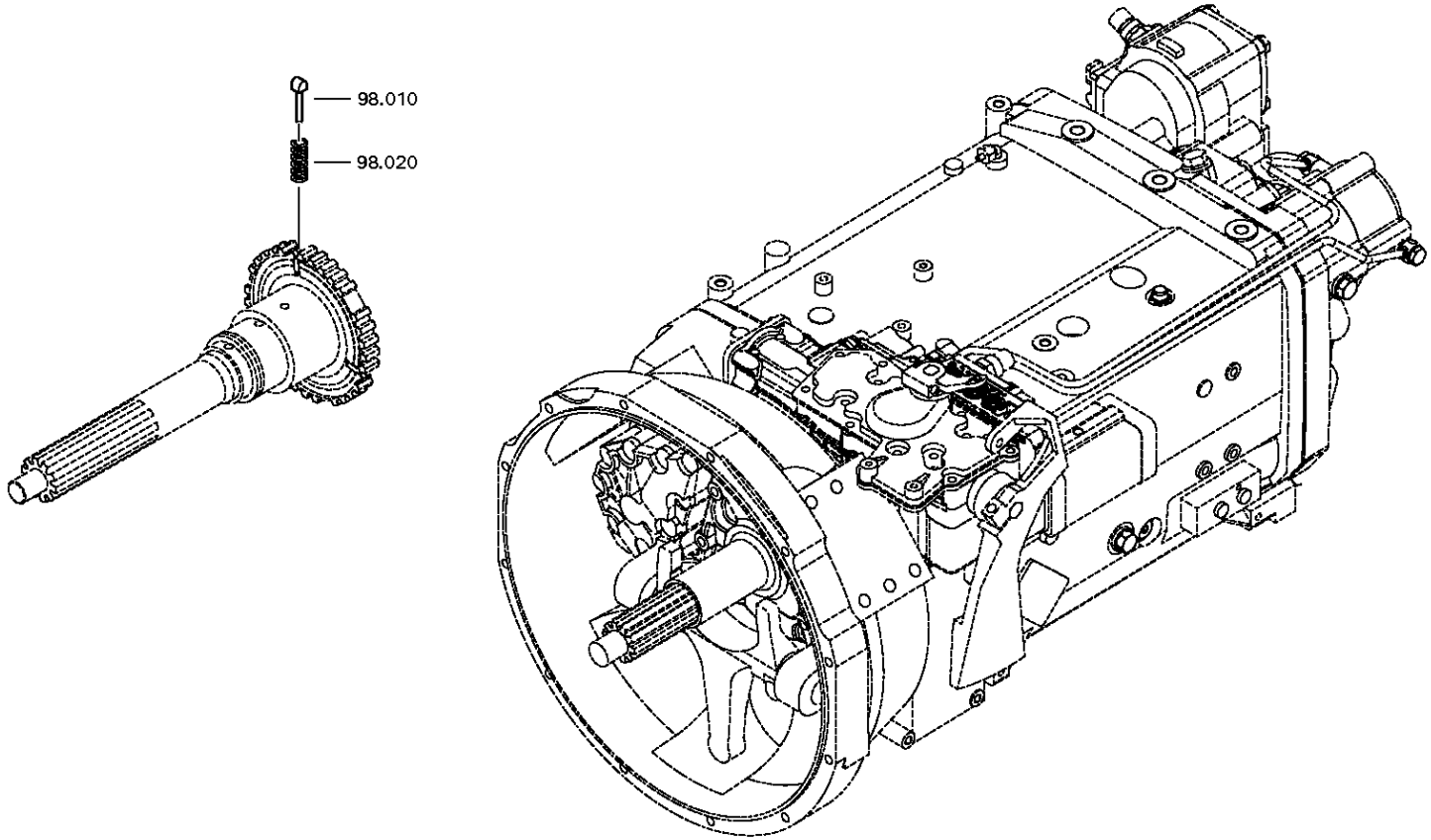

© Все права сохраняются за ZF Friedrichshafen AG, также в случае подачи заявки на предоставление правовой охраны. Мы сохраняем за собой все права, включая права на копирование и распространение. All rights reserved.
Исключительно в информационных целях, без внесения изменений службой технической документации.

Спецификация

16 S 151 IT /

Номер материала: 1315.051.741
Изображение: 063.R0.01-1
Номер группы материала: 1295.298.956

Поз. №	№ материала	№ материала клиента	Наименование	Количество	Единица массы	№ изм.	Тех. инф.	Рем. к-кт	Альтернативный материал
10	1297.304.436	0068332	УПОР	6					
20	0732.040.409	0171349	ПРУЖИНА НАЖИМНАЯ	6					

© Все права сохраняются за ZF Friedrichshafen AG, также в случае подачи заявки на предоставление правовой охраны. Мы сохраняем за собой все права, включая права на копирование и распространение. All rights reserved.
Исключительно в информационных целях, без внесения изменений службой технической документации.

Спецификация

16 S 151 IT /

Номер материала: 1315.051.741

Номер группы материала: 1499.298.023

Поз. №	№ материала	№ материала клиента	Наименование	Количество	Единица массы	№ изм.	Тех. инф.	Рем. к-кт	Альтернативный материал
	1499.298.023	1453974	SPLIT RING	1			GESTANZT*A=4,6*C=35*D=56		

© Все права сохраняются за ZF Friedrichshafen AG, также в случае подачи заявки на предоставление правовой охраны. Мы сохраняем за собой все права, включая права на копирование и распространение. All rights reserved.
Исключительно в информационных целях, без внесения изменений службой технической документации.

Спецификация

16 S 151 IT /

Номер материала: 1315.051.741

Номер группы материала: 1325.298.011

Поз. №	№ материала	№ материала клиента	Наименование	Количество	Единица массы	№ изм.	Тех. инф.	Рем. к-кт	Альтернативный материал
10	0634.801.062	1804055	ШАЙБА УПЛОТНИТЕЛЬНАЯ	8		Z00011724910	18X24		
20	0634.801.249	1344249	ШАЙБА УПЛОТНИТЕЛЬНАЯ	1		Z00011724910	26X31		
30	0730.008.055		ШАЙБА УПЛОТНИТЕЛЬНАЯ	2		Z00011724910	10X14		
40	0730.008.637	1428103	ШАЙБА УПЛОТНИТЕЛЬНАЯ	3		Z00011724910	24X29		
50	0730.008.604	1638154	ШАЙБА УПЛОТНИТЕЛЬНАЯ	2		Z00011724910			
60	0730.009.515	0730009515	ШАЙБА УПЛОТНИТЕЛЬНАЯ	2		Z00011724910	A22X27		
70	0734.307.294	5 8400 0	ШАЙБА УПЛОТНИТЕЛЬНАЯ	2		Z00011724910	49X91X7,4 FA.KACO		
100	0750.112.066	5 5131 0	КОЛЬЦО НАПРАВЛЯЮЩЕЕ	1		Z00011724910			
150	0750.112.131	820-400-2880	МАНЖЕТА ШЛЯПОВИДНАЯ	1		Z00011724910	25X40X15		
180	0750.112.253	H0480692	МАНЖЕТА ШЛЯПОВИДНАЯ	1		Z00011724910	25X40X15		
200	0634.303.629	0066817	КОЛЬЦО УПЛОТНИТЕЛЬНОЕ	1		Z00011724910	73X2,5		
210	0634.313.018	TTZF140097	КОЛЬЦО УПЛОТНИТЕЛЬНОЕ	1		Z00011724910	82X3		
220	0634.313.320	820-400-2910	КОЛЬЦО УПЛОТНИТЕЛЬНОЕ	1		Z00011724910	67X3		
230	0634.313.805	1351646	КОЛЬЦО УПЛОТНИТЕЛЬНОЕ	1		Z00011724910	82X4		
290	0634.306.235	8900123799	КОЛЬЦО УПЛОТНИТЕЛЬНОЕ	1		Z00011724910	32X3		

© Все права сохраняются за ZF Friedrichshafen AG, также в случае подачи заявки на предоставление правовой охраны. Мы сохраняем за собой все права, включая права на копирование и распространение. All rights reserved.
Исключительно в информационных целях, без внесения изменений службой технической документации.

Номер материала: 6085.005.045

Поз. №	Информация	Номер изменения
001	Use case ----------	
002	Customer Astra Veicoli Industriali	
003	City Piacenza	
004	DUNS 42-901-4004	
005	Use case ----------	
006	Customer Renault Vehicules Industriels	
007	City Saint Priest Cedex	
008	DUNS 27-813-6346	
009	Use case ----------	
010	Customer DAF TRUCKS N.V.	
011	City EINDHOVEN	
012	DUNS 41-579-9402	
013	Use case ----------	
014	Customer M B S Associates	
015	City Cincinnati	
016	DUNS 06-396-6766	
017	Use case ----------	
018	Customer MAGNA STEYR AG & Co. KG	
019	City Graz	
020	DUNS 31-709-9190	
021	Use case ----------	
022	Customer ZF KALKULATION	
023	City Friedrichshafen	
024	DUNS	
025	Use case ----------	
026	Customer PERLINI	
027	City San Bonifacio	
028	DUNS 42-875-2141	
029	Use case ----------	
030	Customer ZF KUNDENDIENST FRIEDRICHSHAF.	
031	City Friedrichshafen	
032	DUNS	
033	Use case ----------	

© Все права сохраняются за ZF Friedrichshafen AG, также в случае подачи заявки на предоставление правовой охраны. Мы сохраняем за собой все права, включая права на копирование и распространение. All rights reserved.
Исключительно в информационных целях, без внесения изменений службой технической документации.

Поз. №	Информация	Номер изменения
034	Customer Hino Motors Ltd.	
035	City Hino	
036	DUNS 69-053-6503	
037	Use case ----------	
038	Customer Jelcz Automobilwerke AG	
039	City Jelcz-Laskowice	
040	DUNS 64-393-5356	
041	Use case ----------	
042	Customer MAN	
043	City NN	
044	DUNS	
045	Use case ----------	
046	Customer OEAF Graef & Stift	
047	City Wien	
048	DUNS 30-026-8596	
049	Use case ----------	
050	Customer Raba Futomo Kft.	
051	City Gyoer	
052	DUNS 40-132-4447	
053	Use case ----------	
054	Customer GM Daewoo Auto & Technology	
055	City Chungnam	
056	DUNS	
057	Use case ----------	
058	Customer IVECO MAGIRUS AG	
059	City Ulm	
060	DUNS 31-561-9072	
061	Use case ----------	
062	Customer MAN Nutzfahrzeuge	
063	City Muenchen	
064	DUNS 31-794-2514	
065	Product description ----------	
068	ATTACHM. POS., HEAT EXCHANGER LEFT/RIGHT/BOTTOM	

© Все права сохраняются за ZF Friedrichshafen AG, также в случае подачи заявки на предоставление правовой охраны. Мы сохраняем за собой все права, включая права на копирование и распространение. All rights reserved.
Исключительно в информационных целях, без внесения изменений службой технической документации.

Номер материала: 6085.005.045

IT ECOSPLIT /

Поз. №	Информация	Номер изменения
070	CONN.,PROPORT.SOLENOID VALVE KOSTAL	
091	REDUCING DEVICE y	

© Все права сохраняются за ZF Friedrichshafen AG, также в случае подачи заявки на предоставление правовой охраны. Мы сохраняем за собой все права, включая права на копирование и распространение. All rights reserved.
Исключительно в информационных целях, без внесения изменений службой технической документации.

Номер материала: 6085.005.045

Изображение	Поз. №	№ материала	Наименование	Количество	№ изм.	Тех. инф.
078.01.10-1	110	6085.101.040	КОРПУС	1		
078.02.03-1	120	6085.102.021	УСТРОЙСТВО УПРАВЛЕНИЯ	1		
078.02.83-1	130	6085.102.813	ЗАКРЕПЛЕНИЕ	1		
078.02.79-1	140	6085.102.800	КОМПОНЕНТЫ ЗАКРЫВАЮЩИЕ	1		
078.03.01-1	150	6085.103.001	НАСОС	1		
078.03.80-1	160	6085.103.800	НАСОС	1		

© Все права сохраняются за ZF Friedrichshafen AG, также в случае подачи заявки на предоставление правовой охраны. Мы сохраняем за собой все права, включая права на копирование и распространение. All rights reserved.
Исключительно в информационных целях, без внесения изменений службой технической документации.

Изображение

Номер материала: 6085.005.045
Изображение: 078.01.10-1
Номер группы материала: 6085.101.040

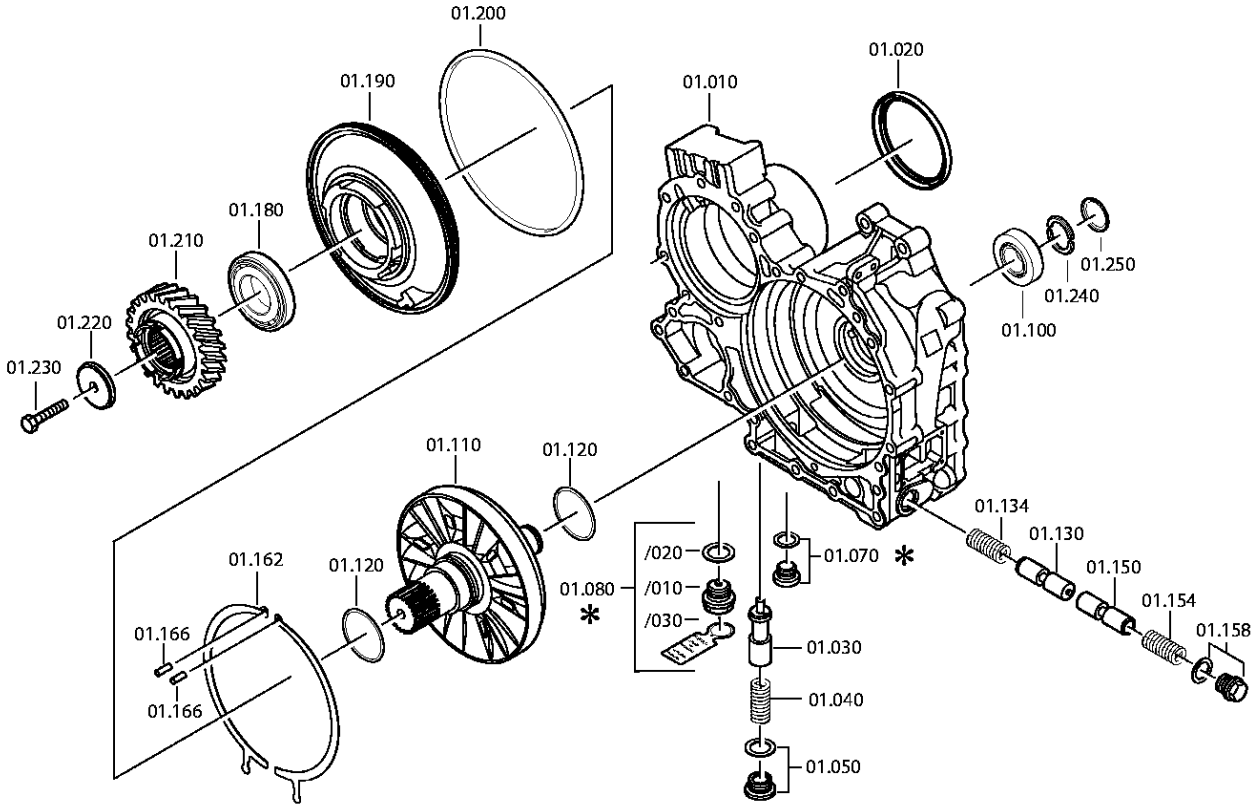

© Все права сохраняются за ZF Friedrichshafen AG, также в случае подачи заявки на предоставление правовой охраны. Мы сохраняем за собой все права, включая права на копирование и распространение. All rights reserved.
Исключительно в информационных целях, без внесения изменений службой технической документации.

Спецификация

16 S 151 IT /

Номер материала: 6085.005.045
Изображение: 078.01.10-1
Номер группы материала: 6085.101.040

Поз. №	№ материала	№ материала клиента	Наименование	Количество	Единица массы	№ изм.	Тех. инф.	Рем. к-кт	Альтернативный материал
10	6085.301.207	1739226	КОРПУС	1		C01007660E10	IT ECO O.SCH.O.LP		
12	0637.510.020	1896793	PLUG	1					
14	0637.510.020	1896793	PLUG	1					
20	0734.300.421	1978485	САЛЬНИК	1		Z00020928810	105X125X12/16		
30	6085.301.215	1851786	ПОРШЕНЬ	1			VORSP. 1,5 BAR		
40	0732.042.403	1297606	ПРУЖИНА НАЖИМНАЯ	1					
50	---		ВИНТ ЗАПОРНЫЙ	1			60N.M*DICHTRING*LOCTITE M26X1,5		
---	0736.300.151		ВИНТ ЗАПОРНЫЙ	1		Z00010174110	M26X1,5		
---	0634.801.256	1828678	ШАЙБА УПЛОТНИТЕЛЬНАЯ	1			26X31		
80	---		ВИНТ ЗАПОРНЫЙ	1		Z00010176111	M24X1,5		
---	0736.300.160	4471982.1	ВИНТ ЗАПОРНЫЙ	1		Z00010176110	M24X1,5 M24X1,5		
---	0730.008.637	1428103	ШАЙБА УПЛОТНИТЕЛЬНАЯ	1		Z00010176110	24X29		
100	0750.117.353	5 8275 0	ПОДШИПНИК РОЛИКОВЫЙ КОНИЧЕСКИЙ	1			33,3X68,2X22,2		
110	6085.301.053	1369540	РОТОР	1					
120	0734.401.251	5 8715 0	КОЛЬЦО ПОРШНЕВОЕ	2			65,1X70,0X3,5		
130	6085.301.156		ПОРШЕНЬ	1		C01007405B10			
134	0732.042.765		ПРУЖИНА НАЖИМНАЯ	1					
150	6085.301.156		ПОРШЕНЬ	1		C01007405B10			
154	0732.042.765		ПРУЖИНА НАЖИМНАЯ	1					
158	---		ВИНТ ЗАПОРНЫЙ	1		C01001320B10	50N.M*DICHTRING*LOCTITE M22X1,5		
---	0736.300.154	1935636	ВИНТ ЗАПОРНЫЙ	1		Z00010175012	M22X1,5 ERZ. M22X1,5		
---	0730.009.515	0730009515	ШАЙБА УПЛОТНИТЕЛЬНАЯ	1			A22X27		
162	6085.301.155	1603759	ШАЙБА ПОДПОРНАЯ	2		C01007405B10			
166	0631.306.226	1295202	ШТИФТ ЦИЛИНДРИЧЕСКИЙ	2		C01004975B10	6X32		

© Все права сохраняются за ZF Friedrichshafen AG, также в случае подачи заявки на предоставление правовой охраны. Мы сохраняем за собой все права, включая права на копирование и распространение. All rights reserved.
Исключительно в информационных целях, без внесения изменений службой технической документации.

16 S 151 IT /

Номер материала: 6085.005.045
Изображение: 078.01.10-1
Номер группы материала: 6085.101.040

Поз. №	№ материала	№ материала клиента	Наименование	Количество	Единица массы	№ изм.	Тех. инф.	Рем. к-кт	Альтернативный материал
180	0750.120.067	5 8276 0	ПОДШИПНИК РОЛИКОВЫЙ КОНИЧЕСКИЙ	1		Z00004111510	50,800X95,250X27,783		
190	6085.301.206	1737586	СТАТОР	1		C01007898E10			
200	0634.314.438	1788881	КОЛЬЦО УПЛОТНИТЕЛЬНОЕ	1		C01004202F10	240X3		
210	6085.301.012	1297613	КОЛЕСО ЗУБЧАТОЕ ЦИЛИНДРИЧЕСКОЕ	1			Z29 IN 6085 301 011(1)		
220	6085.301.220	1482055	ШАЙБА	1		Z00004072410			
230	0636.011.434		БОЛТ С ГОЛОВКОЙ ШЕСТИГРАННОЙ	1			M12X80		
240	---		КОЛЬЦО РАЗРЕЗНОЕ	1			H= 2,90- 3,70(ABSTUFUNG:0,05MM)		
---	6085.201.054	1297616	КОЛЬЦО РАЗРЕЗНОЕ	1			KPL.A=3,70		
---	6085.201.053		КОЛЬЦО РАЗРЕЗНОЕ	1			KPL.A=3,65		
---	6085.201.052		КОЛЬЦО РАЗРЕЗНОЕ	1			KPL.A=3,60		
---	6085.201.051		КОЛЬЦО РАЗРЕЗНОЕ	1			KPL.A=3,55		
---	6085.201.050		КОЛЬЦО РАЗРЕЗНОЕ	1			KPL.A=3,50		
---	6085.201.049		КОЛЬЦО РАЗРЕЗНОЕ	1			KPL.A=3,45		
---	6085.201.048		КОЛЬЦО РАЗРЕЗНОЕ	1			KPL.A=3,40		
---	6085.201.047		КОЛЬЦО РАЗРЕЗНОЕ	1			KPL.A=3,35		
---	6085.201.046		КОЛЬЦО РАЗРЕЗНОЕ	1			KPL.A=3,30		
---	6085.201.045		КОЛЬЦО РАЗРЕЗНОЕ	1			KPL.A=3,25		
---	6085.201.044	1197843	КОЛЬЦО РАЗРЕЗНОЕ	1			KPL.A=3,20		
---	6085.201.043		КОЛЬЦО РАЗРЕЗНОЕ	1			KPL.A=3,15		
---	6085.201.042		КОЛЬЦО РАЗРЕЗНОЕ	1			KPL.A=3,10		
---	6085.201.041		КОЛЬЦО РАЗРЕЗНОЕ	1			KPL.A=3,05		
---	6085.201.040		КОЛЬЦО РАЗРЕЗНОЕ	1			KPL.A=3,00		
---	6085.201.039		КОЛЬЦО РАЗРЕЗНОЕ	1			KPL.A=2,95		
---	6085.201.038		КОЛЬЦО РАЗРЕЗНОЕ	1			KPL.A=2,90		
250	0730.063.154	1272662	КОЛЬЦО СТОПОРНОЕ	1		C01004428B10	A=3,40 IN 0730 062 636(2)		
620	0730.365.241	1666457	ТАБЛИЧКА ФИРМЕННАЯ	1			EINHEITSSCH. VERDREHSICHER		
630	0731.300.027	1896941	ЗАКЛЕПКА ЗАКЛАДНАЯ	4					

© Все права сохраняются за ZF Friedrichshafen AG, также в случае подачи заявки на предоставление правовой охраны. Мы сохраняем за собой все права, включая права на копирование и распространение. All rights reserved.
Исключительно в информационных целях, без внесения изменений службой технической документации.

Номер материала: 6085.005.045
Изображение: 078.02.03-1
УСТРОЙСТВО УПРАВЛЕНИЯ

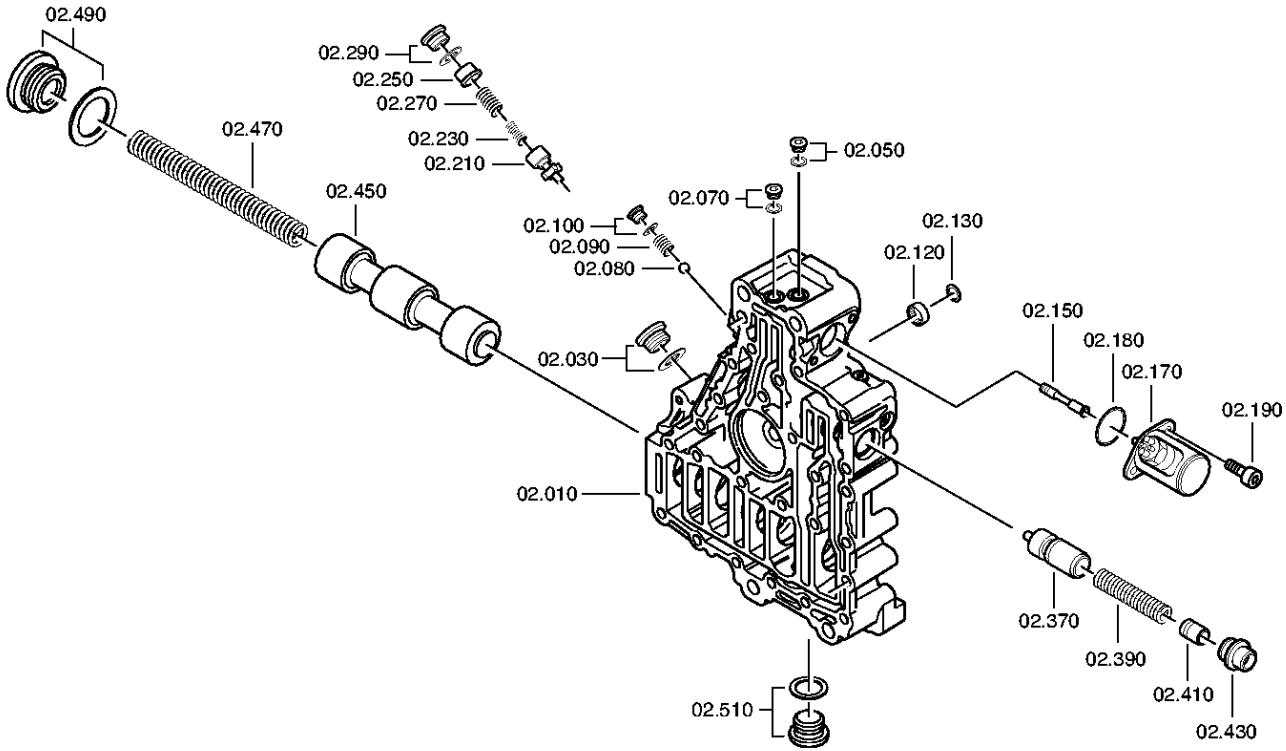

© Все права сохраняются за ZF Friedrichshafen AG, также в случае подачи заявки на предоставление правовой охраны. Мы сохраняем за собой все права, включая права на копирование и распространение. All rights reserved.
Исключительно в информационных целях, без внесения изменений службой технической документации.

Номер материала: 6085.005.045
Изображение: 078.02.79-1
УСТРОЙСТВО УПРАВЛЕНИЯ

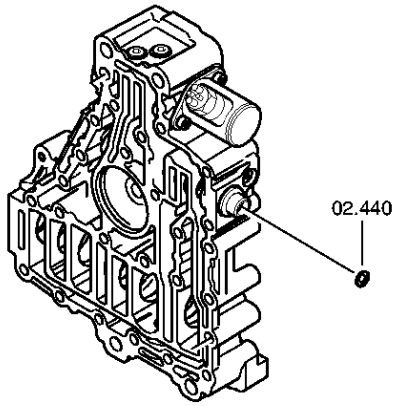

© Все права сохраняются за ZF Friedrichshafen AG, также в случае подачи заявки на предоставление правовой охраны. Мы сохраняем за собой все права, включая права на копирование и распространение. All rights reserved.
Исключительно в информационных целях, без внесения изменений службой технической документации.

Номер материала: 6085.005.045
Изображение: 078.02.83-1
УСТРОЙСТВО УПРАВЛЕНИЯ

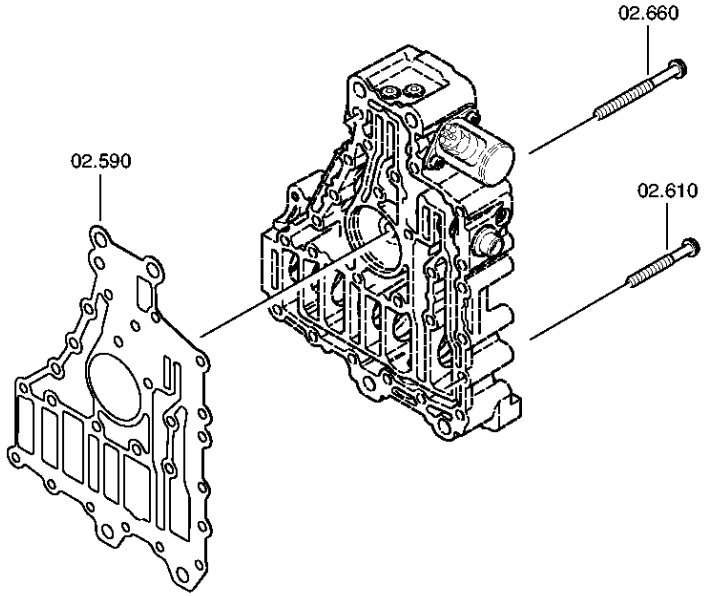

© Все права сохраняются за ZF Friedrichshafen AG, также в случае подачи заявки на предоставление правовой охраны. Мы сохраняем за собой все права, включая права на копирование и распространение. All rights reserved.
Исключительно в информационных целях, без внесения изменений службой технической документации.

Спецификация

16 S 151 IT /

Номер материала: 6085.005.045
Изображение: 078.02.03-1
Номер группы материала: 6085.102.021

Поз. №	№ материала	№ материала клиента	Наименование	Количество	Единица массы	№ изм.	Тех. инф.	Рем. к-кт	Альтернативный материал
10	6085.202.010	1387270	КОРПУС УСТРОЙСТВА УПРАВЛЕНИЯ	1		Z00004287210	KPL.IT*WT-ANGEFL		
30	---		ВИНТ ЗАПОРНЫЙ	1		Z00004287210	60N.M*DICHTRING*LOCTITE M26X1,5		
---	0736.300.152		ВИНТ ЗАПОРНЫЙ	1		Z00010174310	M26X1,5		
---	0634.801.256	1828678	ШАЙБА УПЛОТНИТЕЛЬНАЯ	1			26X31		
50	---		ВИНТ ЗАПОРНЫЙ	1		Z00004287210	23N.M*DICHTRING*LOCTITE M12X1,5		
---	0636.100.792	1896905	SCREW PLUG	1		Z00010162912	M12X1,5		
---	0634.801.028	1643487	ШАЙБА УПЛОТНИТЕЛЬНАЯ	1		C01002993C10	12X16		
70	---		ВИНТ ЗАПОРНЫЙ	1		Z00004287210	23N.M*DICHTRING*LOCTITE M12X1,5		
---	0636.100.792	1896905	SCREW PLUG	1		Z00010162912	M12X1,5		
---	0634.801.028	1643487	ШАЙБА УПЛОТНИТЕЛЬНАЯ	1		C01002993C10	12X16		
80	0635.460.021	34990200	ШАРИК	1		Z00004287210	10		
90	0732.041.247	1297624	ПРУЖИНА НАЖИМНАЯ	1		Z00004287210			
100	---		ВИНТ ЗАПОРНЫЙ	1		Z00004287210	23N.M*DICHTRING*LOCTITE M12X1,5		
---	0636.100.792	1896905	SCREW PLUG	1		Z00010162912	M12X1,5		
---	0634.801.028	1643487	ШАЙБА УПЛОТНИТЕЛЬНАЯ	1		C01002993C10	12X16		
120	0635.303.038	8 8981 0	ИГОЛЬЧАТЫЙ ПОДШИПНИК БЕЗ ВНУТР. КОЛЬЦА	1		Z00004287210	12X18X12		
130	0630.532.140	0124985	КОЛЬЦО V-ОБРАЗНОЕ	1		Z00004287210			
150	6085.302.040	1861856	ПОРШЕНЬ	1			VORSTEUERKOLBEN		
170	0501.328.507	1925077	МАГНИТ	1		Z00014064510	KOSTAL		
180	0634.313.017	1227546	КОЛЬЦО УПЛОТНИТЕЛЬНОЕ	1		Z00004287210	27X3		
190	0636.115.300	1926543	ВИНТ С ГОЛОВКОЙ ЦИЛИНДРИЧЕСКОЙ	2		Z00007064111	M8X22		

© Все права сохраняются за ZF Friedrichshafen AG, также в случае подачи заявки на предоставление правовой охраны. Мы сохраняем за собой все права, включая права на копирование и распространение. All rights reserved.
Исключительно в информационных целях, без внесения изменений службой технической документации.

16 S 151 IT /

Номер материала: 6085.005.045
Изображение: 078.02.03-1
Номер группы материала: 6085.102.021

Поз. №	№ материала	№ материала клиента	Наименование	Количество	Единица массы	№ изм.	Тех. инф.	Рем. к-кт	Альтернативный материал
210	6085.302.044	1959228	ПОРШЕНЬ	1		Z00015188010	DR.BEGR. AUSSEN 12 BAR		
230	0732.042.470	1297631	ПРУЖИНА НАЖИМНАЯ	1		Z00004287210			
250	6085.302.043	1959229	ПОРШЕНЬ	1		Z00015188010	DR.BEGR. INNEN 12 BAR		
270	0732.042.471	1297629	ПРУЖИНА НАЖИМНАЯ	1		Z00004287210			
290	---		ВИНТ ЗАПОРНЫЙ	1		Z00004287210	60N.M*DICHTRING*LOCTITE M26X1,5		
---	0736.300.152		ВИНТ ЗАПОРНЫЙ	1		Z00010174310	M26X1,5		
---	0634.801.256	1828678	ШАЙБА УПЛОТНИТЕЛЬНАЯ	1			26X31		
370	6085.302.041	1833725	ПОРШЕНЬ	1			REGELKOLBEN		
390	0732.042.741	1373055	ПРУЖИНА НАЖИМНАЯ	1		Z00004287210			
410	6085.302.042	1833726	ПОРШЕНЬ	1			REGEL INNEN		
430	6085.202.015	1884304	ВИНТ УСТАНОВОЧНЫЙ	1			KPL.		
440	0730.301.060	L210439	КРЫШКА ЗАПОРНАЯ	1		Z00008918511			
450	6085.302.048	1450674	ПОРШЕНЬ	1			UMSCHALTKOLBEN		
470	0732.042.402	1297639	ПРУЖИНА НАЖИМНАЯ	1		Z00004287210			
490	---		ВИНТ ЗАПОРНЫЙ	1		Z00004287210	150N.M*DICHTRING*LOCTITE M48X1,5		
---	0736.300.223	1896912	ВИНТ ЗАПОРНЫЙ	1			M48X1,5		
---	0634.801.329	1297641	ШАЙБА УПЛОТНИТЕЛЬНАЯ	1			48X55		
510	---		ВИНТ ЗАПОРНЫЙ	1		Z00004287210	60N.M*DICHTRING*LOCTITE M24X1,5		
---	0636.302.612	1894686	SCREW PLUG	1		Z00010164210	M24X1,5		
---	0730.008.637	1428103	ШАЙБА УПЛОТНИТЕЛЬНАЯ	1			24X29		
590	0501.314.434	5 6094 0	ПРОКЛАДКА УПЛОТНИТЕЛЬНАЯ	1					
610	0736.300.137	1197869	БОЛТ С ГОЛОВКОЙ ШЕСТИГРАННОЙ	13			M8X80 M8X80		
660	0736.300.137	1197869	БОЛТ С ГОЛОВКОЙ ШЕСТИГРАННОЙ	7			M8X80 M8X80		

© Все права сохраняются за ZF Friedrichshafen AG, также в случае подачи заявки на предоставление правовой охраны. Мы сохраняем за собой все права, включая права на копирование и распространение. All rights reserved.
Исключительно в информационных целях, без внесения изменений службой технической документации.

Номер материала: 6085.005.045
Изображение: 078.03.01-1
НАСОС

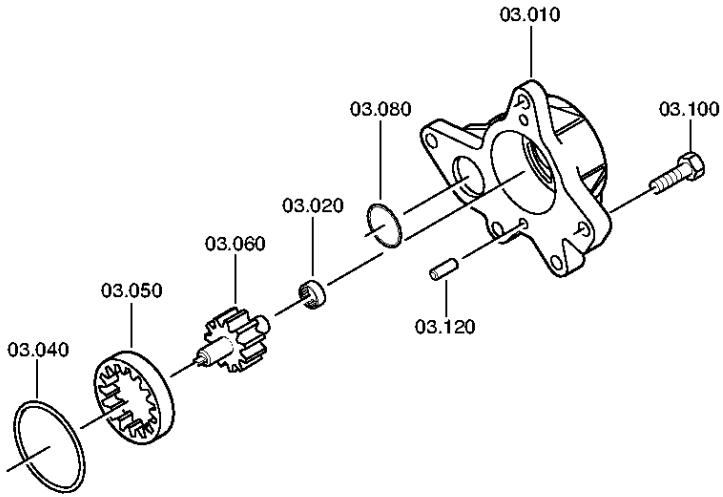

© Все права сохраняются за ZF Friedrichshafen AG, также в случае подачи заявки на предоставление правовой охраны. Мы сохраняем за собой все права, включая права на копирование и распространение. All rights reserved.
Исключительно в информационных целях, без внесения изменений службой технической документации.

Номер материала: 6085.005.045
Изображение: 078.03.80-1
НАСОС

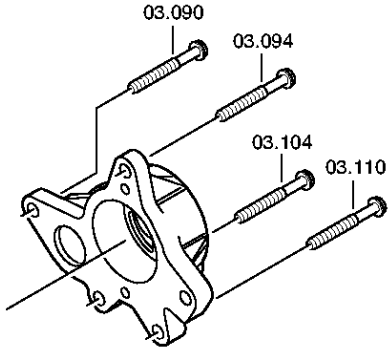

© Все права сохраняются за ZF Friedrichshafen AG, также в случае подачи заявки на предоставление правовой охраны. Мы сохраняем за собой все права, включая права на копирование и распространение. All rights reserved.
Исключительно в информационных целях, без внесения изменений службой технической документации.

Спецификация

16 S 151 IT /

Номер материала: 6085.005.045
Изображение: 078.03.01-1
Номер группы материала: 6085.103.001

Поз. №	№ материала	№ материала клиента	Наименование	Количество	Единица массы	№ изм.	Тех. инф.	Рем. к-кт	Альтернативный материал
10	6085.303.011	1525497	КОРПУС МАСЛЯНОГО НАСОСА	1					
20	0635.303.038	8 8981 0	ИГОЛЬЧАТЫЙ ПОДШИПНИК БЕЗ ВНУТР. КОЛЬЦА	1			12X18X12		
40	0634.313.568	T158745	КОЛЬЦО УПЛОТНИТЕЛЬНОЕ	1			63X3		
50	6085.303.008	1525498	ШЕСТЕРНЯ КОРОННАЯ	1					
60	6085.203.001	1525499	ВАЛ	1			KPL.		
80	0634.313.056	026.00357	КОЛЬЦО УПЛОТНИТЕЛЬНОЕ	1			37X3		
90	0736.300.137	1197869	БОЛТ С ГОЛОВКОЙ ШЕСТИГРАННОЙ	1		Z00009195410	M8X80 M8X80		
94	0736.300.137	1197869	БОЛТ С ГОЛОВКОЙ ШЕСТИГРАННОЙ	1		Z00009195410	M8X80 M8X80		
100	0636.100.797	1874397	БОЛТ С ГОЛОВКОЙ ШЕСТИГРАННОЙ	1		Z00007891312	M8X30		
104	0736.300.137	1197869	БОЛТ С ГОЛОВКОЙ ШЕСТИГРАННОЙ	1		Z00009195410	M8X80 M8X80		
110	0736.300.137	1197869	БОЛТ С ГОЛОВКОЙ ШЕСТИГРАННОЙ	1		Z00009195410	M8X80 M8X80		
120	0631.306.717	1444752	ШТИФТ ЦИЛИНДРИЧЕСКИЙ	2		C01004414B10	8X14		

© Все права сохраняются за ZF Friedrichshafen AG, также в случае подачи заявки на предоставление правовой охраны. Мы сохраняем за собой все права, включая права на копирование и распространение. All rights reserved.
Исключительно в информационных целях, без внесения изменений службой технической документации.

Номер материала: 6085.177.279

Изображение	Поз. №	№ материала	Наименование	Количество	№ изм.	Тех. инф.
078.01.85-1	114	6085.101.800	КОРПУС	1		
078.02.80-1	124	6085.102.801	УСТРОЙСТВО УПРАВЛЕНИЯ	1		
078.05.15-1	170	6085.105.074	ТЕПЛООБМЕННИК	1		
078.05.82-1	180	6085.105.800	ТЕПЛООБМЕННИК	1		
078.08.06-1	220	6085.108.019	БЛОК: ОТБОР МОЩНОСТИ	1		

© Все права сохраняются за ZF Friedrichshafen AG, также в случае подачи заявки на предоставление правовой охраны. Мы сохраняем за собой все права, включая права на копирование и распространение. All rights reserved.
Исключительно в информационных целях, без внесения изменений службой технической документации.

Изображение

Номер материала: 6085.177.279
Изображение: 078.01.85-1
Номер группы материала: 6085.101.800

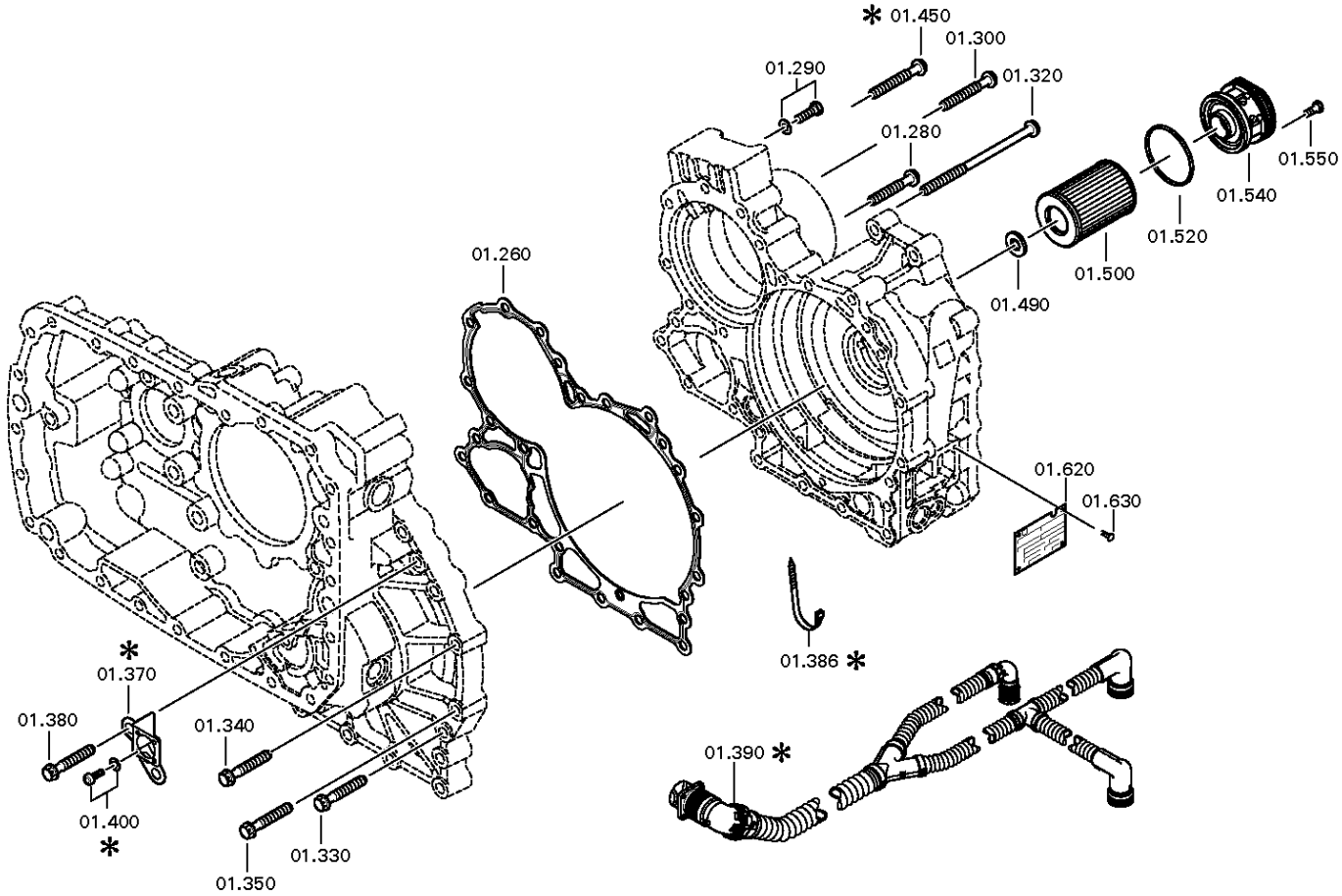

© Все права сохраняются за ZF Friedrichshafen AG, также в случае подачи заявки на предоставление правовой охраны. Мы сохраняем за собой все права, включая права на копирование и распространение. All rights reserved.
Исключительно в информационных целях, без внесения изменений службой технической документации.

Спецификация

16 S 151 IT /

Номер материала: 6085.177.279
Изображение: 078.01.85-1
Номер группы материала: 6085.101.800

Поз. №	№ материала	№ материала клиента	Наименование	Количество	Единица массы	№ изм.	Тех. инф.	Рем. к-кт	Альтернативный материал
260	0501.315.048	H0196577	ПРОКЛАДКА УПЛОТНИТЕЛЬНАЯ	1					
280	0636.016.405	1874072	БОЛТ С ГОЛОВКОЙ ШЕСТИГРАННОЙ	3		Z00007060115	M10X60		
290	0636.102.292		БОЛТ С ГОЛОВКОЙ ШЕСТИГРАННОЙ	2		Z00007349610	M10X35		
300	0736.300.126		БОЛТ С ГОЛОВКОЙ ШЕСТИГРАННОЙ	3		Z00009403510	M10X75		
320	0736.300.129	1939216	БОЛТ С ГОЛОВКОЙ ШЕСТИГРАННОЙ	1		Z00009403810	M10X180 M10X180		
330	0636.016.405	1874072	БОЛТ С ГОЛОВКОЙ ШЕСТИГРАННОЙ	1		Z00007060115	M10X60		
340	0636.016.405	1874072	БОЛТ С ГОЛОВКОЙ ШЕСТИГРАННОЙ	10		Z00007060115	M10X60		
350	0636.016.405	1874072	БОЛТ С ГОЛОВКОЙ ШЕСТИГРАННОЙ	1		Z00007060115	M10X60		
380	0636.016.405	1874072	БОЛТ С ГОЛОВКОЙ ШЕСТИГРАННОЙ	2		Z00007060115	M10X60		
450	0736.300.126		БОЛТ С ГОЛОВКОЙ ШЕСТИГРАННОЙ	1		Z00009403510	M10X75		
490	4139.306.673	1291501	МАГНИТ	1		Z00016339810			
500	0501.210.798	1870042	ЭЛЕМЕНТ ФИЛЬТРУЮЩИЙ СЕТЧАТЫЙ	1		Z00007671110	KPL.		
520	0634.313.067	1297620	КОЛЬЦО УПЛОТНИТЕЛЬНОЕ	1			70X3		
540	---		КРЫШКА	1			IT FILTER*GDSL/GSLS		
---	6085.301.020	1297622	КРЫШКА	1					
---	1315.378.074		КРЫШКА	1					
550	0636.024.527	1921976	БОЛТ С ГОЛОВКОЙ ШЕСТИГРАННОЙ	1		Z00007288310	M8X20		

© Все права сохраняются за ZF Friedrichshafen AG, также в случае подачи заявки на предоставление правовой охраны. Мы сохраняем за собой все права, включая права на копирование и распространение. All rights reserved.
Исключительно в информационных целях, без внесения изменений службой технической документации.

Номер материала: 6085.177.279
Изображение: 078.02.80-1
Номер группы материала: 6085.102.801

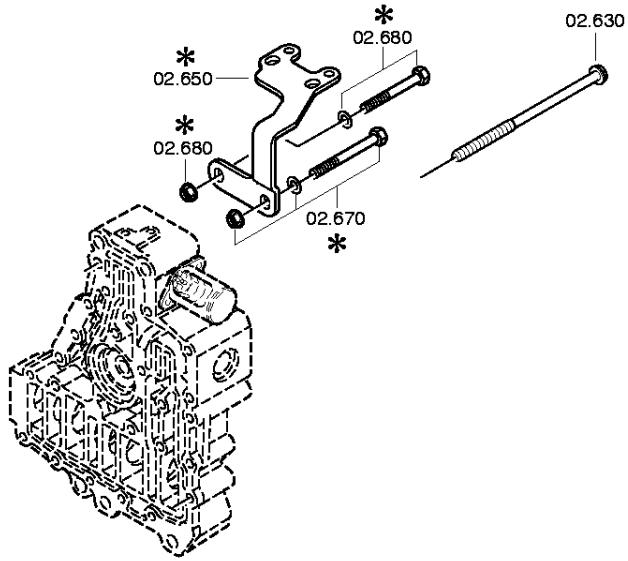

© Все права сохраняются за ZF Friedrichshafen AG, также в случае подачи заявки на предоставление правовой охраны. Мы сохраняем за собой все права, включая права на копирование и распространение. All rights reserved.
Исключительно в информационных целях, без внесения изменений службой технической документации.

Спецификация

16 S 151 IT /

Номер материала: 6085.177.279
Изображение: 078.02.80-1
Номер группы материала: 6085.102.801

Поз. №	№ материала	№ материала клиента	Наименование	Количество	Единица массы	№ изм.	Тех. инф.	Рем. к-кт	Альтернативный материал
630	0736.300.128		БОЛТ С ГОЛОВКОЙ ШЕСТИГРАННОЙ	1		Z00009403710	M10X215 M10X215		

© Все права сохраняются за ZF Friedrichshafen AG, также в случае подачи заявки на предоставление правовой охраны. Мы сохраняем за собой все права, включая права на копирование и распространение. All rights reserved.
Исключительно в информационных целях, без внесения изменений службой технической документации.

Номер материала: 6085.177.279
Изображение: 078.05.15-1
ТЕПЛООБМЕННИК

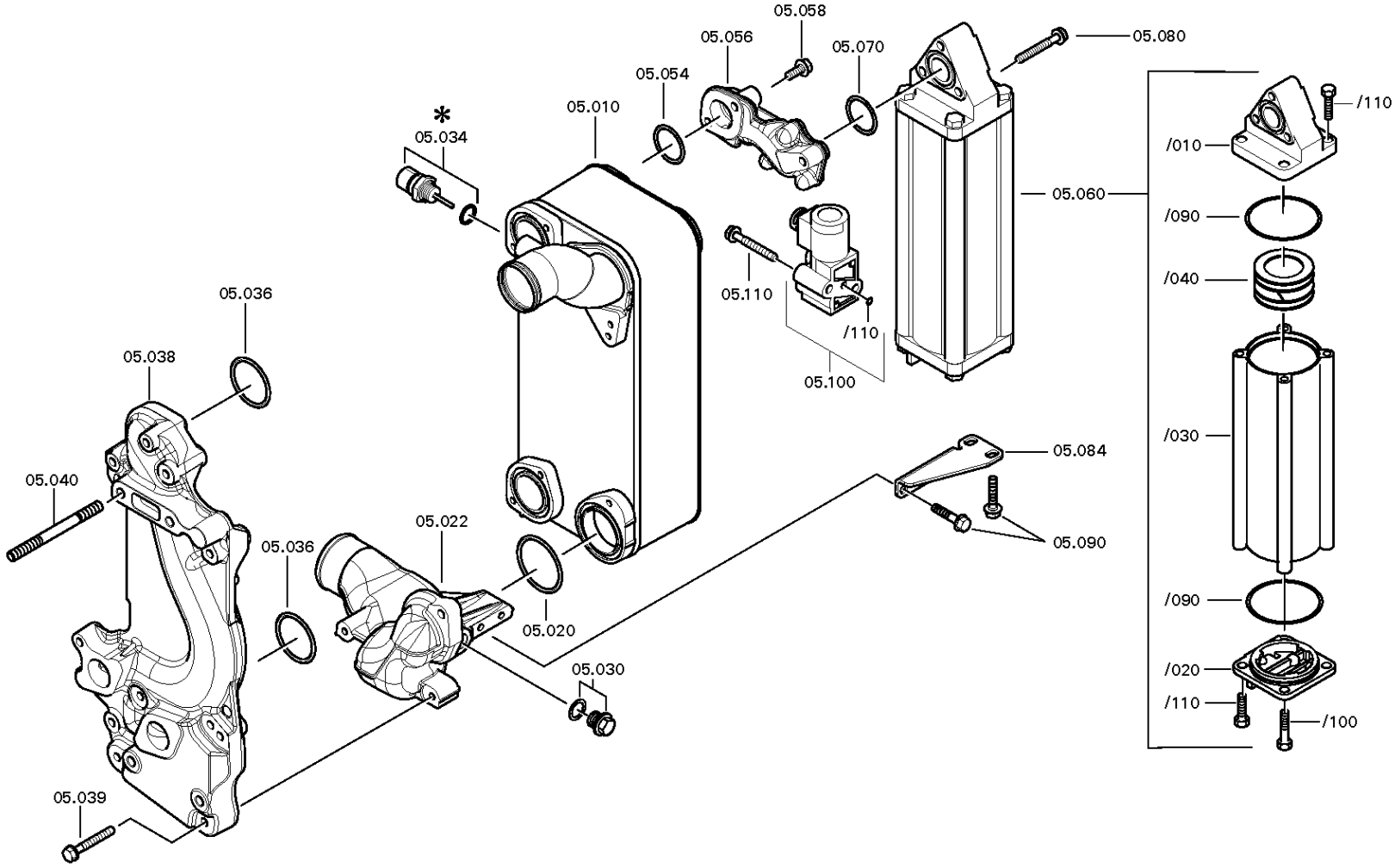

© Все права сохраняются за ZF Friedrichshafen AG, также в случае подачи заявки на предоставление правовой охраны. Мы сохраняем за собой все права, включая права на копирование и распространение. All rights reserved.
Исключительно в информационных целях, без внесения изменений службой технической документации.

Номер материала: 6085.177.279
Изображение: 078.05.82-1
ТЕПЛООБМЕННИК

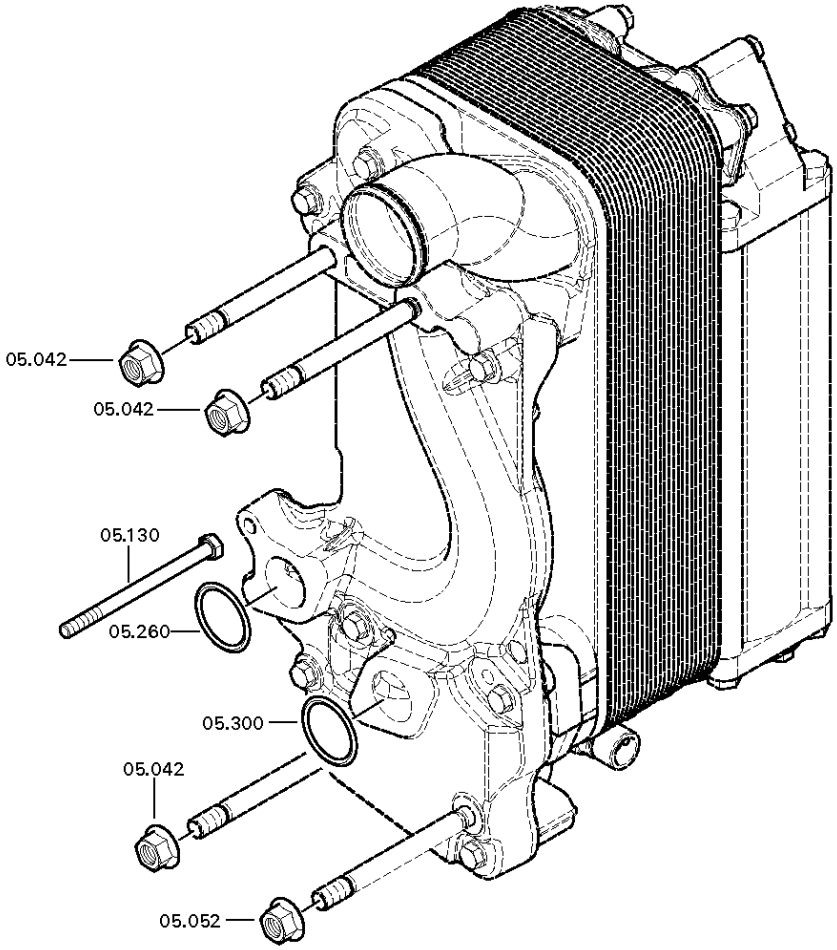

© Все права сохраняются за ZF Friedrichshafen AG, также в случае подачи заявки на предоставление правовой охраны. Мы сохраняем за собой все права, включая права на копирование и распространение. All rights reserved.
Исключительно в информационных целях, без внесения изменений службой технической документации.

Спецификация

16 S 151 IT /

Номер материала: 6085.177.279
Изображение: 078.05.15-1
Номер группы материала: 6085.105.074

Поз. №	№ материала	№ материала клиента	Наименование	Количество	Единица массы	№ изм.	Тех. инф.	Рем. к-кт	Альтернативный материал
10	0501.221.847		HEAT EXCHANGER	1		Z00031859419			
20	0634.100.059	7421941911	КОЛЬЦО УПЛОТНИТЕЛЬНОЕ	1			58X4		
22	6085.205.013		КАРТЕР СОЕДИНИТЕЛЬНЫЙ	1			KPL.		
30	---		ВИНТ ЗАПОРНЫЙ	1			40N.M*DICHTRING M18X1,5		
---	0636.100.482	2020153	SCREW PLUG	1			M18X1,5		
---	0634.801.056	S300496	ШАЙБА УПЛОТНИТЕЛЬНАЯ	1			18X22		
36	0634.313.622	7421942226	КОЛЬЦО УПЛОТНИТЕЛЬНОЕ	2			50X4		
38	6085.305.219		КАРТЕР ПРОМЕЖУТОЧНЫЙ	1			SENKRECHT		
39	0736.300.135	81.90001-0428	БОЛТ С ГОЛОВКОЙ ШЕСТИГРАННОЙ	9		Z00009195110	M8X60		
40	0636.604.572	1898101	ШПИЛЬКА	4		Z00007281314	M12X120		
42	---		ГАЙКА ШЕСТИГРАННАЯ	3			M12		
---	0637.025.112		ГАЙКА ШЕСТИГРАННАЯ	3		Z00007283610	M12		
52	---		ГАЙКА ШЕСТИГРАННАЯ	1			M12		
---	0637.025.112		ГАЙКА ШЕСТИГРАННАЯ	1		Z00007283610	M12		
54	0634.316.059	8900108145	КОЛЬЦО УПЛОТНИТЕЛЬНОЕ	1			38X3		
56	6085.305.124		КОРПУС МАСЛОРАСПРЕДЕЛИТЕЛЯ	1					
58	0636.102.399		БОЛТ С ГОЛОВКОЙ ШЕСТИГРАННОЙ	3		Z00010895010	M8X38		
60	0501.209.460	42294612	ГИДРОАККУМУЛЯТОР	1			KPL.		
/10	0501.315.808	H0247914	КРЫШКА	1			ENTHALT.IN 0501 209 460(0)		
/20	0501.315.809	1198101	ДЕРЖАТЕЛЬ КЛАПАНА	1			ENTHALT.IN 0501 209 460(0)		
/30	0501.315.810		ТРУБКА	1			ENTHALT.IN 0501 209 460(0)		
/40	0501.221.565	2042607	PISTON	1		Z00028192611	KPL.		
/90	0634.316.510	571813008	КОЛЬЦО УПЛОТНИТЕЛЬНОЕ	2			80X3		

© Все права сохраняются за ZF Friedrichshafen AG, также в случае подачи заявки на предоставление правовой охраны. Мы сохраняем за собой все права, включая права на копирование и распространение. All rights reserved.
Исключительно в информационных целях, без внесения изменений службой технической документации.

16 S 151 IT /

Номер материала: 6085.177.279
Изображение: 078.05.15-1
Номер группы материала: 6085.105.074

Поз. №	№ материала	№ материала клиента	Наименование	Количество	Единица массы	№ изм.	Тех. инф.	Рем. к-кт	Альтернативный материал
/100	0636.011.755		БОЛТ С ГОЛОВКОЙ ШЕСТИГРАННОЙ	1		Z00007049011	M10X60		
/110	0636.015.682	015064	БОЛТ С ГОЛОВКОЙ ШЕСТИГРАННОЙ	7		Z00007056513	M10X35		
70	0634.316.059	8900108145	КОЛЬЦО УПЛОТНИТЕЛЬНОЕ	1			38X3		
80	0736.300.135	81.90001-0428	БОЛТ С ГОЛОВКОЙ ШЕСТИГРАННОЙ	3		Z00009195110	M8X60		
84	6085.305.125		ПЛАСТИНА КРЕПЕЖНАЯ	1					
90	0636.100.435	7421945306	БОЛТ С ГОЛОВКОЙ ШЕСТИГРАННОЙ	4		Z00007063110	M8X20		
100	0501.321.458	1780989	КЛАПАН	1			KOSTAL		
/110	0634.316.159	691956	КОЛЬЦО УПЛОТНИТЕЛЬНОЕ	1			7X2		
110	0736.300.135	81.90001-0428	БОЛТ С ГОЛОВКОЙ ШЕСТИГРАННОЙ	2		Z00009195110	M8X60		
130	0636.011.770		БОЛТ С ГОЛОВКОЙ ШЕСТИГРАННОЙ	1		Z00007055610	M8X115		
260	0634.313.056	026.00357	КОЛЬЦО УПЛОТНИТЕЛЬНОЕ	1			37X3		
300	0634.313.056	026.00357	КОЛЬЦО УПЛОТНИТЕЛЬНОЕ	1			37X3		

© Все права сохраняются за ZF Friedrichshafen AG, также в случае подачи заявки на предоставление правовой охраны. Мы сохраняем за собой все права, включая права на копирование и распространение. All rights reserved.
Исключительно в информационных целях, без внесения изменений службой технической документации.

Изображение

Номер материала: 6085.177.279
Изображение: 078.08.06-1
Номер группы материала: 6085.108.019

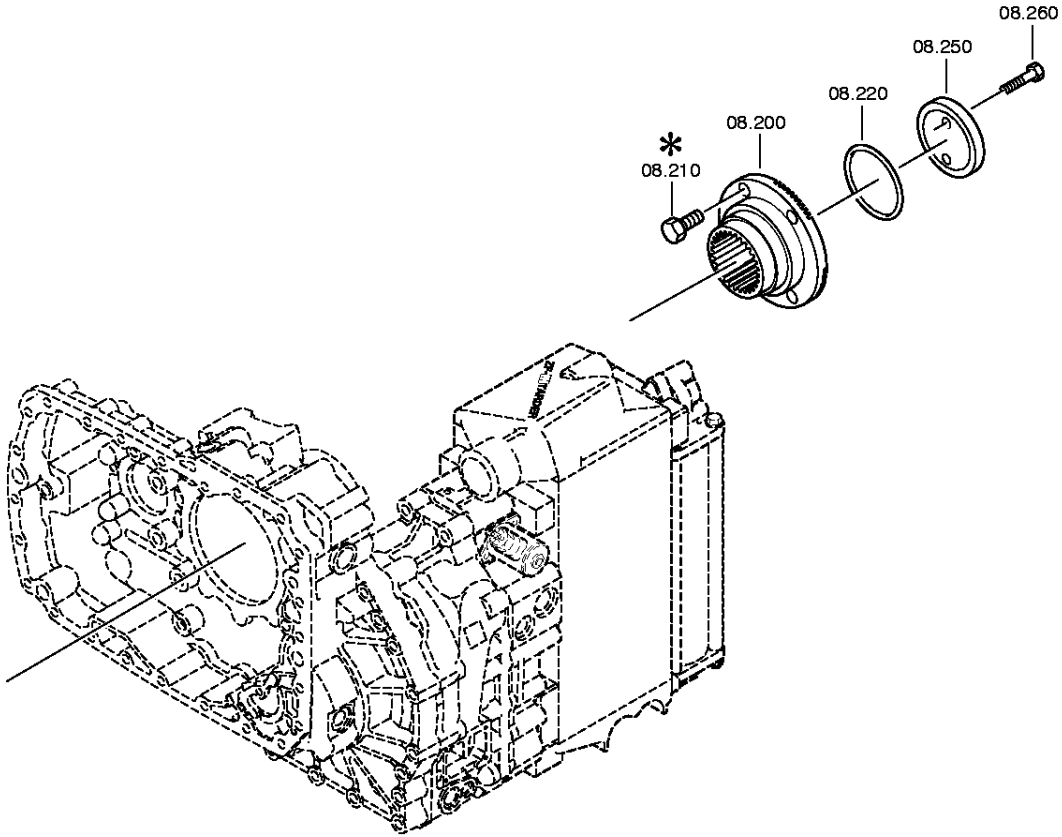

© Все права сохраняются за ZF Friedrichshafen AG, также в случае подачи заявки на предоставление правовой охраны. Мы сохраняем за собой все права, включая права на копирование и распространение. All rights reserved.
Исключительно в информационных целях, без внесения изменений службой технической документации.

Спецификация

16 S 151 IT /

Номер материала: 6085.177.279
Изображение: 078.08.06-1
Номер группы материала: 6085.108.019

Поз. №	№ материала	№ материала клиента	Наименование	Количество	Единица массы	№ изм.	Тех. инф.	Рем. к-кт	Альтернативный материал
200	1316.338.005	2013456	OUTPUT FLANGE	1		Z00020928810			
210	---		БОЛТ С ГОЛОВКОЙ ШЕСТИГРАННОЙ	4			SCHUTZKAPPE M14X1,5X50		
---	0636.100.202		БОЛТ С ГОЛОВКОЙ ШЕСТИГРАННОЙ	4			M14X1,5X50		
220	0634.313.805	1351646	КОЛЬЦО УПЛОТНИТЕЛЬНОЕ	1			82X4		
250	1312.332.028	1227597	ШАЙБА	1					
260	0636.011.777	1886971	БОЛТ С ГОЛОВКОЙ ШЕСТИГРАННОЙ	2		Z00007292012	M12X60		

© Все права сохраняются за ZF Friedrichshafen AG, также в случае подачи заявки на предоставление правовой охраны. Мы сохраняем за собой все права, включая права на копирование и распространение. All rights reserved.
Исключительно в информационных целях, без внесения изменений службой технической документации.