Ersatzteilkatalog

16 S 151 IT

DAF TRUCKS NV

Materialnummer: 1315.041.751

Tagesdatum: 28.08.2005

ZF Friedrichshafen AG
Hauptverwaltung
80038 Friedrichshafen
Deutschland
Telefon: +49 7541 77-0
Telefax: +49 7541 77-908000
www.zf.com

zuständiges Werk:
Friedrichshafen

© Alle Rechte bei ZF Friedrichshafen AG 2011, auch für den Fall von Schutzrechtsanmeldungen. Jede Verfügungsbefugnis, wie Kopier- und Weitergaberecht, bei uns. All rights reserved.
Nur zur Information nicht im Änderungsdienst enthalten.

Hinweise zum Ersatzteilkatalog

Aufbau eines Ersatzteilkataloges

- Deckblatt
- Technisches Deckblatt (bei SDM Ausdruck)
- Bildtafelübersicht
- Bildtafel
- zugehörige Stückliste
- nächste Bildtafel
- zugehörige Stückliste
- ...

Bildtafelübersicht

Bildtafel Figure	Sachnummer Product number	Benennung (Description)	Technische Info Technical info	Description (Benennung)	Menge Quantity	Einheit Unit
068.08.17	1316.170.001	AUSLEGER	WL	SHIFT TURRET	1	Stk
068.08.06	1316.170.031	DECKEL	WL*H-H *VM	COVER	1	Stk
068.08.14	1316.170.808	DECKEL	WL*AUSL+GEH*H-H*HF160N	COVER	1	Stk
08	1316.170.441	ANSCHLUSSTEILE	WL*NG-VORB*RG-SCHL*168N *BAJONETT	CONNECTING PARTS	1	Stk

eine “Lücke” bedeutet, dass es für diese Baugruppe keine eigene Bildtafel gibt
die Teile dieser Baugruppe sind auf den Bildtafeln mit derselben Mittelnummer dargestellt

Bildtafel und Stückliste

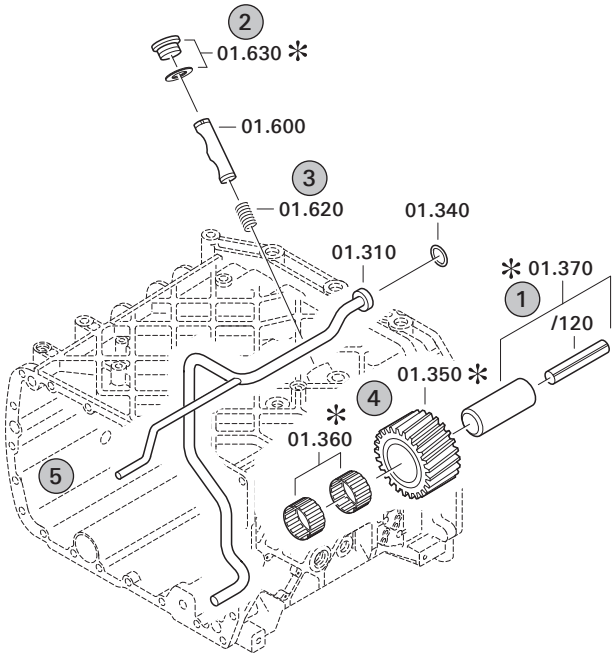

1 Positionen mit Unterpositionen

Pos.	Sachnummer Product number	Benennung (Description)	Technische Info Technical info	Description (Benennung)	Menge Quantity	Einheit Unit
0370	1315.201.054	RUECKLAUFBOLZEN	KPL.16S151*SG*L= 79	REV.IDLER SHAFT	1	Stk
/0120	0631.329.293	SPANNSTIFT		SLOT. PIN	1	Stk

Positionen mit “/” sind die einzelnen Positionen einer Komplettierung
siehe Beispiel: Position 0370 enthält einen Spannstift, mit der Position /0120

2 Normteilkombinationen

Pos.	Sachnummer Product number	Benennung (Description)	Technische Info Technical info	Description (Benennung)	Menge Quantity	Einheit Unit
0630		VERSCHL.SCHR.		SCREW PLUG	1	Stk
	0636.302.067	VERSCHL.SCHR.		SCREW PLUG	1	Stk
	0634.801.249	DICHTRING	A 26 X 31	SEALING RING	1	Stk

in der Stückliste werden die Bestandteile der Normteilkombination angezeigt

3 Darstellung Positionsnummer auf der Bildtafel und in der Stückliste

01.620 - auf der Bildtafel — Die 01 bezieht sich auf die Baugruppe, in der die Position sich befindet. Sie wird aus programmtechnischen Gründen in der Bildtafel angezeigt.

0620 - in der Stückliste

Pos.	Sachnummer Product number	Benennung (Description)	Technische Info Technical info	Description (Benennung)	Menge Quantity	Einheit Unit
0620	0732.040.736	DRUCKFEDER		COMPRESSION SPRING	1	Stk

4 ✻-Positionen

Positionen mit einem ✻ sind optional, d.h. sie sind nicht zwingend in der Stückliste
Der folgende Hinweis ist auf den Bildtafeln abgebildet

✻ je nach Stücklistenausführung
depending on spec. number
suivant la nomenclature
secondo la distina base

5 Gestrichelt dargestellte Teile

Teile, die auf einer Bildtafel gestrichelt dargestellt werden, dienen lediglich zur Orientierung der anderen Teile

Technisches Deckblatt

Materialnummer: 1315.041.751

16 S 151 IT / DAF TRUCKS NV

Pos.-Nr.	Informationen	Änderungsnummer
001	Produktbeschreibung ----------	
041	Fremdnummer ---------- ----------	

© Alle Rechte bei ZF Friedrichshafen AG 2011, auch für den Fall von Schutzrechtsanmeldungen. Jede Verfügungsbefugnis, wie Kopier- und Weitergaberecht, bei uns. All rights reserved.
Nur zur Information nicht im Änderungsdienst enthalten.

Baugruppenübersicht

Materialnummer: 1315.041.751

16 S 151 IT / DAF TRUCKS NV

Bildtafel	Pos.-Nr.	Material-Nr.	Benennung	Menge	Änd.-Nr.	Techn. Info.
068.A1.01-1	910	1315.051.830	16 S 151	1		
	922	6085.005.044	IT ECOSPLIT	1		
078.01.10-1	110	6085.101.040	GEHAEUSE	1		
078.02.03-1	120	6085.102.007	STEUERUNG	1		
078.02.83-1	130	6085.102.813	BEFESTIGUNG	1		
078.02.79-1	140	6085.102.800	VERSCHLUSSTEILE	1		
078.03.01-1	150	6085.103.001	PUMPE	1		
078.03.80-1	160	6085.103.800	PUMPE	1		
	924	6085.177.049	ANBAUTEILE	1		
068.01.04-1	114	6085.101.800	GEHAEUSE	1		
068.02.02-1	124	6085.102.808	STEUERUNG	1		
078.05.06-1	170	6085.105.032	WAERMETAUSCHER	1		
078.05.06-1	180	6085.105.806	WAERMETAUSCHER	1		
062.08.30-1	220	6085.108.020	ABTRIEB	1		

© Alle Rechte bei ZF Friedrichshafen AG 2011, auch für den Fall von Schutzrechtsanmeldungen. Jede Verfügungsbefugnis, wie Kopier- und Weitergaberecht, bei uns. All rights reserved.
Nur zur Information nicht im Änderungsdienst enthalten.

Bildtafel

Materialnummer: 1315.041.751 **16 S 151 IT / DAF TRUCKS NV**
Bildtafel: 068.A1.01-1 **16 S 151**
Material-Baugruppen-Nummer: 1315.051.830

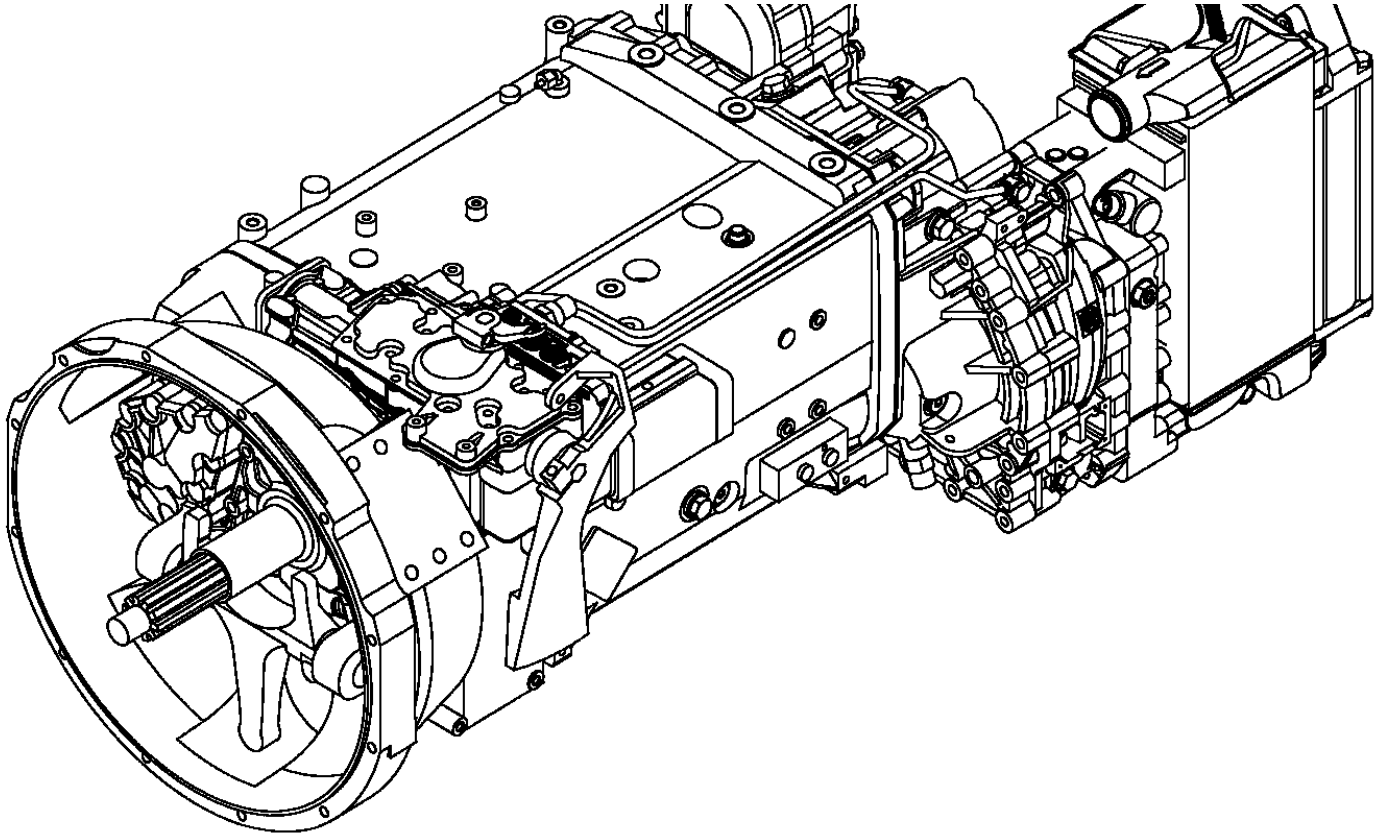

© Alle Rechte bei ZF Friedrichshafen AG 2011, auch für den Fall von Schutzrechtsanmeldungen. Jede Verfügungsbefugnis, wie Kopier- und Weitergaberecht, bei uns. All rights reserved.
Nur zur Information nicht im Änderungsdienst enthalten.

Stückliste

Materialnummer: 1315.041.751 **16 S 151 IT / DAF TRUCKS NV**

Material-Baugruppen-Nummer: 6085.005.044

Pos.-Nr.	Material-Nr.	Kundenmaterial-Nr.	Benennung	Menge	ME	Änd.-Nr.	Techn. Info.	Gewicht	Rep.-Kit	Alternativmaterial
110	6085.101.040		GEHAEUSE	1			IT151/221*RVI *REDUZ. EINR*KOKILLE	0,000		
120	6085.102.007		STEUERUNG	1			WT-ANGEFL*DINBAJ *O.P-STRICH*PLATTE	0,000		
130	6085.102.813		BEFESTIGUNG	1			RVI*O.PLATTE	0,000		
140	6085.102.800		VERSCHLUSSTEILE	1			STEUERUNG	0,000		
150	6085.103.001		PUMPE	1			STANDARD	0,000		
160	6085.103.800		PUMPE	1			6KT.SCHRAUBE M8X80	0,000		

© Alle Rechte bei ZF Friedrichshafen AG 2011, auch für den Fall von Schutzrechtsanmeldungen. Jede Verfügungsbefugnis, wie Kopier- und Weitergaberecht, bei uns. All rights reserved.
Nur zur Information nicht im Änderungsdienst enthalten.

Materialnummer: 1315.041.751 **16 S 151 IT / DAF TRUCKS NV**
Bildtafel: 078.01.10-1 **GEHAEUSE**
Material-Baugruppen-Nummer: 6085.101.040

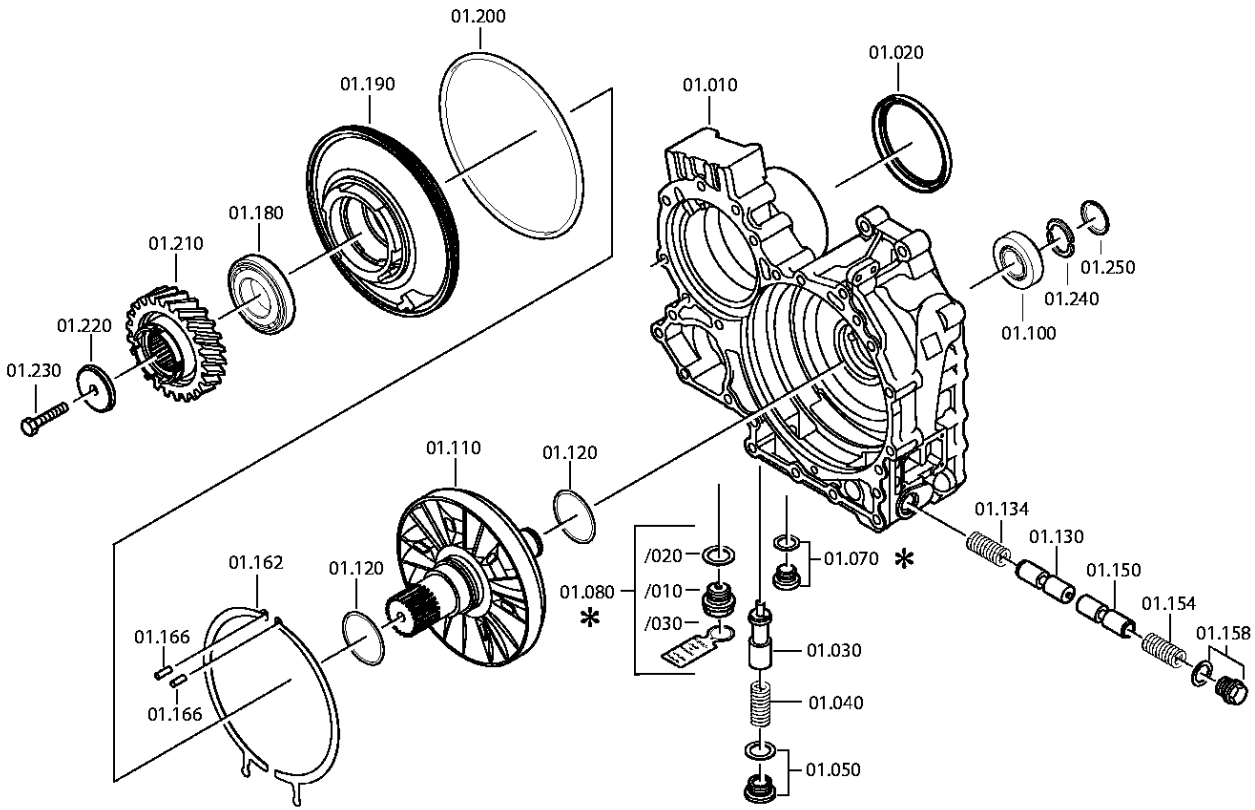

© Alle Rechte bei ZF Friedrichshafen AG 2011, auch für den Fall von Schutzrechtsanmeldungen. Jede Verfügungsbefugnis, wie Kopier- und Weitergaberecht, bei uns. All rights reserved.
Nur zur Information nicht im Änderungsdienst enthalten.

Stückliste

Materialnummer: 1315.041.751 **16 S 151 IT / DAF TRUCKS NV**
Bildtafel: 078.01.10-1
Material-Baugruppen-Nummer: 6085.101.040

Pos.-Nr.	Material-Nr.	Kundenmaterial-Nr.	Benennung	Menge	ME	Änd.-Nr.	Techn. Info.	Gewicht	Rep.-Kit	Alternativmaterial
10	---		GEHAEUSE	1		C01009260D10	WTB*IT MIT REDUZ.EINR* O.LP	0,000		
---	6085.301.184	1697309	GEHAEUSE	1				0,000		
---	6085.301.164	1615911	GEHAEUSE	1			OHNE LP	0,000		
20	0734.319.459	5001850333	WELLENDICHTRING	1			105X125X12/9,5	0,000		
30	6085.301.111	1450672	KOLBEN	1			1.5 BAR VENTIL	0,000		
40	0732.042.403	5001853449	DRUCKFEDER	1				0,000		
50	---		VERSCHLSCHR	1			60N.M*DICHTRING* LOCTITE M26X1,5	0,000		
---	0736.302.020	5001853450	VERSCHLSCHR	1		C01004427B10	M26X1,5 IN 0736 302 047(2)	0,000		
---	0634.801.256		DICHTRING	1			26X31	0,000		
80	---		VERSCHLSCHR	1		C01001321B10	60N.M*DICHTRING M24X1,5	0,000		
---	0736.305.070	5001842867	VERSCHLSCHR	1			ENTHALT.IN 0736 305 041(2)	0,000		
---	0730.008.637		DICHTRING	1			24X29	0,000		
100	0750.117.353		KEGROLLENLAGER	1			33,3X68,2X22,2	384		
110	6085.301.053	1369540	ROTOR	1				0,000		
120	0734.401.251	5001853455	KOLBENRING	2			65,1X70,0X3,5	0,000		
130	6085.301.156	1603757	KOLBEN	1		C01007405B10		0,000		
134	0732.042.765	5001853458	DRUCKFEDER	1				0,000		
150	6085.301.156	1603757	KOLBEN	1		C01007405B10		0,000		
154	0732.042.765	5001853458	DRUCKFEDER	1				0,000		
158	---		VERSCHLSCHR	1		C01001320B10	50N.M*DICHTRING* LOCTITE M22X1,5	0,000		
---	0736.304.091	5001001429	VERSCHLSCHR	1			M22X1,5 IN 0736 304 102(3)	0,000		
---	0730.009.515	5001854051	DICHTRING	1			A22X27	0,000		
162	6085.301.155	1603759	STAUSCHEIBE	2		C01007405B10		0,000		
166	0631.306.226	5001843175	ZYLINDERSTIFT	2		C01004975B10	6X32	0,000		
180	0735.371.515	5010245116	KEGROLLENLAGER	1			50,8X95,2X27,7 FA.TIMKEN	0,000		
190	6085.301.136	1450673	STATOR	1		C01003082B10		0,000		

© Alle Rechte bei ZF Friedrichshafen AG 2011, auch für den Fall von Schutzrechtsanmeldungen. Jede Verfügungsbefugnis, wie Kopier- und Weitergaberecht, bei uns. All rights reserved.
Nur zur Information nicht im Änderungsdienst enthalten.

Materialnummer: 1315.041.751 **16 S 151 IT / DAF TRUCKS NV**
Bildtafel: 078.01.10-1
Material-Baugruppen-Nummer: 6085.101.040

Pos.-Nr.	Material-Nr.	Kundenmaterial-Nr.	Benennung	Menge	ME	Änd.-Nr.	Techn. Info.	Gewicht	Rep.-Kit	Alternativmaterial
200	0634.313.656		O-RING	1			240X3	0,000		
210	6085.301.012	1297613	STIRNRAD	1			Z29 IN 6085 301 011(1)	0,000		
220	1315.378.019	1297614	SCHEIBE	1				0,000		
230	---		6KTSCHRAUBE	1			M12X80	0,000		
---	0636.011.434		6KTSCHRAUBE	1			M12X80	0,080		
240	---		GETEILTER RING	1			H= 2,90- 3,70(ABSTUFUNG:0,05MM)	0,000		
---	6085.201.054	1297616	GETEILTER RING	1			KPL.A=3,70	0,000		
---	6085.201.053		GETEILTER RING	1			KPL.A=3,65	0,000		
---	6085.201.052	5001839076	GETEILTER RING	1			KPL.A=3,60	0,000		
---	6085.201.051		GETEILTER RING	1			KPL.A=3,55	0,000		
---	6085.201.050		GETEILTER RING	1			KPL.A=3,50	0,000		
---	6085.201.049		GETEILTER RING	1			KPL.A=3,45	0,000		
---	6085.201.048		GETEILTER RING	1			KPL.A=3,40	0,000		
---	6085.201.047		GETEILTER RING	1			KPL.A=3,35	0,000		
---	6085.201.046		GETEILTER RING	1			KPL.A=3,30	0,000		
---	6085.201.045		GETEILTER RING	1			KPL.A=3,25	0,000		
---	6085.201.044	1197843	GETEILTER RING	1			KPL.A=3,20	0,000		
---	6085.201.043		GETEILTER RING	1			KPL.A=3,15	0,000		
---	6085.201.042		GETEILTER RING	1			KPL.A=3,10	0,000		
---	6085.201.041		GETEILTER RING	1			KPL.A=3,05	0,000		
---	6085.201.040		GETEILTER RING	1			KPL.A=3,00	0,000		
---	6085.201.039		GETEILTER RING	1			KPL.A=2,95	0,000		
---	6085.201.038		GETEILTER RING	1			KPL.A=2,90	0,000		
250	0730.063.154	5001839078	SICHERUNGSRING	1		C01004428B10	A=3,40 IN 0730 062 636(2)	0,000		

© Alle Rechte bei ZF Friedrichshafen AG 2011, auch für den Fall von Schutzrechtsanmeldungen. Jede Verfügungsbefugnis, wie Kopier- und Weitergaberecht, bei uns. All rights reserved.
Nur zur Information nicht im Änderungsdienst enthalten.

Materialnummer: 1315.041.751
Bildtafel: 078.02.03-1
STEUERUNG

16 S 151 IT / DAF TRUCKS NV
STEUERUNG

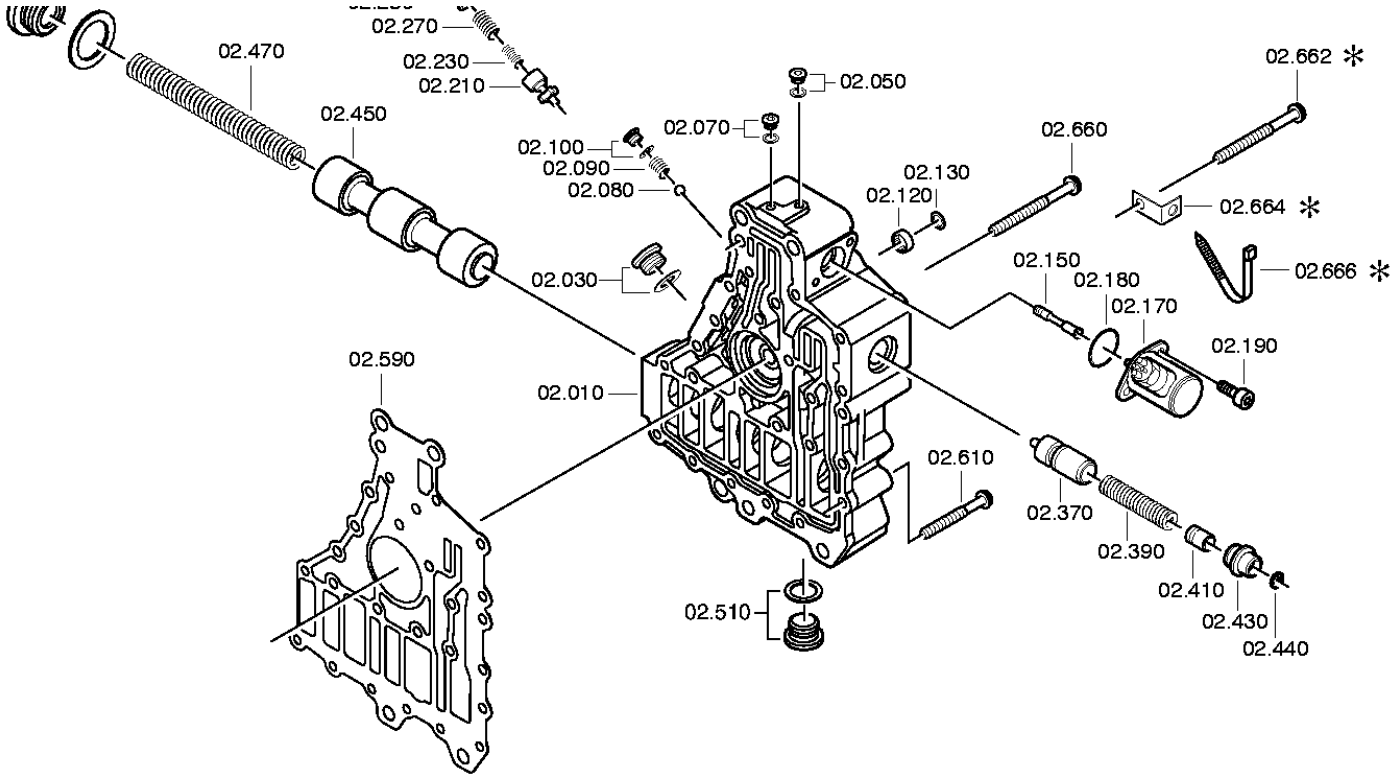

© Alle Rechte bei ZF Friedrichshafen AG 2011, auch für den Fall von Schutzrechtsanmeldungen. Jede Verfügungsbefugnis, wie Kopier- und Weitergaberecht, bei uns. All rights reserved.
Nur zur Information nicht im Änderungsdienst enthalten.

Stückliste

Materialnummer: 1315.041.751 **16 S 151 IT / DAF TRUCKS NV**
Bildtafel: 078.02.03-1
Material-Baugruppen-Nummer: 6085.102.007

Pos.-Nr.	Material-Nr.	Kundenmaterial-Nr.	Benennung	Menge	ME	Änd.-Nr.	Techn. Info.	Gewicht	Rep.-Kit	Alternativmaterial
10	6085.202.010	1387270	STEUERGEHAEUSE	1			KPL.IT*WT-ANGEFL	0,000		
30	---		VERSCHLSCHR	1			60N.M*DICHTRING* LOCTITE M26X1,5	0,000		
---	0736.302.042	5001853468	VERSCHLSCHR	1		C01004429B10	ENTHALT.IN 0736 302 044(3)	0,000		
---	0634.801.256		DICHTRING	1			26X31	0,000		
50	---		VERSCHLSCHR	1			23N.M*DICHTRING* LOCTITE M12X1,5	0,000		
---	0636.302.026		VERSCHLUSSSCHRAUBE	1		C01004429B10	M12X1,5	20		
---	0634.801.028		DICHTRING	1		C01002993C10	12X16	0,000		
70	---		VERSCHLSCHR	1			23N.M*DICHTRING* LOCTITE M12X1,5	0,000		
---	0636.302.026		VERSCHLUSSSCHRAUBE	1		C01004429B10	M12X1,5	20		
---	0634.801.028		DICHTRING	1		C01002993C10	12X16	0,000		
80	0635.460.021		KUGEL	1			10	0,010		
90	0732.041.247	5001853473	DRUCKFEDER	1				0,000		
100	---		VERSCHLSCHR	1			23N.M*DICHTRING* LOCTITE M12X1,5	0,000		
---	0636.302.026		VERSCHLUSSSCHRAUBE	1		C01004429B10	M12X1,5	20		
---	0634.801.028		DICHTRING	1		C01002993C10	12X16	0,000		
120	0635.303.038	5001853475	NADELHUELSE	1			12X18X12	0,000		
130	0630.532.140		V-RING	1				1		
150	1315.379.037	1297626	KOLBEN	1				0,000		
170	0501.316.959	5001853478	MAGNET	1			BAJONETT	0,000		
180	0634.313.017		O-RING	1			27X3	0,002		
190	---		ZYLSCHRAUBE	2		C01004429B10	M8X22	0,000		
---	0636.101.775		ZYLSCHRAUBE	2			M8X22	14		
210	6085.302.001	1297628	KOLBEN	1				0,000		
230	0732.042.470	5001853481	DRUCKFEDER	1				0,000		
250	6085.302.002	1297630	KOLBEN	1				0,000		
270	0732.042.471	5001853483	DRUCKFEDER	1				0,000		
290	---		VERSCHLSCHR	1			60N.M*DICHTRING* LOCTITE M26X1,5	0,000		

© Alle Rechte bei ZF Friedrichshafen AG 2011, auch für den Fall von Schutzrechtsanmeldungen. Jede Verfügungsbefugnis, wie Kopier- und Weitergaberecht, bei uns. All rights reserved.
Nur zur Information nicht im Änderungsdienst enthalten.

Materialnummer: 1315.041.751 **16 S 151 IT / DAF TRUCKS NV**
Bildtafel: 078.02.03-1
Material-Baugruppen-Nummer: 6085.102.007

Pos.-Nr.	Material-Nr.	Kundenmaterial-Nr.	Benennung	Menge	ME	Änd.-Nr.	Techn. Info.	Gewicht	Rep.-Kit	Alternativmaterial
---	0736.302.042	5001853468	VERSCHLSCHR	1		C01004429B10	ENTHALT.IN 0736 302 044(3)	0,000		
---	0634.801.256		DICHTRING	1			26X31	0,000		
370	1315.379.033	1297634	KOLBEN	1				0,000		
390	0732.042.741	5001853504	DRUCKFEDER	1				0,000		
410	1315.379.005	1297636	KOLBEN	1				0,000		
430	1315.279.003	1297637	STELLSCHRAUBE	1			KPL.	0,000		
450	6085.302.018	1450674	KOLBEN	1			ENTHALT.IN 6085 302 017(2)	0,000		
470	0732.042.402	5001853541	DRUCKFEDER	1				0,000		
490	---	1643091	VERSCHLSCHR	1			150N.M*DICHTRING* LOCTITE M48X1,5	0,000		
---	0736.302.058	5001853542	VERSCHLSCHR	1			M48X1,5	0,000		
---	0634.801.329	5001853543	DICHTRING	1			48X55	0,000		
510	---		VERSCHLSCHR	1		C01001321B10	60N.M*DICHTRING* LOCTITE M24X1,5	0,000		
---	0636.302.064		VERSCHLUSSSCHRAUBE	1			M24X1,5	55		
---	0730.008.637		DICHTRING	1			24X29	0,000		

© Alle Rechte bei ZF Friedrichshafen AG 2011, auch für den Fall von Schutzrechtsanmeldungen. Jede Verfügungsbefugnis, wie Kopier- und Weitergaberecht, bei uns. All rights reserved.
Nur zur Information nicht im Änderungsdienst enthalten.

Materialnummer: 1315.041.751
Bildtafel: 078.03.01-1
PUMPE

16 S 151 IT / DAF TRUCKS NV
PUMPE

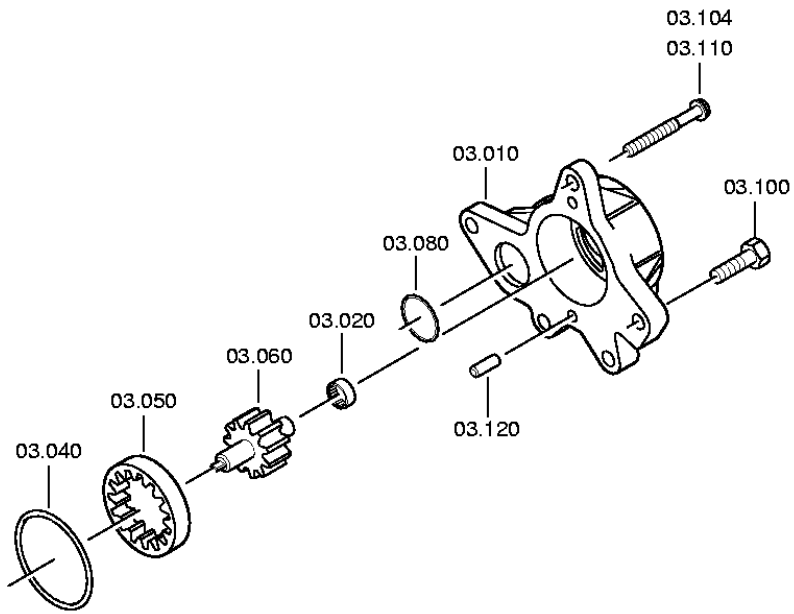

© Alle Rechte bei ZF Friedrichshafen AG 2011, auch für den Fall von Schutzrechtsanmeldungen. Jede Verfügungsbefugnis, wie Kopier- und Weitergaberecht, bei uns. All rights reserved.
Nur zur Information nicht im Änderungsdienst enthalten.

Stückliste

Materialnummer: 1315.041.751 **16 S 151 IT / DAF TRUCKS NV**
Bildtafel: 078.03.01-1
Material-Baugruppen-Nummer: 6085.103.001

Pos.-Nr.	Material-Nr.	Kundenmaterial-Nr.	Benennung	Menge	ME	Änd.-Nr.	Techn. Info.	Gewicht	Rep.-Kit	Alternativmaterial
10	6085.303.011	1525497	PUMPENGEHAEUSE	1				0,000		
20	0635.303.038	5001853475	NADELHUELSE	1			12X18X12	0,000		
40	0634.313.568		O-RING	1			63X3	0,003		
50	6085.303.008	1198098	HOHLRAD	1				0,000		
60	6085.203.001	1525499	WELLE	1			KPL.	0,000		
80	0634.313.056		O-RING	1			37X3	0,002		
100	---		6KTSCHRAUBE	1			M8X30	0,000		
---	0636.015.321		6KTSCHRAUBE	1			M8X30	0,010		
120	0631.306.717	5001856583	ZYLINDERSTIFT	2		C01004414B10	8X14	0,000		

© Alle Rechte bei ZF Friedrichshafen AG 2011, auch für den Fall von Schutzrechtsanmeldungen. Jede Verfügungsbefugnis, wie Kopier- und Weitergaberecht, bei uns. All rights reserved.
Nur zur Information nicht im Änderungsdienst enthalten.

Stückliste

Materialnummer: 1315.041.751 **16 S 151 IT / DAF TRUCKS NV**

Material-Baugruppen-Nummer: 6085.177.049

Pos.-Nr.	Material-Nr.	Kundenmaterial-Nr.	Benennung	Menge	ME	Änd.-Nr.	Techn. Info.	Gewicht	Rep.-Kit	Alternativmaterial
114	6085.101.800		GEHAEUSE	1			IT151/221	0,000		
124	6085.102.808		STEUERUNG	1			WT-ANGEFL-U*M10X215 * IT151/221*IT109*IT180	0,000		
170	6085.105.032		WAERMETAUSCHER	1		C01009855A10	RVI*151/221*WT-ANGEFL-H-U *TEMP.GEBER* BAJONETT	0,000		
180	6085.105.806		WAERMETAUSCHER	1			IT151/221*IT109*IT2200 *WT-ANGEFL-U	0,000		
220	6085.108.020		ABTRIEB	1			IT ECOSPLIT*RVI MAGNUM+PRE*180*LZ= 4*D=15,0*L=211,5	0,000		

© Alle Rechte bei ZF Friedrichshafen AG 2011, auch für den Fall von Schutzrechtsanmeldungen. Jede Verfügungsbefugnis, wie Kopier- und Weitergaberecht, bei uns. All rights reserved.
Nur zur Information nicht im Änderungsdienst enthalten.

Bildtafel

Materialnummer: 1315.041.751 **16 S 151 IT / DAF TRUCKS NV**
Bildtafel: 068.01.04-1 **GEHAEUSE**
Material-Baugruppen-Nummer: 6085.101.800

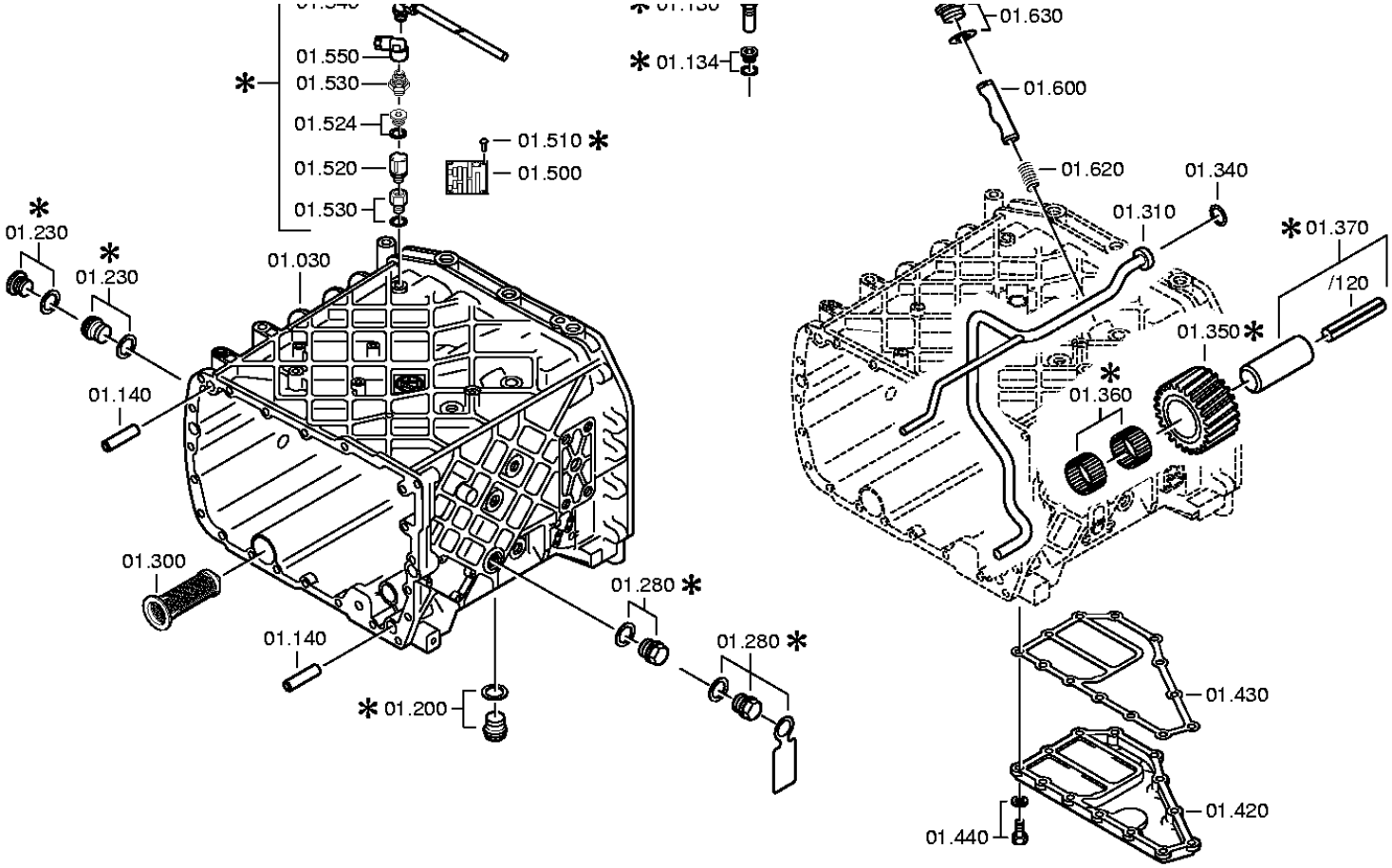

© Alle Rechte bei ZF Friedrichshafen AG 2011, auch für den Fall von Schutzrechtsanmeldungen. Jede Verfügungsbefugnis, wie Kopier- und Weitergaberecht, bei uns. All rights reserved.
Nur zur Information nicht im Änderungsdienst enthalten.

Stückliste

Materialnummer: 1315.041.751 **16 S 151 IT / DAF TRUCKS NV**
Bildtafel: 068.01.04-1
Material-Baugruppen-Nummer: 6085.101.800

Pos.-Nr.	Material-Nr.	Kundenmaterial-Nr.	Benennung	Menge	ME	Änd.-Nr.	Techn. Info.	Gewicht	Rep.-Kit	Alternativmaterial
10	---		GEHAEUSE	1		C01009260D10	WTB*IT MIT REDUZ.EINR* O.LP	0,000		
---	6085.301.184	1697309	GEHAEUSE	1				0,000		
---	6085.301.164	1615911	GEHAEUSE	1			OHNE LP	0,000		
10	1316.201.142	1427603	KUPPLGEHAEUSE	1			KPL.	0,000		
/110	1316.301.064	1455022	KUPPLGEHAEUSE	1			ENTHALT.IN 1316 301 060(0)	0,000		
/120	1315.201.097	1305496	ROHR	1			KPL.	0,000		
20	0734.319.459	5001850333	WELLENDICHTRING	1			105X125X12/9,5	0,000		
20	1315.301.233	1620709	DICHTUNG	1		C01005348C10		0,000		
30	1316.201.111	5001854268	GEHAEUSE	1		C01002291A10	KPL.DG	0,000		
30	6085.301.111	1450672	KOLBEN	1			1.5 BAR VENTIL	0,000		
40	0732.042.403	5001853449	DRUCKFEDER	1				0,000		
50	---		VERSCHLSCHR	1		C01001323B10	60N.M*DICHTRING M24X1,5	0,000		
---	0736.305.070	5001842867	VERSCHLSCHR	1			ENTHALT.IN 0736 305 041(2)	0,000		
---	0730.008.637		DICHTRING	1			24X29	0,000		
50	---		VERSCHLSCHR	1			60N.M*DICHTRING* LOCTITE M26X1,5	0,000		
---	0736.302.020	5001853450	VERSCHLSCHR	1		C01004427B10	M26X1,5 IN 0736 302 047(2)	0,000		
---	0634.801.256		DICHTRING	1			26X31	0,000		
80	---		VERSCHLSCHR	1		C01001321B10	60N.M*DICHTRING M24X1,5	0,000		
---	0736.305.070	5001842867	VERSCHLSCHR	1			ENTHALT.IN 0736 305 041(2)	0,000		
---	0730.008.637		DICHTRING	1			24X29	0,000		
90	---		VERSCHLSCHR	1		C01001322B10	50N.M*DICHTRING M22X1,5	0,000		
---	0636.302.045		VERSCHLUSSSCHRAUBE	1			M22X1,5	0,040		
---	0730.009.515	5001854051	DICHTRING	1			A22X27	0,000		
100	0750.117.353		KEGROLLENLAGER	1			33,3X68,2X22,2	384		

© Alle Rechte bei ZF Friedrichshafen AG 2011, auch für den Fall von Schutzrechtsanmeldungen. Jede Verfügungsbefugnis, wie Kopier- und Weitergaberecht, bei uns. All rights reserved.
Nur zur Information nicht im Änderungsdienst enthalten.

Materialnummer: 1315.041.751 **16 S 151 IT / DAF TRUCKS NV**
Bildtafel: 068.01.04-1
Material-Baugruppen-Nummer: 6085.101.800

Pos.-Nr.	Material-Nr.	Kundenmaterial-Nr.	Benennung	Menge	ME	Änd.-Nr.	Techn. Info.	Gewicht	Rep.-Kit	Alternativmaterial
100	---		VERSCHLSCHR	1		C01001322B10	50N.M*DICHTRING M22X1,5	0,000		
---	0636.302.045		VERSCHLUSSSCHRAUBE	1			M22X1,5	0,040		
---	0730.009.515	5001854051	DICHTRING	1			A22X27	0,000		
110	6085.301.053	1369540	ROTOR	1				0,000		
120	0734.401.251	5001853455	KOLBENRING	2			65,1X70,0X3,5	0,000		
130	6085.301.156	1603757	KOLBEN	1		C01007405B10		0,000		
134	0732.042.765	5001853458	DRUCKFEDER	1				0,000		
140	0731.201.563	5001842866	ZYLINDERSTIFT	4				0,000		
150	6085.301.156	1603757	KOLBEN	1		C01007405B10		0,000		
154	0732.042.765	5001853458	DRUCKFEDER	1				0,000		
158	---		VERSCHLSCHR	1		C01001320B10	50N.M*DICHTRING* LOCTITE M22X1,5	0,000		
---	0736.304.091	5001001429	VERSCHLSCHR	1			M22X1,5 IN 0736 304 102(3)	0,000		
---	0730.009.515	5001854051	DICHTRING	1			A22X27	0,000		
160	---		6KTSCHRAUBE	14			M10X70	0,000		
---	0736.010.180	1348877	6KTSCHRAUBE	14			M10X70 IN 0736 010 183(2)	0,000		
162	6085.301.155	1603759	STAUSCHEIBE	2		C01007405B10		0,000		
166	0631.306.226	5001843175	ZYLINDERSTIFT	2		C01004975B10	6X32	0,000		
170	---		6KTSCHRAUBE	1			M10X70	0,000		
---	0736.010.180	1348877	6KTSCHRAUBE	1			M10X70 IN 0736 010 183(2)	0,000		
180	0735.371.515	5010245116	KEGROLLENLAGER	1			50,8X95,2X27,7 FA.TIMKEN	0,000		
180	---		6KTSCHRAUBE	6			M10X140	0,000		
---	0736.010.182	5001842868	6KTSCHRAUBE	6			M10X140 IN 0736 010 183(2)	0,000		
190	---		6KTSCHRAUBE	1			M10X140	0,000		
---	0736.010.182	5001842868	6KTSCHRAUBE	1			M10X140 IN 0736 010 183(2)	0,000		
190	6085.301.136	1450673	STATOR	1		C01003082B10		0,000		
200	0634.313.656		O-RING	1			240X3	0,000		

© Alle Rechte bei ZF Friedrichshafen AG 2011, auch für den Fall von Schutzrechtsanmeldungen. Jede Verfügungsbefugnis, wie Kopier- und Weitergaberecht, bei uns. All rights reserved.
Nur zur Information nicht im Änderungsdienst enthalten.

Materialnummer: 1315.041.751 **16 S 151 IT / DAF TRUCKS NV**
Bildtafel: 068.01.04-1
Material-Baugruppen-Nummer: 6085.101.800

Pos.-Nr.	Material-Nr.	Kundenmaterial-Nr.	Benennung	Menge	ME	Änd.-Nr.	Techn. Info.	Gewicht	Rep.-Kit	Alternativmaterial
210	6085.301.012	1297613	STIRNRAD	1			Z29 IN 6085 301 011(1)	0,000		
220	1315.378.019	1297614	SCHEIBE	1				0,000		
230	---		6KTSCHRAUBE	1			M12X80	0,000		
---	0636.011.434		6KTSCHRAUBE	1			M12X80	0,080		
230	---		VERSCHLSCHR	1		C01001323B10	60N.M*DICHTRING M24X1,5	0,000		
---	0636.302.064		VERSCHLUSSSCHRAUBE	1			M24X1,5	55		
---	0730.008.637		DICHTRING	1			24X29	0,000		
240	---		GETEILTER RING	1			H= 2,90- 3,70(ABSTUFUNG:0,05MM)	0,000		
---	6085.201.054	1297616	GETEILTER RING	1			KPL.A=3,70	0,000		
---	6085.201.053		GETEILTER RING	1			KPL.A=3,65	0,000		
---	6085.201.052	5001839076	GETEILTER RING	1			KPL.A=3,60	0,000		
---	6085.201.051		GETEILTER RING	1			KPL.A=3,55	0,000		
---	6085.201.050		GETEILTER RING	1			KPL.A=3,50	0,000		
---	6085.201.049		GETEILTER RING	1			KPL.A=3,45	0,000		
---	6085.201.048		GETEILTER RING	1			KPL.A=3,40	0,000		
---	6085.201.047		GETEILTER RING	1			KPL.A=3,35	0,000		
---	6085.201.046		GETEILTER RING	1			KPL.A=3,30	0,000		
---	6085.201.045		GETEILTER RING	1			KPL.A=3,25	0,000		
---	6085.201.044	1197843	GETEILTER RING	1			KPL.A=3,20	0,000		
---	6085.201.043		GETEILTER RING	1			KPL.A=3,15	0,000		
---	6085.201.042		GETEILTER RING	1			KPL.A=3,10	0,000		
---	6085.201.041		GETEILTER RING	1			KPL.A=3,05	0,000		
---	6085.201.040		GETEILTER RING	1			KPL.A=3,00	0,000		
---	6085.201.039		GETEILTER RING	1			KPL.A=2,95	0,000		
---	6085.201.038		GETEILTER RING	1			KPL.A=2,90	0,000		
250	0730.063.154	5001839078	SICHERUNGSRING	1		C01004428B10	A=3,40 IN 0730 062 636(2)	0,000		
260	0501.315.048	5001853552	DICHTUNG	1				0,000		
270	---		SCHEIBE	1		C01005566B10	H= 0,90- 1,60(ABSTUFUNG:0,10MM)	0,000		
---	0730.007.211	5001853750	SCHEIBE	1			A=1,60 IN 0730 007 205(2)	0,000		

© Alle Rechte bei ZF Friedrichshafen AG 2011, auch für den Fall von Schutzrechtsanmeldungen. Jede Verfügungsbefugnis, wie Kopier- und Weitergaberecht, bei uns. All rights reserved.
Nur zur Information nicht im Änderungsdienst enthalten.

Materialnummer: 1315.041.751 **16 S 151 IT / DAF TRUCKS NV**
Bildtafel: 068.01.04-1
Material-Baugruppen-Nummer: 6085.101.800

Pos.-Nr.	Material-Nr.	Kundenmaterial-Nr.	Benennung	Menge	ME	Änd.-Nr.	Techn. Info.	Gewicht	Rep.-Kit	Alternativmaterial
---	0730.007.210		SCHEIBE	1			A=1,50 IN 0730 007 205(2)	0,000		
---	0730.001.282	5001853751	SCHEIBE	1			A=1,40 IN 0730 007 205(2)	0,000		
---	0730.007.209	1197852	SCHEIBE	1			A=1,30 IN 0730 007 205(2)	0,000		
---	0730.007.208	5001853752	SCHEIBE	1			A=1,20 IN 0730 007 205(2)	0,000		
---	0730.007.207		SCHEIBE	1			A=1,10 IN 0730 007 205(2)	0,000		
---	0730.007.206	5001853753	SCHEIBE	1			A=1,00 IN 0730 007 205(2)	0,000		
---	0730.001.283		SCHEIBE	1			A=0,90 IN 0730 007 205(2)	0,000		
280	---		6KTSCHRAUBE	3		C01008084B10	M10X60Z1	0,000		
---	0636.015.601	5001858770	6KTSCHRAUBE	3			M10X60	0,000		
280	---		VERSCHLSCHR	1		C01001323B10	60N.M*DICHTRING M24X1,5	0,000		
---	0736.304.145	5001853883	VERSCHLSCHR	1			M24X1,5 IN 0736 305 073(2)	0,000		
---	0730.008.637		DICHTRING	1			24X29	0,000		
---	6085.301.013	1295998	SCHILD	1				0,000		
290	---		6KTSCHRAUBE	2		C01007195B10	M10X35	0,000		
---	0636.015.276		6KTSCHRAUBE	2			M10X35	0,000		
---	0630.001.048		SCHEIBE	2				3,400		
300	0501.318.802	5001858979	SIEBEINSATZ	1		C01000947C10		0,000		
300	---		6KTSCHRAUBE	3			M10X75	0,000		
---	0736.010.194	5001853746	6KTSCHRAUBE	3				0,000		
310	1316.201.056	1295176	SPRITZROHR	1			KPL. IN 1315 201 112(0)	0,000		
320	---		6KTSCHRAUBE	1			M10X180	0,000		
---	0736.010.199	5001853747	6KTSCHRAUBE	1			M10X180 IN 0736 010 183(2)	0,000		
330	---		6KTSCHRAUBE	1		C01008084B10	M10X60Z1	0,000		
---	0636.015.601	5001858770	6KTSCHRAUBE	1			M10X60	0,000		

© Alle Rechte bei ZF Friedrichshafen AG 2011, auch für den Fall von Schutzrechtsanmeldungen. Jede Verfügungsbefugnis, wie Kopier- und Weitergaberecht, bei uns. All rights reserved.
Nur zur Information nicht im Änderungsdienst enthalten.

Materialnummer: 1315.041.751 **16 S 151 IT / DAF TRUCKS NV**
Bildtafel: 068.01.04-1
Material-Baugruppen-Nummer: 6085.101.800

Pos.-Nr.	Material-Nr.	Kundenmaterial-Nr.	Benennung	Menge	ME	Änd.-Nr.	Techn. Info.	Gewicht	Rep.-Kit	Alternativmaterial
340	0634.313.198		O-RING	1			20X3	1		
340	---		6KTSCHRAUBE	10		C01008084B10	M10X60Z1	0,000		
---	0636.015.601	5001858770	6KTSCHRAUBE	10			M10X60	0,000		
350	---		6KTSCHRAUBE	1		C01008084B10	M10X60Z1	0,000		
---	0636.015.601	5001858770	6KTSCHRAUBE	1			M10X60	0,000		
350	1316.305.001	1295177	RUECKLAUFRAD	1			Z22 IN 1295 305 050(1)	0,000		
360	0750.115.369	5001848708	NADELKRANZ	2			45,0X57,0X25,0	0,000		
370	1316.201.029		RUECKLAUFBOLZEN	1			KPL.16S221*DG*L=107	0,000		
/120	0631.329.296	5001849621	SPANNSTIFT	1			10X123	0,000		
380	---		6KTSCHRAUBE	2		C01008084B10	M10X60Z1	0,000		
---	0636.015.601	5001858770	6KTSCHRAUBE	2			M10X60	0,000		
420	---		DECKEL	1				0,000		
---	1315.301.047	1297591	DECKEL	1				0,000		
---	1315.301.039		DECKEL	1			ENTHALT.IN 1315 301 035(0)	0,000		
430	1315.301.234	1621775	DICHTUNG	1		C01005351C10		0,000		
440	---		6KTSCHRAUBE	13			M10X28	0,000		
---	0636.015.405		6KTSCHRAUBE	13			M10X28	0,000		
---	0630.001.048		SCHEIBE	13				3,400		
450	---		6KTSCHRAUBE	1			M10X75	0,000		
---	0736.010.194	5001853746	6KTSCHRAUBE	1				0,000		
490	1048.301.010	5000293315	MAGNET	1				0,000		
500	0730.365.241	1666457	TYPENSCHILD	1		C01004101D10	EINHEITSSCH. VERDREHSICHER	0,000		
500	0750.131.003	5000807213	SIEBEINSATZ	1			FILTERFEINHEIT 60 MCM	0,000		
510	0731.101.047	5001853605	BLINDNIET	4				0,000		
520	0634.313.067		O-RING	1			70X3	0,003		
520	---		ENTLUEFTER	1			M10X1KEG	0,000		
---	0501.202.797		ENTLUEFTER	1			KPL.	30		
540	---		DECKEL	1			IT FILTER*GDSL/GSLS	0,000		
---	6085.301.020	1297622	DECKEL	1				0,000		
---	1315.378.074		DECKEL	1				0,000		
550	---		6KTSCHRAUBE	1			M8X20Z2	0,000		
---	0636.024.073	5001853761	6KTSCHRAUBE	1			M8X20	0,000		

© Alle Rechte bei ZF Friedrichshafen AG 2011, auch für den Fall von Schutzrechtsanmeldungen. Jede Verfügungsbefugnis, wie Kopier- und Weitergaberecht, bei uns. All rights reserved.
Nur zur Information nicht im Änderungsdienst enthalten.

Materialnummer: 1315.041.751 **16 S 151 IT / DAF TRUCKS NV**
Bildtafel: 068.01.04-1
Material-Baugruppen-Nummer: 6085.101.800

Pos.-Nr.	Material-Nr.	Kundenmaterial-Nr.	Benennung	Menge	ME	Änd.-Nr.	Techn. Info.	Gewicht	Rep.-Kit	Alternativmaterial
600	1313.306.013	0069394	BLOCKIERBOLZEN	1				0,000		
620	0730.365.241	1666457	TYPENSCHILD	1		C01005496D10	EINHEITSSCH. VERDREHSICHER	0,000		
620	0732.040.736		DRUCKFEDER	1				5,200		
630	0731.101.047	5001853605	BLINDNIET	4				0,000		
630	---		VERSCHLSCHR	1			70N.M*DICHTRING M26X1,5	0,000		
---	0636.302.067		VERSCHLUSSSCHRAUBE	1			M26X1,5	70		
---	0634.801.249		DICHTRING	1			26X31	0,010		
700	1315.301.230	1454283	VERSCHLUSSKAPPE	1				0,000		
720	0501.321.840		STOPFEN	1				0,000		
730	0501.321.840		STOPFEN	1				0,000		

© Alle Rechte bei ZF Friedrichshafen AG 2011, auch für den Fall von Schutzrechtsanmeldungen. Jede Verfügungsbefugnis, wie Kopier- und Weitergaberecht, bei uns. All rights reserved.
Nur zur Information nicht im Änderungsdienst enthalten.

Materialnummer: 1315.041.751 **16 S 151 IT / DAF TRUCKS NV**
Bildtafel: 068.02.02-1 **STEUERUNG**
Material-Baugruppen-Nummer: 6085.102.808

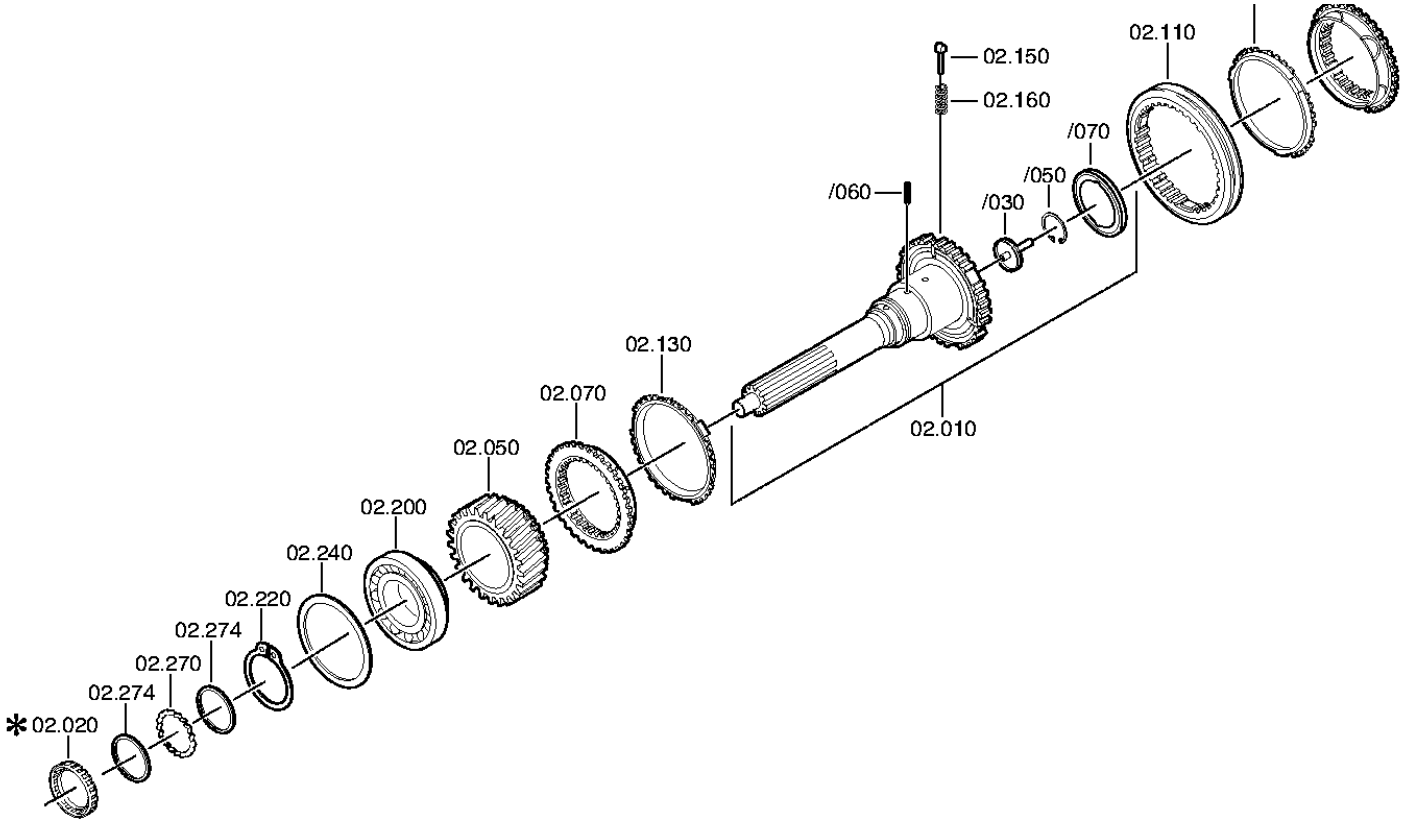

© Alle Rechte bei ZF Friedrichshafen AG 2011, auch für den Fall von Schutzrechtsanmeldungen. Jede Verfügungsbefugnis, wie Kopier- und Weitergaberecht, bei uns. All rights reserved.
Nur zur Information nicht im Änderungsdienst enthalten.

Materialnummer: 1315.041.751 **16 S 151 IT / DAF TRUCKS NV**
Bildtafel: 068.02.55-1 **STEUERUNG**
Material-Baugruppen-Nummer: 6085.102.808

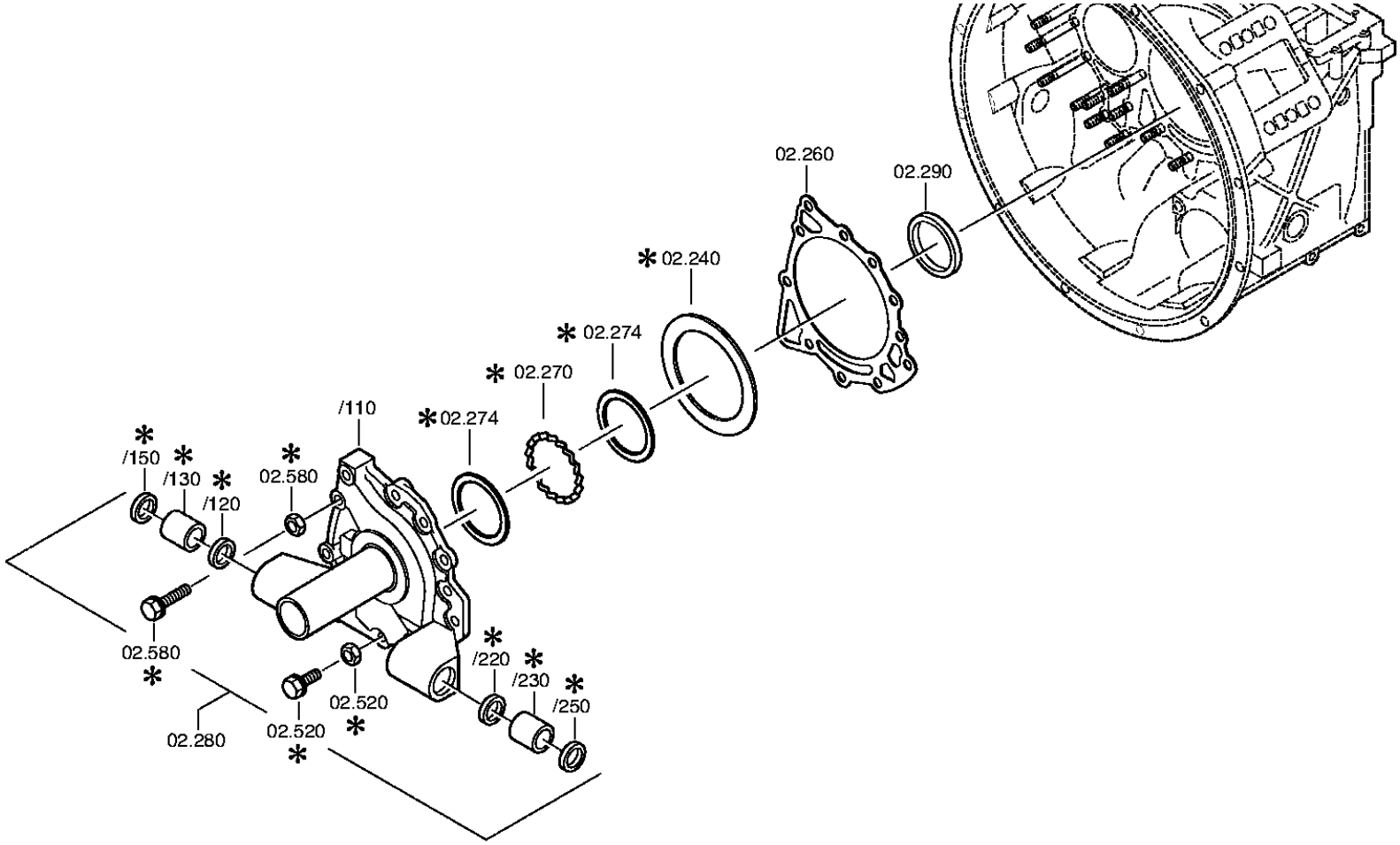

© Alle Rechte bei ZF Friedrichshafen AG 2011, auch für den Fall von Schutzrechtsanmeldungen. Jede Verfügungsbefugnis, wie Kopier- und Weitergaberecht, bei uns. All rights reserved.
Nur zur Information nicht im Änderungsdienst enthalten.

Stückliste

Materialnummer: 1315.041.751 **16 S 151 IT / DAF TRUCKS NV**
Bildtafel: 068.02.02-1
Material-Baugruppen-Nummer: 6085.102.808

Pos.-Nr.	Material-Nr.	Kundenmaterial-Nr.	Benennung	Menge	ME	Änd.-Nr.	Techn. Info.	Gewicht	Rep.-Kit	Alternativmaterial
10	1316.202.038	5001848727	ANTRIEBSWELLE	1			KPL.L109*GL100*ZAPF.30	0,000		
/30	1315.302.196	1621127	ROHR	1		C01005332C10		0,000		
/50	0630.502.027		SICHERUNGSRING	1			50X2	8		
/60	0631.328.659		SPANNSTIFT	1			4X30	0,000		
/70	0501.314.060	5001831661	STAUSCHEIBE	1		C01005332C10	77,0X95,5X6,0	0,000		
10	6085.202.010	1387270	STEUERGEHAEUSE	1			KPL.IT*WT-ANGEFL	0,000		
30	---		VERSCHLSCHR	1			60N.M*DICHTRING* LOCTITE M26X1,5	0,000		
---	0736.302.042	5001853468	VERSCHLSCHR	1		C01004429B10	ENTHALT.IN 0736 302 044(3)	0,000		
---	0634.801.256		DICHTRING	1			26X31	0,000		
50	---		VERSCHLSCHR	1			23N.M*DICHTRING* LOCTITE M12X1,5	0,000		
---	0636.302.026		VERSCHLUSSSCHRAUBE	1		C01004429B10	M12X1,5	20		
---	0634.801.028		DICHTRING	1		C01002993C10	12X16	0,000		
50	1316.302.057	1340225	SCHRAEGRAD	1			Z=35 IN 1316 302 055(1)	0,000		
70	---		VERSCHLSCHR	1			23N.M*DICHTRING* LOCTITE M12X1,5	0,000		
---	0636.302.026		VERSCHLUSSSCHRAUBE	1		C01004429B10	M12X1,5	20		
---	0634.801.028		DICHTRING	1		C01002993C10	12X16	0,000		
70	1312.304.027	0069584	KUPPLGSKOERPER	1			ENTHALT.IN 1310 304 107(1)	0,000		
80	0635.460.021		KUGEL	1			10	0,010		
90	0732.041.247	5001853473	DRUCKFEDER	1				0,000		
90	1312.304.027	0069584	KUPPLGSKOERPER	1		C01004681D10	ENTHALT.IN 1310 304 107(1)	0,000		
100	---		VERSCHLSCHR	1			23N.M*DICHTRING* LOCTITE M12X1,5	0,000		
---	0636.302.026		VERSCHLUSSSCHRAUBE	1		C01004429B10	M12X1,5	20		
---	0634.801.028		DICHTRING	1		C01002993C10	12X16	0,000		
110	1310.304.202	1377181	SCHIEBEMUFFE	1		C01005378A10		0,000		
120	0635.303.038	5001853475	NADELHUELSE	1			12X18X12	0,000		
130	0630.532.140		V-RING	1				1		
130	1297.304.484	5001845809	SYNCHRONRING	2				0,000		

© Alle Rechte bei ZF Friedrichshafen AG 2011, auch für den Fall von Schutzrechtsanmeldungen. Jede Verfügungsbefugnis, wie Kopier- und Weitergaberecht, bei uns. All rights reserved.
Nur zur Information nicht im Änderungsdienst enthalten.

Materialnummer: 1315.041.751 **16 S 151 IT / DAF TRUCKS NV**
Bildtafel: 068.02.02-1
Material-Baugruppen-Nummer: 6085.102.808

Pos.-Nr.	Material-Nr.	Kundenmaterial-Nr.	Benennung	Menge	ME	Änd.-Nr.	Techn. Info.	Gewicht	Rep.-Kit	Alternativmaterial
150	1297.304.436		DRUCKSTUECK	3				0,004		
150	1315.379.037	1297626	KOLBEN	1				0,000		
160	0732.040.409		DRUCKFEDER	3				0,002		
170	0501.316.959	5001853478	MAGNET	1			BAJONETT	0,000		
180	0634.313.017		O-RING	1			27X3	0,002		
190	---		ZYLSCHRAUBE	2		C01004429B10	M8X22	0,000		
---	0636.101.775		ZYLSCHRAUBE	2			M8X22	14		
200	0750.117.732	5001848210	KEGROLLENLAGER	1			85,0X150,0X30,5	0,000		
210	6085.302.001	1297628	KOLBEN	1				0,000		
220	0730.501.598	5001848211	SICHERUNGSRING	1		C01007992110	85X4	0,000		
230	0732.042.470	5001853481	DRUCKFEDER	1				0,000		
240	---		AUSGLSCHEIBE	1			H= 0,90- 2,40(ABSTUFUNG:0,05MM)	0,000		
---	2050.309.094	1623205	AUSGLSCHEIBE	1			A=2,2 IN 2050 309 090 C45E WW.F500 ZFN410	0,000		
---	0730.007.489	5001853273	AUSGLSCHEIBE	1			A=2,15 IN 2050 309 090(2)	0,000		
---	0730.007.488	5001842889	AUSGLSCHEIBE	1			A=2,10 IN 2050 309 090(2)	0,000		
---	0730.007.487	5001853274	AUSGLSCHEIBE	1			A=2,05 IN 2050 309 090(2)	0,000		
---	0730.007.486	5001842890	AUSGLSCHEIBE	1			A=2,00 IN 2050 309 090(2)	0,000		
---	0730.007.485	5001853275	AUSGLSCHEIBE	1			A=1,95 IN 2050 309 090(2)	0,000		
---	0730.007.484	5001853276	AUSGLSCHEIBE	1			A=1,90 IN 2050 309 090(2)	0,000		
---	0730.007.483	5001842891	AUSGLSCHEIBE	1			A=1,85 IN 2050 309 090(2)	0,000		
---	0730.007.482	5001853277	AUSGLSCHEIBE	1			A=1,80 IN 2050 309 090(2)	0,000		
---	0730.007.481	5001853278	AUSGLSCHEIBE	1			A=1,75 IN 2050 309 090(2)	0,000		
---	0730.007.480	5001853279	AUSGLSCHEIBE	1			A=1,70 IN 2050 309 090(2)	0,000		

© Alle Rechte bei ZF Friedrichshafen AG 2011, auch für den Fall von Schutzrechtsanmeldungen. Jede Verfügungsbefugnis, wie Kopier- und Weitergaberecht, bei uns. All rights reserved.
Nur zur Information nicht im Änderungsdienst enthalten.

Materialnummer: 1315.041.751 **16 S 151 IT / DAF TRUCKS NV**
Bildtafel: 068.02.02-1
Material-Baugruppen-Nummer: 6085.102.808

Pos.-Nr.	Material-Nr.	Kundenmaterial-Nr.	Benennung	Menge	ME	Änd.-Nr.	Techn. Info.	Gewicht	Rep.-Kit	Alternativmaterial
---	0730.007.479	5001853280	AUSGLSCHEIBE	1			A=1,65 IN 2050 309 090(2)	0,000		
---	0730.007.136	5001842892	AUSGLSCHEIBE	1			A=1,60 IN 2050 309 090(2)	0,000		
---	0730.007.135	5001853281	AUSGLSCHEIBE	1			A=1,55 IN 2050 309 090(2)	0,000		
---	0730.007.134	5000853282	AUSGLSCHEIBE	1			A=1,50 IN 2050 309 090(2)	0,000		
---	0730.007.133	5001842893	AUSGLSCHEIBE	1			A=1,45 IN 2050 309 090(2)	0,000		
---	0730.007.132	5001853283	AUSGLSCHEIBE	1			A=1,40 IN 2050 309 090(2)	0,000		
---	0730.007.131	5001853284	AUSGLSCHEIBE	1			A=1,35 IN 2050 309 090(2)	0,000		
---	0730.007.130	5001842894	AUSGLSCHEIBE	1			A=1,30 IN 2050 309 090(2)	0,000		
---	0730.007.129	5001853285	AUSGLSCHEIBE	1			A=1,25 IN 2050 309 090(2)	0,000		
---	2050.309.034	0696675	AUSGLSCHEIBE	1			A=1,2 IN 2050 309 090 C45E WW.F500 ZFN410	0,000		
---	0730.007.128	5001842895	AUSGLSCHEIBE	1			A=1,15 IN 2050 309 090(2)	0,000		
---	0730.007.127	5001853286	AUSGLSCHEIBE	1			A=1,10 IN 2050 309 090(2)	0,000		
---	0730.007.126	5001853287	AUSGLSCHEIBE	1			A=1,05 IN 2050 309 090(2)	0,000		
---	2050.309.065	0696676	AUSGLSCHEIBE	1			A=1,0 IN 2050 309 090 C45E WW.F500 ZFN410	0,000		
---	0730.005.749	5001853288	AUSGLSCHEIBE	1			A=0,95 IN 2050 309 090(2)	0,000		
---	0730.005.748	5001842896	AUSGLSCHEIBE	1			A=0,90 IN 2050 309 090(2)	0,000		
250	6085.302.002	1297630	KOLBEN	1				0,000		
260	0501.314.587	5001842897	DICHTUNG	1				0,000		
270	0732.042.471	5001853483	DRUCKFEDER	1				0,000		

© Alle Rechte bei ZF Friedrichshafen AG 2011, auch für den Fall von Schutzrechtsanmeldungen. Jede Verfügungsbefugnis, wie Kopier- und Weitergaberecht, bei uns. All rights reserved.
Nur zur Information nicht im Änderungsdienst enthalten.

Pos.-Nr.	Material-Nr.	Kundenmaterial-Nr.	Benennung	Menge	ME	Änd.-Nr.	Techn. Info.	Gewicht	Rep.-Kit	Alternativmaterial
270	1315.302.040	1290957	DISTANZRING	1				0,000		
274	0730.150.766	5001842899	SCHEIBE	2				0,000		
280	1315.202.065	5001853290	ANSCHLUSSPLATTE	1			KPL.	0,000		
/110	1315.302.161	5001853291	ANSCHLUSSPLATTE	1				0,000		
290	---		VERSCHLSCHR	1			60N.M*DICHTRING* LOCTITE M26X1,5	0,000		
---	0736.302.042	5001853468	VERSCHLSCHR	1		C01004429B10	ENTHALT.IN 0736 302 044(3)	0,000		
---	0634.801.256		DICHTRING	1			26X31	0,000		
290	---		WELLENDICHTRING	1		C01002111D10	75X55X8	0,000		
---	0734.310.387	1658481	WELLENDICHTRING	1			55X75X8/9,2 FA.CFW	0,000		
370	1315.379.033	1297634	KOLBEN	1				0,000		
390	0732.042.741	5001853504	DRUCKFEDER	1				0,000		
410	1315.379.005	1297636	KOLBEN	1				0,000		
430	1315.279.003	1297637	STELLSCHRAUBE	1			KPL.	0,000		
440	0730.361.171		VERSCHLDECKEL	1				2,500		
450	6085.302.018	1450674	KOLBEN	1			ENTHALT.IN 6085 302 017(2)	0,000		
470	0732.042.402	5001853541	DRUCKFEDER	1				0,000		
490	---	1643091	VERSCHLSCHR	1			150N.M*DICHTRING* LOCTITE M48X1,5	0,000		
---	0736.302.058	5001853542	VERSCHLSCHR	1			M48X1,5	0,000		
---	0634.801.329	5001853543	DICHTRING	1			48X55	0,000		
510	---		VERSCHLSCHR	1		C01001321B10	60N.M*DICHTRING* LOCTITE M24X1,5	0,000		
---	0636.302.064		VERSCHLUSSSCHRAUBE	1			M24X1,5	55		
---	0730.008.637		DICHTRING	1			24X29	0,000		
520	---		6KTSCHRAUBE	8			M10X35Z1	0,000		
---	0636.015.592	5001853607	6KTSCHRAUBE	8			M10X35	0,000		
580	---		6KTSCHRAUBE	3			M10X60Z1	0,000		
---	0636.015.593	5001853608	6KTSCHRAUBE	3			M10X60	0,000		
590	0501.314.434	5001853545	DICHTUNG	1				0,000		
610	---		6KTSCHRAUBE	13			M8X80	0,000		
---	0736.010.203	5001853546	6KTSCHRAUBE	13				0,000		

© Alle Rechte bei ZF Friedrichshafen AG 2011, auch für den Fall von Schutzrechtsanmeldungen. Jede Verfügungsbefugnis, wie Kopier- und Weitergaberecht, bei uns. All rights reserved.
Nur zur Information nicht im Änderungsdienst enthalten.

Materialnummer: 1315.041.751 **16 S 151 IT / DAF TRUCKS NV**
Bildtafel: 068.02.02-1
Material-Baugruppen-Nummer: 6085.102.808

Pos.-Nr.	Material-Nr.	Kundenmaterial-Nr.	Benennung	Menge	ME	Änd.-Nr.	Techn. Info.	Gewicht	Rep.-Kit	Alternativmaterial
630	---		6KTSCHRAUBE	1			M10X215	0,000		
---	0736.010.197	5001853818	6KTSCHRAUBE	1			M10X215 IN 0736 010 183(2)	0,000		
650	6085.302.019	1395611	HALTEBLECH	1		C01007680A10		0,000		
660	---		6KTSCHRAUBE	7			M8X80	0,000		
---	0736.010.203	5001853546	6KTSCHRAUBE	7				0,000		
670	---		SCHRAUBE+MUTTER	1			M12X130	0,000		
---	0636.011.420		6KTSCHRAUBE	1			M12X130	0,100		
---	0630.001.049		SCHEIBE	1				6		
---	0637.025.002	5001853767	6KTMUTTER	1		C01006742B10	M12	0,000		
680	---		SCHRAUBE+MUTTER	1		C01007158D10	M12X130	0,000		
---	0636.011.420		6KTSCHRAUBE	1			M12X130	0,100		
---	0630.001.049		SCHEIBE	1				6		
---	0637.025.002	5001853767	6KTMUTTER	1		C01006742B10	M12	0,000		

© Alle Rechte bei ZF Friedrichshafen AG 2011, auch für den Fall von Schutzrechtsanmeldungen. Jede Verfügungsbefugnis, wie Kopier- und Weitergaberecht, bei uns. All rights reserved.
Nur zur Information nicht im Änderungsdienst enthalten.

Materialnummer: 1315.041.751
Bildtafel: 078.05.06-1
WAERMETAUSCHER

16 S 151 IT / DAF TRUCKS NV
WAERMETAUSCHER

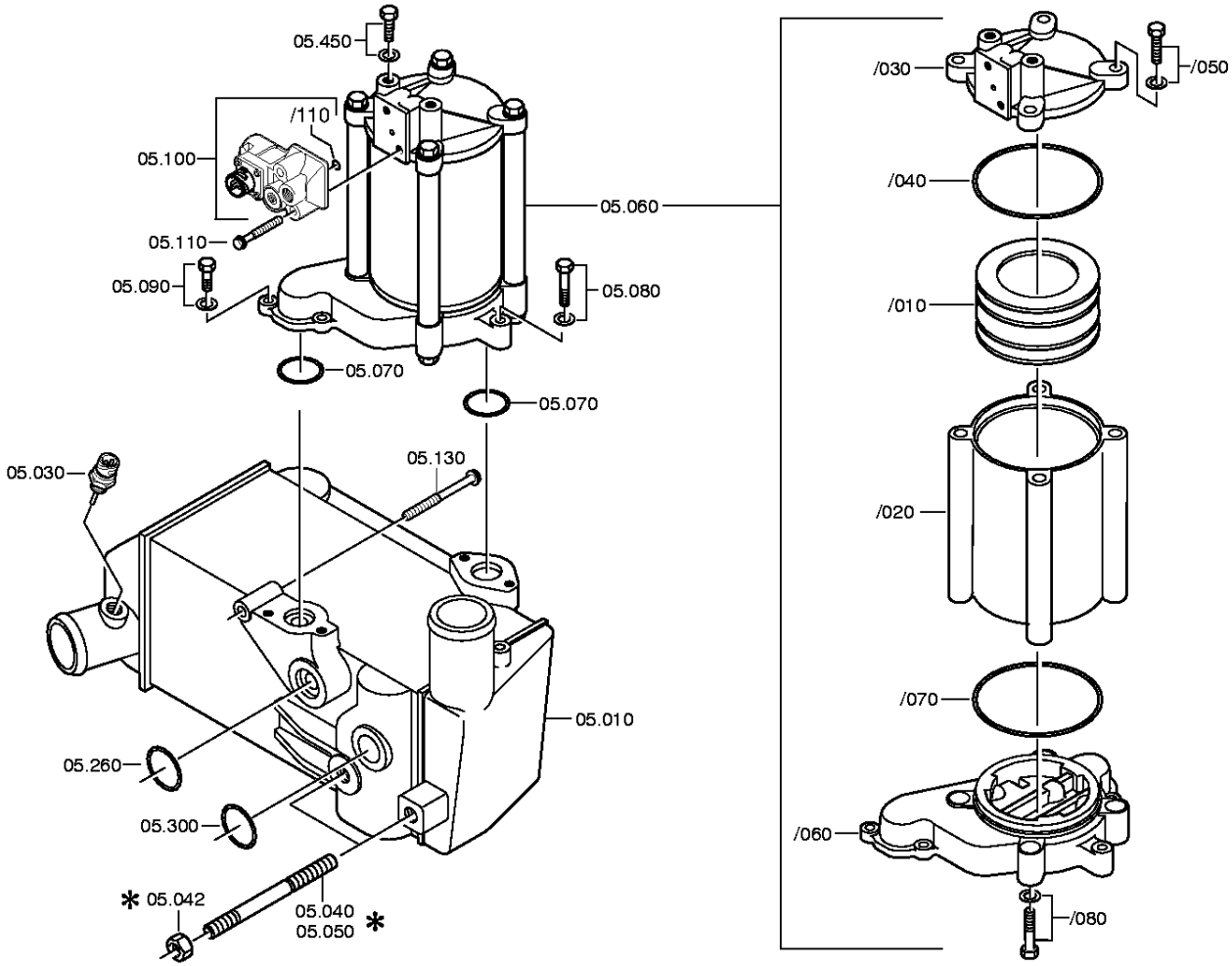

© Alle Rechte bei ZF Friedrichshafen AG 2011, auch für den Fall von Schutzrechtsanmeldungen. Jede Verfügungsbefugnis, wie Kopier- und Weitergaberecht, bei uns. All rights reserved.
Nur zur Information nicht im Änderungsdienst enthalten.

Stückliste

Materialnummer: 1315.041.751 **16 S 151 IT / DAF TRUCKS NV**
Bildtafel: 078.05.06-1
Material-Baugruppen-Nummer: 6085.105.032

Pos.-Nr.	Material-Nr.	Kundenmaterial-Nr.	Benennung	Menge	ME	Änd.-Nr.	Techn. Info.	Gewicht	Rep.-Kit	Alternativmaterial
10	0501.214.022	1643669	WAERMETAUSCHER	1		C01003754D10	KPL.	0,000		
30	---		TEMPERATURGEBER	1			BAJONETT	0,000		
---	0501.316.548	5001853794	TEMPERATURGEBER	1				0,000		
---	0634.801.056		DICHTRING	1			18X22	1		
40	---		STIFTSCHRAUBE	2			M12X120	0,000		
---	0636.604.410		STIFTSCHRAUBE	2			M12X120	0,000		
42	---		6KTMUTTER	2			M12	0,000		
---	0637.025.002	5001853767	6KTMUTTER	2			M12	0,000		
60	0501.211.616	5001853800	SPEICHER	1				0,000		
/10	0501.210.672	5001854057	KOLBEN	1			KPL	0,000		
/20	0501.316.347	5001854058	ROHR	1			ENTHALT.IN 0501 211 616(1)	0,000		
/30	0501.317.738		VENTILTRAEGER	1				0,000		
/40	0634.313.379	5001854060	O-RING	1			124X3	0,000		
/50	---		6KTSCHRAUBE	4			M12X45	0,000		
---	0636.016.173		6KTSCHRAUBE	4			M12X45	50		
---	0630.001.049		SCHEIBE	4				6		
/60	0501.320.118	1615976	DECKEL	1		C01009549B10		0,000		
/70	0634.313.379	5001854060	O-RING	1			124X3	0,000		
/80	---		6KTSCHRAUBE	4			M12X70	0,000		
---	0636.011.516		6KTSCHRAUBE	4			M12X70	0,000		
---	0630.001.049		SCHEIBE	4				6		
70	0634.316.059		O-RING	2		C01009128B10	38X3	2		
80	---		6KTSCHRAUBE	3			M8X55	0,000		
---	0636.010.374		6KTSCHRAUBE	3			M8X55	25		
---	0630.001.075		SCHEIBE	3				0,002		
90	---		6KTSCHRAUBE	2			M8X30	0,000		
---	0636.015.321		6KTSCHRAUBE	2			M8X30	0,010		
---	0630.001.075		SCHEIBE	2				0,002		
100	0501.321.329	1670254	VENTIL	1		C01007130D10		0,000		
110	---		6KTSCHRAUBE	2			M8X60Z1	0,000		
---	0736.010.187	5001850881	6KTSCHRAUBE	2			M8X60 IN 0736 010 184(2)	0,000		
130	---		6KTSCHRAUBE	1			M8X80	0,000		

© Alle Rechte bei ZF Friedrichshafen AG 2011, auch für den Fall von Schutzrechtsanmeldungen. Jede Verfügungsbefugnis, wie Kopier- und Weitergaberecht, bei uns. All rights reserved.
Nur zur Information nicht im Änderungsdienst enthalten.

Materialnummer: 1315.041.751 **16 S 151 IT / DAF TRUCKS NV**
Bildtafel: 078.05.06-1
Material-Baugruppen-Nummer: 6085.105.032

Pos.-Nr.	Material-Nr.	Kundenmaterial-Nr.	Benennung	Menge	ME	Änd.-Nr.	Techn. Info.	Gewicht	Rep.-Kit	Alternativmaterial
---	0736.010.203	5001853546	6KTSCHRAUBE	1				0,000		
260	0634.313.056		O-RING	1			37X3	0,002		
300	0634.313.056		O-RING	1			37X3	0,002		
450	---		6KTSCHRAUBE	2			M10X35	0,000		
---	0636.015.227		6KTSCHRAUBE	2			M10X35	30		
---	0630.001.048		SCHEIBE	2				3,400		

© Alle Rechte bei ZF Friedrichshafen AG 2011, auch für den Fall von Schutzrechtsanmeldungen. Jede Verfügungsbefugnis, wie Kopier- und Weitergaberecht, bei uns. All rights reserved.
Nur zur Information nicht im Änderungsdienst enthalten.

Bildtafel

Materialnummer: 1315.041.751
Bildtafel: 062.08.30-1
Material-Baugruppen-Nummer: 6085.108.020

16 S 151 IT / DAF TRUCKS NV
ABTRIEB

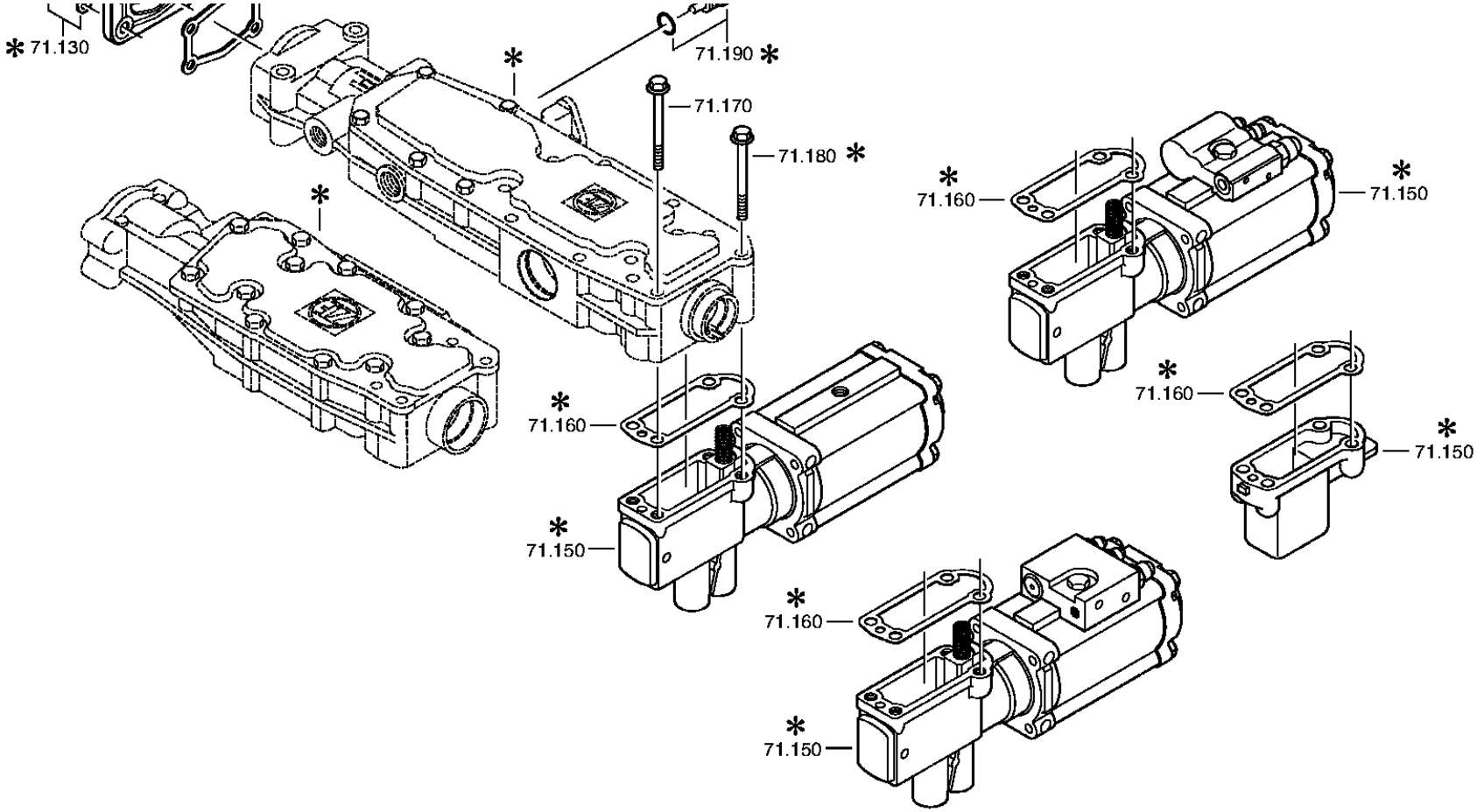

© Alle Rechte bei ZF Friedrichshafen AG 2011, auch für den Fall von Schutzrechtsanmeldungen. Jede Verfügungsbefugnis, wie Kopier- und Weitergaberecht, bei uns. All rights reserved.
Nur zur Information nicht im Änderungsdienst enthalten.

Stückliste

Materialnummer: 1315.041.751 **16 S 151 IT / DAF TRUCKS NV**
Bildtafel: 062.08.30-1
Material-Baugruppen-Nummer: 6085.108.020

Pos.-Nr.	Material-Nr.	Kundenmaterial-Nr.	Benennung	Menge	ME	Änd.-Nr.	Techn. Info.	Gewicht	Rep.-Kit	Alternativmaterial
110	1315.307.279	1634522	DECKEL	1		C01004435A10		0,000		
120	0501.318.308	5001853322	DICHTUNG	1		C01002957C10		0,000		
130	---		6KTSCHRAUBE	4		C01004435A10	M8X20	0,000		
---	0636.015.299		6KTSCHRAUBE	4			M8X20	0,010		
---	0630.001.075		SCHEIBE	4				0,002		
150	0501.211.290	5001853265	PNEUSERVOEINH	1			KPL.	0,000		
160	1315.307.242	1389649	DICHTUNG	1				0,000		
170	---		6KTSCHRAUBE	2		C01007014B10	M8X80	0,000		
---	0736.010.203	5001853546	6KTSCHRAUBE	2				0,000		
180	---		6KTSCHRAUBE	2		C01007014B10	FLAECHENDICHTUNG M8X80	0,000		
---	0736.010.203	5001853546	6KTSCHRAUBE	2				0,000		
200	1316.338.002	1297598	ABTRIEBSFLANSCH	1			ENTHALT.IN 1316 332 063(0)	0,000		
220	0634.313.805		O-RING	1			82X4	0,000		
250	1312.332.028	1227597	SCHEIBE	1				0,000		
260	---		6KTSCHRAUBE	2			M12X60	0,000		
---	0636.011.540	5001850754	6KTSCHRAUBE	2			M12X60	0,000		

© Alle Rechte bei ZF Friedrichshafen AG 2011, auch für den Fall von Schutzrechtsanmeldungen. Jede Verfügungsbefugnis, wie Kopier- und Weitergaberecht, bei uns. All rights reserved.
Nur zur Information nicht im Änderungsdienst enthalten.

Pos.-Nr.	Informationen	Änderungsnummer
001	Einsatzfall ----------	
002	Kunde Renault Vehicules Industriels	
003	Stadt Saint Priest Cedex	
004	DUNS 27-813-6346	
005	Produktbeschreibung ----------	
006	EINBAULAGE GETRIEBE LIEGEND LINKS	
007	ANBAU GETRIEBE ANGEFLANSCHT	
009	UEBERSETZUNG NIEDRIGSTER GANG 13.8	
010	UEBERSETZUNG HOECHSTER GANG .84	
011	UEBERSETZUNG 1G 13.8	
012	UEBERSETZUNG 2G 11.54	
013	UEBERSETZUNG 3G 9.49	
014	UEBERSETZUNG 4G 7.93	
015	UEBERSETZUNG 5G 6.53	
016	UEBERSETZUNG 6G 5.46	
017	UEBERSETZUNG 7G 4.57	
018	UEBERSETZUNG 8G 3.82	
019	UEBERSETZUNG 9G 3.02	
020	UEBERSETZUNG 10G 2.53	
021	UEBERSETZUNG 11G 2.08	
022	UEBERSETZUNG 12G 1.74	
023	UEBERSETZUNG 13G 1.43	
024	UEBERSETZUNG 14G 1.2	
025	UEBERSETZUNG 15G 1	
026	UEBERSETZUNG 16G .84	
027	UEBERSETZUNG 1G RUECKWAERTS 12.92	
028	UEBERSETZUNG 2G RUECKWAERTS 10.8	
029	UEBERSETZUNGSREIHE SG	
030	UEBERSETZUNGSREIHE BASIS DG	
031	ANZAHL PLANETENRAEDER 5	
032	UEBERSETZUNG PLANETENSATZ 4.565	
033	AUSF VERZAHNUNG PLANETENSATZ SCHRAEGVERZAHNT	
034	AUSFUEHRUNG SCHALTUNG DREHWELLE	

© Alle Rechte bei ZF Friedrichshafen AG 2011, auch für den Fall von Schutzrechtsanmeldungen. Jede Verfügungsbefugnis, wie Kopier- und Weitergaberecht, bei uns. All rights reserved.
Nur zur Information nicht im Änderungsdienst enthalten.

Pos.-Nr.	Informationen	Änderungsnummer
035	ANBAULAGE SCHALTUNG WAAGRECHT LINKS	
036	AUSFUEHRUNG SCHALTBILD H-H	
037	AUSF SCHALTUNTERSTUETZUNG SERVO	
038	AUSF BETAETIGUNG SCHALTUNG KABELZUG	
040	AUSFUEHRUNG ROHR GP KUNSTSTOFF-FORM-ROHR	
042	AUSFUEHRUNG ROHR SERVO OHNE ROHR	
052	AUSF DROSSEL ABSCHALTVENTIL D=1.55	
053	AUSF LUFTANSCHL ABSCHALTVENTIL G	
054	MONTAGEHINWEIS ABSCHALTVENTIL ABSCHALTVENTIL	
057	WAEHLBILDVARIANTE WAEHLBILD 1	
061	AUSFUEHRUNG SCHALTKUPPLUNG VOLLSYNCHRONISIERUNG	
062	AUSFUEHRUNG SYNCHRONISIERUNG 1 1.+2.GANG DK-SYNCHRONISIERUNG	
063	AUSFUEHRUNG SYNCHRONISIERUNG 2 3.+4.GANG BK-SYNCHRONISIERT	
064	BEZUGSLAENGE ANTRIEBSWELLE 109 mm	
065	NORMENART ANTRIEBSWELLE SAE	
066	ANZAHL KEILE ANTRIEBSWELLE 10	
069	AUSFUEHRUNG FORM ANTRIEBSWELLE C	
070	NENNDURCHMESSER ANTRIEBSWELLE 2 in	
072	D-ZAPFEN ANTRIEBSWELLE 25 mm	
073	PASSUNGSART ZAPFEN ANTR.WELLE F7	
074	AUSF LAGER ZAPFEN ANTR.WELLE KEGELROLLE	
075	LAENGE ANTRIEBSWELLE 382.5 mm	
076	D-SCHAFT ANTRIEBSWELLE 50.3 mm	
077	LAENGE PROFIL ANTRIEBSWELLE 120 mm	
078	BUCHSENVARIANTE ANTRIEBSWELLE OHNE	
079	AUSF LAGERUNG KONSTANTE 1 GL	
080	D-LAGER ANTRIEBSWELLE 99.916 mm	
081	PASSUNGSART LAGER ANTR.WELLE H5	
083	AUSF ANSCHLUSS KUPPL.GEHAEUSE SAE 1	
088	AUSFUEHRUNG KUPPLUNGSGEHAEUSE INTEGRIERT	
089	AUSFUEHRUNG LAGER ABTRIEB NORMALLAGERUNG	
091	LAGE ANFL.FLAECHE GEHAEUSE2 LINKS/RECHTS	
098	BEZUGSLAENGE AUSRUECKLAGERFL -7 mm	

© Alle Rechte bei ZF Friedrichshafen AG 2011, auch für den Fall von Schutzrechtsanmeldungen. Jede Verfügungsbefugnis, wie Kopier- und Weitergaberecht, bei uns. All rights reserved.
Nur zur Information nicht im Änderungsdienst enthalten.

Pos.-Nr.	Informationen	Änderungsnummer
099	DURCHMESSER AUSRUECKFLANSCH 60 mm	
100	PASSUNGSART AUSRUECKLAGERFL F8	
104	MONTAGEPOSITION KUPPL.ZYLINDER 6	
122	MASS AUSLEGERABSTAND 300 mm	
123	MESSTELLE AUSLEGERABSTAND SCHALTHEBELANLAGE	
124	RADIUS WAEHLHEBEL 42.000 mm	
125	WAEHLHEBELSTELLUNG B	
126	AUSF KROEPFUNG WAEHLHEBEL AUSSEN	
127	LAENGE KROEPFUNG WAEHLHEBEL 3.500 mm	
129	RADIUS 1 SCHALTHEBEL 70 mm	
130	SCHALTHEBELVERBINDUNG SECHSKANT	
131	AUSF KROEPFUNG SCHALTHEBEL INNEN	
133	HEBELSTELLUNG SCHALTABGANG A	
147	FEDERANORDNUNG Q1	
148	FEDERKRAFT RIEGELANSCHLAG RG 90 N	
149	HOECKERFEDERKRAFT AUSSEN 90 N	
152	WAEHLFEDERKRAFT AUSSEN 35 N	
155	FEDERKRAFT AUSSEN RASTE NG 200 N	
157	ANORDNUNG RASTENHEBELAUSFUEHRG C	
165	SCHALTER RG y	
166	AUSFUEHRUNG RG-SCHALTER SCHLIESSER	
167	AUSF ANSCHLUSS RG-SCHALTER DIN BAJONETT	
168	CODIERUNG SCHALTER RG A1	
169	SCHUTZKAPPE RG-SCHALTER y	
171	HINWEIS ZU RG-SCHALTER SCHALTWELLE	
172	SCHALTER NG y	
173	AUSFUEHRUNG NG-SCHALTER OEFFNER	
174	AUSF ANSCHLUSS NG-SCHALTER DIN BAJONETT	
175	CODIERUNG SCHALTER NG A1	
176	SCHUTZKAPPE NG-SCHALTER y	
193	FUNKTION GP-SCHALTER GP	
194	AUSFUEHRUNG GP-SCHALTER VORBEREITET	
197	SCHUTZKAPPE GP-SCHALTER n	

© Alle Rechte bei ZF Friedrichshafen AG 2011, auch für den Fall von Schutzrechtsanmeldungen. Jede Verfügungsbefugnis, wie Kopier- und Weitergaberecht, bei uns. All rights reserved.
Nur zur Information nicht im Änderungsdienst enthalten.

Pos.-Nr.	Informationen	Änderungsnummer
204	FUNKTION GV-SCHALTER GV	
205	AUSFUEHRUNG GV-SCHALTER VORBEREITET	
208	SCHUTZKAPPE GV-SCHALTER n	
257	AUSFUEHRUNG GETR.ENTLUEFTUNG STECKVERBINDUNG 90 GRAD	
258	LAENGE ENTLUEFTERROHR 2200.000 mm	
259	LAGEPOSITION GETR.ENTLUEFTUNG VORNE	
294	ANBAUSTELLE IMPULSGEBER H78 INTARDER	
295	AUSF IMPULSGEBER RETARDER H78 MIT	
296	AUSF ANSCHL IMP.GEBER RET H78 DIN BAJONETT	
297	AUSFUEHRUNG IMP.GEBER RET H78 KITAS II	
298	HINWEIS IMPULSGEBER H78 ADR-EXPLOSIONSGESCHUETZT	
299	SCHUTZKAPPE IMP.GEBER RET H78 y	
300	IMPULSZAHL TACHOANTRIEB H78 8.14 IMP/U	
301	ANBAUSTELLE IMPULSGEBER H80 INTARDER	
302	AUSF IMPULSGEBER RETARDER H80 OHNE	
306	SCHUTZKAPPE IMP.GEBER RET H80 n	
307	IMPULSZAHL IMP.GEBER RET H80 8.14 IMP/U	
308	LAGE OELEINFUELLUNG GEHAEUSE LINKS	
309	HINWEIS ZU OELBEFUELLUNG EINFUELL UEBERLAUF	
324	Dokumente ---------- ----------	
325	SCHALTGETRIEBE Zeichnung 1315.051.503	
326	KUPPL.ANSCHLUSS Zeichnung 1316.101.035	
327	DREHW.SCHALTUNG Zeichnung 1316.173.042	

© Alle Rechte bei ZF Friedrichshafen AG 2011, auch für den Fall von Schutzrechtsanmeldungen. Jede Verfügungsbefugnis, wie Kopier- und Weitergaberecht, bei uns. All rights reserved.
Nur zur Information nicht im Änderungsdienst enthalten.

Bildtafel	Pos.-Nr.	Material-Nr.	Benennung	Menge	Änd.-Nr.	Techn. Info.
068.01.04-1	110	1315.101.144	GETRGEHAEUSE	1		
068.01.04-1	120	1315.101.982	GETRGEHAEUSE	1		
068.02.54-1	140	1315.102.429	ANSCHLUSSPLATTE	1		
068.02.02-1	150	1315.102.811	ANTRIEBSWELLE	1		
068.02.02-1	910	1315.102.055	ANTRIEBSWELLE	1		
068.03.01-1	180	1316.103.803	VORGELEGEWELLE	1		
068.03.01-1	920	1315.103.019	VORGELEGEWELLE	1		
068.04.12-1	930	1315.104.027	HAUPTWELLE	1		
068.06.01-1	230	1315.106.008	SCHALTUNG	1		
068.06.01-1	234	1315.106.422	ANSCHLUSSTEILE	1		
068.06.01-1	238	1315.106.800	SCHALTUNG	1		
068.07.31-1	292	1316.108.838	SCHALTGEHAEUSE	1		
068.07.31-1	910	1316.108.046	SCHALTGEHAEUSE	1		
068.07.31-1	914	1316.108.461	SCHALTWELLE	1		
068.07.31-1	924	1316.108.031	RASTIERUNG	1		
062.08.30-1	954	1316.171.403	ABSCHLUSSDECKEL	1		
062.08.30-1	960	1316.171.406	PNEUSERVOEINH	1		
068.09.01-1	934	1316.109.022	ANSCHLUSSTEILE	1		
068.09.01-1	940	1316.109.433	ANSCHLUSSTEILE	1		
068.10.02-1	296	1316.111.802	WAEHLHEBEL	1		
068.10.02-1	932	1316.111.004	WAEHLHEBEL	1		
068.12.12-1	918	1316.149.430	FEDERPAKET	1		
068.40.40-1	500	1315.112.008	GV-SCHALTUNG	1		
068.40.40-1	502	1315.112.405	ANSCHLUSSTEILE	1		
068.43.01-1	20	1315.131.038	GP-GEHAEUSE	1		
068.43.01-1	30	1315.131.405	VERSCHLUSSTEILE	1		
068.43.01-1	512	1315.131.804	GP-GEHAEUSE	1		
068.43.01-1	516	1315.131.437	ANSCHLUSSTEILE	1		
068.44.07-1	40	1315.132.016	PLANETENTRIEB	1		
068.45.03-1	70	1316.133.010	SYNCHRONISIERG	1		
068.45.03-1	80	1315.133.403	SYNCHRONISIERG	1		
068.46.41-1	90	1315.134.012	GP-SCHALTUNG	1		

© Alle Rechte bei ZF Friedrichshafen AG 2011, auch für den Fall von Schutzrechtsanmeldungen. Jede Verfügungsbefugnis, wie Kopier- und Weitergaberecht, bei uns. All rights reserved.
Nur zur Information nicht im Änderungsdienst enthalten.

Bildtafel	Pos.-Nr.	Material-Nr.	Benennung	Menge	Änd.-Nr.	Techn. Info.
068.46.41-1	554	1315.134.409	ANSCHLUSSTEILE	1		
068.57.04-1	390	1315.145.004	GRUPPENSCHALTG	1		

© Alle Rechte bei ZF Friedrichshafen AG 2011, auch für den Fall von Schutzrechtsanmeldungen. Jede Verfügungsbefugnis, wie Kopier- und Weitergaberecht, bei uns. All rights reserved.
Nur zur Information nicht im Änderungsdienst enthalten.

Materialnummer: 1315.051.830
Bildtafel: 068.01.04-1
GETRGEHAEUSE

16 S 151 IT / DAF TRUCKS NV
GETRGEHAEUSE

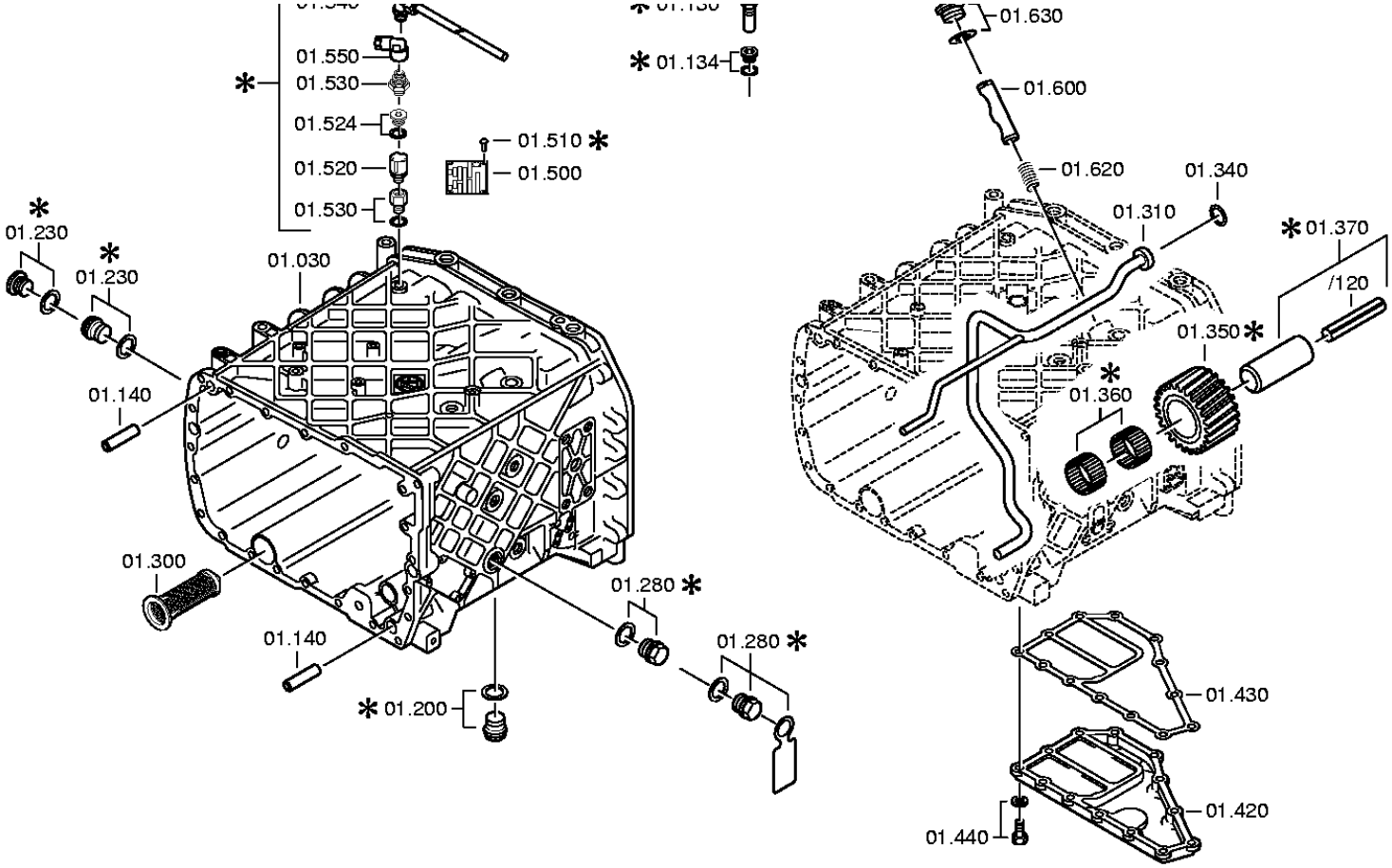

© Alle Rechte bei ZF Friedrichshafen AG 2011, auch für den Fall von Schutzrechtsanmeldungen. Jede Verfügungsbefugnis, wie Kopier- und Weitergaberecht, bei uns. All rights reserved.
Nur zur Information nicht im Änderungsdienst enthalten.

Stückliste

Materialnummer: 1315.051.830 **16 S 151 IT / DAF TRUCKS NV**
Bildtafel: 068.01.04-1
Material-Baugruppen-Nummer: 1315.101.144

Pos.-Nr.	Material-Nr.	Kundenmaterial-Nr.	Benennung	Menge	ME	Änd.-Nr.	Techn. Info.	Gewicht	Rep.-Kit	Alternativmaterial
10	1316.201.142	1427603	KUPPLGEHAEUSE	1			KPL.	0,000		
/110	1316.301.064	1455022	KUPPLGEHAEUSE	1			ENTHALT.IN 1316 301 060(0)	0,000		
/120	1315.201.097	1305496	ROHR	1			KPL.	0,000		
10	6085.301.165		GEHAEUSE	1		C01000177C10	MIT LP	0,000		
20	0734.319.459	5001850333	WELLENDICHTRING	1			105X125X12/9,5	0,000		
20	1315.301.233	1620709	DICHTUNG	1		C01005348C10		0,000		
30	1315.201.204		GEHAEUSE	1			KPL.	0,000		
30	6085.301.111	1450672	KOLBEN	1			1.5 BAR VENTIL	0,000		
40	0732.042.403	5001853449	DRUCKFEDER	1				0,000		
50	---		VERSCHLSCHR	1			60N.M*DICHTRING M24X1,5	0,000		
---	0736.305.070	5001842867	VERSCHLSCHR	1			ENTHALT.IN 0736 305 041(2)	0,000		
---	0730.008.637		DICHTRING	1			24X29	0,000		
50	---		VERSCHLSCHR	1			60N.M*DICHTRING* LOCTITE M26X1,5	0,000		
---	0736.302.020	5001853450	VERSCHLSCHR	1		C01004427B10	M26X1,5 IN 0736 302 047(2)	0,000		
---	0634.801.256		DICHTRING	1			26X31	0,000		
80	---		VERSCHLSCHR	1		C01001321B10	60N.M*DICHTRING M24X1,5	0,000		
---	0736.305.070	5001842867	VERSCHLSCHR	1			ENTHALT.IN 0736 305 041(2)	0,000		
---	0730.008.637		DICHTRING	1			24X29	0,000		
90	---		VERSCHLSCHR	1			50N.M*DICHTRING M22X1,5	0,000		
---	0636.302.045		VERSCHLUSSSCHRAUBE	1			M22X1,5	0,040		
---	0730.009.515	5001854051	DICHTRING	1			A22X27	0,000		
100	0750.117.353		KEGROLLENLAGER	1			33,3X68,2X22,2	384		
100	---		VERSCHLSCHR	1			50N.M*DICHTRING M22X1,5	0,000		
---	0636.302.045		VERSCHLUSSSCHRAUBE	1			M22X1,5	0,040		
---	0730.009.515	5001854051	DICHTRING	1			A22X27	0,000		

© Alle Rechte bei ZF Friedrichshafen AG 2011, auch für den Fall von Schutzrechtsanmeldungen. Jede Verfügungsbefugnis, wie Kopier- und Weitergaberecht, bei uns. All rights reserved.
Nur zur Information nicht im Änderungsdienst enthalten.

Materialnummer: 1315.051.830 **16 S 151 IT / DAF TRUCKS NV**
Bildtafel: 068.01.04-1
Material-Baugruppen-Nummer: 1315.101.144

Pos.-Nr.	Material-Nr.	Kundenmaterial-Nr.	Benennung	Menge	ME	Änd.-Nr.	Techn. Info.	Gewicht	Rep.-Kit	Alternativmaterial
110	6085.301.053	1369540	ROTOR	1				0,000		
120	0734.401.251	5001853455	KOLBENRING	2			65,1X70,0X3,5	0,000		
130	6085.301.156	1603757	KOLBEN	1		C01007405B10		0,000		
134	0732.042.765	5001853458	DRUCKFEDER	1				0,000		
140	0731.201.563	5001842866	ZYLINDERSTIFT	4				0,000		
150	6085.301.156	1603757	KOLBEN	1		C01007405B10		0,000		
154	0732.042.765	5001853458	DRUCKFEDER	1				0,000		
158	---		VERSCHLSCHR	1		C01001320B10	50N.M*DICHTRING* LOCTITE M22X1,5	0,000		
---	0736.304.091	5001001429	VERSCHLSCHR	1			M22X1,5 IN 0736 304 102(3)	0,000		
---	0730.009.515	5001854051	DICHTRING	1			A22X27	0,000		
160	---		6KTSCHRAUBE	14			M10X70	0,000		
---	0736.010.180	1348877	6KTSCHRAUBE	14			M10X70 IN 0736 010 183(2)	0,000		
162	6085.301.155	1603759	STAUSCHEIBE	2		C01007405B10		0,000		
166	0631.306.226	5001843175	ZYLINDERSTIFT	2		C01004974B10	6X32	0,000		
170	---		6KTSCHRAUBE	1			M10X70	0,000		
---	0736.010.180	1348877	6KTSCHRAUBE	1			M10X70 IN 0736 010 183(2)	0,000		
180	0735.371.515	5010245116	KEGROLLENLAGER	1			50,8X95,2X27,7 FA.TIMKEN	0,000		
180	---		6KTSCHRAUBE	6			M10X140	0,000		
---	0736.010.182	5001842868	6KTSCHRAUBE	6			M10X140 IN 0736 010 183(2)	0,000		
190	---		6KTSCHRAUBE	1			M10X140	0,000		
---	0736.010.182	5001842868	6KTSCHRAUBE	1			M10X140 IN 0736 010 183(2)	0,000		
190	6085.301.136	1450673	STATOR	1		C01003082B10		0,000		
200	0634.313.656		O-RING	1			240X3	0,000		
210	6085.301.012	1297613	STIRNRAD	1			Z29 IN 6085 301 011(1)	0,000		
220	1315.378.019	1297614	SCHEIBE	1				0,000		
230	---		6KTSCHRAUBE	1			M12X80	0,000		
---	0636.011.434		6KTSCHRAUBE	1			M12X80	0,080		

© Alle Rechte bei ZF Friedrichshafen AG 2011, auch für den Fall von Schutzrechtsanmeldungen. Jede Verfügungsbefugnis, wie Kopier- und Weitergaberecht, bei uns. All rights reserved.
Nur zur Information nicht im Änderungsdienst enthalten.

Materialnummer: 1315.051.830 **16 S 151 IT / DAF TRUCKS NV**
Bildtafel: 068.01.04-1
Material-Baugruppen-Nummer: 1315.101.144

Pos.-Nr.	Material-Nr.	Kundenmaterial-Nr.	Benennung	Menge	ME	Änd.-Nr.	Techn. Info.	Gewicht	Rep.-Kit	Alternativmaterial
230	---		VERSCHLSCHR	1			60N.M*DICHTRING M24X1,5	0,000		
---	0636.302.064		VERSCHLUSSSCHRAUBE	1			M24X1,5	55		
---	0730.008.637		DICHTRING	1			24X29	0,000		
240	---		GETEILTER RING	1			H= 2,90- 3,70(ABSTUFUNG:0,05MM)	0,000		
---	6085.201.054	1297616	GETEILTER RING	1			KPL.A=3,70	0,000		
---	6085.201.053		GETEILTER RING	1			KPL.A=3,65	0,000		
---	6085.201.052	5001839076	GETEILTER RING	1			KPL.A=3,60	0,000		
---	6085.201.051		GETEILTER RING	1			KPL.A=3,55	0,000		
---	6085.201.050		GETEILTER RING	1			KPL.A=3,50	0,000		
---	6085.201.049		GETEILTER RING	1			KPL.A=3,45	0,000		
---	6085.201.048		GETEILTER RING	1			KPL.A=3,40	0,000		
---	6085.201.047		GETEILTER RING	1			KPL.A=3,35	0,000		
---	6085.201.046		GETEILTER RING	1			KPL.A=3,30	0,000		
---	6085.201.045		GETEILTER RING	1			KPL.A=3,25	0,000		
---	6085.201.044	1197843	GETEILTER RING	1			KPL.A=3,20	0,000		
---	6085.201.043		GETEILTER RING	1			KPL.A=3,15	0,000		
---	6085.201.042		GETEILTER RING	1			KPL.A=3,10	0,000		
---	6085.201.041		GETEILTER RING	1			KPL.A=3,05	0,000		
---	6085.201.040		GETEILTER RING	1			KPL.A=3,00	0,000		
---	6085.201.039		GETEILTER RING	1			KPL.A=2,95	0,000		
---	6085.201.038		GETEILTER RING	1			KPL.A=2,90	0,000		
250	0730.063.154	5001839078	SICHERUNGSRING	1		C01004428B10	A=3,40 IN 0730 062 636(2)	0,000		
260	0501.315.048	5001853552	DICHTUNG	1				0,000		
270	---		SCHEIBE	1		C01005566B10	H= 0,90- 1,60(ABSTUFUNG:0,10MM)	0,000		
---	0730.007.211	5001853750	SCHEIBE	1			A=1,60 IN 0730 007 205(2)	0,000		
---	0730.007.210		SCHEIBE	1			A=1,50 IN 0730 007 205(2)	0,000		
---	0730.001.282	5001853751	SCHEIBE	1			A=1,40 IN 0730 007 205(2)	0,000		

© Alle Rechte bei ZF Friedrichshafen AG 2011, auch für den Fall von Schutzrechtsanmeldungen. Jede Verfügungsbefugnis, wie Kopier- und Weitergaberecht, bei uns. All rights reserved.
Nur zur Information nicht im Änderungsdienst enthalten.

Materialnummer: 1315.051.830 **16 S 151 IT / DAF TRUCKS NV**
Bildtafel: 068.01.04-1
Material-Baugruppen-Nummer: 1315.101.144

Pos.-Nr.	Material-Nr.	Kundenmaterial-Nr.	Benennung	Menge	ME	Änd.-Nr.	Techn. Info.	Gewicht	Rep.-Kit	Alternativmaterial
---	0730.007.209	1197852	SCHEIBE	1			A=1,30 IN 0730 007 205(2)	0,000		
---	0730.007.208	5001853752	SCHEIBE	1			A=1,20 IN 0730 007 205(2)	0,000		
---	0730.007.207		SCHEIBE	1			A=1,10 IN 0730 007 205(2)	0,000		
---	0730.007.206	5001853753	SCHEIBE	1			A=1,00 IN 0730 007 205(2)	0,000		
---	0730.001.283		SCHEIBE	1			A=0,90 IN 0730 007 205(2)	0,000		
280	---		6KTSCHRAUBE	3		C01008084B10	M10X60Z1	0,000		
---	0636.015.601	5001858770	6KTSCHRAUBE	3			M10X60	0,000		
280	---		VERSCHLSCHR	1		C01001323B10	60N.M*DICHTRING M24X1,5	0,000		
---	0736.304.145	5001853883	VERSCHLSCHR	1			M24X1,5 IN 0736 305 073(2)	0,000		
---	0730.008.637		DICHTRING	1			24X29	0,000		
---	6085.301.013	1295998	SCHILD	1				0,000		
290	---		6KTSCHRAUBE	2		C01007195B10	M10X35	0,000		
---	0636.015.276		6KTSCHRAUBE	2			M10X35	0,000		
---	0630.001.048		SCHEIBE	2				3,400		
300	0501.318.802	5001858979	SIEBEINSATZ	1				0,000		
300	---		6KTSCHRAUBE	3			M10X75	0,000		
---	0736.010.194	5001853746	6KTSCHRAUBE	3				0,000		
310	1315.201.111	1296998	SPRITZROHR	1			KPL. IN 1315 201 112(0)	0,000		
320	---		6KTSCHRAUBE	1			M10X180	0,000		
---	0736.010.199	5001853747	6KTSCHRAUBE	1			M10X180 IN 0736 010 183(2)	0,000		
330	---		6KTSCHRAUBE	1		C01008084B10	M10X60Z1	0,000		
---	0636.015.601	5001858770	6KTSCHRAUBE	1			M10X60	0,000		
340	0634.313.198		O-RING	1			20X3	1		
340	---		6KTSCHRAUBE	10		C01008084B10	M10X60Z1	0,000		
---	0636.015.601	5001858770	6KTSCHRAUBE	10			M10X60	0,000		
350	---		6KTSCHRAUBE	1		C01008084B10	M10X60Z1	0,000		

© Alle Rechte bei ZF Friedrichshafen AG 2011, auch für den Fall von Schutzrechtsanmeldungen. Jede Verfügungsbefugnis, wie Kopier- und Weitergaberecht, bei uns. All rights reserved.
Nur zur Information nicht im Änderungsdienst enthalten.

Materialnummer: 1315.051.830 **16 S 151 IT / DAF TRUCKS NV**
Bildtafel: 068.01.04-1
Material-Baugruppen-Nummer: 1315.101.144

Pos.-Nr.	Material-Nr.	Kundenmaterial-Nr.	Benennung	Menge	ME	Änd.-Nr.	Techn. Info.	Gewicht	Rep.-Kit	Alternativmaterial
---	0636.015.601	5001858770	6KTSCHRAUBE	1			M10X60	0,000		
350	1315.305.002	1290946	RUECKLAUFRAD	1			Z22 IN 1315 305 006(1)	0,000		
360	0750.115.366	5001842870	NADELKRANZ	2			45,0X57,0X21,0	0,000		
370	1315.201.053		RUECKLAUFBOLZEN	1			KPL.16S151*DG*L=84	0,000		
/120	0631.329.294	5001848201	SPANNSTIFT	1			10X100	0,000		
380	---		6KTSCHRAUBE	2		C01008084B10	M10X60Z1	0,000		
---	0636.015.601	5001858770	6KTSCHRAUBE	2			M10X60	0,000		
420	---		DECKEL	1				0,000		
---	1315.301.047	1297591	DECKEL	1				0,000		
---	1315.301.039		DECKEL	1			ENTHALT.IN 1315 301 035(0)	0,000		
430	1315.301.234	1621775	DICHTUNG	1				0,000		
440	---		6KTSCHRAUBE	13			M10X28	0,000		
---	0636.015.405		6KTSCHRAUBE	13			M10X28	0,000		
---	0630.001.048		SCHEIBE	13				3,400		
490	1048.301.010	5000293315	MAGNET	1				0,000		
500	0730.365.241	1666457	TYPENSCHILD	1		C01004100D10	EINHEITSSCH. VERDREHSICHER	0,000		
500	0750.131.003	5000807213	SIEBEINSATZ	1			FILTERFEINHEIT 60 MCM	0,000		
510	0731.101.047	5001853605	BLINDNIET	4				0,000		
520	0634.313.067		O-RING	1			70X3	0,003		
540	---		DECKEL	1			IT FILTER*GDSL/GSLS	0,000		
---	6085.301.020	1297622	DECKEL	1				0,000		
---	1315.378.074		DECKEL	1				0,000		
540	1315.201.188		ROHR	1			KPL.	0,000		
550	---		6KTSCHRAUBE	1			M8X20Z2	0,000		
---	0636.024.073	5001853761	6KTSCHRAUBE	1			M8X20	0,000		
600	1313.306.013	0069394	BLOCKIERBOLZEN	1				0,000		
620	0730.365.241	1666457	TYPENSCHILD	1		C01005496D10	EINHEITSSCH. VERDREHSICHER	0,000		
620	0732.040.736		DRUCKFEDER	1				5,200		
630	0731.101.047	5001853605	BLINDNIET	4				0,000		
630	---		VERSCHLSCHR	1			70N.M*DICHTRING M26X1,5	0,000		

© Alle Rechte bei ZF Friedrichshafen AG 2011, auch für den Fall von Schutzrechtsanmeldungen. Jede Verfügungsbefugnis, wie Kopier- und Weitergaberecht, bei uns. All rights reserved.
Nur zur Information nicht im Änderungsdienst enthalten.

Materialnummer: 1315.051.830 **16 S 151 IT / DAF TRUCKS NV**
Bildtafel: 068.01.04-1
Material-Baugruppen-Nummer: 1315.101.144

Pos.-Nr.	Material-Nr.	Kundenmaterial-Nr.	Benennung	Menge	ME	Änd.-Nr.	Techn. Info.	Gewicht	Rep.-Kit	Alternativmaterial
---	0636.302.067		VERSCHLUSSSCHRAUBE	1			M26X1,5	70		
---	0634.801.249		DICHTRING	1			26X31	0,010		
700	1315.301.230	1454283	VERSCHLUSSKAPPE	1				0,000		
720	0501.321.840		STOPFEN	1				0,000		
730	0501.321.840		STOPFEN	1				0,000		

© Alle Rechte bei ZF Friedrichshafen AG 2011, auch für den Fall von Schutzrechtsanmeldungen. Jede Verfügungsbefugnis, wie Kopier- und Weitergaberecht, bei uns. All rights reserved.
Nur zur Information nicht im Änderungsdienst enthalten.

Materialnummer: 1315.051.830
Bildtafel: 068.02.54-1
ANTRIEBSWELLE

16 S 151 IT / DAF TRUCKS NV
ANSCHLUSSPLATTE

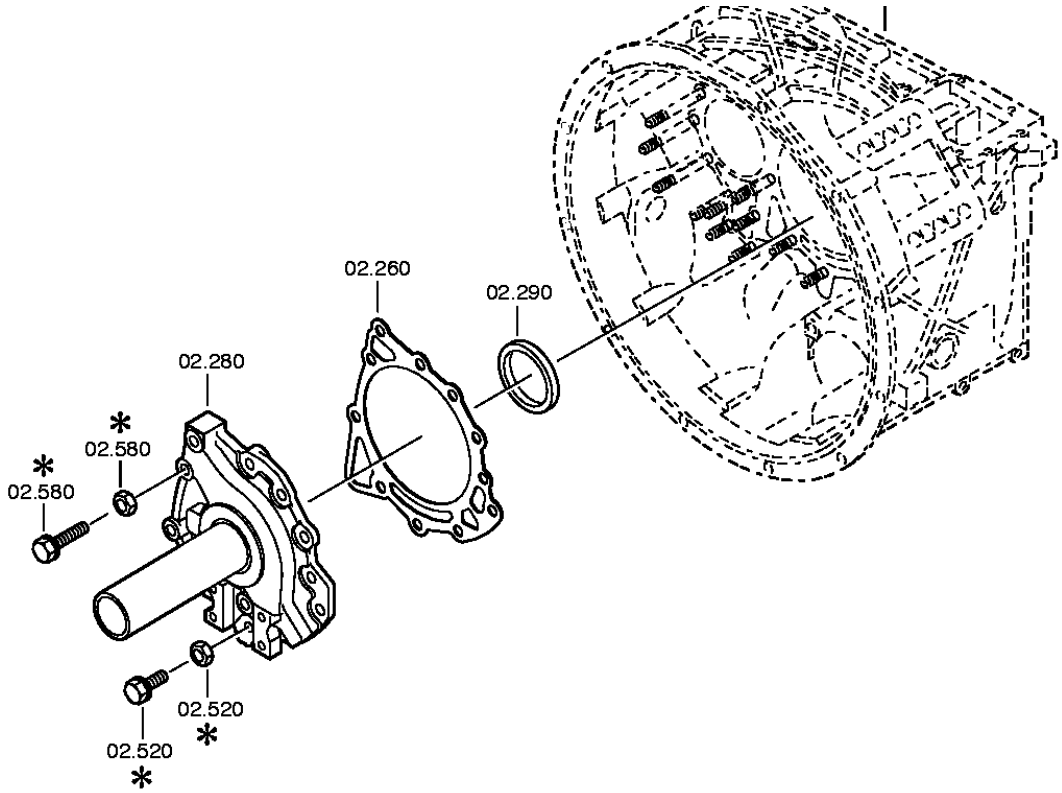

© Alle Rechte bei ZF Friedrichshafen AG 2011, auch für den Fall von Schutzrechtsanmeldungen. Jede Verfügungsbefugnis, wie Kopier- und Weitergaberecht, bei uns. All rights reserved.
Nur zur Information nicht im Änderungsdienst enthalten.

Materialnummer: 1315.051.830
Bildtafel: 068.02.02-1
ANTRIEBSWELLE

16 S 151 IT / DAF TRUCKS NV
ANSCHLUSSPLATTE

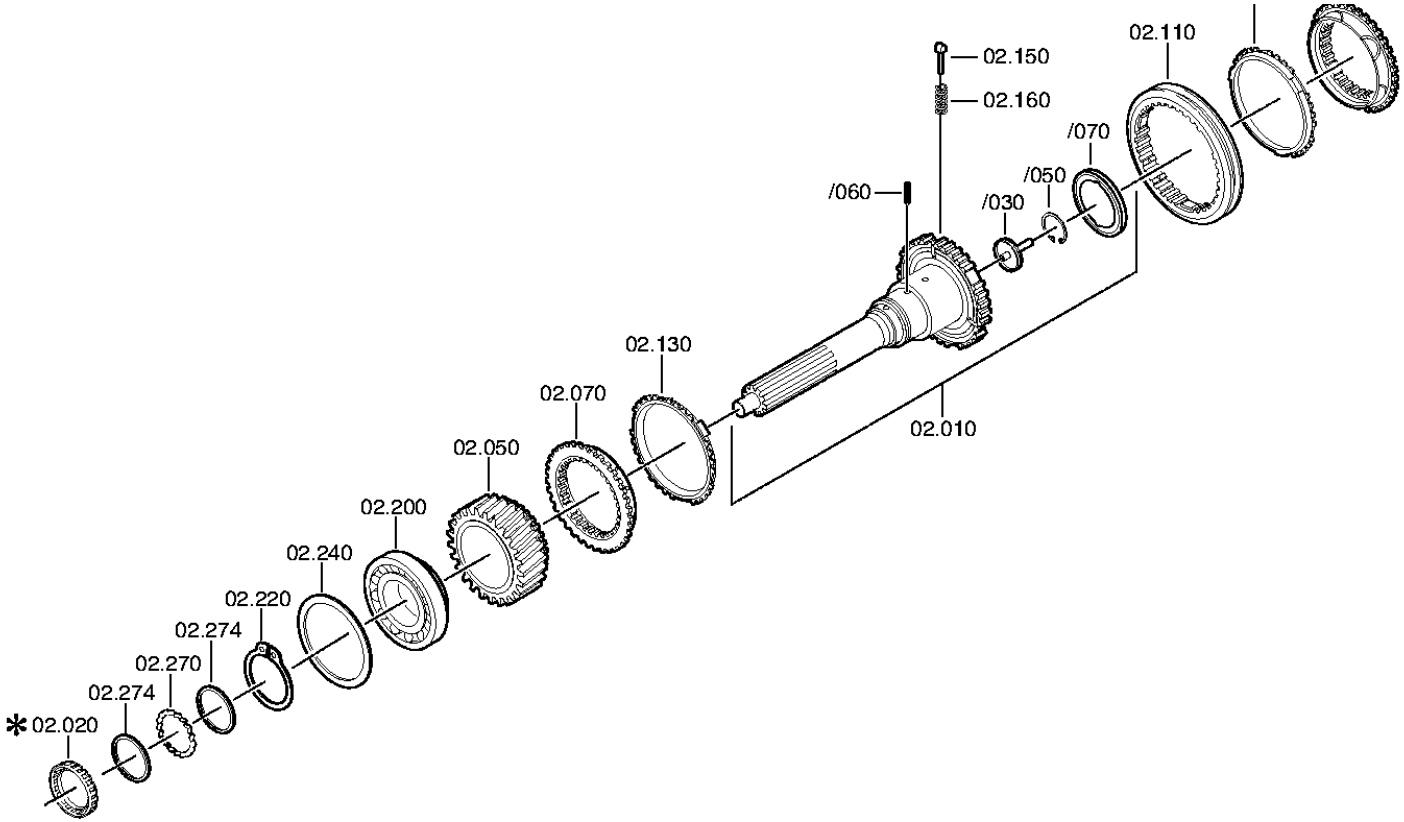

© Alle Rechte bei ZF Friedrichshafen AG 2011, auch für den Fall von Schutzrechtsanmeldungen. Jede Verfügungsbefugnis, wie Kopier- und Weitergaberecht, bei uns. All rights reserved.
Nur zur Information nicht im Änderungsdienst enthalten.

Stückliste

Materialnummer: 1315.051.830 **16 S 151 IT / DAF TRUCKS NV**
Bildtafel: 068.02.54-1
Material-Baugruppen-Nummer: 1315.102.429

Pos.-Nr.	Material-Nr.	Kundenmaterial-Nr.	Benennung	Menge	ME	Änd.-Nr.	Techn. Info.	Gewicht	Rep.-Kit	Alternativmaterial
10	1315.202.037	1373772	ANTRIEBSWELLE	1			KPL.L109*GL100*ZAPF.25	0,000		
/30	1315.302.196	1621127	ROHR	1		C01005331C10		0,000		
/50	0630.502.027		SICHERUNGSRING	1			50X2	8		
/70	0501.314.060	5001831661	STAUSCHEIBE	1		C01005331C10	77,0X95,5X6,0	0,000		
10	6085.202.010	1387270	STEUERGEHAEUSE	1			KPL.IT*WT-ANGEFL	0,000		
30	---		VERSCHLSCHR	1			60N.M*DICHTRING* LOCTITE M26X1,5	0,000		
---	0736.302.042	5001853468	VERSCHLSCHR	1		C01004429B10	ENTHALT.IN 0736 302 044(3)	0,000		
---	0634.801.256		DICHTRING	1			26X31	0,000		
50	---		VERSCHLSCHR	1			23N.M*DICHTRING* LOCTITE M12X1,5	0,000		
---	0636.302.026		VERSCHLUSSSCHRAUBE	1		C01004429B10	M12X1,5	20		
---	0634.801.028		DICHTRING	1		C01002993C10	12X16	0,000		
50	1315.302.158	1378354	SCHRAEGRAD	1			Z35 IN 1315 302 156(1)	0,000		
70	---		VERSCHLSCHR	1			23N.M*DICHTRING* LOCTITE M12X1,5	0,000		
---	0636.302.026		VERSCHLUSSSCHRAUBE	1		C01004429B10	M12X1,5	20		
---	0634.801.028		DICHTRING	1		C01002993C10	12X16	0,000		
70	1312.304.027	0069584	KUPPLGSKOERPER	1			ENTHALT.IN 1310 304 107(1)	0,000		
80	0635.460.021		KUGEL	1			10	0,010		
90	0732.041.247	5001853473	DRUCKFEDER	1				0,000		
90	1312.304.027	0069584	KUPPLGSKOERPER	1		C01004680D10	ENTHALT.IN 1310 304 107(1)	0,000		
100	---		VERSCHLSCHR	1			23N.M*DICHTRING* LOCTITE M12X1,5	0,000		
---	0636.302.026		VERSCHLUSSSCHRAUBE	1		C01004429B10	M12X1,5	20		
---	0634.801.028		DICHTRING	1		C01002993C10	12X16	0,000		
110	1310.304.202	1377181	SCHIEBEMUFFE	1		C01005378A10		0,000		
120	0635.303.038	5001853475	NADELHUELSE	1			12X18X12	0,000		
130	0630.532.140		V-RING	1				1		
130	1297.304.484	5001845809	SYNCHRONRING	2				0,000		
150	1297.304.436		DRUCKSTUECK	3				0,004		

© Alle Rechte bei ZF Friedrichshafen AG 2011, auch für den Fall von Schutzrechtsanmeldungen. Jede Verfügungsbefugnis, wie Kopier- und Weitergaberecht, bei uns. All rights reserved.
Nur zur Information nicht im Änderungsdienst enthalten.

Materialnummer: 1315.051.830 **16 S 151 IT / DAF TRUCKS NV**
Bildtafel: 068.02.54-1
Material-Baugruppen-Nummer: 1315.102.429

Pos.-Nr.	Material-Nr.	Kundenmaterial-Nr.	Benennung	Menge	ME	Änd.-Nr.	Techn. Info.	Gewicht	Rep.-Kit	Alternativmaterial
150	1315.379.037	1297626	KOLBEN	1				0,000		
160	0732.040.409		DRUCKFEDER	3				0,002		
170	0501.316.959	5001853478	MAGNET	1			BAJONETT	0,000		
180	0634.313.017		O-RING	1			27X3	0,002		
190	---		ZYLSCHRAUBE	2		C01004429B10	M8X22	0,000		
---	0636.101.775		ZYLSCHRAUBE	2			M8X22	14		
200	0750.117.732	5001848210	KEGROLLENLAGER	1			85,0X150,0X30,5	0,000		
210	6085.302.001	1297628	KOLBEN	1				0,000		
220	0730.501.598	5001848211	SICHERUNGSRING	1		C01007992110	85X4	0,000		
230	0732.042.470	5001853481	DRUCKFEDER	1				0,000		
240	---		AUSGLSCHEIBE	1			H= 0,90- 2,40(ABSTUFUNG:0,05MM)	0,000		
---	2050.309.094	1623205	AUSGLSCHEIBE	1			A=2,2 IN 2050 309 090 C45E WW.F500 ZFN410	0,000		
---	0730.007.489	5001853273	AUSGLSCHEIBE	1			A=2,15 IN 2050 309 090(2)	0,000		
---	0730.007.488	5001842889	AUSGLSCHEIBE	1			A=2,10 IN 2050 309 090(2)	0,000		
---	0730.007.487	5001853274	AUSGLSCHEIBE	1			A=2,05 IN 2050 309 090(2)	0,000		
---	0730.007.486	5001842890	AUSGLSCHEIBE	1			A=2,00 IN 2050 309 090(2)	0,000		
---	0730.007.485	5001853275	AUSGLSCHEIBE	1			A=1,95 IN 2050 309 090(2)	0,000		
---	0730.007.484	5001853276	AUSGLSCHEIBE	1			A=1,90 IN 2050 309 090(2)	0,000		
---	0730.007.483	5001842891	AUSGLSCHEIBE	1			A=1,85 IN 2050 309 090(2)	0,000		
---	0730.007.482	5001853277	AUSGLSCHEIBE	1			A=1,80 IN 2050 309 090(2)	0,000		
---	0730.007.481	5001853278	AUSGLSCHEIBE	1			A=1,75 IN 2050 309 090(2)	0,000		
---	0730.007.480	5001853279	AUSGLSCHEIBE	1			A=1,70 IN 2050 309 090(2)	0,000		

© Alle Rechte bei ZF Friedrichshafen AG 2011, auch für den Fall von Schutzrechtsanmeldungen. Jede Verfügungsbefugnis, wie Kopier- und Weitergaberecht, bei uns. All rights reserved.
Nur zur Information nicht im Änderungsdienst enthalten.

Materialnummer: 1315.051.830 **16 S 151 IT / DAF TRUCKS NV**
Bildtafel: 068.02.54-1
Material-Baugruppen-Nummer: 1315.102.429

Pos.-Nr.	Material-Nr.	Kundenmaterial-Nr.	Benennung	Menge	ME	Änd.-Nr.	Techn. Info.	Gewicht	Rep.-Kit	Alternativmaterial
---	0730.007.479	5001853280	AUSGLSCHEIBE	1			A=1,65 IN 2050 309 090(2)	0,000		
---	0730.007.136	5001842892	AUSGLSCHEIBE	1			A=1,60 IN 2050 309 090(2)	0,000		
---	0730.007.135	5001853281	AUSGLSCHEIBE	1			A=1,55 IN 2050 309 090(2)	0,000		
---	0730.007.134	5000853282	AUSGLSCHEIBE	1			A=1,50 IN 2050 309 090(2)	0,000		
---	0730.007.133	5001842893	AUSGLSCHEIBE	1			A=1,45 IN 2050 309 090(2)	0,000		
---	0730.007.132	5001853283	AUSGLSCHEIBE	1			A=1,40 IN 2050 309 090(2)	0,000		
---	0730.007.131	5001853284	AUSGLSCHEIBE	1			A=1,35 IN 2050 309 090(2)	0,000		
---	0730.007.130	5001842894	AUSGLSCHEIBE	1			A=1,30 IN 2050 309 090(2)	0,000		
---	0730.007.129	5001853285	AUSGLSCHEIBE	1			A=1,25 IN 2050 309 090(2)	0,000		
---	2050.309.034	0696675	AUSGLSCHEIBE	1			A=1,2 IN 2050 309 090 C45E WW.F500 ZFN410	0,000		
---	0730.007.128	5001842895	AUSGLSCHEIBE	1			A=1,15 IN 2050 309 090(2)	0,000		
---	0730.007.127	5001853286	AUSGLSCHEIBE	1			A=1,10 IN 2050 309 090(2)	0,000		
---	0730.007.126	5001853287	AUSGLSCHEIBE	1			A=1,05 IN 2050 309 090(2)	0,000		
---	2050.309.065	0696676	AUSGLSCHEIBE	1			A=1,0 IN 2050 309 090 C45E WW.F500 ZFN410	0,000		
---	0730.005.749	5001853288	AUSGLSCHEIBE	1			A=0,95 IN 2050 309 090(2)	0,000		
---	0730.005.748	5001842896	AUSGLSCHEIBE	1			A=0,90 IN 2050 309 090(2)	0,000		
250	6085.302.002	1297630	KOLBEN	1				0,000		
260	0501.314.587	5001842897	DICHTUNG	1				0,000		
270	0732.042.471	5001853483	DRUCKFEDER	1				0,000		

© Alle Rechte bei ZF Friedrichshafen AG 2011, auch für den Fall von Schutzrechtsanmeldungen. Jede Verfügungsbefugnis, wie Kopier- und Weitergaberecht, bei uns. All rights reserved.
Nur zur Information nicht im Änderungsdienst enthalten.

Materialnummer: 1315.051.830 **16 S 151 IT / DAF TRUCKS NV**
Bildtafel: 068.02.54-1
Material-Baugruppen-Nummer: 1315.102.429

Pos.-Nr.	Material-Nr.	Kundenmaterial-Nr.	Benennung	Menge	ME	Änd.-Nr.	Techn. Info.	Gewicht	Rep.-Kit	Alternativmaterial
270	1315.302.040	1290957	DISTANZRING	1				0,000		
274	0730.150.766	5001842899	SCHEIBE	2				0,000		
280	1315.302.136	5001851531	ANSCHLUSSPLATTE	1				0,000		
290	---		VERSCHLSCHR	1			60N.M*DICHTRING* LOCTITE M26X1,5	0,000		
---	0736.302.042	5001853468	VERSCHLSCHR	1		C01004429B10	ENTHALT.IN 0736 302 044(3)	0,000		
---	0634.801.256		DICHTRING	1			26X31	0,000		
290	---		WELLENDICHTRING	1		C01002111D10	75X55X8	0,000		
---	0734.310.387	1658481	WELLENDICHTRING	1			55X75X8/9,2 FA.CFW	0,000		
370	1315.379.033	1297634	KOLBEN	1				0,000		
390	0732.042.741	5001853504	DRUCKFEDER	1				0,000		
410	1315.379.005	1297636	KOLBEN	1				0,000		
430	1315.279.003	1297637	STELLSCHRAUBE	1			KPL.	0,000		
440	0730.361.171		VERSCHLDECKEL	1				2,500		
450	6085.302.018	1450674	KOLBEN	1			ENTHALT.IN 6085 302 017(2)	0,000		
470	0732.042.402	5001853541	DRUCKFEDER	1				0,000		
490	---	1643091	VERSCHLSCHR	1			150N.M*DICHTRING* LOCTITE M48X1,5	0,000		
---	0736.302.058	5001853542	VERSCHLSCHR	1			M48X1,5	0,000		
---	0634.801.329	5001853543	DICHTRING	1			48X55	0,000		
510	---		VERSCHLSCHR	1		C01001321B10	60N.M*DICHTRING* LOCTITE M24X1,5	0,000		
---	0636.302.064		VERSCHLUSSSCHRAUBE	1			M24X1,5	55		
---	0730.008.637		DICHTRING	1			24X29	0,000		
520	---		6KTSCHRAUBE	8			M10X35Z1	0,000		
---	0636.015.592	5001853607	6KTSCHRAUBE	8			M10X35	0,000		
580	---		6KTSCHRAUBE	3			M10X60Z1	0,000		
---	0636.015.593	5001853608	6KTSCHRAUBE	3			M10X60	0,000		
590	0501.314.434	5001853545	DICHTUNG	1				0,000		
610	---		6KTSCHRAUBE	13			M8X80	0,000		
---	0736.010.203	5001853546	6KTSCHRAUBE	13				0,000		
630	---		6KTSCHRAUBE	1			M10X215	0,000		

© Alle Rechte bei ZF Friedrichshafen AG 2011, auch für den Fall von Schutzrechtsanmeldungen. Jede Verfügungsbefugnis, wie Kopier- und Weitergaberecht, bei uns. All rights reserved.
Nur zur Information nicht im Änderungsdienst enthalten.

Materialnummer: 1315.051.830 **16 S 151 IT / DAF TRUCKS NV**
Bildtafel: 068.02.54-1
Material-Baugruppen-Nummer: 1315.102.429

Pos.-Nr.	Material-Nr.	Kundenmaterial-Nr.	Benennung	Menge	ME	Änd.-Nr.	Techn. Info.	Gewicht	Rep.-Kit	Alternativmaterial
---	0736.010.197	5001853818	6KTSCHRAUBE	1			M10X215 IN 0736 010 183(2)	0,000		
650	6085.302.019	1395611	HALTEBLECH	1		C01007680A10		0,000		
660	---		6KTSCHRAUBE	7			M8X80	0,000		
---	0736.010.203	5001853546	6KTSCHRAUBE	7				0,000		
670	---		SCHRAUBE+MUTTER	1			M12X130	0,000		
---	0636.011.420		6KTSCHRAUBE	1			M12X130	0,100		
---	0630.001.049		SCHEIBE	1				6		
---	0637.025.002	5001853767	6KTMUTTER	1		C01006742B10	M12	0,000		
680	---		SCHRAUBE+MUTTER	1		C01007158D10	M12X130	0,000		
---	0636.011.420		6KTSCHRAUBE	1			M12X130	0,100		
---	0630.001.049		SCHEIBE	1				6		
---	0637.025.002	5001853767	6KTMUTTER	1		C01006742B10	M12	0,000		

© Alle Rechte bei ZF Friedrichshafen AG 2011, auch für den Fall von Schutzrechtsanmeldungen. Jede Verfügungsbefugnis, wie Kopier- und Weitergaberecht, bei uns. All rights reserved.
Nur zur Information nicht im Änderungsdienst enthalten.

Materialnummer: 1315.051.830
Bildtafel: 068.03.01-1
VORGELEGEWELLE

16 S 151 IT / DAF TRUCKS NV
VORGELEGEWELLE

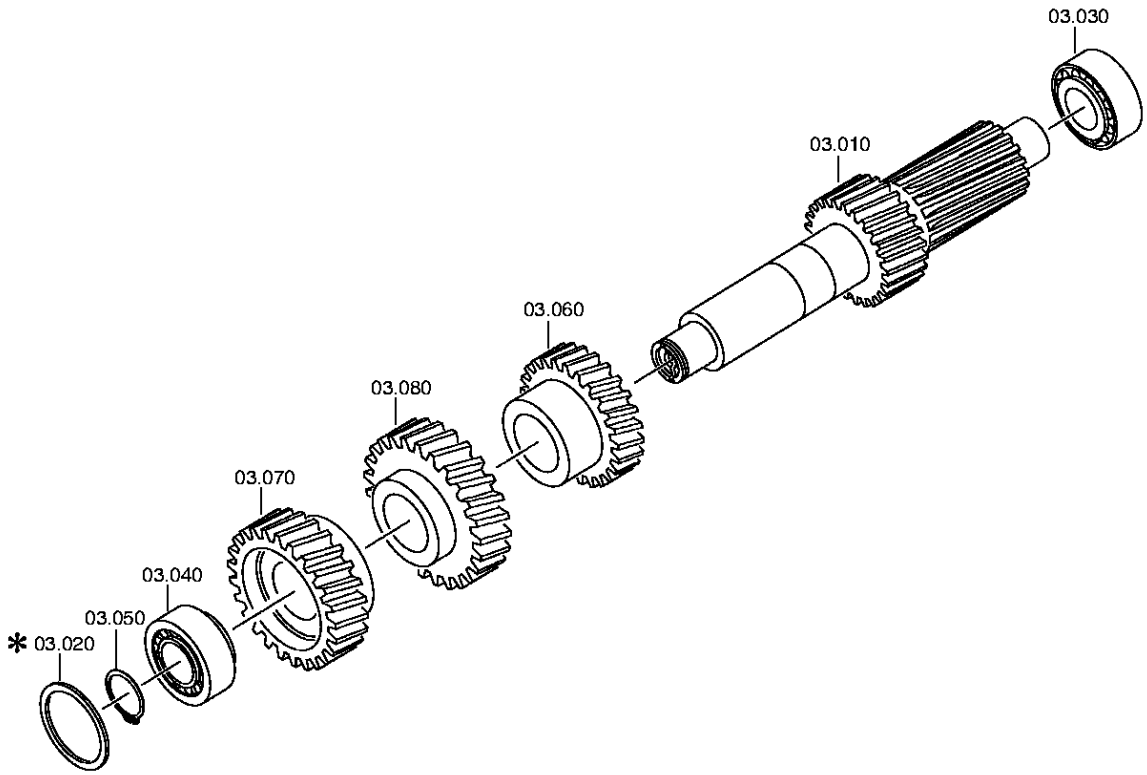

© Alle Rechte bei ZF Friedrichshafen AG 2011, auch für den Fall von Schutzrechtsanmeldungen. Jede Verfügungsbefugnis, wie Kopier- und Weitergaberecht, bei uns. All rights reserved.
Nur zur Information nicht im Änderungsdienst enthalten.

Materialnummer: 1315.051.830 **16 S 151 IT / DAF TRUCKS NV**
Bildtafel: 068.03.01-1
Material-Baugruppen-Nummer: 1316.103.803

Pos.-Nr.	Material-Nr.	Kundenmaterial-Nr.	Benennung	Menge	ME	Änd.-Nr.	Techn. Info.	Gewicht	Rep.-Kit	Alternativmaterial
10	1315.303.063	1666326	VORGELEGEWELLE	1				0,000		
10	6085.303.011	1525497	PUMPENGEHAEUSE	1				0,000		
20	0635.303.038	5001853475	NADELHUELSE	1			12X18X12	0,000		
20	---		AUSGLSCHEIBE	1			H= 1,85- 3,25(ABSTUFUNG:0,05MM)	0,000		
---	0730.112.938	1660921	AUSGLSCHEIBE	1		C01007375C10	A=3,25	0,000		
---	0730.112.937		AUSGLSCHEIBE	1		C01007375C10	A=3,20	0,000		
---	0730.112.936		AUSGLSCHEIBE	1		C01007375C10	A=3,15	0,000		
---	0730.112.935		AUSGLSCHEIBE	1		C01007375C10	A=3,10	0,000		
---	0730.106.860	5001850590	AUSGLSCHEIBE	1		C01007375C10	A=3,05 IN 0730 106 904(2)	0,000		
---	0730.106.917	5001842904	AUSGLSCHEIBE	1			A=3,00 IN 0730 106 904(2)	0,000		
---	0730.106.916	5001853292	AUSGLSCHEIBE	1			A=2,95 IN 0730 106 904(2)	0,000		
---	0730.106.915	5001853293	AUSGLSCHEIBE	1			A=2,90 IN 0730 106 904(2)	0,000		
---	0730.106.914	5001842905	AUSGLSCHEIBE	1			A=2,85 IN 0730 106 904(2)	0,000		
---	0730.106.913	5001853294	AUSGLSCHEIBE	1			A=2,80 IN 0730 106 904(2)	0,000		
---	0730.106.912	5001853295	AUSGLSCHEIBE	1			A=2,75 IN 0730 106 904(2)	0,000		
---	0730.106.911	5001842906	AUSGLSCHEIBE	1			A=2,70 IN 0730 106 904(2)	0,000		
---	0730.106.910	5001853296	AUSGLSCHEIBE	1			A=2,65 IN 0730 106 904(2)	0,000		
---	0730.106.909	5001853297	AUSGLSCHEIBE	1			A=2,60 IN 0730 106 904(2)	0,000		
---	0730.106.908	5001842907	AUSGLSCHEIBE	1			A=2,55 IN 0730 106 904(2)	0,000		
---	0730.100.799	5001853298	AUSGLSCHEIBE	1			A=2,50 IN 0730 106 904(2)	0,000		
---	0730.100.800	5001853299	AUSGLSCHEIBE	1			A=2,45 IN 0730 106 904(2)	0,000		

© Alle Rechte bei ZF Friedrichshafen AG 2011, auch für den Fall von Schutzrechtsanmeldungen. Jede Verfügungsbefugnis, wie Kopier- und Weitergaberecht, bei uns. All rights reserved.
Nur zur Information nicht im Änderungsdienst enthalten.

Materialnummer: 1315.051.830 **16 S 151 IT / DAF TRUCKS NV**
Bildtafel: 068.03.01-1
Material-Baugruppen-Nummer: 1316.103.803

Pos.-Nr.	Material-Nr.	Kundenmaterial-Nr.	Benennung	Menge	ME	Änd.-Nr.	Techn. Info.	Gewicht	Rep.-Kit	Alternativmaterial
---	0730.100.801	5001842908	AUSGLSCHEIBE	1			A=2,40 IN 0730 106 904(2)	0,000		
---	0730.100.802	5001853300	AUSGLSCHEIBE	1			A=2,35 IN 0730 106 904(2)	0,000		
---	0730.100.803	5001853301	AUSGLSCHEIBE	1			A=2,30 IN 0730 106 904(2)	0,000		
---	0730.101.466	5001842909	AUSGLSCHEIBE	1			A=2,25 IN 0730 106 904(2)	0,000		
---	0730.101.467	5001853302	AUSGLSCHEIBE	1			A=2,20 IN 0730 106 904(2)	0,000		
---	0730.101.468	5001853303	AUSGLSCHEIBE	1			A=2,15 IN 0730 106 904(2)	0,000		
---	0730.101.469	5001842910	AUSGLSCHEIBE	1			A=2,10 IN 0730 106 904(2)	0,000		
---	0730.101.470	5001853304	AUSGLSCHEIBE	1			A=2,05 IN 0730 106 904(2)	0,000		
---	0730.101.471	5001853305	AUSGLSCHEIBE	1			A=2,00 IN 0730 106 904(2)	0,000		
---	0730.106.907	5001842911	AUSGLSCHEIBE	1			A=1,95 IN 0730 106 904(2)	0,000		
---	0730.106.906	5001853306	AUSGLSCHEIBE	1			A=1,90 IN 0730 106 904(2)	0,000		
---	0730.106.905	5001842912	AUSGLSCHEIBE	1			A=1,85 IN 0730 106 904(2)	0,000		
30	0750.117.009	5001843170	KEGROLLENLAGER	1			49,2X103,1X43,6	0,000		
40	0634.313.568		O-RING	1			63X3	0,003		
40	0750.117.009	5001843170	KEGROLLENLAGER	1			49,2X103,1X43,6	0,000		
50	---		SICHERUNGSRING	1			H= 2,40- 3,00(ABSTUFUNG:0,05MM)	0,000		
---	0630.531.065		SICHERUNGSRING	1			50X3	16		
---	0630.501.111	7701010340	SICHERUNGSRING	1			50X2,95	0,000		
---	0630.501.112	7701010341	SICHERUNGSRING	1			50X2,9	0,000		
---	0630.501.113	7701010342	SICHERUNGSRING	1			50X2,85	0,000		
---	0630.501.114	7701010343	SICHERUNGSRING	1			50X2,8	0,000		
---	0630.501.115	1195893	SICHERUNGSRING	1			50X2,75	0,000		

© Alle Rechte bei ZF Friedrichshafen AG 2011, auch für den Fall von Schutzrechtsanmeldungen. Jede Verfügungsbefugnis, wie Kopier- und Weitergaberecht, bei uns. All rights reserved.
Nur zur Information nicht im Änderungsdienst enthalten.

Materialnummer: 1315.051.830 **16 S 151 IT / DAF TRUCKS NV**
Bildtafel: 068.03.01-1
Material-Baugruppen-Nummer: 1316.103.803

Pos.-Nr.	Material-Nr.	Kundenmaterial-Nr.	Benennung	Menge	ME	Änd.-Nr.	Techn. Info.	Gewicht	Rep.-Kit	Alternativmaterial
---	0630.501.116	7701010345	SICHERUNGSRING	1			50X2,7	0,000		
---	0630.501.117	7701010346	SICHERUNGSRING	1			50X2,65	0,000		
---	0630.501.118	7701010347	SICHERUNGSRING	1			50X2,6	0,000		
---	0630.501.160	7701010348	SICHERUNGSRING	1			50X2,55	0,000		
---	0630.531.064		SICHERUNGSRING	1			50X2,5	0,100		
---	0630.501.159	7701010350	SICHERUNGSRING	1			50X2,45	0,000		
---	0630.501.148	7701010364	SICHERUNGSRING	1			50X2,4	0,000		
50	6085.303.008	1198098	HOHLRAD	1				0,000		
60	1315.303.004	1290965	SCHRAEGRAD	1				0,000		
60	6085.203.001	1525499	WELLE	1			KPL.	0,000		
70	1315.303.051	1378342	SCHRAEGRAD	1			ENTHALT.IN 1315 303 016(1)	0,000		
80	0634.313.056		O-RING	1			37X3	0,002		
80	1315.303.050	1350861	SCHRAEGRAD	1			ENTHALT.IN 1315 303 015(2)	0,000		
90	---		6KTSCHRAUBE	1			M8X80	0,000		
---	0736.010.203	5001853546	6KTSCHRAUBE	1				0,000		
94	---		6KTSCHRAUBE	1			M8X80	0,000		
---	0736.010.203	5001853546	6KTSCHRAUBE	1				0,000		
100	---		6KTSCHRAUBE	1			M8X30	0,000		
---	0636.015.321		6KTSCHRAUBE	1			M8X30	0,010		
104	---		6KTSCHRAUBE	1			M8X80	0,000		
---	0736.010.203	5001853546	6KTSCHRAUBE	1				0,000		
110	---		6KTSCHRAUBE	1			M8X80	0,000		
---	0736.010.203	5001853546	6KTSCHRAUBE	1				0,000		
120	0631.306.717	5001856583	ZYLINDERSTIFT	2		C01004414B10	8X14	0,000		
200	1315.303.060	1621398	DICHTUNG	1		C01005349C10		0,000		
220	---		PUMPENGEHAEUSE	1			GD*GSLS	0,000		
---	1315.302.121	1326911	PUMPENGEHAEUSE	1				0,000		
---	1315.302.117		PUMPENGEHAEUSE	1				0,000		
240	1314.202.039	1317298	PUMPENWELLE	1			KPL.	0,000		
250	1315.303.027	1290962	ROTOR	1				0,000		
270	---		PUMPENDECKEL	1			GD*GSLS	0,000		
---	1315.302.120	1326337	PUMPENDECKEL	1				0,000		

© Alle Rechte bei ZF Friedrichshafen AG 2011, auch für den Fall von Schutzrechtsanmeldungen. Jede Verfügungsbefugnis, wie Kopier- und Weitergaberecht, bei uns. All rights reserved.
Nur zur Information nicht im Änderungsdienst enthalten.

Materialnummer: 1315.051.830 **16 S 151 IT / DAF TRUCKS NV**
Bildtafel: 068.03.01-1
Material-Baugruppen-Nummer: 1316.103.803

Pos.-Nr.	Material-Nr.	Kundenmaterial-Nr.	Benennung	Menge	ME	Änd.-Nr.	Techn. Info.	Gewicht	Rep.-Kit	Alternativmaterial
---	1315.302.116		PUMPENDECKEL	1				0,000		
300	---		6KTSCHRAUBE	8			M10X85Z1	0,000		
---	0636.015.594	5001853612	6KTSCHRAUBE	8			M10X85	0,000		
310	---		6KTSCHRAUBE	3			M10X35Z1	0,000		
---	0636.015.592	5001853607	6KTSCHRAUBE	3			M10X35	0,000		
320	---		6KTSCHRAUBE	1			M10X60Z1	0,000		
---	0636.015.593	5001853608	6KTSCHRAUBE	1			M10X60	0,000		
330	---		6KTSCHRAUBE	2			M10X35Z1	0,000		
---	0636.015.592	5001853607	6KTSCHRAUBE	2			M10X35	0,000		

© Alle Rechte bei ZF Friedrichshafen AG 2011, auch für den Fall von Schutzrechtsanmeldungen. Jede Verfügungsbefugnis, wie Kopier- und Weitergaberecht, bei uns. All rights reserved.
Nur zur Information nicht im Änderungsdienst enthalten.

Bildtafel

Materialnummer: 1315.051.830
Bildtafel: 068.04.12-1
Material-Baugruppen-Nummer: 1315.104.027

16 S 151 IT / DAF TRUCKS NV
HAUPTWELLE

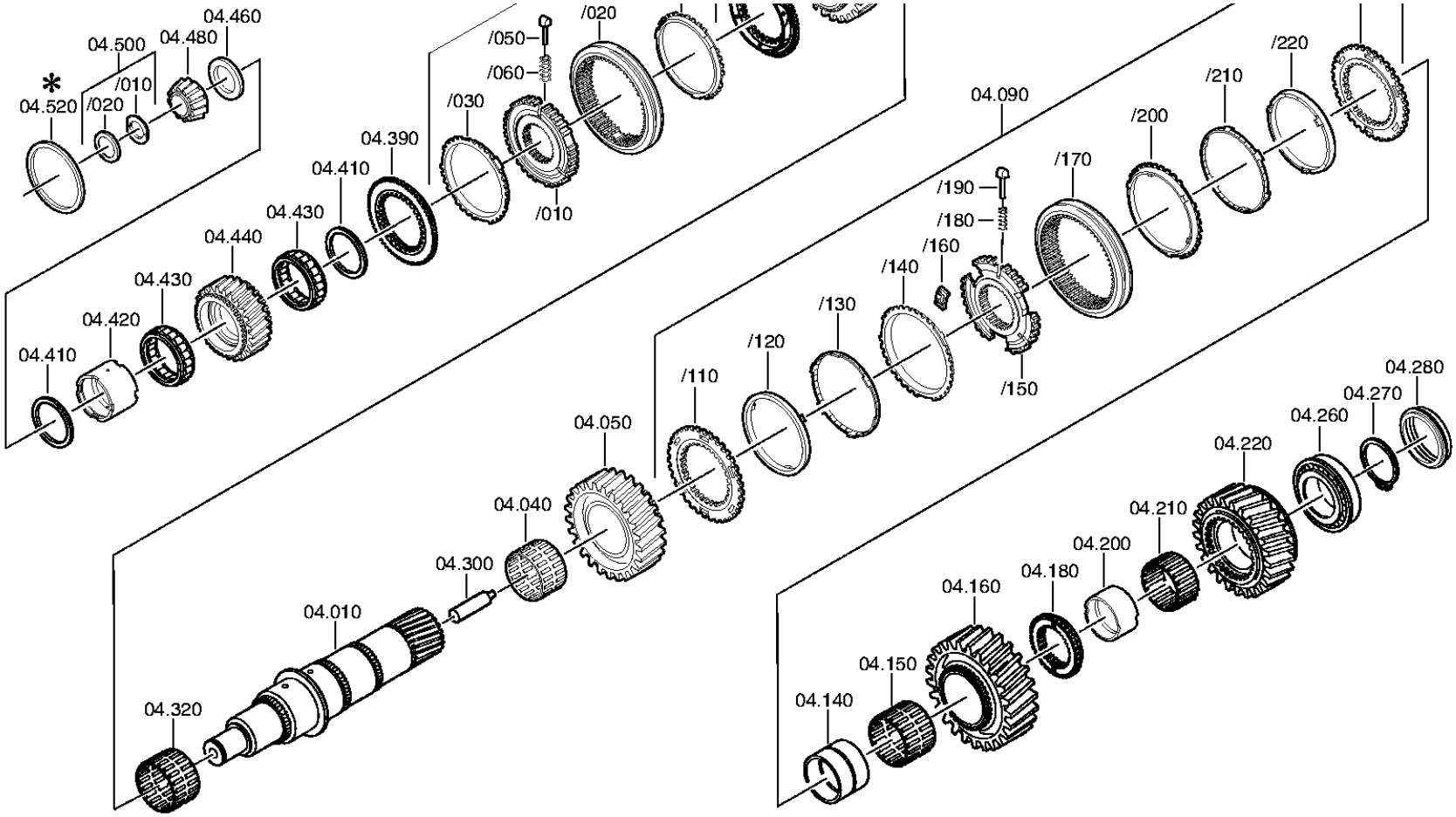

© Alle Rechte bei ZF Friedrichshafen AG 2011, auch für den Fall von Schutzrechtsanmeldungen. Jede Verfügungsbefugnis, wie Kopier- und Weitergaberecht, bei uns. All rights reserved.
Nur zur Information nicht im Änderungsdienst enthalten.

Stückliste

Materialnummer: 1315.051.830 **16 S 151 IT / DAF TRUCKS NV**
Bildtafel: 068.04.12-1
Material-Baugruppen-Nummer: 1315.104.027

Pos.-Nr.	Material-Nr.	Kundenmaterial-Nr.	Benennung	Menge	ME	Änd.-Nr.	Techn. Info.	Gewicht	Rep.-Kit	Alternativmaterial
10	1315.304.131	1395354	HAUPTWELLE	1				0,000		
40	0735.321.087	5001831801	NADELKRANZ	1			92,0X100,0X53,0	0,000		
50	1315.304.025	1290968	SCHRAEGRAD	1			2G/Z38 IN 1315 304 033(1)	0,000		
90	1315.204.006		SYNCHRONISIERG	1			KPL.1+2G*DK	0,000		
/110	1312.304.106	1227005	KUPPLGSSCHEIBE	1				0,000		
/120	1268.304.424	5001832907	INNENRING	1				0,000		
/130	1268.304.494	5001849668	ZWISCHENRING	1			ENTHALT.IN 6002 306 153(0)	0,000		
/140	1268.304.525	5001832976	AUSSENRING	1			ENTHALT.IN 1310 304 095(1)	0,000		
/150	1312.304.158	1250147	SYNCHRONKOERPER	1			ZF-D171/164	0,000		
/160	1312.304.159		KUPPLUNGSTEIL	3		C01006893A10		0,030		
/170	1310.304.175	1353770	SCHIEBEMUFFE	1				0,000		
/180	0732.040.409		DRUCKFEDER	3				0,002		
/190	1297.304.436		DRUCKSTUECK	3				0,004		
/200	1268.304.525	5001832976	AUSSENRING	1			ENTHALT.IN 1310 304 095(1)	0,000		
/210	1268.304.494	5001849668	ZWISCHENRING	1			ENTHALT.IN 6002 306 153(0)	0,000		
/220	1268.304.424	5001832907	INNENRING	1				0,000		
/230	1312.304.106	1227005	KUPPLGSSCHEIBE	1				0,000		
140	1313.304.038	0069573	BUCHSE	1			ENTHALT.IN 1312 304 007(2)	0,000		
150	0750.115.325	5001831809	NADELKRANZ	1			96,0X104,0X55,0	0,000		
160	1315.304.004	1290969	SCHRAEGRAD	1			1G/Z47 IN 1315 304 020(1)	0,000		
180	1315.304.018	1290970	KUPPLGSKOERPER	1			RG	0,000		
200	1315.304.132	1381158	BUCHSE	1			A=41,00	0,000		
210	0750.115.324	5001831813	NADELKRANZ	1			90,0X98,0X41,0	0,000		
220	1315.304.006	1290971	SCHRAEGRAD	1			RG/Z44 IN 1315 304 019(0)	0,000		
260	0750.117.677	5001842929	KEGROLLENLAGER	1			80,0X130,0X36,0	0,000		

© Alle Rechte bei ZF Friedrichshafen AG 2011, auch für den Fall von Schutzrechtsanmeldungen. Jede Verfügungsbefugnis, wie Kopier- und Weitergaberecht, bei uns. All rights reserved.
Nur zur Information nicht im Änderungsdienst enthalten.

Materialnummer: 1315.051.830 **16 S 151 IT / DAF TRUCKS NV**
Bildtafel: 068.04.12-1
Material-Baugruppen-Nummer: 1315.104.027

Pos.-Nr.	Material-Nr.	Kundenmaterial-Nr.	Benennung	Menge	ME	Änd.-Nr.	Techn. Info.	Gewicht	Rep.-Kit	Alternativmaterial
270	---		SICHERUNGSRING	1			H= 3,00- 3,65(ABSTUFUNG:0,05MM)	0,000		
---	0630.501.316	5001831923	SICHERUNGSRING	1			80X3,5	0,000		
---	0630.501.336	5001853310	SICHERUNGSRING	1			80X3,45	0,000		
---	0630.501.315		SICHERUNGSRING	1			80X3,4	0,000		
---	0630.501.335	5001850409	SICHERUNGSRING	1			80X3,35	0,000		
---	0630.501.314	5001842931	SICHERUNGSRING	1			80X3,3	0,000		
---	0630.501.334	5001853311	SICHERUNGSRING	1			80X3,25	0,000		
---	0630.501.313	5001850413	SICHERUNGSRING	1			80X3,2	0,000		
---	0630.501.333	5001850414	SICHERUNGSRING	1			80X3,15	0,000		
---	0630.501.312	5001842932	SICHERUNGSRING	1			80X3,1	0,000		
---	0630.501.337	5001853312	SICHERUNGSRING	1			80X3,55	0,000		
---	0630.501.338	5001842935	SICHERUNGSRING	1			80X3,6	0,000		
---	0630.501.339	5001850410	SICHERUNGSRING	1			80X3,65	0,000		
280	1315.332.073	1623382	DRUCKSCHEIBE	1		C01005406C10		0,000		
300	1312.304.150	1246838	ROHR	1				0,000		
320	0735.321.087	5001831801	NADELKRANZ	1			92,0X100,0X53,0	0,000		
330	1315.304.027	1290972	SCHRAEGRAD	1			3G/Z34 IN 1315 304 034(1)	0,000		
350	1316.304.159	1643380	KUPPLGSKOERPER	1		C01001295D10	ZF-BK 144	0,000		
370	1316.204.016		SYNCHRONISIERG	1		C01007189D10	KPL.	0,000		
/10	1316.304.162	1643378	SYNCHRONKOERPER	1			ZF-BK144	0,000		
/20	1316.304.167	1677433	SCHIEBEMUFFE	1			ZF-BK 144 O	0,000		
/30	1316.304.168	1677435	SYNCHRONRING	2			ZF-BK 144 0	0,000		
/50	1297.304.436		DRUCKSTUECK	3				0,004		
/60	0732.040.409		DRUCKFEDER	3				0,002		
390	1316.304.159	1643380	KUPPLGSKOERPER	1		C01001295D10	ZF-BK 144	0,000		
410	0750.101.158	5001851626	ANLAUFSCHEIBE	2				0,000		
420	0750.119.125	5001851627	INNENRING	1			67,0X77,0X54,1	0,000		
430	0750.115.534	5001851628	ROLLENKRANZ	2			77,0X101,0X29,0	0,000		
440	1315.304.089	1350862	SCHRAEGRAD	1			ENTHALT.IN 1315 304 023(1)	0,000		
460	---		AXIALSCHEIBE	1			H= 7,30- 8,00(ABSTUFUNG:0,10MM)	0,000		

© Alle Rechte bei ZF Friedrichshafen AG 2011, auch für den Fall von Schutzrechtsanmeldungen. Jede Verfügungsbefugnis, wie Kopier- und Weitergaberecht, bei uns. All rights reserved.
Nur zur Information nicht im Änderungsdienst enthalten.

Materialnummer: 1315.051.830 **16 S 151 IT / DAF TRUCKS NV**
Bildtafel: 068.04.12-1
Material-Baugruppen-Nummer: 1315.104.027

Pos.-Nr.	Material-Nr.	Kundenmaterial-Nr.	Benennung	Menge	ME	Änd.-Nr.	Techn. Info.	Gewicht	Rep.-Kit	Alternativmaterial
---	1315.304.048	1339813	AXIALSCHEIBE	1			A=8,00 IN 1315 304 042(2)	0,000		
---	1315.304.047	5001831821	AXIALSCHEIBE	1			A=7,90 IN 1315 304 042(2)	0,000		
---	1315.304.046		AXIALSCHEIBE	1			A=7,80 IN 1315 304 042(2)	0,000		
---	1315.304.045	5001842939	AXIALSCHEIBE	1			A=7,70 IN 1315 304 042(2)	0,000		
---	1315.304.044		AXIALSCHEIBE	1			A=7,60 IN 1315 304 042(2)	0,000		
---	1315.304.043	5001842940	AXIALSCHEIBE	1			A=7,50 IN 1315 304 042(2)	0,000		
---	1315.304.085		AXIALSCHEIBE	1			A=7,40 IN 1315 304 042(2)	0,000		
---	1315.304.086	5001842941	AXIALSCHEIBE	1			A=7,30 IN 1315 304 042(2)	0,000		
480	0750.117.232	5001823861	KEGROLLENLAGER	1			42,0X40,3	0,000		
500	1312.204.040	1363722	GETEILTER RING	1			GESTANZT	0,000		
/10	---		GETEILTER RING	2			H= 4,60- 5,00(ABSTUFUNG:0,10MM)	0,000		
---	0730.107.023	5001850728	GETEILTER RING	2			A=5,00 IN 0730 106 207(2)	0,000		
---	0730.107.022	5001831822	GETEILTER RING	2			A=4,90 IN 0730 106 207(2)	0,000		
---	0730.107.021		GETEILTER RING	2			A=4,80 IN 0730 106 207(2)	0,000		
---	0730.107.020	5001831823	GETEILTER RING	2			A=4,70 IN 0730 106 207(2)	0,000		
---	0730.107.019	5001831824	GETEILTER RING	2			A=4,60 IN 0730 106 207(2)	0,000		
/20	0730.062.781	5001831825	SICHERUNGSRING	1			ENTHALT.IN 0730 062 636(2)	0,000		

© Alle Rechte bei ZF Friedrichshafen AG 2011, auch für den Fall von Schutzrechtsanmeldungen. Jede Verfügungsbefugnis, wie Kopier- und Weitergaberecht, bei uns. All rights reserved.
Nur zur Information nicht im Änderungsdienst enthalten.

Materialnummer: 1315.051.830
Bildtafel: 068.06.01-1
SCHALTUNG

16 S 151 IT / DAF TRUCKS NV
SCHALTUNG

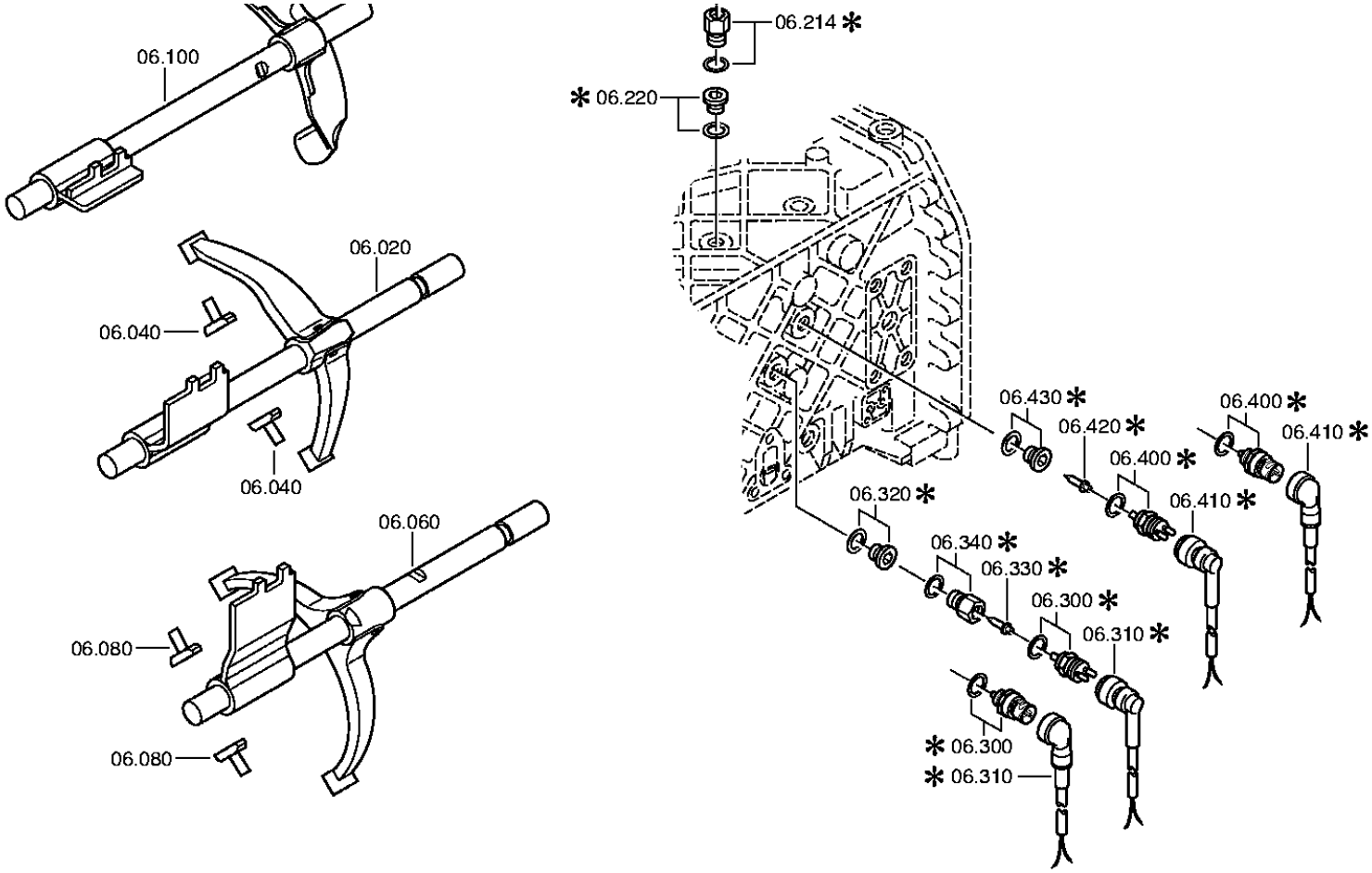

© Alle Rechte bei ZF Friedrichshafen AG 2011, auch für den Fall von Schutzrechtsanmeldungen. Jede Verfügungsbefugnis, wie Kopier- und Weitergaberecht, bei uns. All rights reserved.
Nur zur Information nicht im Änderungsdienst enthalten.

Stückliste

Materialnummer: 1315.051.830 **16 S 151 IT / DAF TRUCKS NV**
Bildtafel: 068.06.01-1
Material-Baugruppen-Nummer: 1315.106.008

Pos.-Nr.	Material-Nr.	Kundenmaterial-Nr.	Benennung	Menge	ME	Änd.-Nr.	Techn. Info.	Gewicht	Rep.-Kit	Alternativmaterial
20	1315.206.061	1666327	SCHALTSCHIENE	1		C01001265D10	KPL.W I	0,000		
40	1316.306.015	1604637	GLEITSTEIN	2				0,000		
60	1315.206.065	1666328	SCHALTSCHIENE	1		C01001265D10	KPL.W I	0,000		
80	1316.306.015	1604637	GLEITSTEIN	2				0,000		
100	1315.206.069	1666329	SCHALTSCHIENE	1		C01001265D10	KPL.W I	0,000		
220	---		VERSCHLSCHR	1			M18X1,5	0,000		
---	0636.302.021		VERSCHLUSSSCHRAUBE	1			M18X1,5	0,090		
---	0634.801.062		DICHTRING	1			18X24	0,001		
320	---		VERSCHLSCHR	1			M18X1,5	0,000		
---	0636.302.021		VERSCHLUSSSCHRAUBE	1			M18X1,5	0,090		
---	0634.801.062		DICHTRING	1			18X24	0,001		

© Alle Rechte bei ZF Friedrichshafen AG 2011, auch für den Fall von Schutzrechtsanmeldungen. Jede Verfügungsbefugnis, wie Kopier- und Weitergaberecht, bei uns. All rights reserved.
Nur zur Information nicht im Änderungsdienst enthalten.

Materialnummer: 1315.051.830
Bildtafel: 068.07.31-1
SCHALTGEHAEUSE

16 S 151 IT / DAF TRUCKS NV
SCHALTGEHAEUSE

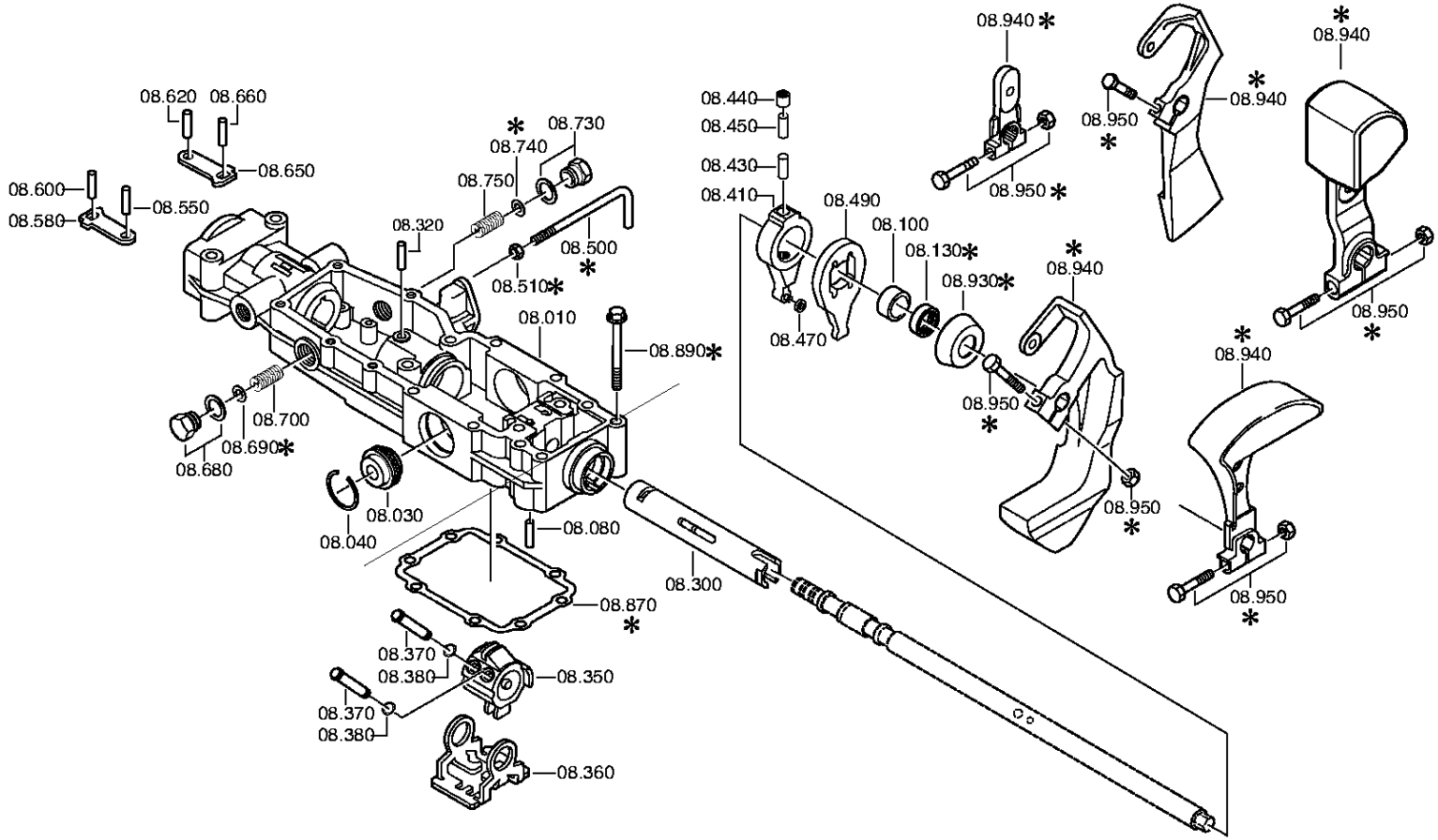

© Alle Rechte bei ZF Friedrichshafen AG 2011, auch für den Fall von Schutzrechtsanmeldungen. Jede Verfügungsbefugnis, wie Kopier- und Weitergaberecht, bei uns. All rights reserved.
Nur zur Information nicht im Änderungsdienst enthalten.

Stückliste

Materialnummer: 1315.051.830 **16 S 151 IT / DAF TRUCKS NV**
Bildtafel: 068.07.31-1
Material-Baugruppen-Nummer: 1316.108.838

Pos.-Nr.	Material-Nr.	Kundenmaterial-Nr.	Benennung	Menge	ME	Änd.-Nr.	Techn. Info.	Gewicht	Rep.-Kit	Alternativmaterial
10	1315.307.383	1445996	SCHALTGEHAEUSE	1				0,000		
30	0501.209.212	5001842953	RASTE	1			KPL.	0,000		
40	0630.532.130	5001842966	V-RING	1				0,000		
80	0631.306.123		ZYLINDERSTIFT	1			8X24	10		
100	0730.260.703	5001853239	BUCHSE	1			A=13,70	0,000		
130	0734.309.376	5001853240	WELLENDICHTRING	1				0,000		
300	1315.307.294	5001853701	HOHLWELLE	1			ENTHALT.IN 1315.307. 293(1)	0,000		
320	0731.201.702	5001853243	STIFT	1				0,000		
350	1315.307.333	5001853244	MITNEHMER	1			RVI.KABELZUGSCHALTUN G	0,000		
360	1315.307.218	1394378	BLOCKIERSTUECK	1				0,000		
370	1316.208.003	1621167	STIFT	2			KPL.	0,000		
380	0630.501.006		SICHERUNGSRING	2			10X1	0,410		
410	1316.208.002	1394380	VENTILHEBEL	1			KPL.	0,000		
430	0731.201.732	5001858818	STIFT	1				0,000		
440	0635.303.019	5001853250	NADELBUECHSE	1			10X14X15	0,000		
450	0731.201.732	5001858818	STIFT	1				0,000		
470	1315.307.226	1394384	ROLLE	1				0,000		
490	1315.307.292	1394385	HEBEL	1				0,000		
500	1315.307.409	5001857443	BUEGEL	1				0,000		
510	---		6KTMUTTER	1			M8	0,000		
---	0637.006.172		6KTMUTTER	1			M8	5		
550	0631.306.832	5000293164	ZYLINDERSTIFT	1			6X20	0,000		
580	1315.307.203	5001853255	RASTENHEBEL	1				0,000		
600	0631.306.832	5000293164	ZYLINDERSTIFT	1			6X20	0,000		
620	0631.306.832	5000293164	ZYLINDERSTIFT	1			6X20	0,000		
650	1315.307.203	5001853255	RASTENHEBEL	1				0,000		
660	0631.306.832	5000293164	ZYLINDERSTIFT	1			6X20	0,000		
680	---		SCHRAUBE	1		C01001322B10	M22X1,5	0,000		
---	1315.307.019	1290990	SCHRAUBE	1			M22X1,5 IN 1315 307 363(2)	0,000		
---	0730.009.515	5001854051	DICHTRING	1			A22X27	0,000		
700	0732.041.612	5001838912	DRUCKFEDER	1				0,000		

© Alle Rechte bei ZF Friedrichshafen AG 2011, auch für den Fall von Schutzrechtsanmeldungen. Jede Verfügungsbefugnis, wie Kopier- und Weitergaberecht, bei uns. All rights reserved.
Nur zur Information nicht im Änderungsdienst enthalten.

Materialnummer: 1315.051.830 **16 S 151 IT / DAF TRUCKS NV**
Bildtafel: 068.07.31-1
Material-Baugruppen-Nummer: 1316.108.838

Pos.-Nr.	Material-Nr.	Kundenmaterial-Nr.	Benennung	Menge	ME	Änd.-Nr.	Techn. Info.	Gewicht	Rep.-Kit	Alternativmaterial
730	---		SCHRAUBE	1		C01001322B10	M22X1,5	0,000		
---	1315.307.019	1290990	SCHRAUBE	1			M22X1,5 IN 1315 307 363(2)	0,000		
---	0730.009.515	5001854051	DICHTRING	1			A22X27	0,000		
750	0732.041.612	5001838912	DRUCKFEDER	1				0,000		
870	1315.307.013	1290978	DICHTUNG	1				0,000		
890	---		6KTSCHRAUBE	8			M8X80	0,000		
---	0736.010.203	5001853546	6KTSCHRAUBE	8				0,000		
930	1315.307.387	1389215	SCHUTZKAPPE	1				0,000		
940	1315.307.421	5001860005	SCHALTHEBEL	1				0,000		
950	---	0768000	SCHRAUBE+MUTTER	1			M10X65	0,000		
---	0636.010.593		6KTSCHRAUBE	1			M10X65	47		
---	0637.006.120		6KTMUTTER	1			M10	0,010		

© Alle Rechte bei ZF Friedrichshafen AG 2011, auch für den Fall von Schutzrechtsanmeldungen. Jede Verfügungsbefugnis, wie Kopier- und Weitergaberecht, bei uns. All rights reserved.
Nur zur Information nicht im Änderungsdienst enthalten.

Materialnummer: 1315.051.830
Bildtafel: 062.08.30-1
ABSCHLUSSDECKEL

16 S 151 IT / DAF TRUCKS NV
ABSCHLUSSDECKEL

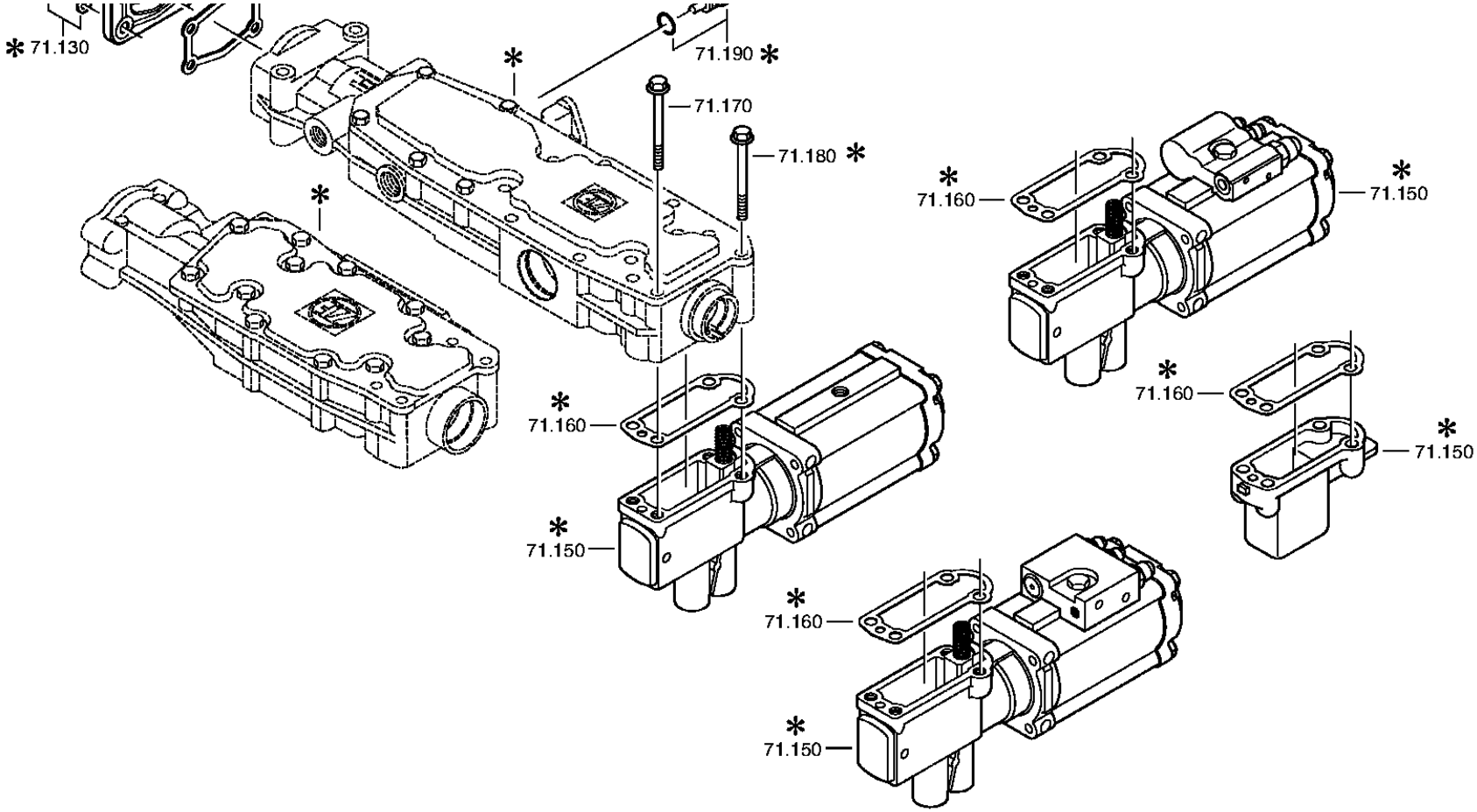

© Alle Rechte bei ZF Friedrichshafen AG 2011, auch für den Fall von Schutzrechtsanmeldungen. Jede Verfügungsbefugnis, wie Kopier- und Weitergaberecht, bei uns. All rights reserved.
Nur zur Information nicht im Änderungsdienst enthalten.

Stückliste

Materialnummer: 1315.051.830 **16 S 151 IT / DAF TRUCKS NV**
Bildtafel: 062.08.30-1
Material-Baugruppen-Nummer: 1316.171.403

Pos.-Nr.	Material-Nr.	Kundenmaterial-Nr.	Benennung	Menge	ME	Änd.-Nr.	Techn. Info.	Gewicht	Rep.-Kit	Alternativmaterial
110	1315.307.279	1634522	DECKEL	1		C01004435A10		0,000		
120	0501.318.308	5001853322	DICHTUNG	1		C01002957C10		0,000		
130	---		6KTSCHRAUBE	4		C01004435A10	M8X20	0,000		
---	0636.015.299		6KTSCHRAUBE	4			M8X20	0,010		
---	0630.001.075		SCHEIBE	4				0,002		
150	0501.211.290	5001853265	PNEUSERVOEINH	1			KPL.	0,000		
160	1315.307.242	1389649	DICHTUNG	1				0,000		
170	---		6KTSCHRAUBE	2		C01007014B10	M8X80	0,000		
---	0736.010.203	5001853546	6KTSCHRAUBE	2				0,000		
180	---		6KTSCHRAUBE	2		C01007014B10	FLAECHENDICHTUNG M8X80	0,000		
---	0736.010.203	5001853546	6KTSCHRAUBE	2				0,000		
190	1315.315.004	1340222	ANTRIEBSRAD	1			Z85	0,000		
200	1297.333.131	5001857533	ABTRIEBSFLANSCH	1			ENTHALT.IN 1314 332 047(0)	0,000		
220	0634.313.805		O-RING	1			82X4	0,000		
250	1312.332.028	1227597	SCHEIBE	1				0,000		
260	---		6KTSCHRAUBE	2			M12X60	0,000		
---	0636.011.540	5001850754	6KTSCHRAUBE	2			M12X60	0,000		

© Alle Rechte bei ZF Friedrichshafen AG 2011, auch für den Fall von Schutzrechtsanmeldungen. Jede Verfügungsbefugnis, wie Kopier- und Weitergaberecht, bei uns. All rights reserved.
Nur zur Information nicht im Änderungsdienst enthalten.

Materialnummer: 1315.051.830
Bildtafel: 068.09.01-1
ANSCHLUSSTEILE

16 S 151 IT / DAF TRUCKS NV
ANSCHLUSSTEILE

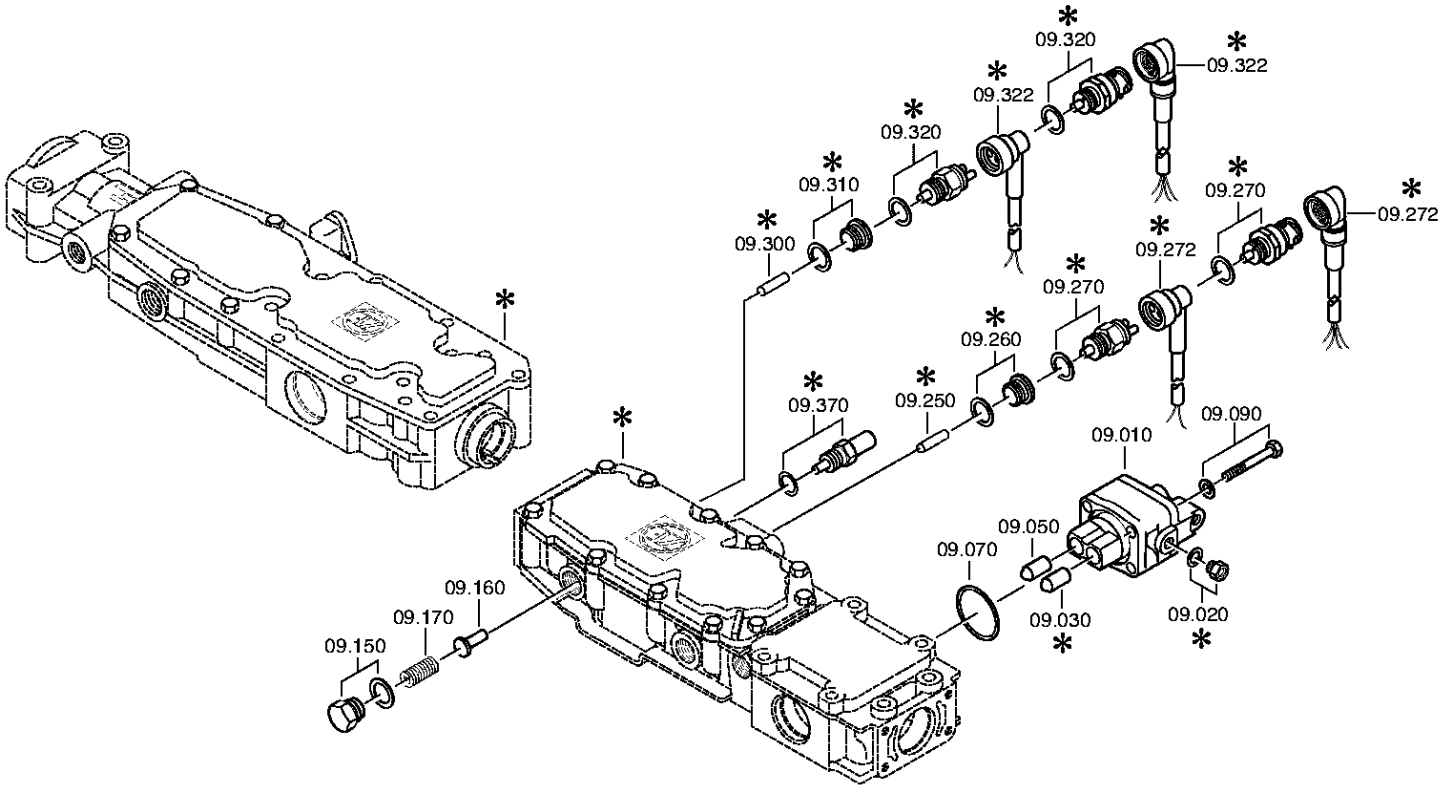

© Alle Rechte bei ZF Friedrichshafen AG 2011, auch für den Fall von Schutzrechtsanmeldungen. Jede Verfügungsbefugnis, wie Kopier- und Weitergaberecht, bei uns. All rights reserved.
Nur zur Information nicht im Änderungsdienst enthalten.

Stückliste

Materialnummer: 1315.051.830 **16 S 151 IT / DAF TRUCKS NV**
Bildtafel: 068.09.01-1
Material-Baugruppen-Nummer: 1316.109.022

Pos.-Nr.	Material-Nr.	Kundenmaterial-Nr.	Benennung	Menge	ME	Änd.-Nr.	Techn. Info.	Gewicht	Rep.-Kit	Alternativmaterial
10	6038.202.043	5001859718	ABSCHALTVENTIL	1		C01002143C10	KPL.H-H*ZULUFTDROSSEL 1,55	0,000		
30	0501.209.188	5001842967	KUGELROLLE	1			KPL.	0,000		
50	0501.209.188	5001842967	KUGELROLLE	1			KPL.	0,000		
70	0634.313.505		O-RING	1			42X3	0,000		
90	---		6KTSCHRAUBE	4			M8X65	0,000		
---	0636.010.575		6KTSCHRAUBE	4			M8X65	0,028		
---	0630.001.075		SCHEIBE	4				0,002		
150	---		SCHRAUBE	1		C01001322B10	M22X1,5	0,000		
---	1315.307.019	1290990	SCHRAUBE	1			M22X1,5 IN 1315 307 363(2)	0,000		
---	0730.009.515	5001854051	DICHTRING	1			A22X27	0,000		
160	1315.307.384	1450817	RIEGEL	1		C01003958B10	ENTHALT.IN 1250 307 589(2)	0,000		
170	0732.041.612	5001838912	DRUCKFEDER	1				0,000		
250	0731.201.446	5001853272	STIFT	1			ENTHALT.IN 0731 201 445(2)	0,000		
270	---		SCHALTER	1			OEFF*45N.M*DICHTRING* BAJONETT	0,000		
---	0501.210.059		SCHALTER	1			KPL.	0,080		
---	0634.801.062		DICHTRING	1			18X24	0,001		
300	0731.208.256	5001856388	STIFT	1			A=30,0	0,000		
320	---	0000	SCHALTER	1			SCHL*45N.M*DICHTRING* BAJONETT	0,000		
---	0501.210.058	5001845860	SCHALTER	1			KPL.	0,000		
---	0634.801.062		DICHTRING	1			18X24	0,001		

© Alle Rechte bei ZF Friedrichshafen AG 2011, auch für den Fall von Schutzrechtsanmeldungen. Jede Verfügungsbefugnis, wie Kopier- und Weitergaberecht, bei uns. All rights reserved.
Nur zur Information nicht im Änderungsdienst enthalten.

Materialnummer: 1315.051.830
Bildtafel: 068.10.02-1
WAEHLHEBEL

16 S 151 IT / DAF TRUCKS NV
WAEHLHEBEL

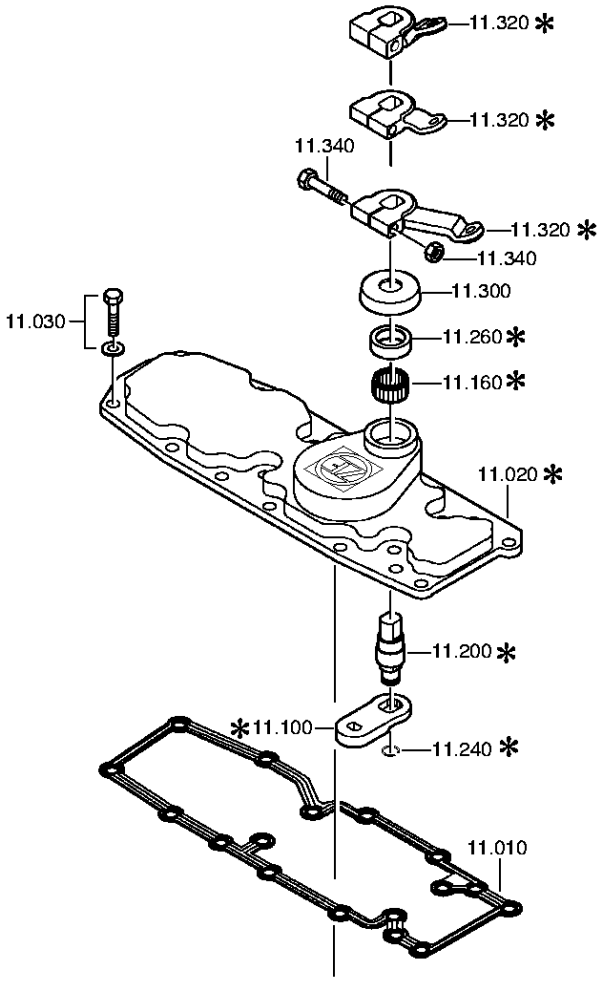

© Alle Rechte bei ZF Friedrichshafen AG 2011, auch für den Fall von Schutzrechtsanmeldungen. Jede Verfügungsbefugnis, wie Kopier- und Weitergaberecht, bei uns. All rights reserved.
Nur zur Information nicht im Änderungsdienst enthalten.

Materialnummer: 1315.051.830
Bildtafel: 068.10.02-1
WAEHLHEBEL

16 S 151 IT / DAF TRUCKS NV
WAEHLHEBEL

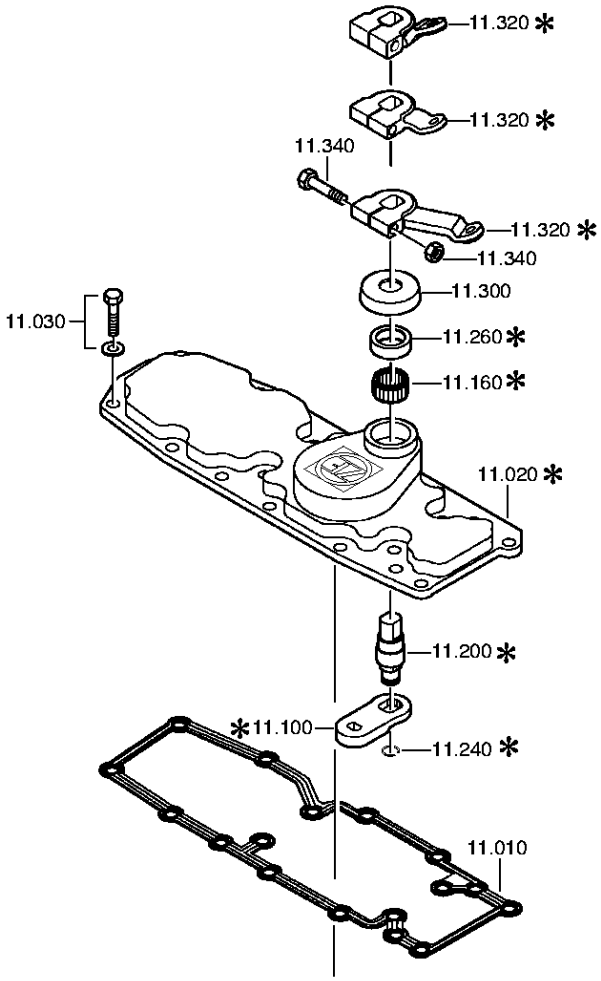

© Alle Rechte bei ZF Friedrichshafen AG 2011, auch für den Fall von Schutzrechtsanmeldungen. Jede Verfügungsbefugnis, wie Kopier- und Weitergaberecht, bei uns. All rights reserved.
Nur zur Information nicht im Änderungsdienst enthalten.

Stückliste

Materialnummer: 1315.051.830 **16 S 151 IT / DAF TRUCKS NV**
Bildtafel: 068.10.02-1
Material-Baugruppen-Nummer: 1316.111.802

Pos.-Nr.	Material-Nr.	Kundenmaterial-Nr.	Benennung	Menge	ME	Änd.-Nr.	Techn. Info.	Gewicht	Rep.-Kit	Alternativmaterial
10	0501.317.240	5001853307	DICHTUNG	1				0,000		
20	1315.307.336	5001853308	DECKEL	1				0,000		
30	---		6KTSCHRAUBE	5			M8X30	0,000		
---	0636.015.321		6KTSCHRAUBE	5			M8X30	0,010		
---	0630.001.075		SCHEIBE	5				0,002		
100	1315.307.375	5001853328	WAEHLHEBEL	1				0,000		
160	0635.303.007	5001853329	NADELHUELSE	1			22X28X10	0,000		
200	1315.307.346	5001853330	WAEHLWELLE	1				0,000		
240	0630.531.240	5001853331	V-RING	1				0,000		
260	---		WELLENDICHTRING	1			20X30X7	0,000		
---	0734.309.392	5001853396	WELLENDICHTRING	1			20X30X7 FA.CFW	0,000		
300	1315.307.338	5001853403	SCHUTZKAPPE	1				0,000		
320	1315.307.349	5001853404	WAEHLHEBEL	1			U424	0,000		
340	---		SCHRAUBE+MUTTER	1			M10X50	0,000		
---	0636.010.250		6KTSCHRAUBE	1			M10X50	0,030		
---	0637.006.120		6KTMUTTER	1			M10	0,010		

© Alle Rechte bei ZF Friedrichshafen AG 2011, auch für den Fall von Schutzrechtsanmeldungen. Jede Verfügungsbefugnis, wie Kopier- und Weitergaberecht, bei uns. All rights reserved.
Nur zur Information nicht im Änderungsdienst enthalten.

Materialnummer: 1315.051.830 **16 S 151 IT / DAF TRUCKS NV**
Bildtafel: 068.12.12-1 **FEDERPAKET**
Material-Baugruppen-Nummer: 1316.149.430

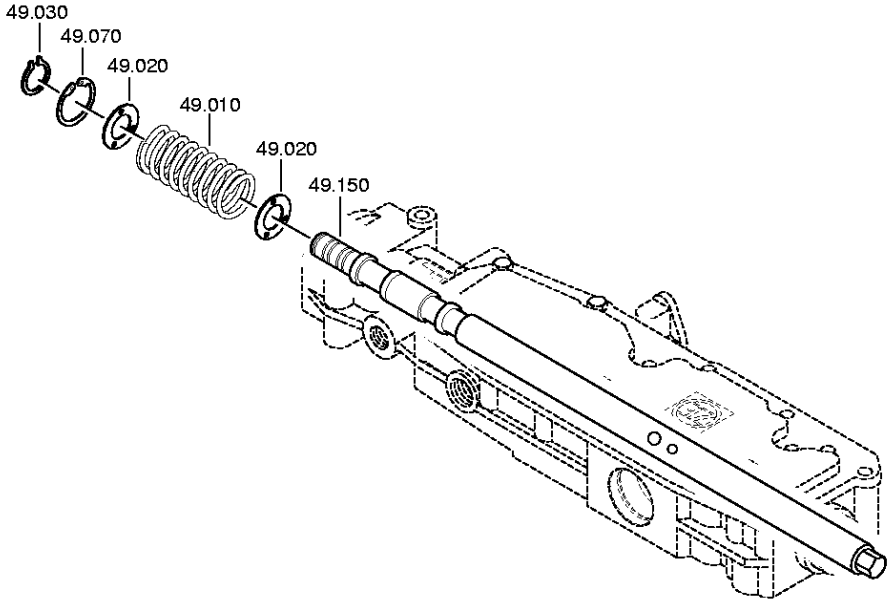

© Alle Rechte bei ZF Friedrichshafen AG 2011, auch für den Fall von Schutzrechtsanmeldungen. Jede Verfügungsbefugnis, wie Kopier- und Weitergaberecht, bei uns. All rights reserved.
Nur zur Information nicht im Änderungsdienst enthalten.

Stückliste

Materialnummer: 1315.051.830 **16 S 151 IT / DAF TRUCKS NV**
Bildtafel: 068.12.12-1
Material-Baugruppen-Nummer: 1316.149.430

Pos.-Nr.	Material-Nr.	Kundenmaterial-Nr.	Benennung	Menge	ME	Änd.-Nr.	Techn. Info.	Gewicht	Rep.-Kit	Alternativmaterial
10	0732.042.684	5001850732	DRUCKFEDER	1				0,000		
20	0730.104.083	5000802911	SCHEIBE	2			A=2,00 IN 0730 104 527(2)	0,000		
30	0630.532.138	5003066045	V-RING	1				0,000		
70	0630.502.022		SICHERUNGSRING	1			40X1,75	4,800		
150	1315.307.376	5001853241	SCHALTWELLE	1			LI	0,000		

© Alle Rechte bei ZF Friedrichshafen AG 2011, auch für den Fall von Schutzrechtsanmeldungen. Jede Verfügungsbefugnis, wie Kopier- und Weitergaberecht, bei uns. All rights reserved.
Nur zur Information nicht im Änderungsdienst enthalten.

Materialnummer: 1315.051.830
Bildtafel: 068.40.40-1
ANSCHLUSSTEILE

16 S 151 IT / DAF TRUCKS NV
GV-SCHALTUNG

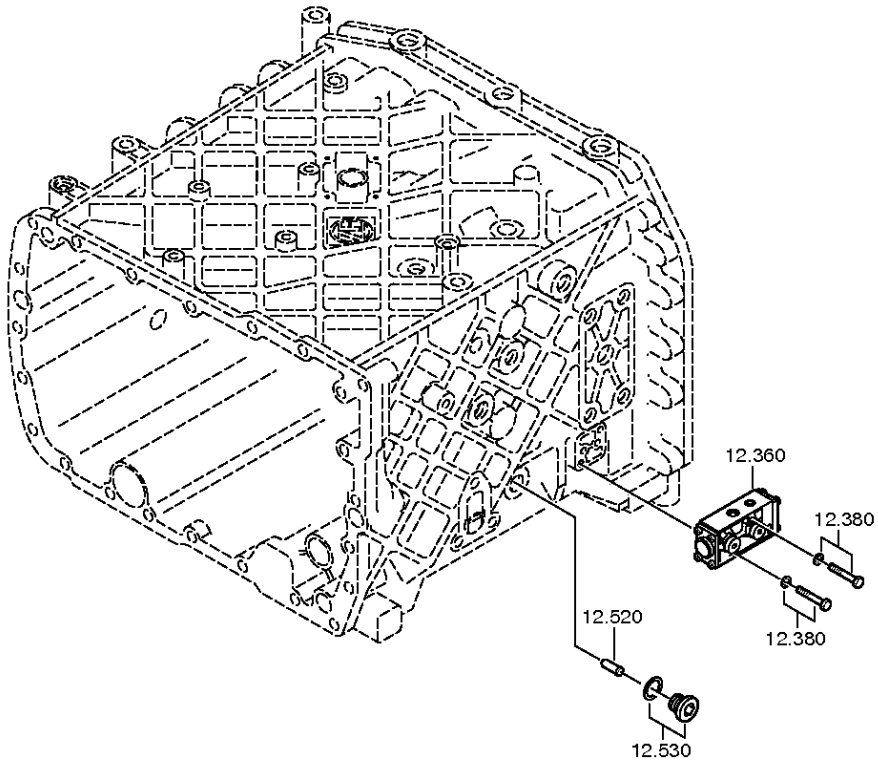

© Alle Rechte bei ZF Friedrichshafen AG 2011, auch für den Fall von Schutzrechtsanmeldungen. Jede Verfügungsbefugnis, wie Kopier- und Weitergaberecht, bei uns. All rights reserved.
Nur zur Information nicht im Änderungsdienst enthalten.

Stückliste

Materialnummer: 1315.051.830 **16 S 151 IT / DAF TRUCKS NV**
Bildtafel: 068.40.40-1
Material-Baugruppen-Nummer: 1315.112.008

Pos.-Nr.	Material-Nr.	Kundenmaterial-Nr.	Benennung	Menge	ME	Änd.-Nr.	Techn. Info.	Gewicht	Rep.-Kit	Alternativmaterial
10	1315.212.013		SCHALTSCHIENE	1		C01001415C10	KPL.GV.LAG.GEH.1	0,000		
/110	1315.312.073	1604634	SCHALTSCHIENE	1				0,000		
/120	1315.312.074	1604636	SCHALTGABEL	1			GV ECO 3	0,000		
/130	---		GEWINDESTIFT	2			M12X1	0,000		
---	1315.312.047	1291084	GEWINDESTIFT	2			M12X1	0,000		
60	1316.306.015	1604637	GLEITSTEIN	2		C01001415C10		0,000		
130	0750.112.131	5001843024	HUTMANSCHETTE	1			25X40X15	0,000		
150	1315.212.008		KOLBEN	1			KPL.	0,000		
/110	---		KOLBEN	1			GV SINTER/STAHL	0,000		
---	1315.312.020	1291085	KOLBEN	1			GV	0,000		
---	1315.312.003		KOLBEN	1			GV	0,000		
/120	0750.112.177	5001843026	DOPPELNUTRING	1			55X63X9,4	0,000		
190	---		SICHERGSMUTTER	1			M16X1,5	0,000		
---	0737.006.095	1291087	SICHERGSMUTTER	1			MS16X1,5 ZFN99	0,000		
210	1315.212.010	5001855330	ZYLINDER	1			KPL.	0,000		
/110	1315.312.048	1317307	ZYLINDER	1			ENTHALT.IN 1315 312 033(1)	0,000		
/120	0634.313.018		O-RING	1			82X3	0,000		
/130	0634.313.320	5001843032	O-RING	1			67X3	0,003		
260	1315.312.034	1291090	FEDER	1				0,000		
300	---		RIEGELANSCHLAG	1			235N*50N.M	0,000		
---	1313.207.003	1252256	RIEGELANSCHLAG	1		C01009860C10	KPL. IN 1313 207 001(2)	0,000		
---	0730.008.604	1638154	DICHTRING	1		C01009860C10		0,000		
360	0501.208.630	5001855098	5/2-WEGEVENTIL	1		C01006338A10	KPL.SG	0,000		
380	---		6KTSCHRAUBE	2			M6X40	0,000		
---	0636.010.740	5001850757	6KTSCHRAUBE	2			M6X40	0,000		
---	0630.001.076		SCHEIBE	2				0,001		
420	0634.314.020		O-RING	2			8X2	0,000		
520	1295.212.006	5000289806	STIFT	1			KPL.	0,000		
530	---		VERSCHLSCHR	1			M18X1,5	0,000		
---	0636.302.021		VERSCHLUSSSCHRAUBE	1			M18X1,5	0,090		
---	0634.801.062		DICHTRING	1			18X24	0,001		

© Alle Rechte bei ZF Friedrichshafen AG 2011, auch für den Fall von Schutzrechtsanmeldungen. Jede Verfügungsbefugnis, wie Kopier- und Weitergaberecht, bei uns. All rights reserved.
Nur zur Information nicht im Änderungsdienst enthalten.

Materialnummer: 1315.051.830
Bildtafel: 068.43.01-1
GP-GEHAEUSE

16 S 151 IT / DAF TRUCKS NV
GP-GEHAEUSE

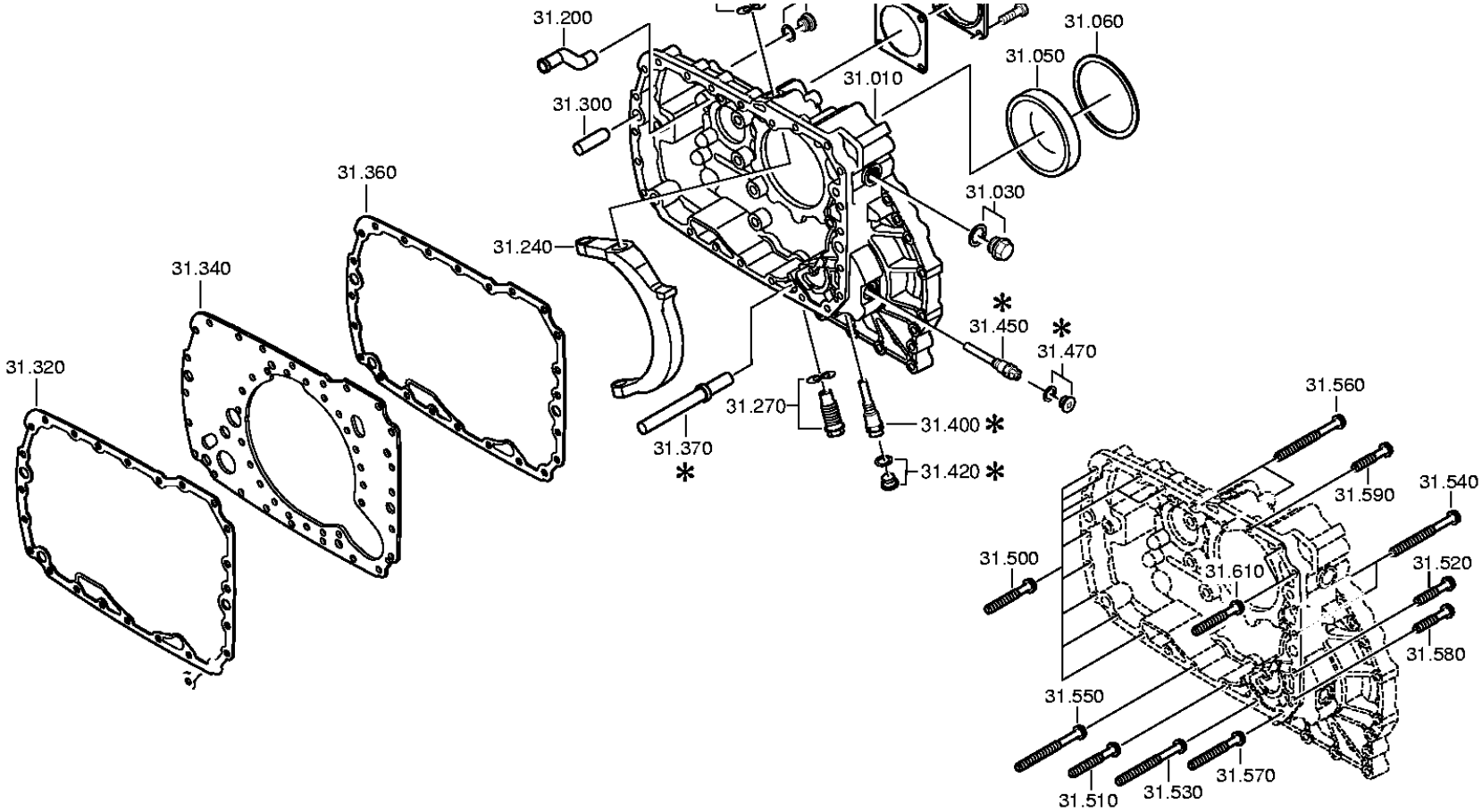

© Alle Rechte bei ZF Friedrichshafen AG 2011, auch für den Fall von Schutzrechtsanmeldungen. Jede Verfügungsbefugnis, wie Kopier- und Weitergaberecht, bei uns. All rights reserved.
Nur zur Information nicht im Änderungsdienst enthalten.

Stückliste

Materialnummer: 1315.051.830 **16 S 151 IT / DAF TRUCKS NV**
Bildtafel: 068.43.01-1
Material-Baugruppen-Nummer: 1315.131.038

Pos.-Nr.	Material-Nr.	Kundenmaterial-Nr.	Benennung	Menge	ME	Änd.-Nr.	Techn. Info.	Gewicht	Rep.-Kit	Alternativmaterial
10	6085.201.079	1670949	GEHAEUSE	1		C01007191D10	KPL.	0,000		
30	---		VERSCHLSCHR	1		C01001323B10	60N.M*DICHTRING M24X1,5	0,000		
---	0636.304.049		VERSCHLUSSSCHRAUBE	1			M24X1,5	0,094		
---	0730.008.637		DICHTRING	1			24X29	0,000		
50	0750.116.394	1638161	KUGELLAGER	1		C01000276D10	90,0X160,0X30,0	0,000		
140	---		VERSCHLSCHR	1		C01002971C10	15N.M*DICHTRING M10X1	0,000		
---	0636.302.053		VERSCHLUSSSCHRAUBE	1			M10X1	0,007		
---	0634.801.013		DICHTRING	1			10X14	0,001		
160	1304.301.034	5000293494	DECKEL	1				0,000		
170	1238.308.201	5000816099	DICHTUNG	1			ENTHALT.IN 1238 308 202(2)	0,000		
180	---		6KTSCHRAUBE	4			M12X25	0,000		
---	0636.016.178		6KTSCHRAUBE	4			M12X25	0,035		
---	0630.001.049		SCHEIBE	4				6		
200	1296.301.008	5000289811	SPRITZROHR	1				0,000		
240	1315.334.039	1330407	SCHALTSCHWINGE	1				0,000		
260	---		GELENKSCHRAUBE	1		C01000895B10	M24X1,5 SK6	0,000		
---	1315.334.011	1290999	GELENKSCHRAUBE	1			M24X1,5 IN 1315 334 030(2)	0,000		
---	0730.300.005	5000241898	FEDERSCHEIBE	1				0,000		
270	---		GELENKSCHRAUBE	1			SEK-RET UNTEN M24X1,5 SK6	0,000		
---	1315.334.031	1297594	GELENKSCHRAUBE	1			M24X1,5 IN 1315 334 030(2)	0,000		
---	0730.300.005	5000241898	FEDERSCHEIBE	1				0,000		
300	0731.201.563	5001842866	ZYLINDERSTIFT	3				0,000		
320	1315.301.095	1297595	DICHTUNG	1			ENTHALT.IN 1315 301 093(0)	0,000		
340	1315.301.118	1291000	ZWISCHENPLATTE	1			ENTHALT.IN 1315 301 144(0)	0,000		
360	1315.301.095	1297595	DICHTUNG	1			ENTHALT.IN 1315 301 093(0)	0,000		

© Alle Rechte bei ZF Friedrichshafen AG 2011, auch für den Fall von Schutzrechtsanmeldungen. Jede Verfügungsbefugnis, wie Kopier- und Weitergaberecht, bei uns. All rights reserved.
Nur zur Information nicht im Änderungsdienst enthalten.

Materialnummer: 1315.051.830 **16 S 151 IT / DAF TRUCKS NV**
Bildtafel: 068.43.01-1
Material-Baugruppen-Nummer: 1315.131.038

Pos.-Nr.	Material-Nr.	Kundenmaterial-Nr.	Benennung	Menge	ME	Änd.-Nr.	Techn. Info.	Gewicht	Rep.-Kit	Alternativmaterial
370	1315.201.116	1297597	ROHR	1			KPL. IN 1316 201 105(1)	0,000		
400	---		IMPULSGEBER	1			35N.M*FLAE.DICHTG* DINBAJO*KITAS2*ADR* EXPL.GESCH*L=19,8	0,000		
---	0501.214.768		IMPULSGEBER	1				0,105		
470	---		VERSCHLSCHR	1			35N.M*DICHTRING* FLAECHENDICHTG. M18X1,5	0,000		
---	0636.302.021		VERSCHLUSSSCHRAUBE	1		C01004387B10	M18X1,5	0,090		
---	0634.801.155		DICHTRING	1			18X24	2		
500	---		6KTSCHRAUBE	11			M10X70	0,000		
---	0736.010.180	1348877	6KTSCHRAUBE	11			M10X70 IN 0736 010 183(2)	0,000		
510	---		6KTSCHRAUBE	1			M10X70	0,000		
---	0736.010.180	1348877	6KTSCHRAUBE	1			M10X70 IN 0736 010 183(2)	0,000		
520	---		6KTSCHRAUBE	1			M10X45	0,000		
---	0736.010.228	5001853671	6KTSCHRAUBE	1			M10X45 IN 0736 010 183(2)	0,000		
530	---		6KTSCHRAUBE	1			M10X110	0,000		
---	0736.010.181	1197811	6KTSCHRAUBE	1			M10X110 IN 0736 010 183(2)	0,000		
540	---		6KTSCHRAUBE	2			M10X110	0,000		
---	0736.010.181	1197811	6KTSCHRAUBE	2			M10X110 IN 0736 010 183(2)	0,000		
550	---		6KTSCHRAUBE	1			M10X110	0,000		
---	0736.010.181	1197811	6KTSCHRAUBE	1			M10X110 IN 0736 010 183(2)	0,000		
560	---		6KTSCHRAUBE	2			M10X110	0,000		
---	0736.010.181	1197811	6KTSCHRAUBE	2			M10X110 IN 0736 010 183(2)	0,000		
570	---		6KTSCHRAUBE	1			M10X70	0,000		
---	0736.010.180	1348877	6KTSCHRAUBE	1			M10X70 IN 0736 010 183(2)	0,000		
580	---		6KTSCHRAUBE	1			M10X45	0,000		

© Alle Rechte bei ZF Friedrichshafen AG 2011, auch für den Fall von Schutzrechtsanmeldungen. Jede Verfügungsbefugnis, wie Kopier- und Weitergaberecht, bei uns. All rights reserved.
Nur zur Information nicht im Änderungsdienst enthalten.

Materialnummer: 1315.051.830 **16 S 151 IT / DAF TRUCKS NV**
Bildtafel: 068.43.01-1
Material-Baugruppen-Nummer: 1315.131.038

Pos.-Nr.	Material-Nr.	Kundenmaterial-Nr.	Benennung	Menge	ME	Änd.-Nr.	Techn. Info.	Gewicht	Rep.-Kit	Alternativmaterial
---	0736.010.228	5001853671	6KTSCHRAUBE	1			M10X45 IN 0736 010 183(2)	0,000		
590	---		6KTSCHRAUBE	1			M10X45	0,000		
---	0736.010.228	5001853671	6KTSCHRAUBE	1			M10X45 IN 0736 010 183(2)	0,000		
610	---		6KTSCHRAUBE	1			M10X70	0,000		
---	0736.010.180	1348877	6KTSCHRAUBE	1			M10X70 IN 0736 010 183(2)	0,000		

© Alle Rechte bei ZF Friedrichshafen AG 2011, auch für den Fall von Schutzrechtsanmeldungen. Jede Verfügungsbefugnis, wie Kopier- und Weitergaberecht, bei uns. All rights reserved.
Nur zur Information nicht im Änderungsdienst enthalten.

Materialnummer: 1315.051.830
Bildtafel: 068.44.07-1
Material-Baugruppen-Nummer: 1315.132.016

16 S 151 IT / DAF TRUCKS NV
PLANETENTRIEB

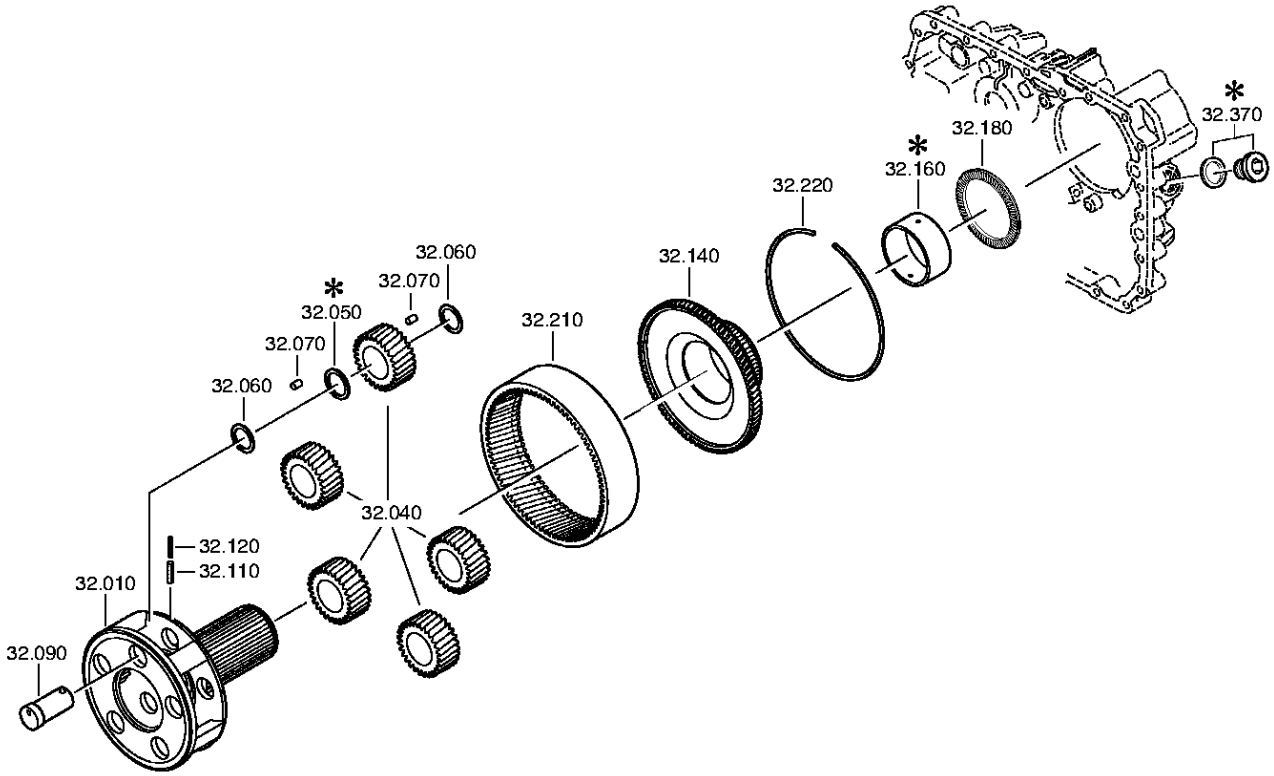

© Alle Rechte bei ZF Friedrichshafen AG 2011, auch für den Fall von Schutzrechtsanmeldungen. Jede Verfügungsbefugnis, wie Kopier- und Weitergaberecht, bei uns. All rights reserved.
Nur zur Information nicht im Änderungsdienst enthalten.

Stückliste

Materialnummer: 1315.051.830 **16 S 151 IT / DAF TRUCKS NV**
Bildtafel: 068.44.07-1
Material-Baugruppen-Nummer: 1315.132.016

Pos.-Nr.	Material-Nr.	Kundenmaterial-Nr.	Benennung	Menge	ME	Änd.-Nr.	Techn. Info.	Gewicht	Rep.-Kit	Alternativmaterial
10	1315.232.017	1621233	PLANETENTRAEGER	1		C01003197C10	KPL.4,565*SV-GP*FL. PROF.90	0,000		
40	1315.232.010	1339875	PLANETENRADSATZ	1			KPL.	0,000		
60	0730.107.168	5001831858	ZWISCHENSCHEIBE	15			A=1,00 IN 0730 105 951(2)	0,000		
70	0750.119.116	5001848257	ROLLE	140			10,0X16,8	0,010		
90	1315.332.053	1342739	PLANETENBOLZEN	5		C01007226B10	ENTHALT.IN 1316 332 037(2)	0,000		
110	0631.329.051		SPANNSTIFT	5			5X26	0,002		
120	0631.329.167		SPANNSTIFT	5			3X26	1		
140	1316.332.103	1395605	HOHLRADTRAEGER	1			ENTHALT.IN 1316 332 100(1)	0,000		
180	0735.298.169	5001843116	AXIALNADELLAGER	1			104,5X128,4X10,0 FA.INA	0,000		
210	1315.332.041	1339877	HOHLRAD	1			IN 1316 332 055(1)	0,000		
220	0730.513.583	5001843216	SICHERUNGSDRAHT	1			A=3,20 IN 0730 505 052(2)	0,000		

© Alle Rechte bei ZF Friedrichshafen AG 2011, auch für den Fall von Schutzrechtsanmeldungen. Jede Verfügungsbefugnis, wie Kopier- und Weitergaberecht, bei uns. All rights reserved.
Nur zur Information nicht im Änderungsdienst enthalten.

Materialnummer: 1315.051.830
Bildtafel: 068.45.03-1
SYNCHRONISIERG

16 S 151 IT / DAF TRUCKS NV
SYNCHRONISIERG

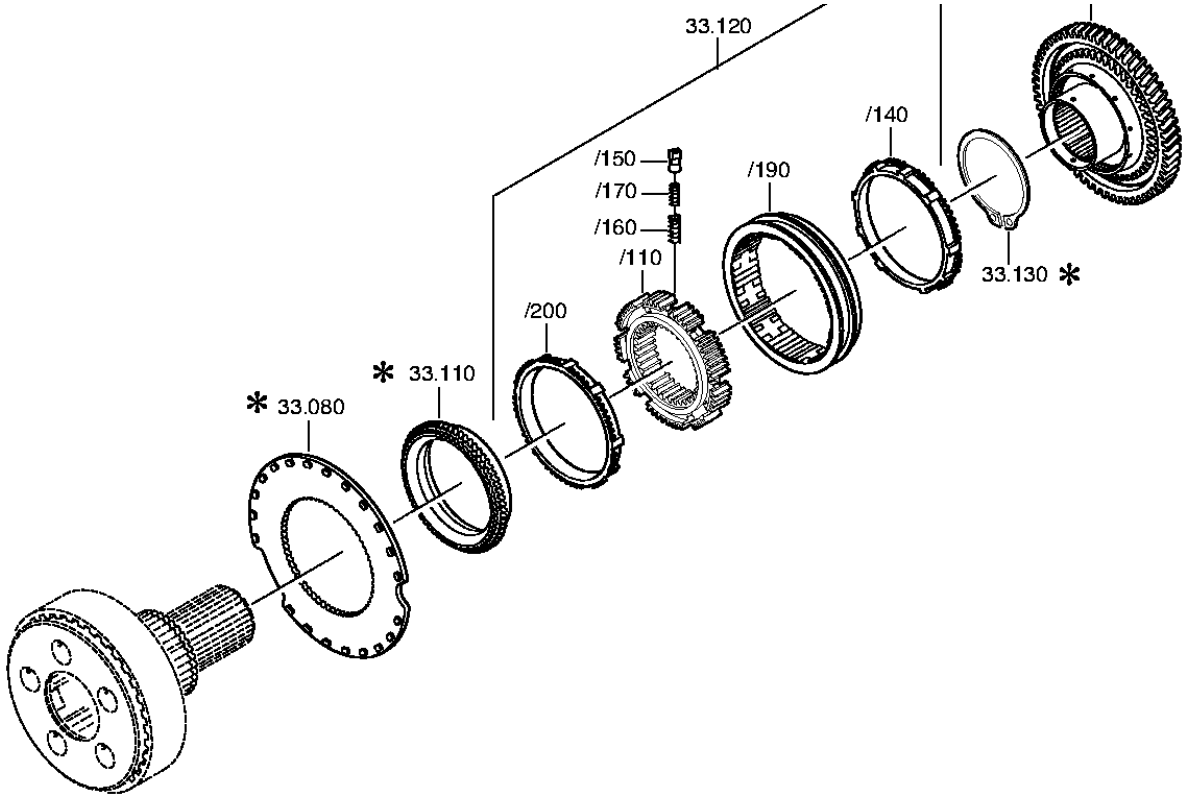

© Alle Rechte bei ZF Friedrichshafen AG 2011, auch für den Fall von Schutzrechtsanmeldungen. Jede Verfügungsbefugnis, wie Kopier- und Weitergaberecht, bei uns. All rights reserved.
Nur zur Information nicht im Änderungsdienst enthalten.

Stückliste

Materialnummer: 1315.051.830 **16 S 151 IT / DAF TRUCKS NV**
Bildtafel: 068.45.03-1
Material-Baugruppen-Nummer: 1316.133.010

Pos.-Nr.	Material-Nr.	Kundenmaterial-Nr.	Benennung	Menge	ME	Änd.-Nr.	Techn. Info.	Gewicht	Rep.-Kit	Alternativmaterial
80	1296.333.046	5001856505	KUPPLGSSCHEIBE	1			ENTHALT.IN 1296 333 051(1)	0,000		
110	1296.333.050	5001848259	KUPPLGSKOERPER	1		C01002627A10	ENTHALT.IN 1296.333. 053(1)	0,000		
120	1315.233.029	1621295	SYNCHRONISIERG	1			KPL.MOLYBDAEN*FL-PROFIL 80*SV-GP PROFIL 90	0,000		
/110	1313.333.001	0069909	SYNCHRONKOERPER	1			ENTHALT.IN 1296 333 014(1)	0,000		
/140	1296.333.045	5001846736	SYNCHRONRING	1		C01001121E10		0,000		
/150	1240.304.278	5000255276	DRUCKSTUECK	9				0,000		
/160	0732.040.385	7701007805	DRUCKFEDER	9				0,000		
/170	0732.040.386	5000255277	DRUCKFEDER	9				0,000		
/190	1296.333.023	5000289825	SCHIEBEMUFFE	1				0,000		
/200	1296.333.045	5001846736	SYNCHRONRING	1		C01001121E10		0,000		
130	---		SICHERUNGSRING	1			H= 3,70- 4,00(ABSTUFUNG:0,10MM)	0,000		
---	0630.501.061		SICHERUNGSRING	1			125X4	0,100		
---	0630.501.173	5001843128	SICHERUNGSRING	1			125X3,9	0,000		
---	0630.501.174	0692273	SICHERUNGSRING	1			125X3,8	0,000		
---	0630.501.175	5001843130	SICHERUNGSRING	1			125X3,7	0,000		
260	1316.233.014	1340371	KUPPLGSKOERPER	1			KPL.	0,000		

© Alle Rechte bei ZF Friedrichshafen AG 2011, auch für den Fall von Schutzrechtsanmeldungen. Jede Verfügungsbefugnis, wie Kopier- und Weitergaberecht, bei uns. All rights reserved.
Nur zur Information nicht im Änderungsdienst enthalten.

Materialnummer: 1315.051.830
Bildtafel: 068.46.41-1
ANSCHLUSSTEILE

16 S 151 IT / DAF TRUCKS NV
GP-SCHALTUNG

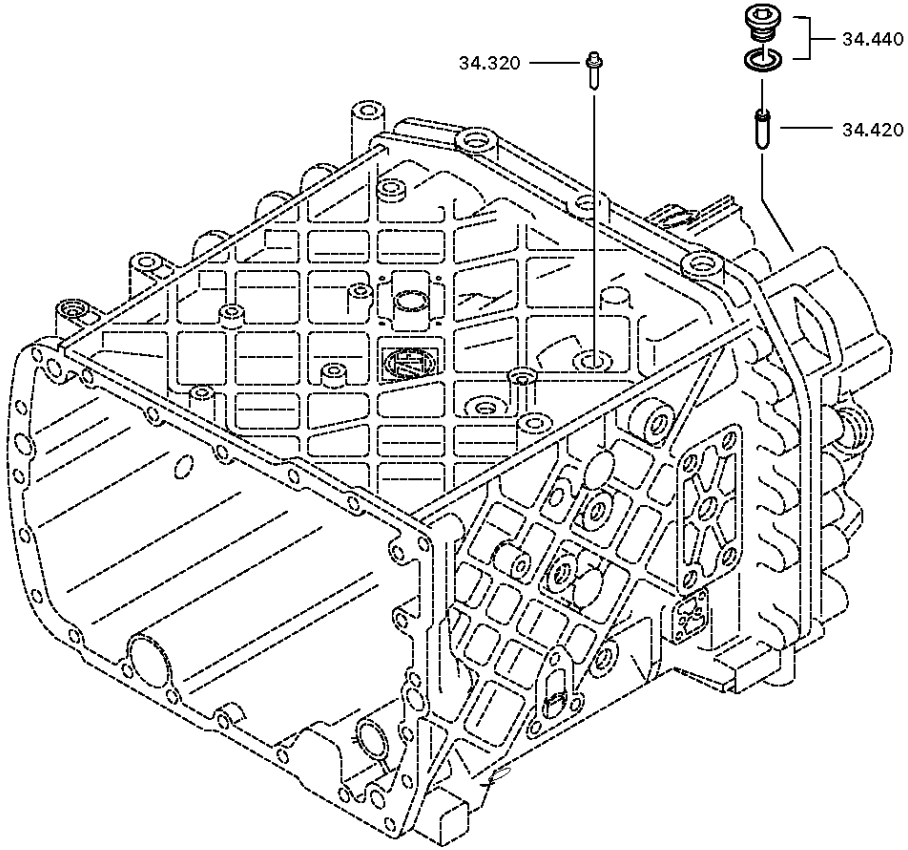

© Alle Rechte bei ZF Friedrichshafen AG 2011, auch für den Fall von Schutzrechtsanmeldungen. Jede Verfügungsbefugnis, wie Kopier- und Weitergaberecht, bei uns. All rights reserved.
Nur zur Information nicht im Änderungsdienst enthalten.

Stückliste

Materialnummer: 1315.051.830 **16 S 151 IT / DAF TRUCKS NV**
Bildtafel: 068.46.41-1
Material-Baugruppen-Nummer: 1315.134.012

Pos.-Nr.	Material-Nr.	Kundenmaterial-Nr.	Benennung	Menge	ME	Änd.-Nr.	Techn. Info.	Gewicht	Rep.-Kit	Alternativmaterial
10	1315.334.058	1450699	SCHALTSCHIENE	1				0,000		
30	0750.112.131	5001843024	HUTMANSCHETTE	1			25X40X15	0,000		
50	---		KOLBEN	1		C01008604B10	GP	0,000		
---	1315.334.034	1295235	KOLBEN	1			ENTHALT.IN 1315 334 040(2)	0,000		
---	1315.334.063		KOLBEN	1				0,000		
70	0734.307.294	5001843136	DICHTRING	2			49X91X7,4 FA.KACO	0,000		
90	0750.112.066	5000289837	FUEHRUNGSRING	1				0,000		
110	---		SICHERGSMUTTER	1			M16X1,5	0,000		
---	0737.006.095	1291087	SICHERGSMUTTER	1			MS16X1,5 ZFN99	0,000		
130	1315.334.056	1377183	ZYLINDER	1			GP	0,000		
150	0501.317.536	5001851634	PROFILDICHTRING	1				0,000		
210	---		6KTSCHRAUBE	4			M10X90	0,000		
---	0636.015.459		6KTSCHRAUBE	4			M10X90	55		
---	0630.001.048		SCHEIBE	4				3,400		
300	1296.334.004	5000289841	GLEITSTEIN	2				0,000		
320	---		RIEGELANSCHLAG	1			145N*50N.M	0,000		
---	1313.207.005	1290720	RIEGELANSCHLAG	1		C01009860C10	KPL. IN 1313 207 001(2)	0,000		
---	0730.008.604	1638154	DICHTRING	1		C01009860C10		0,000		
420	1295.212.006	5000289806	STIFT	1			KPL.	0,000		
440	---		VERSCHLSCHR	1			M18X1,5	0,000		
---	0636.302.021		VERSCHLUSSSCHRAUBE	1			M18X1,5	0,090		
---	0634.801.062		DICHTRING	1			18X24	0,001		

© Alle Rechte bei ZF Friedrichshafen AG 2011, auch für den Fall von Schutzrechtsanmeldungen. Jede Verfügungsbefugnis, wie Kopier- und Weitergaberecht, bei uns. All rights reserved.
Nur zur Information nicht im Änderungsdienst enthalten.

Materialnummer: 1315.051.830
Bildtafel: 068.57.04-1
Material-Baugruppen-Nummer: 1315.145.004

16 S 151 IT / DAF TRUCKS NV
GRUPPENSCHALTG

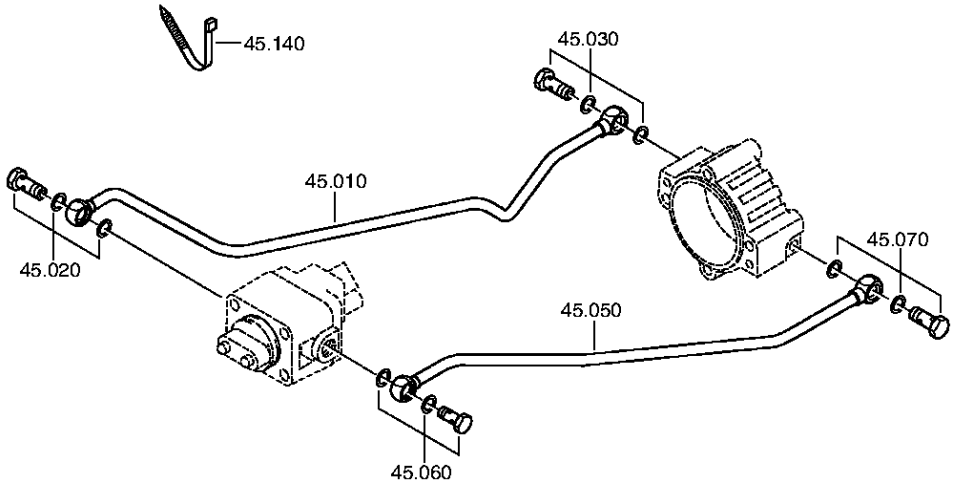

© Alle Rechte bei ZF Friedrichshafen AG 2011, auch für den Fall von Schutzrechtsanmeldungen. Jede Verfügungsbefugnis, wie Kopier- und Weitergaberecht, bei uns. All rights reserved.
Nur zur Information nicht im Änderungsdienst enthalten.

Stückliste

Materialnummer: 1315.051.830 **16 S 151 IT / DAF TRUCKS NV**
Bildtafel: 068.57.04-1
Material-Baugruppen-Nummer: 1315.145.004

Pos.-Nr.	Material-Nr.	Kundenmaterial-Nr.	Benennung	Menge	ME	Änd.-Nr.	Techn. Info.	Gewicht	Rep.-Kit	Alternativmaterial
10	1315.245.016	5001856396	ROHRLEITUNG	1		C01003833B10	KPL.GP RE*L=515MM* 12X1,5	0,000		
20	---		HOHLSCHRAUBE	1		C01001154C10	4 LOCH M14X1,5	0,000		
---	0737.835.238		HOHLSCHRAUBE	1				0,000		
---	0634.801.217		DICHTRING	1		C01005163C10	14X20	0,000		
30	---		HOHLSCHRAUBE	1		C01001154C10	4 LOCH M14X1,5	0,000		
---	0737.835.238		HOHLSCHRAUBE	1				0,000		
---	0634.801.217		DICHTRING	1		C01005163C10	14X20	0,000		
50	1315.245.017	5001856397	ROHRLEITUNG	1		C01003833B10	KPL.GP LI*L=532MM* 12X1,5	0,000		
60	---		HOHLSCHRAUBE	1		C01001154C10	4 LOCH M14X1,5	0,000		
---	0737.835.238		HOHLSCHRAUBE	1				0,000		
---	0634.801.217		DICHTRING	1		C01005163C10	14X20	0,000		
70	---		HOHLSCHRAUBE	1		C01001154C10	4 LOCH M14X1,5	0,000		
---	0737.835.238		HOHLSCHRAUBE	1				0,000		
---	0634.801.217		DICHTRING	1		C01005163C10	14X20	0,000		
140	0659.160.068		KABELBINDER	1			3,6X200	0,000		

© Alle Rechte bei ZF Friedrichshafen AG 2011, auch für den Fall von Schutzrechtsanmeldungen. Jede Verfügungsbefugnis, wie Kopier- und Weitergaberecht, bei uns. All rights reserved.
Nur zur Information nicht im Änderungsdienst enthalten.