Catálogo de recambios

16S 151

Nº ZF: 1315 051 323

© Reservados todos los derechos ZF Friedrichshafen AG, también en caso de solicitudes de derecho de protección. Nos reservamos cualquier tipo de poder de disposición, como por ejemplo derechos de copias o de transmisión. Reservados todos los derechos.

03.09.2007

Referencia del material: 1315.051.3236 S 151 /

Pos.	Informaciones	No. mod.
A10	CLIENTE:IVECO-M	
A14	CODIGO: NO.DE PEDIDO: TIPO-NO:	
F10	REPLACION: 16,47- 1,00 *DG	
F10	H16,47*11,32* 7,79* 5,45* 3,59* 2,47*	
F10	H 1,70* 1,19* R15,42	
F10	S13,86* 9,52* 6,56* 4,58* 3,02* 2,08*	
F10	S 1,43* 1,00* R12,97	
F10	SERIE BASICA DE RELAC.MULTIPLICADORA:DG	
F34	MANDO:EJE GIRATORIO *HORIZONTAL IZQUIERDA*H-H	
F34	INDICACION:SERVO IZQUIERDA	
F34	ACTUAR:MECANICA	
F34	GP:SINTETICA-FORMA-TUBO	
F34	SERVO:SINTETICA-TUBO	
F34	ZULUFTABSPERRVENTIL	
F38	ACOPLAM.MARCHAS: TOTALMENTE SINCRONIZADO	
F38	1-4 MARCHA BK-SYNCHR.	
F38		
F40	EJE DE ENTRADA: L=117,0*SAE 10C 2 PULGADA	
F40	PIVOTE:D=25 F7*VASTAGO:D=50,30*CASQUILLO:SIN	
F40	WELLE:L=390,5 *PROFIL:L= 91,000*	
F40	LAGERUNG KONSTANTE I:GL *D= 99,916H5	
F40	ZAPFENLAGER:RODILLOS CONICOS	
F46	GUIA PORTARODAMIENTO:L=- 3,0 *D= 62,611	
F50	SALIDA:NORMAL	
F52	BRIDA DE SALIDA ET:DE=180 *NF= 4 *D=15,0	
F52	L=209,0	
F64	COMANDO DE SELECION:	
F66	DISTANCIA DEL BRAZO:A=300,0*	
F68	P.DE MEDICION:SHIFTLEVER-LOCATION *	
F96	CONJUNTO DE MUELLES:DISPOSICION.Q1 *	

© Reservados todos los derechos ZF Friedrichshafen AG, también en caso de solicitudes de derecho de protección. Nos reservamos cualquier tipo de poder de disposición, como por ejemplo derechos de copias o de transmisión. Reservados todos los derechos.

Referencia del material: 1315.051.323 16 S 151 /

Pos.	Informaciones	No. mod.
F98	TOPE DE CERROJO:FUERZA DE RESORTE:RG= 90N	
G00	BLOQUEO:RESORTE HF= 120N	
G00	PALANCA ENCLAV-DISPOSICION:VERSION= A	
G02	RESORTE*WF- 50N	
G08	CERROJO NG: FUERZA DE RESORTE= 200N	
G16	ESQUEMA DE MARCHAS:W1	
G30	INTERRUPTOR:RG*CIERRE *EJE CAMBIO MARCHAS	
G30	CAPERUZA PROTECTORA:CON *	
G30	BAYONETA	
G32	INTERRUPTOR:NG*ABRIR *	
G32	CAPERUZA PROTECTORA:CON *	
G32	BAYONETA	
G32		
G36	INTERRUPTOR:GP*CIERRE *	
G36	CAPERUZA PROTECTORA:CON *	
G36	BAYONETA	
G50	GRUPOS INCORPORADOS:	
G56	INTERRUPTOR:GV*PREPARADO *	
G56	CAPERUZA PROTEC:SIN *	
G60	GRUPOS INCORPORADOS/ACCESORIOS	
G66	CAJA DE CAMBIO SALIDA DE AIRE:RESPIRADERO	
G76	CARTER EMBRAGUE: SAE 1 * INTEGR	
G76	DISP.DESEMBRAGUE:	
G76	CIL: * *L=	
G76	SOPORTE D= *SUSPENSION:	
G76	SENSOR: *POS MONTAJE: 6	
H50	ELECTRONIC:	
H68	TRANSMET.IMPULS.TACOMETRO:IMP/U 6,00	
H68	TRANSMISOR:SIN *	
H68	CAPERUZA PROTECTORA:SIN	

© Reservados todos los derechos ZF Friedrichshafen AG, también en caso de solicitudes de derecho de protección. Nos reservamos cualquier tipo de poder de disposición, como por ejemplo derechos de copias o de transmisión. Reservados todos los derechos.

Referencia del material: 1315.051.323 16 S 151 /

Pos.	Informaciones	No. mod.
H70	TRANSMET.IMPULS.TACOMETRO:IMP/U 6,00 *	
H70	TRANSMISOR:SIN	
H70	CAPERUZA PROTECTORA:SIN	
H70	POS: 1*PLANO DE INSTALACION	
M00	PLANIO:	
M02	MONTAJE: 1315 651 003	
M14	SECCION: 1315 051 100(0)	
M16	SECCION: 1316 101 035(0)	
M18	SECCION: 1316 173 010	
M28	SECCION: 1315 192 100	
M50	MONTAJE INDICACION:	
M58	MONTAJE:RELLENO+REBOSE *CARTER IZQU+DER	
M90	LLENADO DE ACEITE:FABR* 11,00L TRANSMISION	3996C
M92	LISTA LUBRICANTES ZF:TE-ML02C	3996C
M94	PESO : CA. 295,0 KG	
M96	PINTADO DE FONDO:NEGRO-GRIS RAL7021	
M96	ZFN *PRESCRIPCION	
M98	CONSERVACION : KA1 T/KI1/ *ZFN 916	
Q50	INDICADOR DE CALIDAO:	
Q52	VERIFICACION:CAJA CAMBIO/INTARDER 1Q49 154 847	
S02	DATOS DEL VEHICULO 1:	
S04	TIPO:VEH.INDUSTRIAL *SPR 6X 4	
S04	DES. DE DESARROLLO:	
S06	P. T. AUTOR:SOLO 26T*REMOLQUE: 60T	
S08	R DYN: 446*V MAX: APROX. 125KM/H	
S10	EJE TRASERO: I= 2,93	
S14	FIAT /8460TCA *KW276/2200*N.M1540/1300	
S52	DATOS DEL VEHICULO 2:	
S54	TIPO:DUMPER *SPR 6X 6	
S54	DES. DE DESARROLLO:	

© Reservados todos los derechos ZF Friedrichshafen AG, también en caso de solicitudes de derecho de protección. Nos reservamos cualquier tipo de poder de disposición, como por ejemplo derechos de copias o de transmisión. Reservados todos los derechos.

Referencia del material: 1315.051.3236 S 151 /

Pos.	Informaciones	No. mod.
S56	PESO TOTAL AUTORIZA:SOLO 38,0T	
S58	R DYN: 487*V MAX: APROX. 90KM/H	
S60	EJE TRASERO: I= 3,79	
S64	FIAT /8210TCA *KW272/1900*N.M1688/1100	

© Reservados todos los derechos ZF Friedrichshafen AG, también en caso de solicitudes de derecho de protección. Nos reservamos cualquier tipo de poder de disposición, como por ejemplo derechos de copias o de transmisión. Reservados todos los derechos.

Resumen de subconjuntos

Referencia del material: 1315.051.3236 S 151 /

Lámina con figura	Pos.	Referencia del material	Denominación	VKF	No. mod.	Intr. mod.	Número de fabricación	Características del material/ Información técnica	ID
068.01.05	110	1315.101.123	CARTER CAJ.CAMB	1	0463D	. .		DG/SG-KK*W I *FL.OHNE	3
068.01.52	120	1315.101.979	CARTER CAJ.CAMB	1	0424B	. .		DG/SG-KK *O.KAPPE	3
068.02.02	150	1315.102.811	EJE DE ENTRADA	1	0424B	. .		A-PLATTE GETR*GEH.6KT-SCHR	3
068.02.02	910	1315.102.040	EJE DE ENTRADA	1		00.00.0000		DG-KK *L117*GL100*ZAPF.25	3
068.02.57	140	1315.102.415	PLACA ENSAMBLE	1		00.00.0000		L-3*D62,611*AUSR-IVECO	3
068.03.01	920	1315.103.017	EJE INTERMEDIO	1		00.00.0000		16S151*DG-KK*LAGER 43,6	3
068.03.80	180	1316.103.803	EJE INTERMEDIO	1	0424B	. .		PUMPE GETR*GEH.1 6KT-SCHR	3
068.04.11	930	1315.104.025	EJE PRINCIPAL	1		00.00.0000		16S151*SG-KK+DG NEUES K.K	3
068.06.01	230	1315.106.008	MANDO	1	9341B	. .		WL*W I	3
068.06.01	234	1315.106.402	ELEM.TOS EMPALM	1		00.00.0000		WL*W I*WR WI+WII	3
068.06.01	238	1315.106.800	MANDO	1		00.00.0000		GLEITSTEINE 1-4GANG	3
068.07.30	910	1316.108.047	CARTER DE MANDO	1	9174B	. .		WL-SERVO*W I+H-H	3
068.07.30	914	1316.108.459	EJE CAMB.MARCH.	1	7177C	. .		SERVO WL/WR*RASTE 200N	3
068.07.30	924	1316.108.026	BLOQUEO	1		00.00.0000		WL/WR-SERVO*W I*H-H*HF120N	3
068.07.30	930	1316.108.811	TAPA	1		00.00.0000		WL/WR-SERVO*W I/WII	3
068.07.81	292	1316.108.817	CARTER DE MANDO	1		00.00.0000		WL-SERVO*H-H*SCHUTZK.	3
068.08.30	954	1316.171.403	TAPA DE CIERRE	1		00.00.0000		WL-SERVO	3
068.08.30	960	1316.171.408	PNEUM.SERVOUNIT	1		00.00.0000		SERVO*ZULUFTABSPERRVENTIL	3
068.08.82	964	1316.171.809	ELEM.TOS EMPALM	1	5829A	. .		WL/WR-SERVO*LA=F*D=OHNE	3
068.09.01	934	1316.109.022	ELEM.TOS EMPALM	1	5829A	. .		HASV 2-ST*D=1,55 INTEGR.	3
068.09.01	940	1316.109.419	ELEM.TOS EMPALM	1		00.00.0000		NG-OEFF/BAJO*RG-SCHL*BAJO	3
068.12.08	918	1316.149.422	GRUPO MUELLES	1	7177C	. .		SERVO-WL*Q1*WF 50	3
068.40	500	1315.112.014	MANDO GR.MULT.	1		00.00.0000		235N*GV-LAG.GEH.1*KURZ	3
068.40	502	1315.112.402	ELEM.TOS EMPALM	1		00.00.0000		DG*GV-VORB	3
068.43.02	020	1315.131.050	CARTER GR.RED.	1	8929B	. .		16S151/221*SOLO*ET	3
068.43.21	010	1315.131.047	TAPA	1	8929B	. .		ABTR*L=52*GDAL	3
068.43.02	024	1315.131.401	ELEM.TOS EMPALM	1		00.00.0000		E-TACHO-VORB*MECH.TACHO	3
068.43.02	030	1315.131.400	PIEZAS CIERRE	1		00.00.0000		NA-OEFFNUNG	3
068.43.02	512	1315.131.805	CARTER GR.RED.	1		00.00.0000			3
068.44.02	040	1315.132.014	REDUCTOR PLANET	1	79635	. .		4,583*E/Z6	3
068.44.41	050	1315.132.400	REDUCTOR PLANET	1		00.00.0000		180*LZ= 4*D=14,5 *L209,0	3
068.45.07	070	1315.133.002	SINCRONIZACION	1		00.00.0000		MOLYB*FL-PROFIL 80	3
068.45.07	080	1315.133.405	SINCRONIZACION	1	1743F	. .		FL-PROFIL 80 GV-GP 16 S151	3
068.46.03	090	1315.134.015	MANDO GR.RED.	1	1743F	. .		SCHIENE KURZ*GP-ANZ.SCHLT	3

VKF Cantidad **KZ** Identificación (código)

© Reservados todos los derechos ZF Friedrichshafen AG, también en caso de solicitudes de derecho de protección. Nos reservamos cualquier tipo de poder de disposición, como por ejemplo derechos de copias o de transmisión. Reservados todos los derechos.

Resumen de subconjuntos

Referencia del material: 1315.051.323 16 S 151 /

Lámina con figura	Pos.	Referencia del material	Denominación	VKF	No. mod.	Intr. mod.	Número de fabricación	Características del material/ Información técnica	ID
068.46.03	554	1315.134.413	ELEM.TOS EMPALM	1		00.00.0000		145N*GP-SCHL*BAJONETT	3
068.57.04	390	1315.145.004	CAMBIO DE GRUPO	1		00.00.0000		16S151	3

VKF Cantidad **KZ** Identificación (código)

© Reservados todos los derechos ZF Friedrichshafen AG, también en caso de solicitudes de derecho de protección. Nos reservamos cualquier tipo de poder de disposición, como por ejemplo derechos de copias o de transmisión. Reservados todos los derechos.

Referencia del material: 1315.051.323
Lámina con figuras: 068.01.05
CARTER CAJ.CAMB

16 S 151 /
CARTER CAJ.CAMB

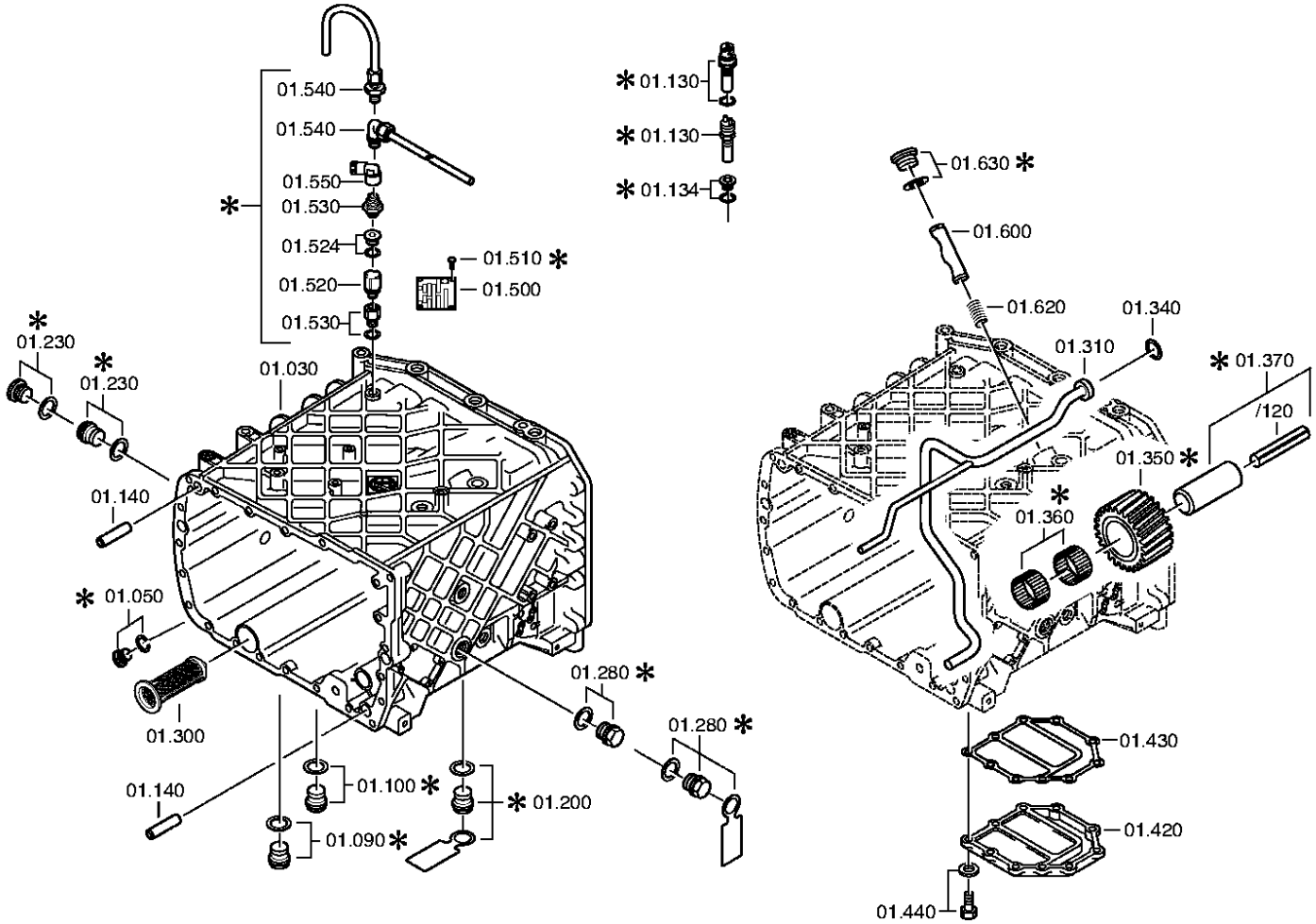

© Reservados todos los derechos ZF Friedrichshafen AG, también en caso de solicitudes de derecho de protección. Nos reservamos cualquier tipo de poder de disposición, como por ejemplo derechos de copias o de transmisión. Reservados todos los derechos.

Referencia del material: 1315.051.323
Lámina con figuras: 068.01.52
CARTER CAJ.CAMB

16 S 151 /
CARTER CAJ.CAMB

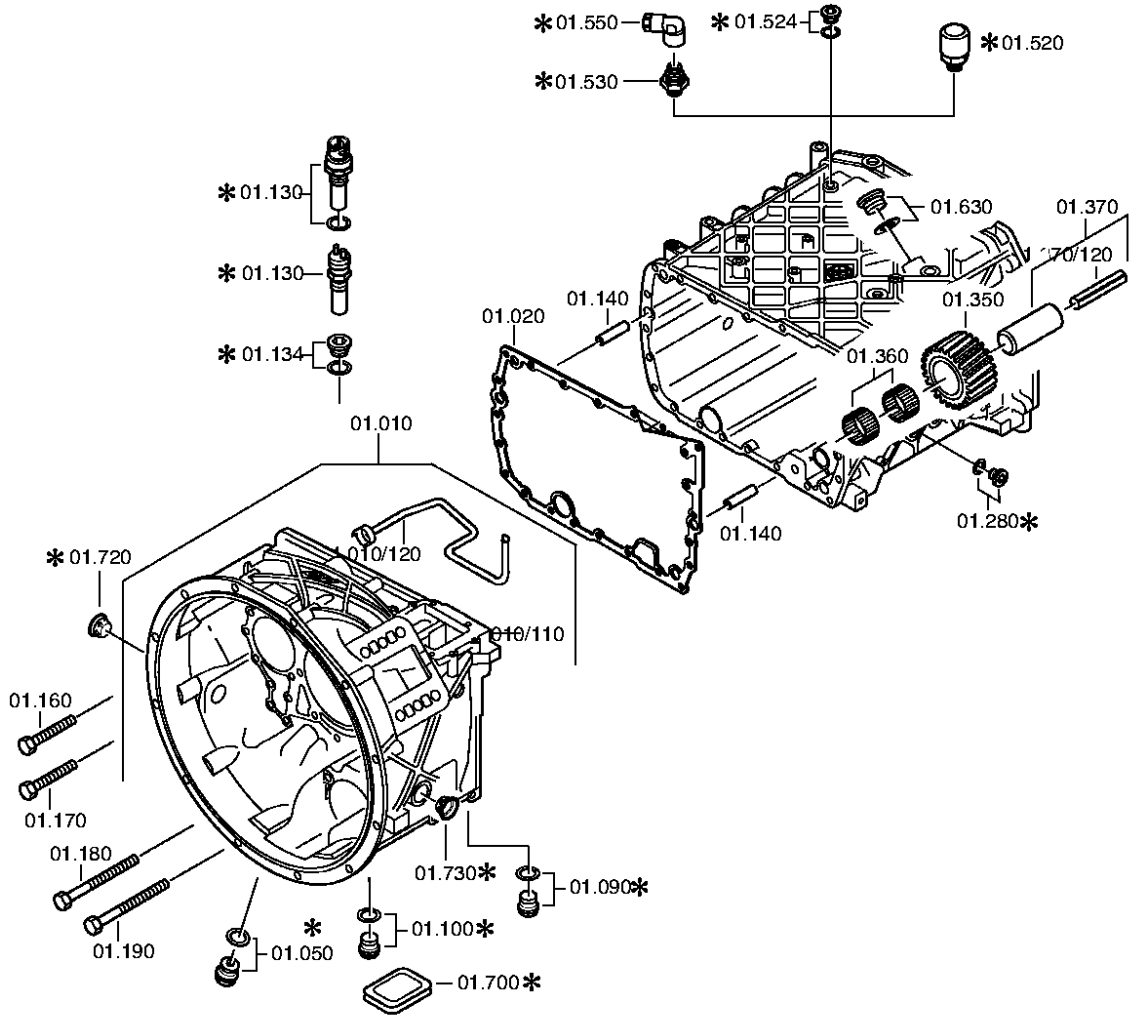

© Reservados todos los derechos ZF Friedrichshafen AG, también en caso de solicitudes de derecho de protección. Nos reservamos cualquier tipo de poder de disposición, como por ejemplo derechos de copias o de transmisión. Reservados todos los derechos.

Lista de piezas

Referencia del material: 1315.051.3236 S 151 /
Lámina con figuras: 068.01.05
Referencia del subconjunto del material: 1315.101.123

Pos.	Referencia del material	Denominación	VKF	No. mod.	Intr. mod.	Número de fabricación	Características del material/ Información técnica	WTB	Referencia del proveedor externo	ID	Peso	LW
010	1316.201.142	CARTER EMBRAGUE	1		00.00.0000		KPL.			3	20,940	
/110	1316.301.064	CARTER EMBRAGUE	1		00.00.0000		ENTHALT.IN 1316 301 060(0)			4	18	
/120	1315.201.097	TUBO	1		00.00.0000		KPL.			4	0,067	
020	1315.301.233	JUNTA	1	5348C	. .	. .				4	0,047	
030	1315.201.208	CARTER	1		00.00.0000		KPL. IN 1315 201 206(0)			4	31	
050	---	TORNILLO CIERRE	1		00.00.0000		M24X1,5 * 60N.M* DICHTRING			3	0,000	
	0736.305.070	TORNILLO CIERRE	1		00.00.0000		ENTHALT.IN 0736 305 041(2)			4	0,080	
	0730.008.637	ANILLO JUNTA	1		00.00.0000		A24X29 IN 0730 008 636(2)			4	0,003	
090	---	TORNILLO CIERRE	1		00.00.0000		M22X1,5 * 50N.M* DICHTRING			3	0,000	
	0636.302.045	TORNILLO CIERRE	1		00.00.0000		DIN 908 M 22X1,5			4	0,000	
	0730.009.515	ANILLO JUNTA	1		00.00.0000		A22X27 IN 0730 008 636(2)			4	0,002	
100	---	TORNILLO CIERRE	1		00.00.0000		M22X1,5 * 50N.M* DICHTRING			3	0,000	
	0730.009.515	ANILLO JUNTA	1		00.00.0000		A22X27 IN 0730 008 636(2)			4	0,002	
	0636.302.045	TORNILLO CIERRE	1		00.00.0000		DIN 908 M 22X1,5			4	0,000	
140	0731.201.563	PASADOR CILINDR	4		00.00.0000		IN 0731 201 458( )			4	0,130	
160	---	TORNILL.EXAGON.	14		00.00.0000		M10X70			3	0,000	
	0736.010.180	TORNILL.EXAGON.	14		00.00.0000		M10X70			4	0,051	
170	---	TORNILL.EXAGON.	1		00.00.0000		M10X70			3	0,000	
	0736.010.180	TORNILL.EXAGON.	1		00.00.0000		M10X70			4	0,051	
180	---	TORNILL.EXAGON.	6		00.00.0000		M10X140			3	0,000	
	0736.010.182	TORNILL.EXAGON.	6		00.00.0000		M10X140			4	0,085	
190	---	TORNILL.EXAGON.	1		00.00.0000		M10X140			3	0,000	
	0736.010.182	TORNILL.EXAGON.	1		00.00.0000		M10X140			4	0,085	
200	---	TORNILLO CIERRE	1		00.00.0000		M24X1,5 * 60N.M* DICHTRING			3	0,000	
	0730.008.637	ANILLO JUNTA	1		00.00.0000		A24X29 IN 0730 008 636(2)			4	0,003	
	0636.304.049	TORNILLO CIERRE	1		00.00.0000		DIN 910 M 24X1,5			4	0,000	
230	---	TORNILLO CIERRE	1		00.00.0000		M24X1,5 * 60N.M* DICHTRING			3	0,000	
	0636.304.049	TORNILLO CIERRE	1		00.00.0000		DIN 910 M 24X1,5			4	0,000	

VKF Cantidad **WTB** Conjunto de módulo alternativo **KZ** Identificación (código) **LW** Fábrica proveedora

© Reservados todos los derechos ZF Friedrichshafen AG, también en caso de solicitudes de derecho de protección. Nos reservamos cualquier tipo de poder de disposición, como por ejemplo derechos de copias o de transmisión. Reservados todos los derechos.

Referencia del material: 1315.051.3236 S 151 /
Lámina con figuras: 068.01.05
Referencia del subconjunto del material: 1315.101.123

Pos.	Referencia del material	Denominación	VKF	No. mod.	Intr. mod.	Número de fabricación	Características del material/ Información técnica	WTB	Referencia del proveedor externo	ID	Peso	LW
	0730.008.637	ANILLO JUNTA	1		00.00.0000		A24X29 IN 0730 008 636(2)			4	0,003	
280	---	TORNILLO CIERRE	1	1323B	. .	. .	M24X1,5 * 60N.M* DICHTRING			3	0,000	
	0730.008.637	ANILLO JUNTA	1		00.00.0000		A24X29 IN 0730 008 636(2)			4	0,003	
	0636.304.049	TORNILLO CIERRE	1		00.00.0000		DIN 910 M 24X1,5			4	0,000	
300	0501.318.802	ELEM.FILTR.	1		00.00.0000					4	0,017	
310	1315.201.111	TUBO ROCIADOR	1		00.00.0000		KPL. IN 1315 201 112(0)			4	0,335	
340	0634.313.198	JUNTA TORICA	1		00.00.0000		ZFN 744 20 X 3			4	0,000	
350	1315.305.011	PINON MARCHA A.	1	0062F	. .	. .	IN 1315 305 006(1)			4	0,000	
360	0750.115.366	CORONA AGUJAS	2		00.00.0000		WTB 45,0X57,0X21,0			4	0,092	
370	1315.201.053	BULON DE M.A.	1		00.00.0000		KPL.16S151*DG*L=84			3	0,000	
/120	0631.329.294	PASADOR SUJEC.	1		00.00.0000		ISO 8752 10 X100			4	0,000	
420	1315.301.151	TAPA	1		00.00.0000					4	0,550	
430	0501.316.146	JUNTA	1		00.00.0000					4	0,011	
440	---	TORNILL.EXAGON.	10		00.00.0000		M10X28 DIN933ALT/8.8 A3C			3	0,000	
	0630.001.048	ARANDELA	10		00.00.0000		DIN 125 ALT 10,5			4	0,000	
	0636.015.405	TORNILL.EXAGON.	10		00.00.0000		DIN 933 ALT M 10 X 28			4	0,000	
500	0730.365.241	PLACA CARACTER	1	4100D	. .	. .	EINHEITSSCH. VERDREHSICHER			4	0,000	
510	0731.101.047	REMACHE CIEGO	4		00.00.0000		*4173F-07TE0731.101.049			4	0,001	
520	---	RESPIRADERO	1		00.00.0000		M10X1KEG			3	0,000	
	0501.202.797	RESPIRADERO	1		00.00.0000		KPL.			4	0,030	
600	1313.306.013	BULON BLOQUEO	1		00.00.0000					4	0,200	
620	0732.040.736	MUELLE PRESION	1		00.00.0000					4	0,000	
630	---	TORNILLO CIERRE	1		00.00.0000		M26X1,5 * 70N.M* DICHTRING			3	0,000	
	0634.801.249	ANILLO JUNTA	1		00.00.0000		DIN 7603 A 26 X 31			4	0,000	
	0636.302.067	TORNILLO CIERRE	1		00.00.0000		DIN 908 M 26X1,5			4	0,000	
720	0501.321.840	TAPON	1		00.00.0000					4	0,000	
730	0501.321.840	TAPON	1		00.00.0000					4	0,000	

VKF Cantidad **WTB** Conjunto de módulo alternativo **KZ** Identificación (código) **LW** Fábrica proveedora

© Reservados todos los derechos ZF Friedrichshafen AG, también en caso de solicitudes de derecho de protección. Nos reservamos cualquier tipo de poder de disposición, como por ejemplo derechos de copias o de transmisión. Reservados todos los derechos.

Referencia del material: 1315.051.323
Lámina con figuras: 068.02.02
EJE DE ENTRADA

16 S 151 /
EJE DE ENTRADA

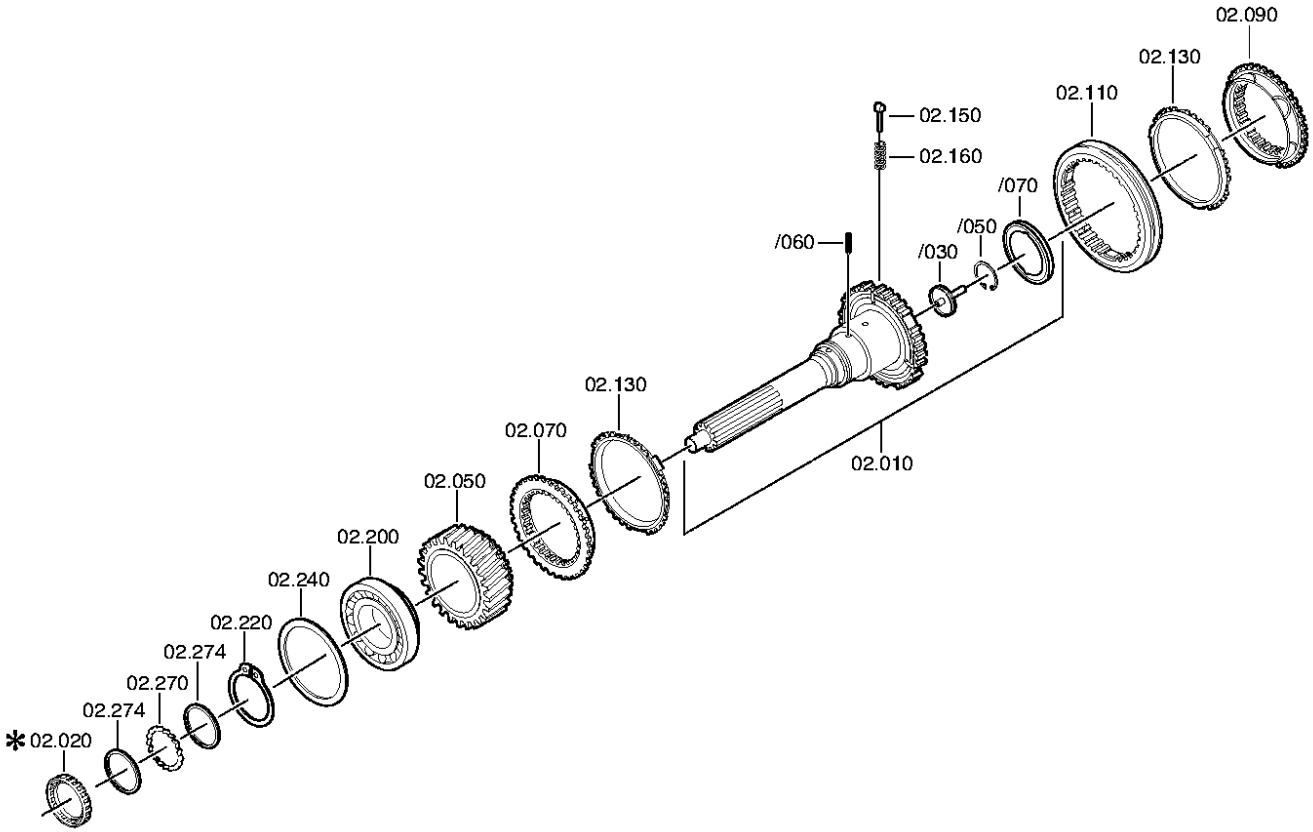

© Reservados todos los derechos ZF Friedrichshafen AG, también en caso de solicitudes de derecho de protección. Nos reservamos cualquier tipo de poder de disposición, como por ejemplo derechos de copias o de transmisión. Reservados todos los derechos.

Referencia del material: 1315.051.323
Lámina con figuras: 068.02.57
EJE DE ENTRADA

16 S 151 /
EJE DE ENTRADA

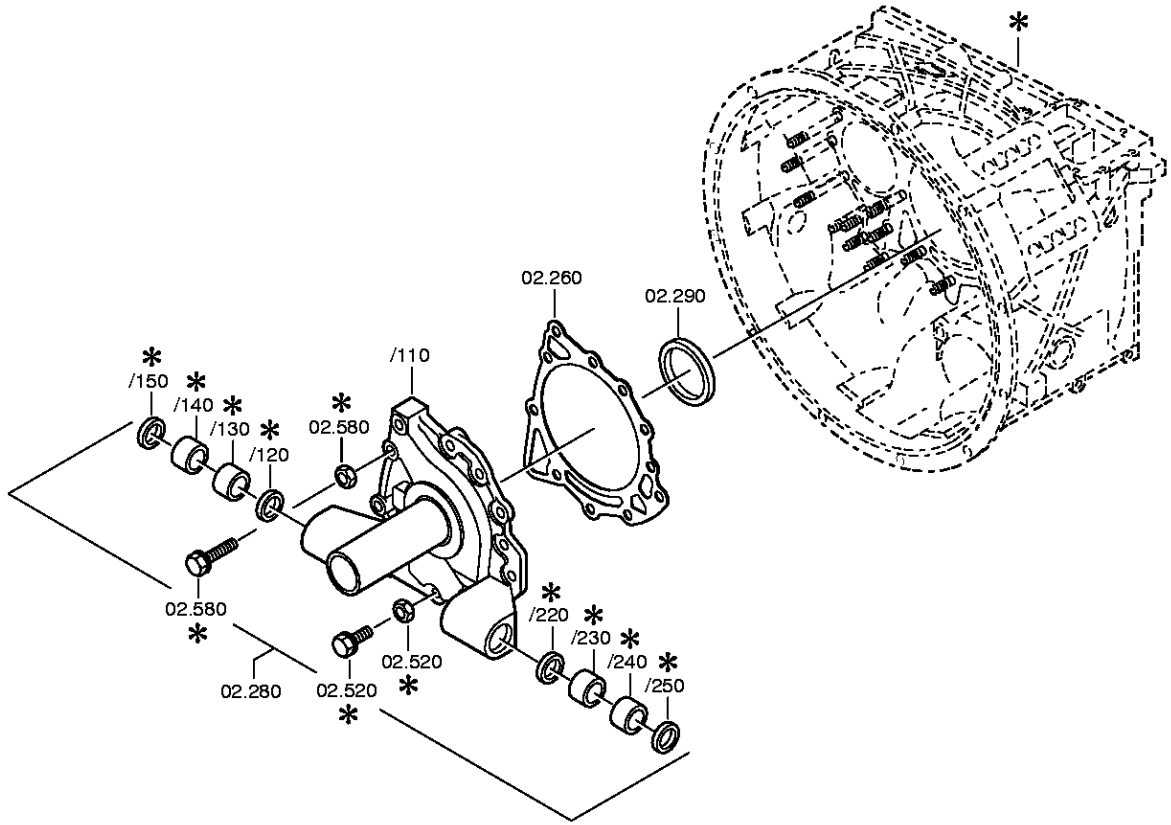

© Reservados todos los derechos ZF Friedrichshafen AG, también en caso de solicitudes de derecho de protección. Nos reservamos cualquier tipo de poder de disposición, como por ejemplo derechos de copias o de transmisión. Reservados todos los derechos.

Lista de piezas

Referencia del material: 1315.051.3236 S 151 /
Lámina con figuras: 068.02.02
Referencia del subconjunto del material: 1315.102.811

Pos.	Referencia del material	Denominación	VKF	No. mod.	Intr. mod.	Número de fabricación	Características del material/ Información técnica	WTB	Referencia del proveedor externo	ID	Peso	LW
010	1315.202.040	EJE DE ENTRADA	1		00.00.0000		KPL.L117*GL100*ZAPF.25			3	8,168	
/030	1315.302.196	TUBO	1	5331C	. .	. .				4	0,015	
/050	0630.502.027	ANILLO SEGUR.	1		00.00.0000		DIN 472 50X2			4	0,000	
/070	0501.314.060	ARAND.RETENCION	1	5331C	. .	. .				4	0,019	
050	1315.302.157	PINON HELICOID.	1		00.00.0000		Z30			4	2,044	
070	1312.304.027	CONO SINCRON.	1		00.00.0000		ENTHALT.IN 1310 304 107(1)			4	0,800	
090	1312.304.027	CONO SINCRON.	1	4680D	. .	. .	ENTHALT.IN 1310 304 107(1)			4	0,800	
110	1310.304.202	MANG.DESPLAZ.	1	5378A	. .	. .	ZF-BK150/122			4	0,947	
130	1297.304.484	ANILLO SINCRON.	2	77269	. .	. .				4	0,280	
150	1297.304.436	PIEZA PRESION	3		00.00.0000		IN 1268 304 509(2)			4	0,004	
160	0732.040.409	MUELLE PRESION	3		00.00.0000					4	0,000	
200	0750.117.732	TA.ROLL.BEARING	1		00.00.0000		WTB 85,0X150,0X30,5			4	2,031	
220	0730.501.598	ANILLO SEGUR.	1	79921	. .	. .	85X4			4	0,049	
240	---	ARANDELA REGL.	1		00.00.0000		WTB 2050 309 090(2)			3	0,000	
	0730.005.748	ARANDELA REGL.	1		00.00.0000		A=0,90			4	0,035	
	0730.005.749	ARANDELA REGL.	1		00.00.0000		A=0,95			4	0,038	
	2050.309.065	ARANDELA REGL.	1		00.00.0000		A=1,00			4	0,039	
	0730.007.126	ARANDELA REGL.	1		00.00.0000		A=1,05			4	0,041	
	0730.007.127	ARANDELA REGL.	1		00.00.0000		A=1,10			4	0,042	
	0730.007.128	ARANDELA REGL.	1		00.00.0000		A=1,15			4	0,045	
	2050.309.034	ARANDELA REGL.	1		00.00.0000		A=1,20			4	0,000	
	0730.007.129	ARANDELA REGL.	1		00.00.0000		A=1,25			4	0,074	
	0730.007.130	ARANDELA REGL.	1		00.00.0000		A=1,30			4	0,051	
	0730.007.131	ARANDELA REGL.	1		00.00.0000		A=1,35			4	0,053	
	0730.007.132	ARANDELA REGL.	1		00.00.0000		A=1,40			4	0,055	
	2050.309.094	ARANDELA REGL.	1		00.00.0000		A=2,20			4	0,084	
	0730.007.489	ARANDELA REGL.	1		00.00.0000		A=2,15			4	0,084	
	0730.007.488	ARANDELA REGL.	1		00.00.0000		A=2,10			4	0,082	
	0730.007.487	ARANDELA REGL.	1		00.00.0000		A=2,05			4	0,080	
	0730.007.486	ARANDELA REGL.	1		00.00.0000		A=2,00			4	0,078	
	0730.007.485	ARANDELA REGL.	1		00.00.0000		A=1,95			4	0,050	
	0730.007.484	ARANDELA REGL.	1		00.00.0000		A=1,90			4	0,074	
	0730.007.483	ARANDELA REGL.	1		00.00.0000		A=1,85			4	0,073	

VKF Cantidad **WTB** Conjunto de módulo alternativo **KZ** Identificación (código) **LW** Fábrica proveedora

© Reservados todos los derechos ZF Friedrichshafen AG, también en caso de solicitudes de derecho de protección. Nos reservamos cualquier tipo de poder de disposición, como por ejemplo derechos de copias o de transmisión. Reservados todos los derechos.

Referencia del material: 1315.051.3236 S 151 /
Lámina con figuras: 068.02.02
Referencia del subconjunto del material: 1315.102.811

Pos.	Referencia del material	Denominación	VKF	No. mod.	Intr. mod.	Número de fabricación	Características del material/ Información técnica	WTB	Referencia del proveedor externo	ID	Peso	LW
	0730.007.133	ARANDELA REGL.	1		00.00.0000		A=1,45			4	0,057	
	0730.007.134	ARANDELA REGL.	1		00.00.0000		A=1,50			4	0,059	
	0730.007.135	ARANDELA REGL.	1		00.00.0000		A=1,55			4	0,060	
	0730.007.136	ARANDELA REGL.	1		00.00.0000		A=1,60			4	0,063	
	0730.007.479	ARANDELA REGL.	1		00.00.0000		A=1,65			4	0,065	
	0730.007.482	ARANDELA REGL.	1		00.00.0000		A=1,80			4	0,070	
	0730.007.481	ARANDELA REGL.	1		00.00.0000		A=1,75			4	0,070	
	0730.007.480	ARANDELA REGL.	1		00.00.0000		A=1,70			4	0,066	
260	0501.314.587	JUNTA	1		00.00.0000					4	0,025	
270	1315.302.040	ANILLO DISTANC.	1		00.00.0000					4	0,012	
274	0730.150.766	ARANDELA	2		00.00.0000		A=3,30			4	0,051	
280	1315.202.055	PLACA ENSAMBLE	1		00.00.0000		KPL.			3	6,965	
/110	1315.302.072	PLACA ENSAMBLE	1		00.00.0000					4	6,652	
/120	0501.312.738	ANILLO JUNTA	1		00.00.0000		30X37X4*			4	0,002	
/130	0730.260.398	CASQUILLO	1		00.00.0000		A=25,00			4	0,034	
/140	0730.260.398	CASQUILLO	1		00.00.0000		A=25,00			4	0,034	
/150	0501.312.738	ANILLO JUNTA	1		00.00.0000		30X37X4*			4	0,002	
/220	0501.312.738	ANILLO JUNTA	1		00.00.0000		30X37X4*			4	0,002	
/230	0730.260.398	CASQUILLO	1		00.00.0000		A=25,00			4	0,034	
/240	0730.260.398	CASQUILLO	1		00.00.0000		A=25,00			4	0,034	
/250	0501.312.738	ANILLO JUNTA	1		00.00.0000		30X37X4*			4	0,002	
290	---	RETEN	1	2111D	. .	. .	75X55X8			3	0,000	
	0734.310.387	RETEN	1		00.00.0000		55X75X8/9,2			4	0,000	
520	---	TORNILL.EXAGON.	8		00.00.0000		M10X35Z1DIN933ALT/10.9 A3C			3	0,000	
	0636.015.592	TORNILL.EXAGON.	8		00.00.0000		DIN 933 ALT M 10 X 35 Z			4	0,000	
580	---	TORNILL.EXAGON.	3		00.00.0000		M10X60Z1DIN933ALT/10.9 A3C			3	0,000	
	0636.015.593	TORNILL.EXAGON.	3		00.00.0000		DIN 933 ALT M 10 X 60 Z			4	0,000	

VKF Cantidad **WTB** Conjunto de módulo alternativo **KZ** Identificación (código) **LW** Fábrica proveedora

© Reservados todos los derechos ZF Friedrichshafen AG, también en caso de solicitudes de derecho de protección. Nos reservamos cualquier tipo de poder de disposición, como por ejemplo derechos de copias o de transmisión. Reservados todos los derechos.

Referencia del material: 1315.051.323
Lámina con figuras: 068.03.01
EJE INTERMEDIO

16 S 151 /
EJE INTERMEDIO

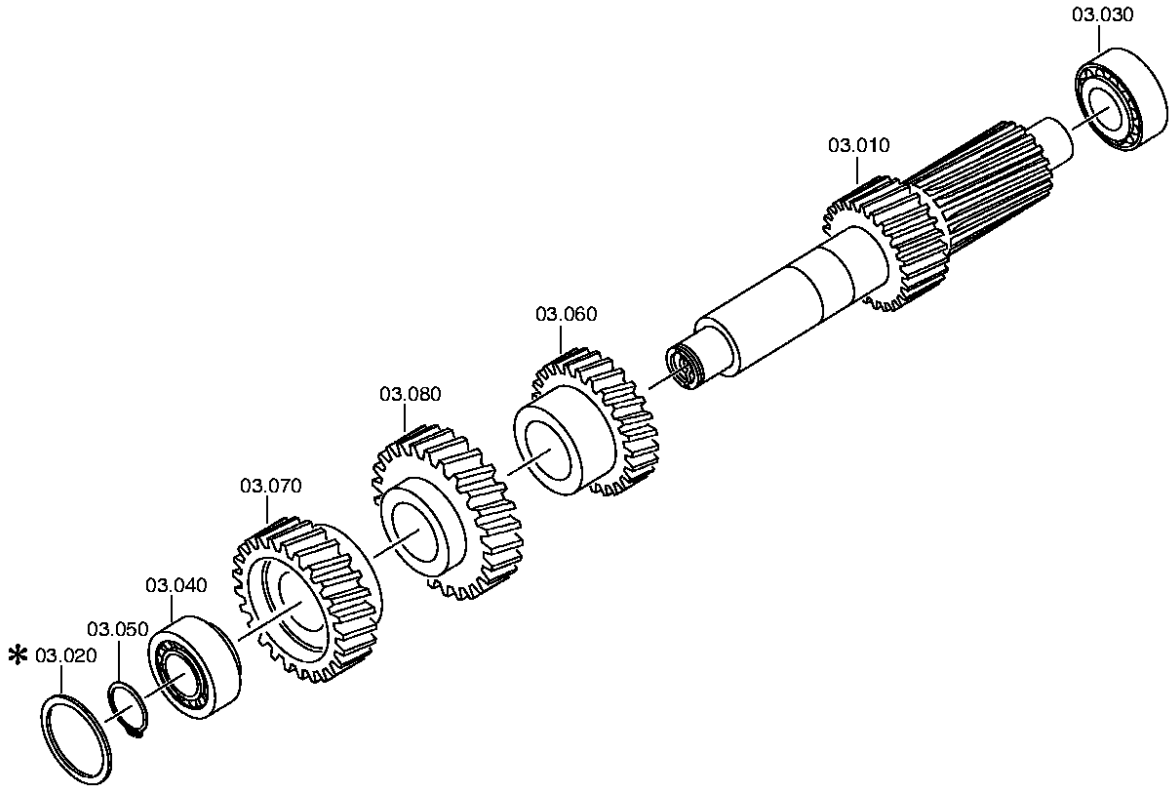

© Reservados todos los derechos ZF Friedrichshafen AG, también en caso de solicitudes de derecho de protección. Nos reservamos cualquier tipo de poder de disposición, como por ejemplo derechos de copias o de transmisión. Reservados todos los derechos.

Referencia del material: 1315.051.323 16 S 151 /
Lámina con figuras: 068.03.80 EJE INTERMEDIO
EJE INTERMEDIO

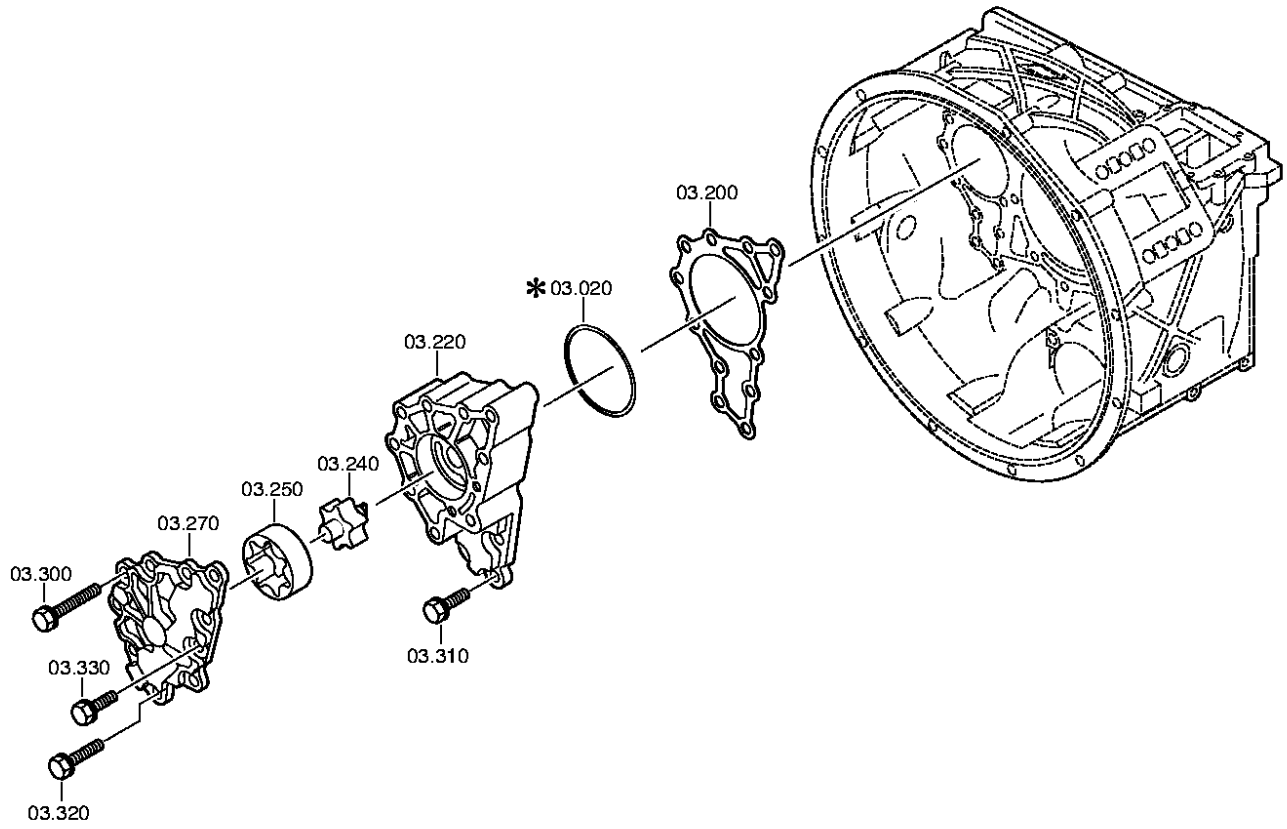

© Reservados todos los derechos ZF Friedrichshafen AG, también en caso de solicitudes de derecho de protección. Nos reservamos cualquier tipo de poder de disposición, como por ejemplo derechos de copias o de transmisión. Reservados todos los derechos.

Lista de piezas

Referencia del material: 1315.051.3236 S 151 /
Lámina con figuras: 068.03.01
Referencia del subconjunto del material: 1315.103.017

Pos.	Referencia del material	Denominación	VKF	No. mod.	Intr. mod.	Número de fabricación	Características del material/ Información técnica	WTB	Referencia del proveedor externo	ID	Peso	LW
010	1315.303.063	EJE INTERMEDIO	1		00.00.0000		IN 1315 303 061(0)			4	16,300	
020	---	ARANDELA REGL.	1		00.00.0000		WTB 0730 106 904(2)			3	0,000	
	0730.101.469	ARANDELA REGL.	1		00.00.0000		A=2,10			4	0,037	
	0730.112.937	ARANDELA REGL.	1	7375C	. .	. .	A=3,20			4	0,056	
	0730.101.468	ARANDELA REGL.	1		00.00.0000		A=2,15			4	0,030	
	0730.101.467	ARANDELA REGL.	1		00.00.0000		A=2,20			4	0,039	
	0730.101.470	ARANDELA REGL.	1		00.00.0000		A=2,05			4	0,036	
	0730.112.936	ARANDELA REGL.	1	7375C	. .	. .	A=3,15			4	0,055	
	0730.101.466	ARANDELA REGL.	1		00.00.0000		A=2,25			4	0,039	
	0730.112.935	ARANDELA REGL.	1	7375C	. .	. .	A=3,10			4	0,054	
	0730.100.803	ARANDELA REGL.	1		00.00.0000		A=2,30			4	0,040	
	0730.106.860	ARANDELA REGL.	1	7375C	. .	. .	A=3,05			4	0,054	
	0730.100.802	ARANDELA REGL.	1		00.00.0000		A=2,35			4	0,041	
	0730.106.917	ARANDELA REGL.	1		00.00.0000		A=3,00			4	0,052	
	0730.106.910	ARANDELA REGL.	1		00.00.0000		A=2,65			4	0,046	
	0730.106.911	ARANDELA REGL.	1		00.00.0000		A=2,70			4	0,047	
	0730.106.912	ARANDELA REGL.	1		00.00.0000		A=2,75			4	0,047	
	0730.106.909	ARANDELA REGL.	1		00.00.0000		A=2,60			4	0,045	
	0730.106.913	ARANDELA REGL.	1		00.00.0000		A=2,80			4	0,049	
	0730.106.908	ARANDELA REGL.	1		00.00.0000		A=2,55			4	0,040	
	0730.106.914	ARANDELA REGL.	1		00.00.0000		A=2,85			4	0,048	
	0730.100.799	ARANDELA REGL.	1		00.00.0000		A=2,50			4	0,044	
	0730.106.915	ARANDELA REGL.	1		00.00.0000		A=2,90			4	0,050	
	0730.100.800	ARANDELA REGL.	1		00.00.0000		A=2,45			4	0,042	
	0730.106.916	ARANDELA REGL.	1		00.00.0000		A=2,95			4	0,051	
	0730.100.801	ARANDELA REGL.	1		00.00.0000		A=2,40			4	0,042	
	0730.101.471	ARANDELA REGL.	1		00.00.0000		A=2,00			4	0,036	
	0730.106.907	ARANDELA REGL.	1		00.00.0000		A=1,95			4	0,034	
	0730.106.906	ARANDELA REGL.	1		00.00.0000		A=1,90			4	0,033	
	0730.106.905	ARANDELA REGL.	1		00.00.0000		A=1,85			4	0,031	
	0730.112.938	ARANDELA REGL.	1	7375C	. .	. .	A=3,25			4	0,056	
030	0750.117.009	TA.ROLL.BEARING	1		00.00.0000		WTB 49,2X103,1X43,6			4	1,719	
040	0750.117.009	TA.ROLL.BEARING	1		00.00.0000		WTB 49,2X103,1X43,6			4	1,719	

VKF Cantidad **WTB** Conjunto de módulo alternativo **KZ** Identificación (código) **LW** Fábrica proveedora

© Reservados todos los derechos ZF Friedrichshafen AG, también en caso de solicitudes de derecho de protección. Nos reservamos cualquier tipo de poder de disposición, como por ejemplo derechos de copias o de transmisión. Reservados todos los derechos.

Referencia del material: 1315.051.3236 S 151 /
Lámina con figuras: 068.03.01
Referencia del subconjunto del material: 1315.103.017

Pos.	Referencia del material	Denominación	VKF	No. mod.	Intr. mod.	Número de fabricación	Características del material/ Información técnica	WTB	Referencia del proveedor externo	ID	Peso	LW
050	---	ANILLO SEGUR.	1		00.00.0000		WTB			3	0,000	
	0630.501.112	ANILLO SEGUR.	1		00.00.0000		DIN 471 50X2,9			4	0,000	
	0630.501.113	ANILLO SEGUR.	1		00.00.0000		DIN 471 50X2,85			4	0,000	
	0630.501.114	ANILLO SEGUR.	1		00.00.0000		DIN 471 50X2,8			4	0,000	
	0630.501.115	ANILLO SEGUR.	1		00.00.0000		DIN 471 50X2,75			4	0,000	
	0630.501.111	ANILLO SEGUR.	1		00.00.0000		DIN 471 50X2,95			4	0,000	
	0630.501.116	ANILLO SEGUR.	1		00.00.0000		DIN 471 50X2,7			4	0,000	
	0630.501.117	ANILLO SEGUR.	1		00.00.0000		DIN 471 50X2,65			4	0,000	
	0630.501.118	ANILLO SEGUR.	1		00.00.0000		DIN 471 50X2,6			4	0,000	
	0630.501.160	ANILLO SEGUR.	1		00.00.0000		DIN 471 50X2,55			4	0,000	
	0630.531.064	ANILLO SEGUR.	1		00.00.0000		DIN 471 50X2,5			4	0,000	
	0630.501.159	ANILLO SEGUR.	1		00.00.0000		DIN 471 50X2,45			4	0,000	
	0630.501.148	ANILLO SEGUR.	1		00.00.0000		DIN 471 50X2,4			4	0,000	
	0630.531.065	ANILLO SEGUR.	1		00.00.0000		DIN 471 50X3			4	0,000	
060	1315.303.004	PINON HELICOID.	1		00.00.0000		3G/Z26 IN 1315 303 014(1)			4	4,440	
070	1315.303.008	PINON HELICOID.	1		00.00.0000		KON/Z39 IN 1315 303 016(1)			4	5,230	
080	1315.303.050	PINON HELICOID.	1		00.00.0000		ENTHALT.IN 1315 303 015(1)			4	4,900	
200	1315.303.060	JUNTA	1	5349C	. .	. .				4	0,020	
220	---	CARTER DE BOMBA	1		00.00.0000		WTB* *GD*G-ALS			3	0,000	
	1315.302.121	CARTER DE BOMBA	1		00.00.0000					4	1,573	
	1315.302.117	CARTER DE BOMBA	1		00.00.0000					4	0,000	
240	1314.202.039	EJE DE LA BOMBA	1		00.00.0000		KPL.			4	0,318	
250	1315.303.027	ROTOR	1		00.00.0000		AUSSEN			4	0,314	
270	---	TAPA DE BOMBA	1		00.00.0000		WTB* *GD*G-ALS			3	0,000	
	1315.302.120	TAPA DE BOMBA	1		00.00.0000					4	0,530	
	1315.302.116	TAPA DE BOMBA	1		00.00.0000					4	0,000	
300	---	TORNILL.EXAGON.	8		00.00.0000		M10X85Z1DIN933ALT/10.9 A3C			3	0,000	
	0636.015.594	TORNILL.EXAGON.	8		00.00.0000		DIN 933 ALT M 10 X 85 Z			4	0,000	
310	---	TORNILL.EXAGON.	3		00.00.0000		M10X35Z1DIN933ALT/10.9 A3C			3	0,000	
	0636.015.592	TORNILL.EXAGON.	3		00.00.0000		DIN 933 ALT M 10 X 35 Z			4	0,000	

VKF Cantidad **WTB** Conjunto de módulo alternativo **KZ** Identificación (código) **LW** Fábrica proveedora

© Reservados todos los derechos ZF Friedrichshafen AG, también en caso de solicitudes de derecho de protección. Nos reservamos cualquier tipo de poder de disposición, como por ejemplo derechos de copias o de transmisión. Reservados todos los derechos.

Referencia del material: 1315.051.323 16 S 151 /
Lámina con figuras: 068.03.01
Referencia del subconjunto del material: 1315.103.017

Pos.	Referencia del material	Denominación	VKF	No. mod.	Intr. mod.	Número de fabricación	Características del material/ Información técnica	WTB	Referencia del proveedor externo	ID	Peso	LW
320	---	TORNILL.EXAGON.	1		00.00.0000		M10X60Z1DIN933ALT/10.9 A3C			3	0,000	
	0636.015.593	TORNILL.EXAGON.	1		00.00.0000		DIN 933 ALT M 10 X 60 Z			4	0,000	
330	---	TORNILL.EXAGON.	2		00.00.0000		M10X35Z1DIN933ALT/10.9 A3C			3	0,000	
	0636.015.592	TORNILL.EXAGON.	2		00.00.0000		DIN 933 ALT M 10 X 35 Z			4	0,000	

VKF Cantidad **WTB** Conjunto de módulo alternativo **KZ** Identificación (código) **LW** Fábrica proveedora

© Reservados todos los derechos ZF Friedrichshafen AG, también en caso de solicitudes de derecho de protección. Nos reservamos cualquier tipo de poder de disposición, como por ejemplo derechos de copias o de transmisión. Reservados todos los derechos.

Referencia del material: 1315.051.323 16 S 151 /
Lámina con figuras: 068.04.11 EJE PRINCIPAL
Referencia del subconjunto del material: 1315.104.025

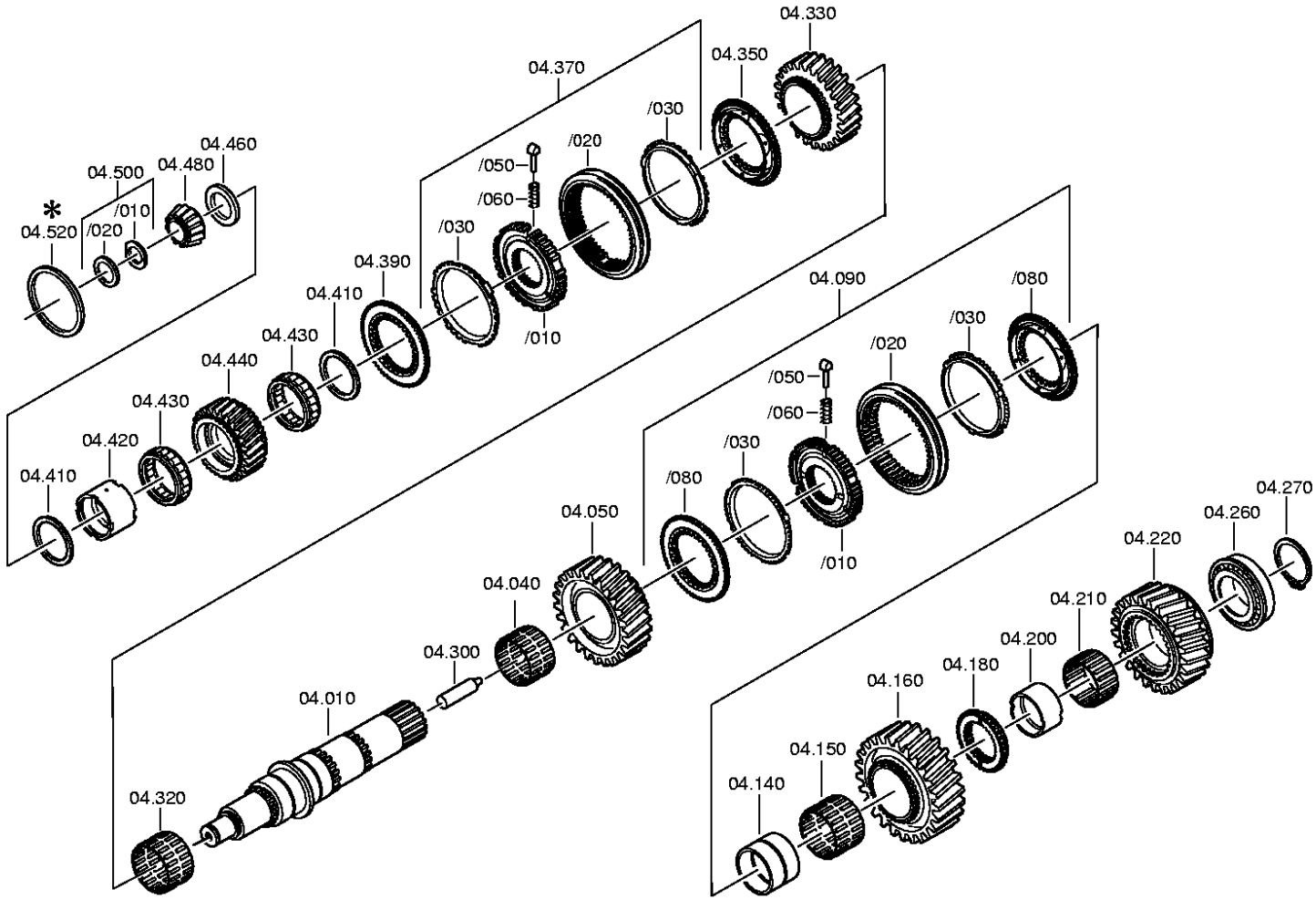

© Reservados todos los derechos ZF Friedrichshafen AG, también en caso de solicitudes de derecho de protección. Nos reservamos cualquier tipo de poder de disposición, como por ejemplo derechos de copias o de transmisión. Reservados todos los derechos.

Lista de piezas

Referencia del material: 1315.051.3236 S 151 /
Lámina con figuras: 068.04.11
Referencia del subconjunto del material: 1315.104.025

Pos.	Referencia del material	Denominación	VKF	No. mod.	Intr. mod.	Número de fabricación	Características del material/ Información técnica	WTB	Referencia del proveedor externo	ID	Peso	LW
010	1315.304.130	EJE PRINCIPAL	1		00.00.0000					4	16,599	
040	0735.321.087	CORONA AGUJAS	1		00.00.0000		92,0X100,0X53,0			4	0,000	
050	1315.304.025	PINON HELICOID.	1		00.00.0000		2G/Z38 IN 1315 304 033(1)			4	7,460	
090	1316.204.017	SINCRONIZACION	1	7190D	. .	. .	KPL.			3	0,000	
/010	1316.304.163	CUBO SINCRONIZ.	1		00.00.0000		ZF-BK160IN 1316 304 178(0)			4	2,240	
/020	1316.304.169	MANG.DESPLAZ.	1		00.00.0000		ZF-BK 160 O			4	0,000	
/030	1316.304.170	ANILLO SINCRON.	2		00.00.0000		ZF-BK 160 0			4	0,000	
/050	1297.304.436	PIEZA PRESION	3		00.00.0000		IN 1268 304 509(2)			4	0,004	
/060	0732.040.409	MUELLE PRESION	3		00.00.0000					4	0,000	
/080	1316.304.156	CONO SINCRON.	2		00.00.0000		ZF-BK160			4	1,110	
140	1313.304.038	CASQUILLO	1		00.00.0000		ENTHALT.IN 1312 304 007(2)			4	0,629	
150	0750.115.325	CORONA AGUJAS	1		00.00.0000		WTB 96,0X104,0X55,0			4	0,370	
160	1315.304.004	PINON HELICOID.	1		00.00.0000		1G/Z47 IN 1315 304 020(1)			4	9,926	
180	1315.304.018	CONO SINCRON.	1		00.00.0000		RG			4	0,598	
200	1315.304.132	CASQUILLO	1		00.00.0000		A=41,00 IN 1312 304 010(2)			4	0,395	
210	0750.115.324	CORONA AGUJAS	1		00.00.0000		WTB 90,0X98,0X41,0			4	0,263	
220	1315.304.006	PINON HELICOID.	1		00.00.0000		RG/Z44			4	6,780	
260	0750.117.677	TA.ROLL.BEARING	1		00.00.0000		WTB 80,0X130,0X36,0			4	1,981	
270	---	ANILLO SEGUR.	1		00.00.0000		WTB			3	0,000	
	0630.501.334	ANILLO SEGUR.	1		00.00.0000		DIN 471 80X3,25			4	0,000	
	0630.501.316	ANILLO SEGUR.	1		00.00.0000		DIN 471 80X3,5			4	0,000	
	0630.501.314	ANILLO SEGUR.	1		00.00.0000		DIN 471 80X3,3			4	0,000	
	0630.501.313	ANILLO SEGUR.	1		00.00.0000		DIN 471 80X3,2			4	0,000	
	0630.501.339	ANILLO SEGUR.	1		00.00.0000		DIN 471 80X3,65			4	0,000	
	0630.501.333	ANILLO SEGUR.	1		00.00.0000		DIN 471 80X3,15			4	0,000	
	0630.501.335	ANILLO SEGUR.	1		00.00.0000		DIN 471 80X3,35			4	0,000	
	0630.501.336	ANILLO SEGUR.	1		00.00.0000		DIN 471 80X3,45			4	0,000	
	0630.501.338	ANILLO SEGUR.	1		00.00.0000		DIN 471 80X3,6			4	0,000	
	0630.501.312	ANILLO SEGUR.	1		00.00.0000		DIN 471 80X3,1			4	0,000	
	0630.501.315	ANILLO SEGUR.	1		00.00.0000		DIN 471 80X3,4			4	0,000	
	0630.501.337	ANILLO SEGUR.	1		00.00.0000		DIN 471 80X3,55			4	0,000	
300	1312.304.150	TUBO	1		00.00.0000		IN 1312 304 149(2)			4	0,022	
320	0735.321.087	CORONA AGUJAS	1		00.00.0000		92,0X100,0X53,0			4	0,000	

VKF Cantidad **WTB** Conjunto de módulo alternativo **KZ** Identificación (código) **LW** Fábrica proveedora

© Reservados todos los derechos ZF Friedrichshafen AG, también en caso de solicitudes de derecho de protección. Nos reservamos cualquier tipo de poder de disposición, como por ejemplo derechos de copias o de transmisión. Reservados todos los derechos.

Referencia del material: 1315.051.3236 S 151 /
Lámina con figuras: 068.04.11
Referencia del subconjunto del material: 1315.104.025

Pos.	Referencia del material	Denominación	VKF	No. mod.	Intr. mod.	Número de fabricación	Características del material/ Información técnica	WTB	Referencia del proveedor externo	ID	Peso	LW
330	1315.304.027	PINON HELICOID.	1		00.00.0000		3G/Z34			4	4,710	
350	1316.304.159	CONO SINCRON.	1	1295D	. .	. .	ZF-BK 144			4	0,717	
370	1316.204.016	SINCRONIZACION	1	7189D	. .	. .	KPL.			3	0,000	
/010	1316.304.162	CUBO SINCRONIZ.	1		00.00.0000		ZF-BK144IN 1316 304 180( )			4	1,812	
/020	1316.304.167	MANG.DESPLAZ.	1		00.00.0000		ZF-BK 144 O			4	0,000	
/030	1316.304.168	ANILLO SINCRON.	2		00.00.0000		ZF-BK 144 0			4	0,000	
/050	1297.304.436	PIEZA PRESION	3		00.00.0000		IN 1268 304 509(2)			4	0,004	
/060	0732.040.409	MUELLE PRESION	3		00.00.0000					4	0,000	
390	1316.304.159	CONO SINCRON.	1	1295D	. .	. .	ZF-BK 144			4	0,717	
410	0750.101.158	ARANDELA TOPE	2		00.00.0000		WTB			4	0,065	
420	0750.119.125	ANILLO INTERIOR	1		00.00.0000		WTB 67,0X77,0X54,1			4	0,437	
430	0750.115.534	JAULA RODILLOS	2		00.00.0000		WTB 77,0X101,0X29,0			4	0,400	
440	1315.304.089	PINON HELICOID.	1		00.00.0000		ENTHALT.IN 1315 304 023(0)			4	3,114	
460	---	DISCO AXIAL	1		00.00.0000		WTB 1315 304 042(2)			3	0,000	
	1315.304.086	DISCO AXIAL	1		00.00.0000		A=7,30			4	0,137	
	1315.304.085	DISCO AXIAL	1		00.00.0000		A=7,40			4	0,140	
	1315.304.043	DISCO AXIAL	1		00.00.0000		A=7,50			4	0,136	
	1315.304.047	DISCO AXIAL	1		00.00.0000		A=7,90			4	0,148	
	1315.304.044	DISCO AXIAL	1		00.00.0000		A=7,60			4	0,144	
	1315.304.048	DISCO AXIAL	1		00.00.0000		A=8,00			4	0,149	
	1315.304.046	DISCO AXIAL	1		00.00.0000		A=7,80			4	0,145	
	1315.304.045	DISCO AXIAL	1		00.00.0000		A=7,70			4	0,142	
480	0750.117.232	TA.ROLL.BEARING	1		00.00.0000		WTB 42,0X40,3			4	0,776	
500	1312.204.040	ANILLO PARTIDO	1		00.00.0000		KPL.GESTANZT			3	0,056	
/010	---	ANILLO PARTIDO	2		00.00.0000		WTB 0730 106 207(2)			3	0,000	
	0730.107.022	ANILLO PARTIDO	2		00.00.0000		A=4,90			4	0,046	
	0730.107.023	ANILLO PARTIDO	2		00.00.0000		A=5,00			4	0,047	
	0730.107.021	ANILLO PARTIDO	2		00.00.0000		A=4,80			4	0,023	
	0730.107.020	ANILLO PARTIDO	2		00.00.0000		A=4,70			4	0,044	
	0730.107.019	ANILLO PARTIDO	2		00.00.0000		A=4,60			4	0,043	
/020	0730.062.781	ANILLO SEGUR.	1		00.00.0000		ENTHALT.IN 0730 062 636(2)			4	0,008	

VKF Cantidad **WTB** Conjunto de módulo alternativo **KZ** Identificación (código) **LW** Fábrica proveedora

© Reservados todos los derechos ZF Friedrichshafen AG, también en caso de solicitudes de derecho de protección. Nos reservamos cualquier tipo de poder de disposición, como por ejemplo derechos de copias o de transmisión. Reservados todos los derechos.

Referencia del material: 1315.051.323
Lámina con figuras: 068.06.01
MANDO

16 S 151 /
MANDO

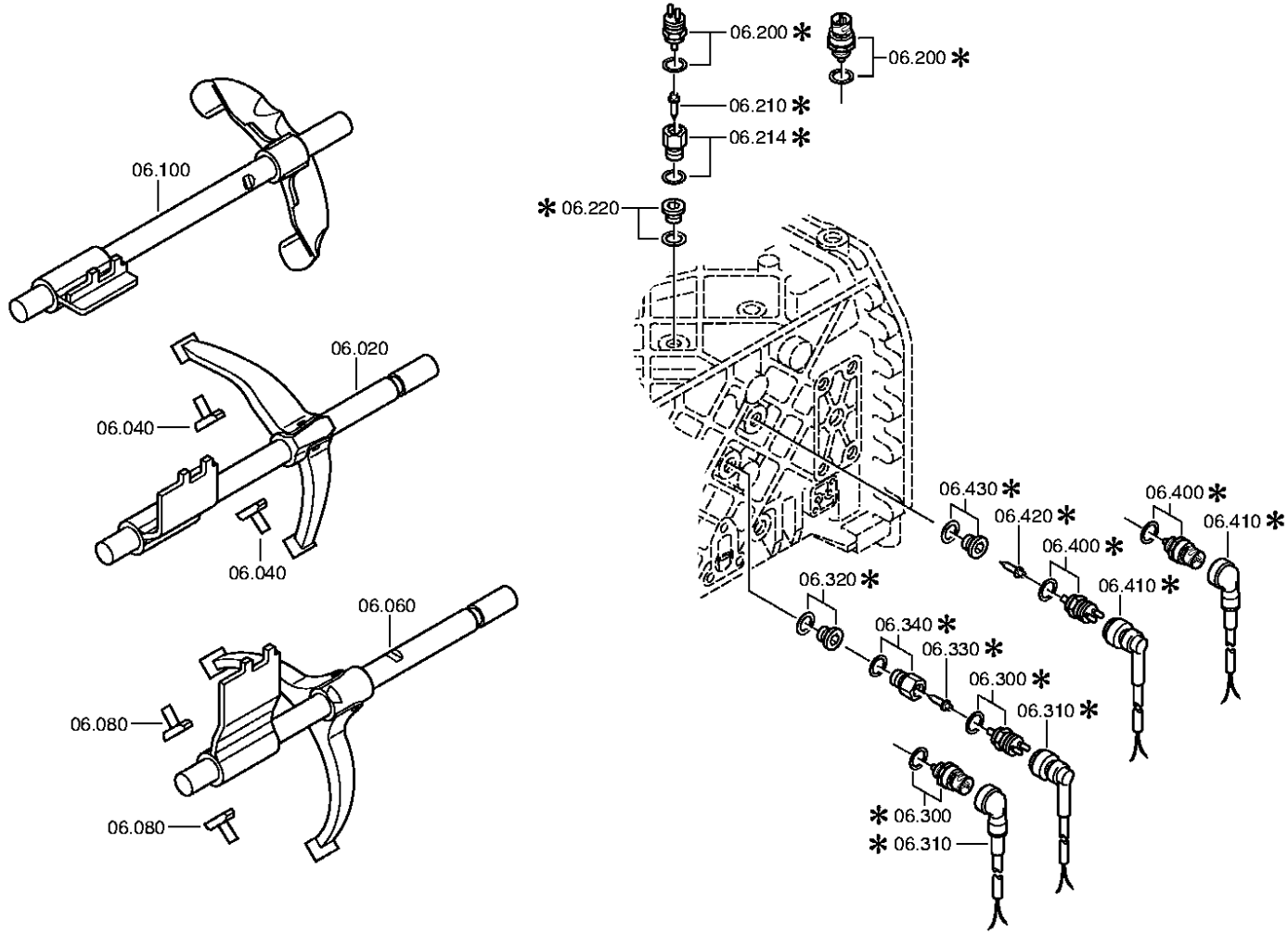

© Reservados todos los derechos ZF Friedrichshafen AG, también en caso de solicitudes de derecho de protección. Nos reservamos cualquier tipo de poder de disposición, como por ejemplo derechos de copias o de transmisión. Reservados todos los derechos.

Lista de piezas

Referencia del material: 1315.051.3236 S 151 /
Lámina con figuras: 068.06.01
Referencia del subconjunto del material: 1315.106.008

Pos.	Referencia del material	Denominación	VKF	No. mod.	Intr. mod.	Número de fabricación	Características del material/ Información técnica	WTB	Referencia del proveedor externo	ID	Peso	LW
020	1315.206.061	VARILLA CAMBIO	1	1265D	. .	. .	KPL.W I IN 1315 206 060(1)			4	0,000	
040	1316.306.015	PATIN	2		00.00.0000					4	0,047	
060	1315.206.065	VARILLA CAMBIO	1	1265D	. .	. .	KPL.W I IN 1315 206 064(1)			4	0,000	
080	1316.306.015	PATIN	2		00.00.0000					4	0,047	
100	1315.206.073	VARILLA CAMBIO	1	7923E	. .	. .	KPL.W I IN 1315 206 072(1)			4	0,000	
220	---	TORNILLO CIERRE	1	57985	. .	. .	M18X1,5 * 35N.M* DICHTRING			3	0,030	
	0636.302.021	TORNILLO CIERRE	1		00.00.0000		DIN 908 M 18X1,5			4	0,000	
	0634.801.062	ANILLO JUNTA	1	57730	. .	. .	DIN 7603 A 18 X 24			4	0,000	
320	---	TORNILLO CIERRE	1		00.00.0000		M18X1,5 * 35N.M* DICHTRING			3	0,030	
	0634.801.062	ANILLO JUNTA	1	57730	. .	. .	DIN 7603 A 18 X 24			4	0,000	
	0636.302.021	TORNILLO CIERRE	1		00.00.0000		DIN 908 M 18X1,5			4	0,000	
430	---	TORNILLO CIERRE	1		00.00.0000		M18X1,5 * 35N.M* DICHTRING			3	0,030	
	0634.801.062	ANILLO JUNTA	1	57730	. .	. .	DIN 7603 A 18 X 24			4	0,000	
	0636.302.021	TORNILLO CIERRE	1		00.00.0000		DIN 908 M 18X1,5			4	0,000	

VKF Cantidad **WTB** Conjunto de módulo alternativo **KZ** Identificación (código) **LW** Fábrica proveedora

© Reservados todos los derechos ZF Friedrichshafen AG, también en caso de solicitudes de derecho de protección. Nos reservamos cualquier tipo de poder de disposición, como por ejemplo derechos de copias o de transmisión. Reservados todos los derechos.

Referencia del material: 1315.051.323
Lámina con figuras: 068.07.30
CARTER DE MANDO

16 S 151 /
CARTER DE MANDO

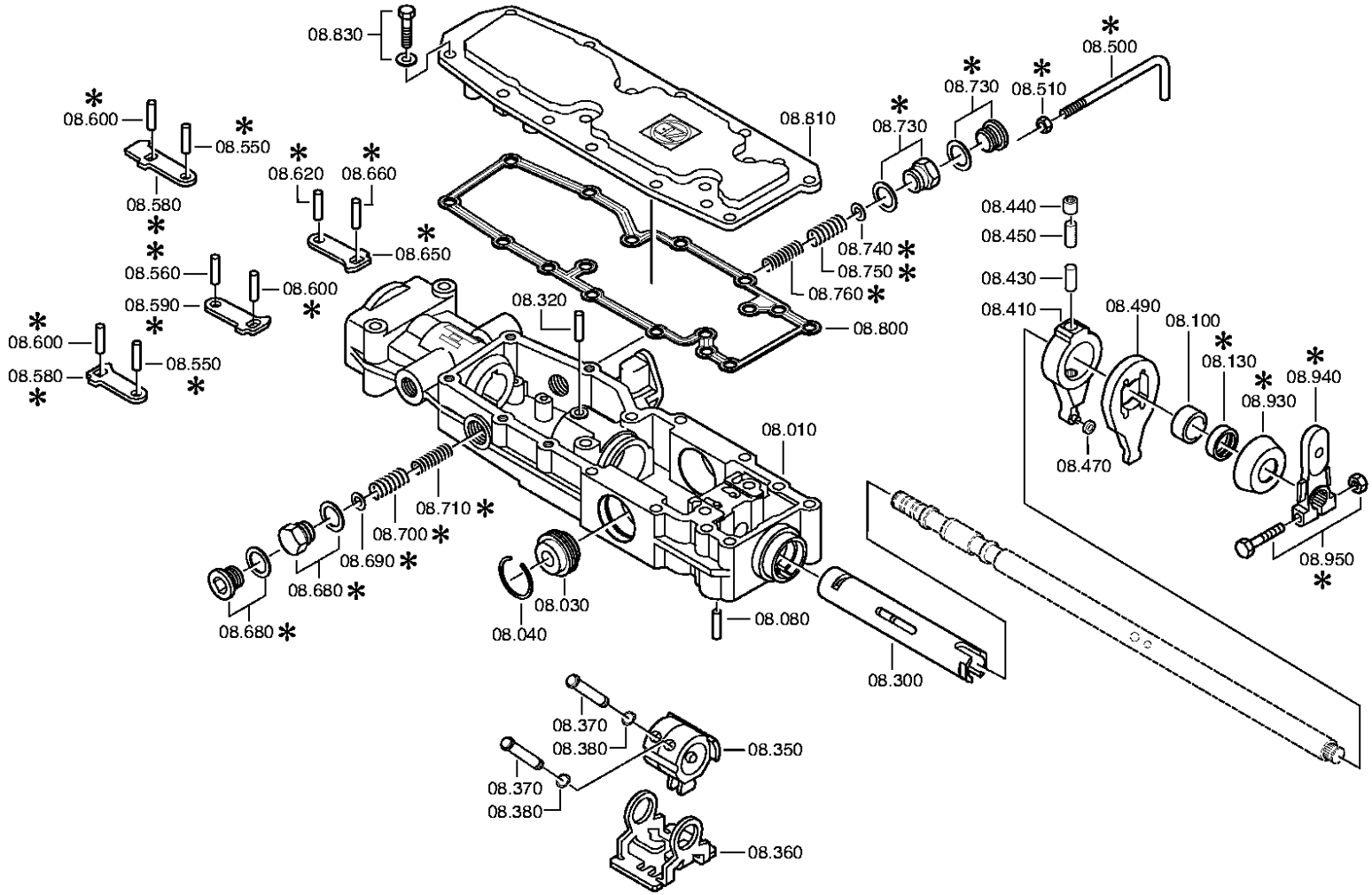

© Reservados todos los derechos ZF Friedrichshafen AG, también en caso de solicitudes de derecho de protección. Nos reservamos cualquier tipo de poder de disposición, como por ejemplo derechos de copias o de transmisión. Reservados todos los derechos.

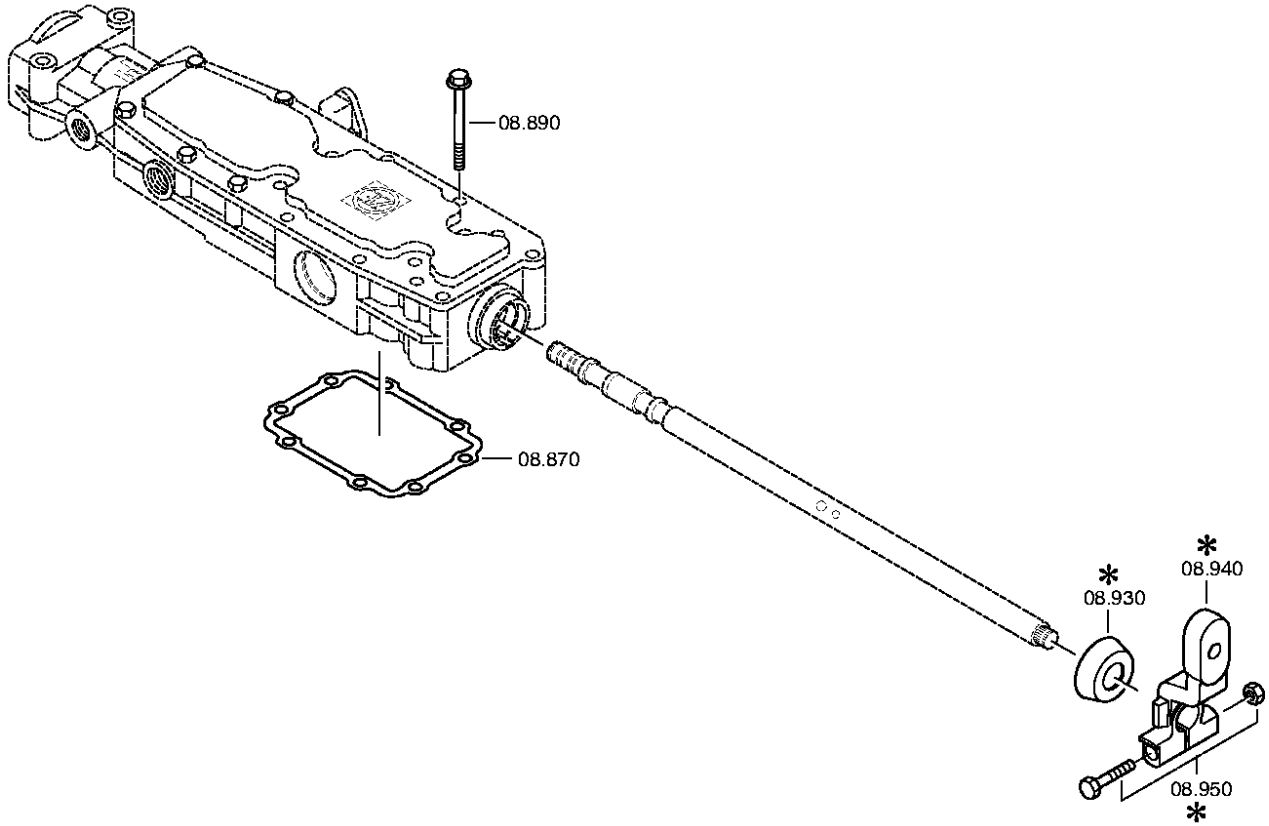

© Reservados todos los derechos ZF Friedrichshafen AG, también en caso de solicitudes de derecho de protección. Nos reservamos cualquier tipo de poder de disposición, como por ejemplo derechos de copias o de transmisión. Reservados todos los derechos.

Lista de piezas

Referencia del material: 1315.051.3236 S 151 /
Lámina con figuras: 068.07.30
Referencia del subconjunto del material: 1316.108.047

Pos.	Referencia del material	Denominación	VKF	No. mod.	Intr. mod.	Número de fabricación	Características del material/ Información técnica	WTB	Referencia del proveedor externo	ID	Peso	LW
010	1315.307.383	CARTER DE MANDO	1		00.00.0000					4	2,770	
030	0501.209.212	CERROJO	1		00.00.0000		KPL.			4	0,114	
040	0630.532.130	ANILLO	1		00.00.0000		FA. ORBIS JV 42			4	0,000	
080	0631.306.123	PASADOR CILINDR	1		00.00.0000		ZFN 6 8 M 6X 24			4	0,000	
100	0730.260.703	CASQUILLO	1		00.00.0000		A=13,70			4	0,055	
130	0734.309.376	RETEN	1		00.00.0000		28X42X11			4	0,023	
300	1315.307.294	EJE HUECO	1		00.00.0000		ENTHALT.IN 1315 307 293(1)			4	0,815	
320	0731.201.702	PERNO /PASADOR	1		00.00.0000					4	0,009	
350	1315.307.319	ARRASTRADOR	1		00.00.0000					4	0,534	
360	1315.307.218	PIEZA BLOQUEO	1		00.00.0000					4	0,175	
370	1316.208.003	PERNO /PASADOR	2		00.00.0000		KPL.			4	0,063	
380	0630.501.006	ANILLO SEGUR.	2		00.00.0000		DIN 471 10X1			4	0,000	
410	1316.208.002	PALANCA VALVULA	1		00.00.0000		KPL.			4	0,261	
430	0731.201.732	PERNO /PASADOR	1		00.00.0000		IN 0731 201 704(2)			4	0,015	
440	0635.303.019	CASQUILLO AJU.	1		00.00.0000		FA. INA BK 1015 1			4	0,000	
450	0731.201.732	PERNO /PASADOR	1		00.00.0000		IN 0731 201 704(2)			4	0,015	
470	1315.307.226	RODILLO	1		00.00.0000					4	0,004	
490	1315.307.292	PALANCA	1		00.00.0000					4	0,190	
560	0631.306.832	PASADOR CILINDR	1		00.00.0000		ZFN 6 6 H 8X 20			4	0,000	
590	1315.307.203	PALANCA ENCLAV.	1		00.00.0000					4	0,025	
600	0631.306.832	PASADOR CILINDR	1		00.00.0000		ZFN 6 6 H 8X 20			4	0,000	
620	0631.306.832	PASADOR CILINDR	1		00.00.0000		ZFN 6 6 H 8X 20			4	0,000	
650	1315.307.203	PALANCA ENCLAV.	1		00.00.0000					4	0,025	
660	0631.306.832	PASADOR CILINDR	1		00.00.0000		ZFN 6 6 H 8X 20			4	0,000	
680	---	TORNILLO	1	1322B	. .	. .	M22X1,5			3	0,000	
	0730.009.515	ANILLO JUNTA	1		00.00.0000		A22X27 IN 0730 008 636(2)			4	0,002	
	1315.307.019	TORNILLO	1		00.00.0000		M22X1,5			4	0,075	
700	0732.040.985	MUELLE PRESION	1		00.00.0000					4	0,012	
730	---	TORNILLO	1	1322B	. .	. .	M22X1,5			3	0,000	
	0730.009.515	ANILLO JUNTA	1		00.00.0000		A22X27 IN 0730 008 636(2)			4	0,002	
	1315.307.019	TORNILLO	1		00.00.0000		M22X1,5			4	0,075	
750	0732.040.985	MUELLE PRESION	1		00.00.0000					4	0,012	
800	0501.324.072	JUNTA	1	3353F	. .	. .				4	0,000	

VKF Cantidad **WTB** Conjunto de módulo alternativo **KZ** Identificación (código) **LW** Fábrica proveedora

© Reservados todos los derechos ZF Friedrichshafen AG, también en caso de solicitudes de derecho de protección. Nos reservamos cualquier tipo de poder de disposición, como por ejemplo derechos de copias o de transmisión. Reservados todos los derechos.

Referencia del material: 1315.051.3236 S 151 /
Lámina con figuras: 068.07.30
Referencia del subconjunto del material: 1316.108.047

Pos.	Referencia del material	Denominación	VKF	No. mod.	Intr. mod.	Número de fabricación	Características del material/ Información técnica	WTB	Referencia del proveedor externo	ID	Peso	LW
810	1315.307.286	TAPA	1	0020A	. .	. .				4	0,781	
830	---	TORNILL.EXAGON.	5		00.00.0000		M8X30 ISO4017/8.8 A3C			3	0,000	
	0636.015.321	TORNILL.EXAGON.	5		00.00.0000		ISO 4017 M 8 X 30			4	0,000	
	0630.001.075	ARANDELA	5		00.00.0000		DIN 125 ALT 8,4			4	0,000	
870	1315.307.013	JUNTA	1		00.00.0000					4	0,003	
890	---	TORNILL.EXAGON.	8		00.00.0000		M8X80			3	0,000	
	0736.010.203	TORNILL.EXAGON.	8		00.00.0000		M8X80			4	0,033	
930	1315.307.387	CAPERUZA PROT.	1	0068B	. .	. .	IN 1315 307 386(2)			4	0,040	

VKF Cantidad **WTB** Conjunto de módulo alternativo **KZ** Identificación (código) **LW** Fábrica proveedora

© Reservados todos los derechos ZF Friedrichshafen AG, también en caso de solicitudes de derecho de protección. Nos reservamos cualquier tipo de poder de disposición, como por ejemplo derechos de copias o de transmisión. Reservados todos los derechos.

Referencia del material: 1315.051.323
Lámina con figuras: 068.08.30
TAPA DE CIERRE

16 S 151 /
TAPA DE CIERRE

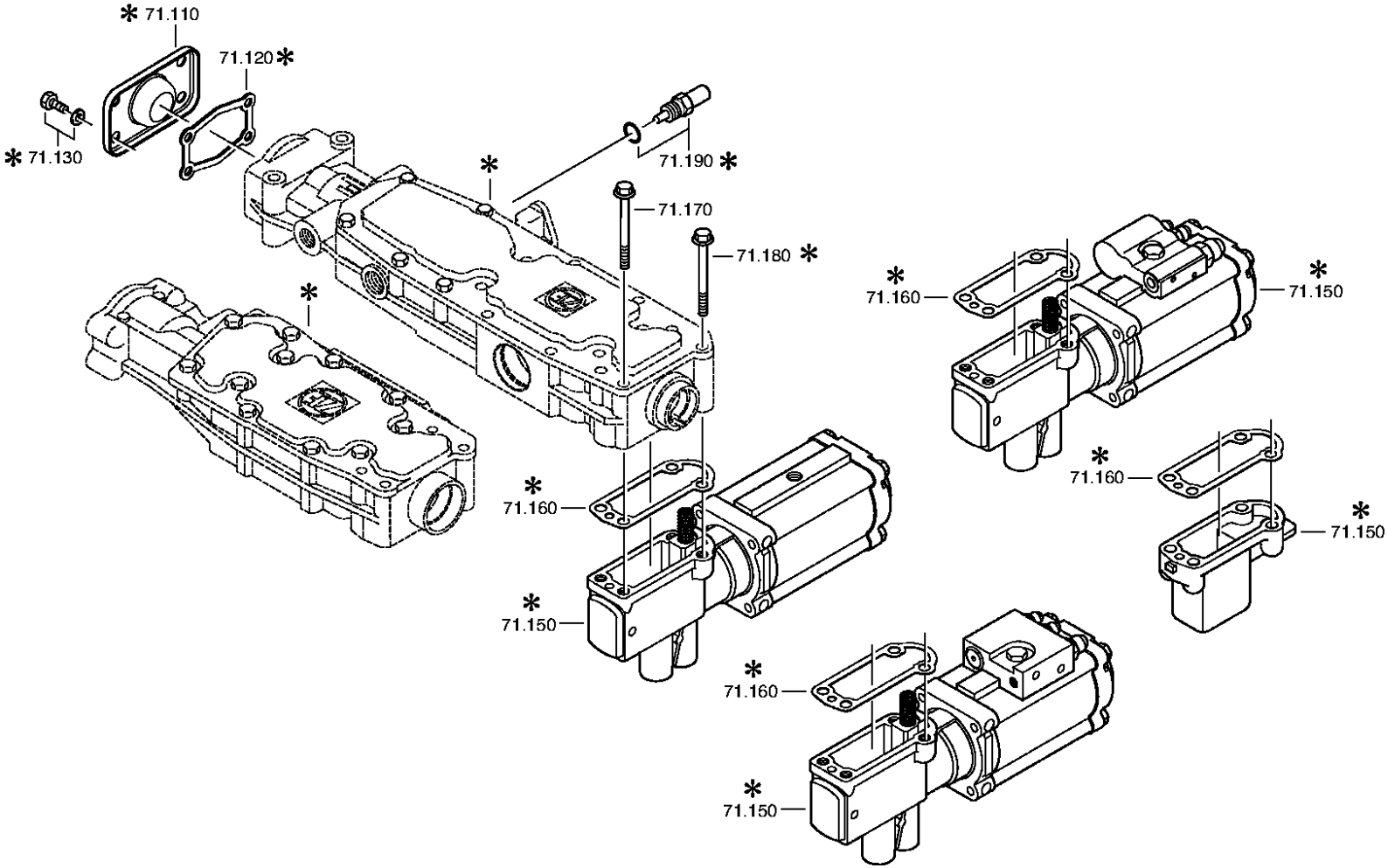

© Reservados todos los derechos ZF Friedrichshafen AG, también en caso de solicitudes de derecho de protección. Nos reservamos cualquier tipo de poder de disposición, como por ejemplo derechos de copias o de transmisión. Reservados todos los derechos.

Referencia del material: 1315.051.323
Lámina con figuras: 068.08.82
TAPA DE CIERRE

16 S 151 /
TAPA DE CIERRE

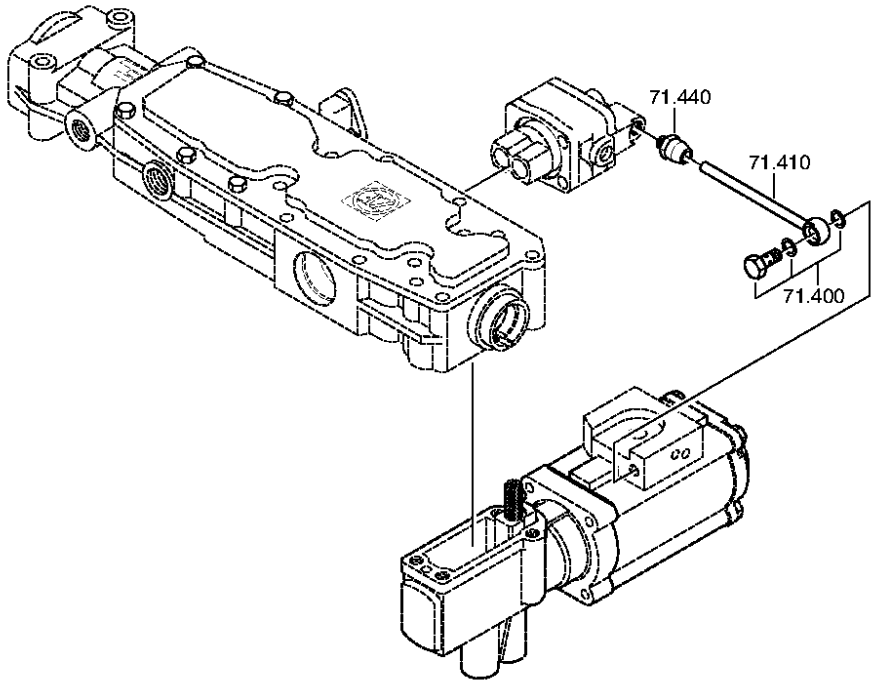

© Reservados todos los derechos ZF Friedrichshafen AG, también en caso de solicitudes de derecho de protección. Nos reservamos cualquier tipo de poder de disposición, como por ejemplo derechos de copias o de transmisión. Reservados todos los derechos.

Lista de piezas

Referencia del material: 1315.051.323 16 S 151 /
Lámina con figuras: 068.08.30
Referencia del subconjunto del material: 1316.171.403

Pos.	Referencia del material	Denominación	VKF	No. mod.	Intr. mod.	Número de fabricación	Características del material/ Información técnica	WTB	Referencia del proveedor externo	ID	Peso	LW
110	1341.307.093	TAPA	1	7688E	. .	. .				4	0,000	
130	---	TORNILL.EXAGON.	4	4435A	. .	. .	M8X20 ISO4017/8.8 A3C			3	0,000	
	0636.015.299	TORNILL.EXAGON.	4		00.00.0000		ISO 4017 M 8 X 20			4	0,000	
	0630.001.075	ARANDELA	4		00.00.0000		DIN 125 ALT 8,4			4	0,000	
150	0501.211.805	PNEUM.SERVOUNIT	1	7387A	. .	. .	KPL.			4	3,295	
160	1315.307.242	JUNTA	1		00.00.0000					4	0,001	
170	---	TORNILL.EXAGON.	2		00.00.0000		M8X80			3	0,000	
	0736.010.203	TORNILL.EXAGON.	2		00.00.0000		M8X80			4	0,033	
180	---	TORNILL.EXAGON.	2		00.00.0000		M8X80*FLAECHENDICHTG			3	0,000	
	0736.010.203	TORNILL.EXAGON.	2		00.00.0000		M8X80			4	0,033	
400	---	TORNILLO HUECO	1	4804D	. .	. .	8 DIN7643			3	0,000	
	0637.835.026	TORNILLO HUECO	1		00.00.0000		DIN 7643 8			4	0,000	
	0634.801.331	ANILLO JUNTA	2		00.00.0000		DIN 7603 A 12 X 18			4	0,000	
410	0501.211.784	TUBERIA	1	6331A	. .	. .	KPL.			4	0,020	
440	---	CONECTOR	1		00.00.0000		RAUFOSS ROHR 8X1			3	0,000	
	0637.885.529	CONECTOR	1		00.00.0000		FA. RAUFOSS NR.7232 M12			4	0,000	

VKF Cantidad **WTB** Conjunto de módulo alternativo **KZ** Identificación (código) **LW** Fábrica proveedora

© Reservados todos los derechos ZF Friedrichshafen AG, también en caso de solicitudes de derecho de protección. Nos reservamos cualquier tipo de poder de disposición, como por ejemplo derechos de copias o de transmisión. Reservados todos los derechos.

Referencia del material: 1315.051.323
Lámina con figuras: 068.09.01
ELEM.TOS EMPALM

16 S 151 /
ELEM.TOS EMPALM

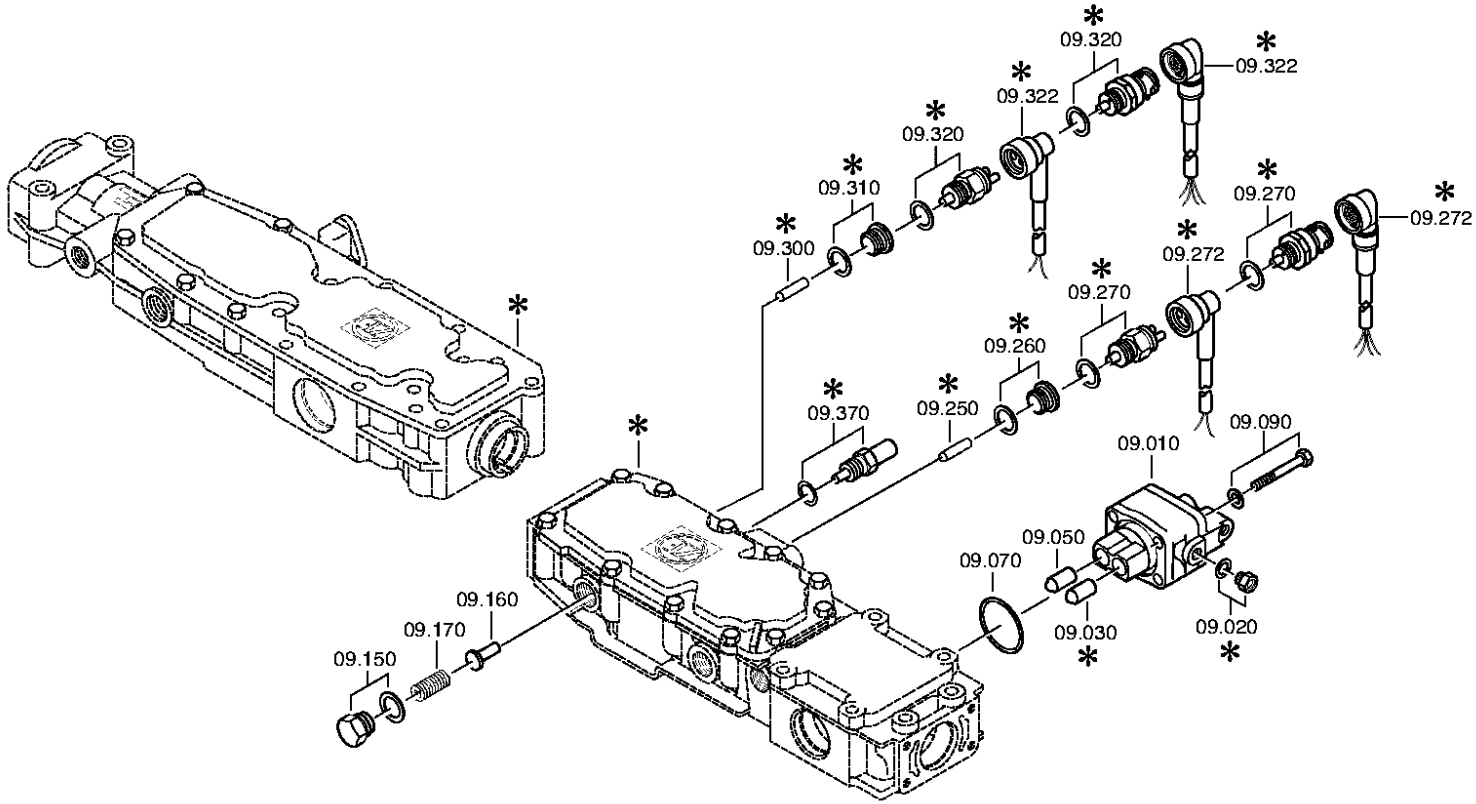

© Reservados todos los derechos ZF Friedrichshafen AG, también en caso de solicitudes de derecho de protección. Nos reservamos cualquier tipo de poder de disposición, como por ejemplo derechos de copias o de transmisión. Reservados todos los derechos.

Lista de piezas

Referencia del material: 1315.051.323 16 S 151 /
Lámina con figuras: 068.09.01
Referencia del subconjunto del material: 1316.109.022

Pos.	Referencia del material	Denominación	VKF	No. mod.	Intr. mod.	Número de fabricación	Características del material/ Información técnica	WTB	Referencia del proveedor externo	ID	Peso	LW
010	6038.202.043	VALVULA DESCON.	1	2143C	. .	. .	KPL.H-H*ZULUFTDROSSEL 1,55			4	0,425	
030	0501.209.188	RODILLO ESF.	1		00.00.0000		KPL.			4	0,046	
050	0501.209.188	RODILLO ESF.	1		00.00.0000		KPL.			4	0,046	
070	0634.313.505	JUNTA TORICA	1		00.00.0000		ZFN 744 42 X 3			4	0,000	
090	---	TORNILL.EXAGON.	4		00.00.0000		M8X65 ISO4014/8.8 A3C			3	0,049	
	0636.010.575	TORNILL.EXAGON.	4		00.00.0000		ISO 4014 M 8 X 65			4	0,000	
	0630.001.075	ARANDELA	4		00.00.0000		DIN 125 ALT 8,4			4	0,000	
150	---	TORNILLO	1	1322B	. .	. .	M22X1,5			3	0,000	
	0730.009.515	ANILLO JUNTA	1		00.00.0000		A22X27 IN 0730 008 636(2)			4	0,002	
	1315.307.019	TORNILLO	1		00.00.0000		M22X1,5			4	0,075	
160	1315.307.384	CERROJO	1	3958B	. .	. .	ENTHALT.IN 1250 307 589(2)			4	0,012	
170	0732.041.612	MUELLE PRESION	1		00.00.0000					4	0,004	
250	0731.201.446	PERNO /PASADOR	1		00.00.0000		ENTHALT.IN 0731 201 445(2)			4	0,021	
270	---	INTERRUPTOR	1	6728E	. .	. .	OEFF*45N.M*DICHTRING			3	0,000	
	0634.801.062	ANILLO JUNTA	1		00.00.0000		DIN 7603 A 18 X 24			4	0,000	
	0501.215.297	INTERRUPTOR	1		00.00.0000		KPL.			4	0,000	
300	0731.208.230	PERNO /PASADOR	1		00.00.0000		A=30,0 IN 0731 208 100(2)			4	0,011	
320	---	INTERRUPTOR	1		00.00.0000		SCHL*45N.M*DICHTRING			3	0,100	
	0501.210.058	INTERRUPTOR	1		00.00.0000		KPL.			4	0,060	
	0634.801.062	ANILLO JUNTA	1		00.00.0000		DIN 7603 A 18 X 24			4	0,000	

VKF Cantidad **WTB** Conjunto de módulo alternativo **KZ** Identificación (código) **LW** Fábrica proveedora

© Reservados todos los derechos ZF Friedrichshafen AG, también en caso de solicitudes de derecho de protección. Nos reservamos cualquier tipo de poder de disposición, como por ejemplo derechos de copias o de transmisión. Reservados todos los derechos.

Referencia del material: 1315.051.323 16 S 151 /
Lámina con figuras: 068.12.08 GRUPO MUELLES
Referencia del subconjunto del material: 1316.149.422

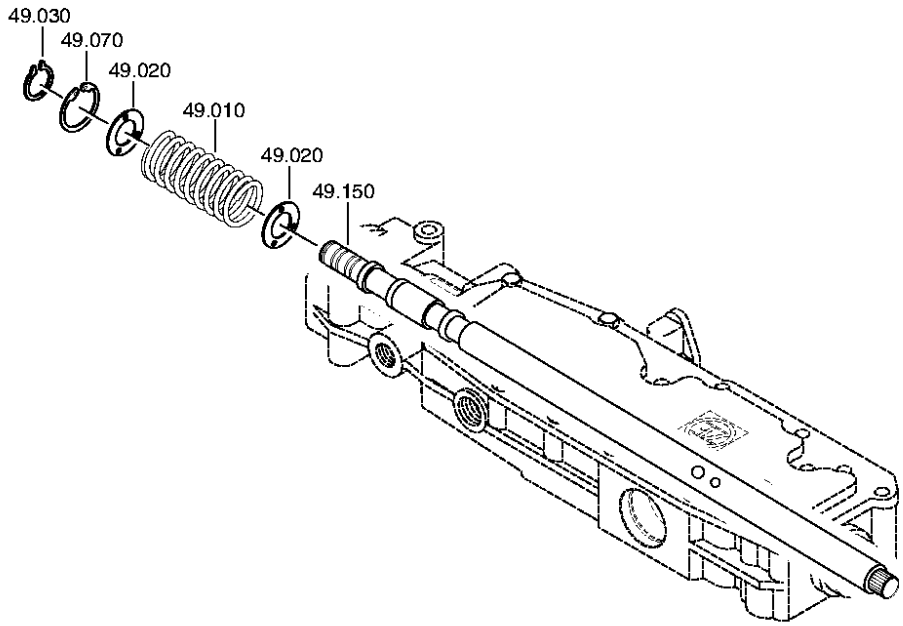

© Reservados todos los derechos ZF Friedrichshafen AG, también en caso de solicitudes de derecho de protección. Nos reservamos cualquier tipo de poder de disposición, como por ejemplo derechos de copias o de transmisión. Reservados todos los derechos.

Lista de piezas

Referencia del material: 1315.051.323 16 S 151 /
Lámina con figuras: 068.12.08
Referencia del subconjunto del material: 1316.149.422

Pos.	Referencia del material	Denominación	VKF	No. mod.	Intr. mod.	Número de fabricación	Características del material/ Información técnica	WTB	Referencia del proveedor externo	ID	Peso	LW
010	0732.040.237	MUELLE PRESION	1		00.00.0000					4	0,000	
020	0730.104.083	ARANDELA	2		00.00.0000		A=2,00			4	0,012	
030	0630.532.138	ANILLO	1		00.00.0000		FA. ORBIS JV 24			4	0,000	
070	0630.502.022	ANILLO SEGUR.	1		00.00.0000		DIN 472 40X1,75			4	0,000	
150	1315.307.327	EJE CAMB.MARCH.	1		00.00.0000		ENTHALT.IN 1315 307 296(1)			4	2,097	

VKF Cantidad **WTB** Conjunto de módulo alternativo **KZ** Identificación (código) **LW** Fábrica proveedora

© Reservados todos los derechos ZF Friedrichshafen AG, también en caso de solicitudes de derecho de protección. Nos reservamos cualquier tipo de poder de disposición, como por ejemplo derechos de copias o de transmisión. Reservados todos los derechos.

Lista de piezas

Referencia del material: 1315.051.3236 S 151 /
Lámina con figuras: 068.40
Referencia del subconjunto del material: 1315.112.014

Pos.	Referencia del material	Denominación	VKF	No. mod.	Intr. mod.	Número de fabricación	Características del material/ Información técnica	WTB	Referencia del proveedor externo	ID	Peso	LW
010	1315.212.013	VARILLA CAMBIO	1		00.00.0000		KPL.GV.LAG.GEH.1			3	0,000	
/110	1315.312.073	VARILLA CAMBIO	1		00.00.0000		IN 1315 312 072(0)			4	1,720	
/120	1315.312.074	HORQUILLA CAMB.	1		00.00.0000		GV ECO 3			4	1,495	
/130	---	PASADOR ROSCADO	2		00.00.0000		M12X1			3	0,000	
	1315.312.047	PASADOR ROSCADO	2		00.00.0000		M12X1			4	0,008	
060	1316.306.015	PATIN	2		00.00.0000					4	0,047	
130	0750.112.253	RETEN EXTERIOR	1		00.00.0000		WTB 25X40X15			4	0,000	
150	1315.212.008	EMBOLO	1		00.00.0000		KPL.			3	0,000	
/110	---	EMBOLO	1		00.00.0000		WTB*GV SINTER/STAHL			3	0,000	
	1315.312.003	EMBOLO	1		00.00.0000		GV			4	0,000	
	1315.312.020	EMBOLO	1		00.00.0000		GV			4	0,166	
/120	0750.112.177	ANILL.RAN.DOBLE	1		00.00.0000		WTB 55X63X9,4			4	0,007	
190	---	TUERCA SEGUR.	1		00.00.0000		M16X1,5 ZFN99			3	0,000	
	0737.006.095	TUERCA SEGUR.	1		00.00.0000		MS16X1,5			4	0,023	
210	1315.212.010	CILINDRO	1		00.00.0000		KPL.			3	0,717	
/110	1315.312.048	CILINDRO	1		00.00.0000		ENTHALT.IN 1315 312 033(1)			4	0,720	
/120	0634.313.018	JUNTA TORICA	1		00.00.0000		ZFN 744 82 X 3			4	0,000	
/130	0634.313.320	JUNTA TORICA	1		00.00.0000		ZFN 744 67 X 3			4	0,000	
260	1315.312.034	MUELLE	1		00.00.0000					4	0,008	
300	---	TOPE DE CERROJO	1		00.00.0000		235N*50N.M			3	0,075	
	1313.207.003	TOPE DE CERROJO	1		00.00.0000		KPL. IN 1313 207 001(2)			4	0,074	
	0730.008.604	ANILLO JUNTA	1	9860C	. .	. .	A16X22 IN 0730 008 636(2)			4	0,002	
360	0501.215.358	VALV. 5/2 VIAS	1		00.00.0000		KPL.BG			3	0,000	
/020	0634.314.020	JUNTA TORICA	2		00.00.0000		ZFN 744 8 X 2			4	0,000	
380	---	TORNILL.EXAGON.	2	76536	. .	. .	M6X40 ISO4014/8.8			3	0,000	
	0630.001.076	ARANDELA	2		00.00.0000		DIN 125 ALT 6,4			4	0,000	
	0636.010.740	TORNILL.EXAGON.	2		00.00.0000		ISO 4014 M 6 X 40			4	0,000	
520	1295.212.006	PERNO /PASADOR	1		00.00.0000		KPL.			4	0,009	
530	---	TORNILLO CIERRE	1	57985	. .	. .	M18X1,5 * 35N.M* DICHTRING			3	0,030	
	0636.302.021	TORNILLO CIERRE	1		00.00.0000		DIN 908 M 18X1,5			4	0,000	
	0634.801.062	ANILLO JUNTA	1	57730	. .	. .	DIN 7603 A 18 X 24			4	0,000	

VKF Cantidad **WTB** Conjunto de módulo alternativo **KZ** Identificación (código) **LW** Fábrica proveedora

© Reservados todos los derechos ZF Friedrichshafen AG, también en caso de solicitudes de derecho de protección. Nos reservamos cualquier tipo de poder de disposición, como por ejemplo derechos de copias o de transmisión. Reservados todos los derechos.

Referencia del material: 1315.051.323
Lámina con figuras: 068.43.02
CARTER GR.RED.

16 S 151 /
CARTER GR.RED.

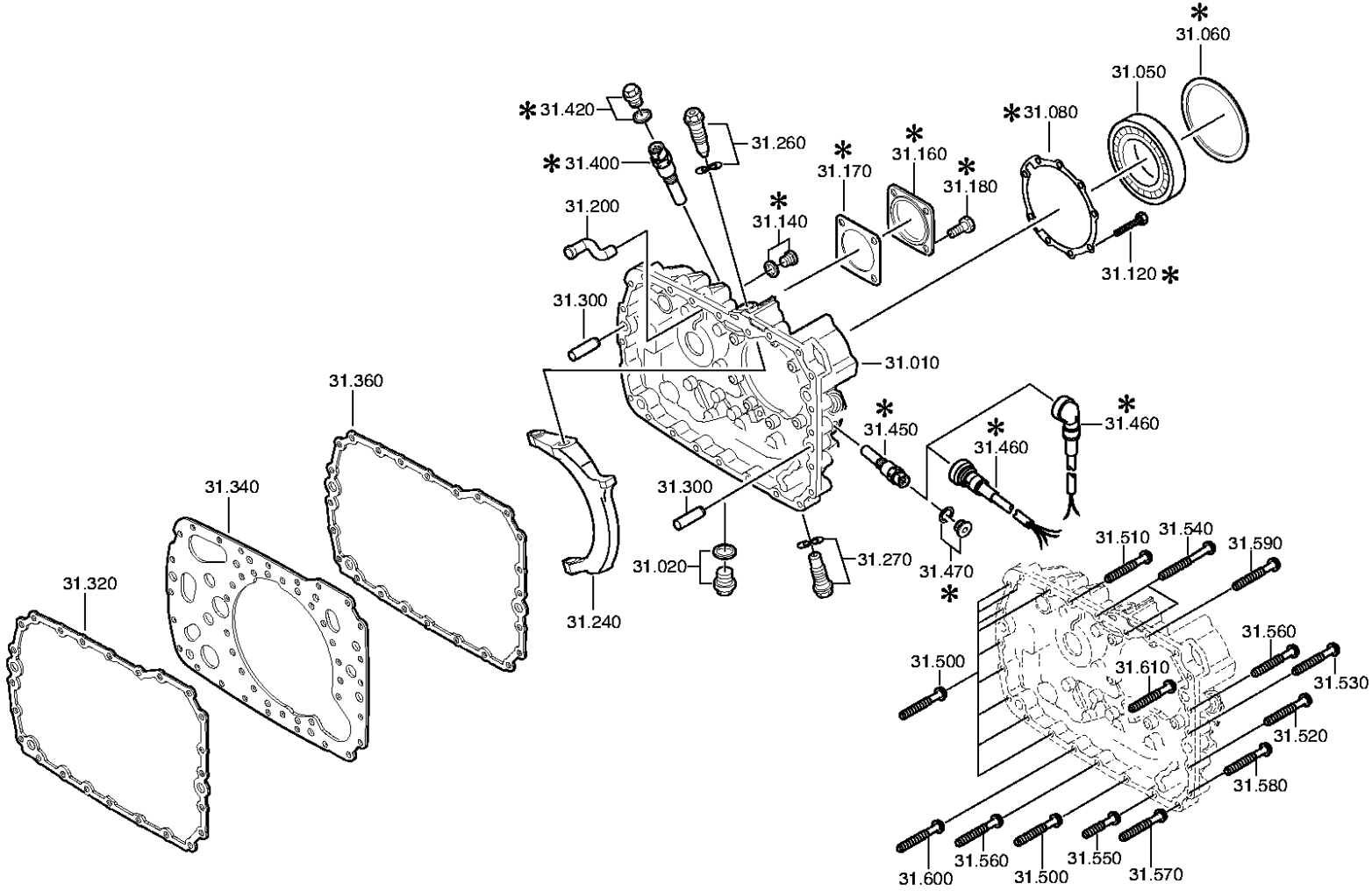

© Reservados todos los derechos ZF Friedrichshafen AG, también en caso de solicitudes de derecho de protección. Nos reservamos cualquier tipo de poder de disposición, como por ejemplo derechos de copias o de transmisión. Reservados todos los derechos.

Referencia del material: 1315.051.323
Lámina con figuras: 068.43.21
CARTER GR.RED.

16 S 151 /
CARTER GR.RED.

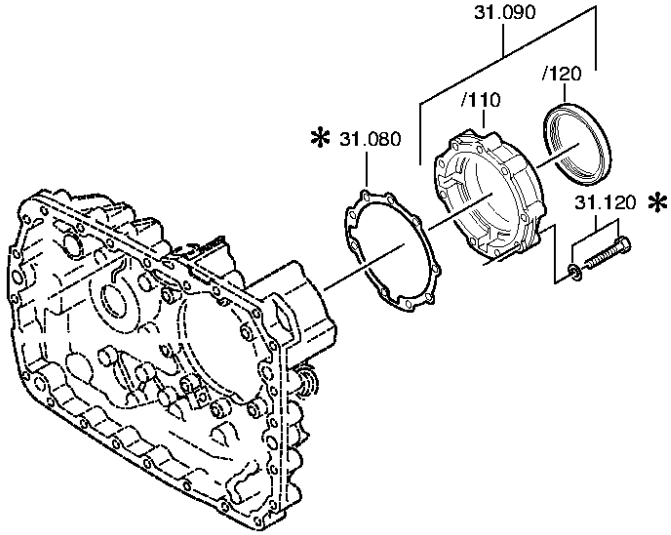

© Reservados todos los derechos ZF Friedrichshafen AG, también en caso de solicitudes de derecho de protección. Nos reservamos cualquier tipo de poder de disposición, como por ejemplo derechos de copias o de transmisión. Reservados todos los derechos.

Lista de piezas

Referencia del material: 1315.051.3236 S 151 /
Lámina con figuras: 068.43.02
Referencia del subconjunto del material: 1315.131.050

Pos.	Referencia del material	Denominación	VKF	No. mod.	Intr. mod.	Número de fabricación	Características del material/ Información técnica	WTB	Referencia del proveedor externo	ID	Peso	LW
010	1315.301.224	CARTER	1		00.00.0000		ENTHALT.IN 1315 301 222(0)			4	7,840	
020	---	TORNILLO CIERRE	1		00.00.0000		M24X1,5 * 60N.M* DICHTRING			3	0,000	
	0636.304.049	TORNILLO CIERRE	1		00.00.0000		DIN 910 M 24X1,5			4	0,000	
	0730.008.637	ANILLO JUNTA	1		00.00.0000		A24X29 IN 0730 008 636(2)			4	0,003	
050	0750.116.394	RODAM.TO BOLAS	1	7214E	. .	. .	WTB 90,0X160,0X30,0			4	2,229	
080	1315.331.001	JUNTA	1	5350C	. .	. .				4	0,015	
090	1315.231.004	TAPA	1		00.00.0000		KPL.			3	0,982	
/120	0750.111.341	RETEN	1		00.00.0000		WTB 105X130X12			4	0,074	
120	---	TORNILL.EXAGON.	9		00.00.0000		M10X60 DIN933ALT/8.8 A3C			3	0,000	
	0636.015.456	TORNILL.EXAGON.	9		00.00.0000		DIN 933 ALT M 10 X 60			4	0,000	
	0630.001.048	ARANDELA	9		00.00.0000		DIN 125 ALT 10,5			4	0,000	
140	---	TORNILLO CIERRE	1	2971C	. .	. .	M10X1 * 15N.M* DICHTRING			3	0,000	
	0634.801.013	ANILLO JUNTA	1		00.00.0000		DIN 7603 A 10 X 14			4	0,000	
	0636.302.053	TORNILLO CIERRE	1		00.00.0000		DIN 908 M 10X1			4	0,000	
160	1304.301.034	TAPA	1		00.00.0000		ENTHALT.IN 1238 308 199(1)			4	0,258	
170	1238.308.201	JUNTA	1		00.00.0000		ENTHALT.IN 1238 308 202(2)			4	0,003	
180	---	TORNILL.EXAGON.	4		00.00.0000		M12X25 DIN933ALT/8.8 A3C			3	0,000	
	0636.016.178	TORNILL.EXAGON.	4		00.00.0000		DIN 933 ALT M 12 X 25			4	0,000	
200	1296.301.008	TUBO ROCIADOR	1		00.00.0000					4	0,034	
240	1315.334.039	BALANCIN MANDO	1		00.00.0000					4	2,104	
260	---	TORN.ARTIC.	1		00.00.0000		M24X1,5 SK6			3	0,000	
	0730.300.005	ARANDELA ELAST.	1		00.00.0000					4	0,007	
	1315.334.011	TORN.ARTIC.	1		00.00.0000		M24X1,5			4	0,289	
270	---	TORN.ARTIC.	1		00.00.0000		M24X1,5 SK6			3	0,000	
	1315.334.011	TORN.ARTIC.	1		00.00.0000		M24X1,5			4	0,289	
	0730.300.005	ARANDELA ELAST.	1		00.00.0000					4	0,007	
300	0731.201.563	PASADOR CILINDR	3		00.00.0000		IN 0731 201 458( )			4	0,130	
320	1316.301.042	JUNTA	1	78311	. .	. .				4	0,012	
340	1315.301.118	PLACA INTERMED.	1		00.00.0000		ENTHALT.IN 1315 301 144(0)			4	2,125	
360	1316.301.042	JUNTA	1		00.00.0000					4	0,012	
420	---	TORNILLO CIERRE	1	57985	. .	. .	M18X1,5 * 35N.M* DICHTRING			3	0,030	

VKF Cantidad **WTB** Conjunto de módulo alternativo **KZ** Identificación (código) **LW** Fábrica proveedora

© Reservados todos los derechos ZF Friedrichshafen AG, también en caso de solicitudes de derecho de protección. Nos reservamos cualquier tipo de poder de disposición, como por ejemplo derechos de copias o de transmisión. Reservados todos los derechos.

Referencia del material: 1315.051.3236 S 151 /
Lámina con figuras: 068.43.02
Referencia del subconjunto del material: 1315.131.050

Pos.	Referencia del material	Denominación	VKF	No. mod.	Intr. mod.	Número de fabricación	Características del material/ Información técnica	WTB	Referencia del proveedor externo	ID	Peso	LW
	0634.801.062	ANILLO JUNTA	1	57730	. .	. .	DIN 7603 A 18 X 24			4	0,000	
	0636.302.021	TORNILLO CIERRE	1		00.00.0000		DIN 908 M 18X1,5			4	0,000	
470	---	TORNILLO CIERRE	1	57985	. .	. .	M18X1,5 * 35N.M* DICHTRING			3	0,030	
	0634.801.062	ANILLO JUNTA	1	57730	. .	. .	DIN 7603 A 18 X 24			4	0,000	
	0636.302.021	TORNILLO CIERRE	1		00.00.0000		DIN 908 M 18X1,5			4	0,000	
500	---	TORNILL.EXAGON.	11		00.00.0000		M10X70			3	0,000	
	0736.010.180	TORNILL.EXAGON.	11		00.00.0000		M10X70			4	0,051	
510	---	TORNILL.EXAGON.	1		00.00.0000		M10X70			3	0,000	
	0736.010.180	TORNILL.EXAGON.	1		00.00.0000		M10X70			4	0,051	
520	---	TORNILL.EXAGON.	1		00.00.0000		M10X70			3	0,000	
	0736.010.180	TORNILL.EXAGON.	1		00.00.0000		M10X70			4	0,051	
530	---	TORNILL.EXAGON.	1		00.00.0000		M10X70			3	0,000	
	0736.010.180	TORNILL.EXAGON.	1		00.00.0000		M10X70			4	0,051	
540	---	TORNILL.EXAGON.	2		00.00.0000		M10X110			3	0,000	
	0736.010.181	TORNILL.EXAGON.	2		00.00.0000		M10X110			4	0,070	
550	---	TORNILL.EXAGON.	1		00.00.0000		M10X50			3	0,000	
	0736.010.179	TORNILL.EXAGON.	1		00.00.0000		M10X50			4	0,042	
560	---	TORNILL.EXAGON.	2		00.00.0000		M10X70			3	0,000	
	0736.010.180	TORNILL.EXAGON.	2		00.00.0000		M10X70			4	0,051	
570	---	TORNILL.EXAGON.	1		00.00.0000		M10X70			3	0,000	
	0736.010.180	TORNILL.EXAGON.	1		00.00.0000		M10X70			4	0,051	
580	---	TORNILL.EXAGON.	1		00.00.0000		M10X70			3	0,000	
	0736.010.180	TORNILL.EXAGON.	1		00.00.0000		M10X70			4	0,051	
590	---	TORNILL.EXAGON.	1		00.00.0000		M10X50			3	0,000	
	0736.010.179	TORNILL.EXAGON.	1		00.00.0000		M10X50			4	0,042	
600	---	TORNILL.EXAGON.	1		00.00.0000		M10X70			3	0,000	
	0736.010.180	TORNILL.EXAGON.	1		00.00.0000		M10X70			4	0,051	
610	---	TORNILL.EXAGON.	1		00.00.0000		M10X70			3	0,000	
	0736.010.180	TORNILL.EXAGON.	1		00.00.0000		M10X70			4	0,051	

VKF Cantidad **WTB** Conjunto de módulo alternativo **KZ** Identificación (código) **LW** Fábrica proveedora

© Reservados todos los derechos ZF Friedrichshafen AG, también en caso de solicitudes de derecho de protección. Nos reservamos cualquier tipo de poder de disposición, como por ejemplo derechos de copias o de transmisión. Reservados todos los derechos.

Referencia del material: 1315.051.323
Lámina con figuras: 068.44.02
REDUCTOR PLANET

16 S 151 /
REDUCTOR PLANET

Bildtafel:
Figure:
Figure:
Figura:
068.44.02

* je nach Stücklistenausführung
depending on spec. number
suivant la nomenclature
secondo la distina base

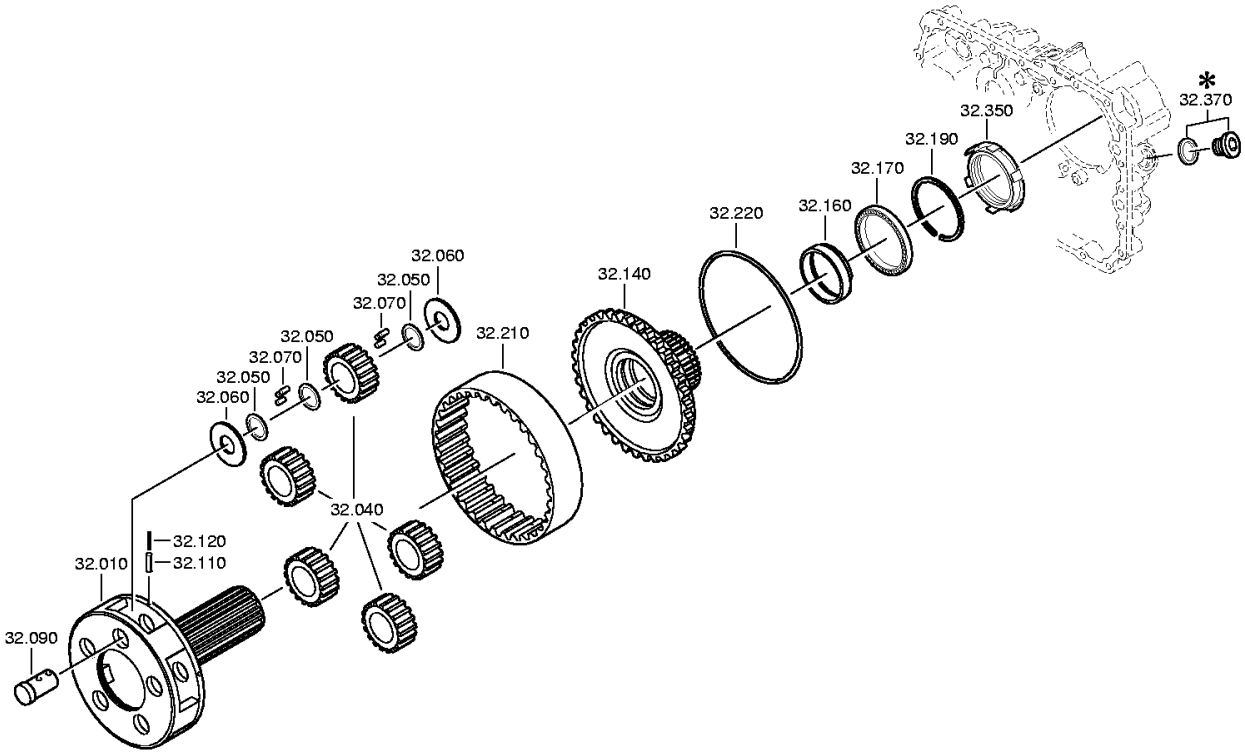

© Reservados todos los derechos ZF Friedrichshafen AG, también en caso de solicitudes de derecho de protección. Nos reservamos cualquier tipo de poder de disposición, como por ejemplo derechos de copias o de transmisión. Reservados todos los derechos.

Referencia del material: 1315.051.323
Lámina con figuras: 068.44.41
REDUCTOR PLANET

16 S 151 /
REDUCTOR PLANET

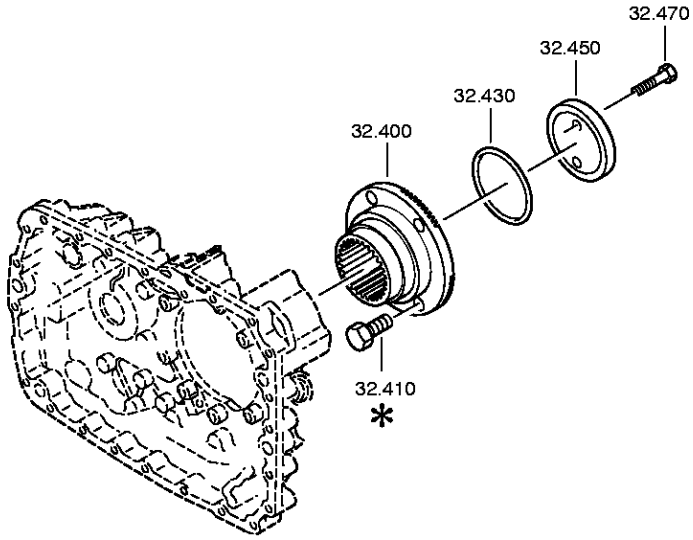

© Reservados todos los derechos ZF Friedrichshafen AG, también en caso de solicitudes de derecho de protección. Nos reservamos cualquier tipo de poder de disposición, como por ejemplo derechos de copias o de transmisión. Reservados todos los derechos.

Lista de piezas

Referencia del material: 1315.051.3236 S 151 /
Lámina con figuras: 068.44.02
Referencia del subconjunto del material: 1315.132.014

Pos.	Referencia del material	Denominación	VKF	No. mod.	Intr. mod.	Número de fabricación	Características del material/ Información técnica	WTB	Referencia del proveedor externo	ID	Peso	LW
010	1315.232.023	PORTAPLANET.	1	3196C	. .	. .	KPL.4,583*GV-GP*FL. PROF.80			4	14,398	
040	1313.232.003	CJTO.SATELITES	1		00.00.0000		KPL.			4	5,081	
050	0730.107.168	ARANDELA INTERM	15		00.00.0000		A=1,00			4	0,004	
060	0501.308.981	ARANDELA	10		00.00.0000		ENTHALT.IN 0501 304 086(1)			4	0,026	
070	0735.470.164	RODILLO CILINDR	140		00.00.0000		10,0X15,0			4	0,009	
090	1296.332.005	BULON PLANETAR.	5	7226B	. .	. .	ENTHALT.IN 1313 332 008(1)			4	0,477	
110	0631.329.051	PASADOR SUJEC.	5		00.00.0000		ISO 8752 5 X 26			4	0,000	
120	0631.329.167	PASADOR SUJEC.	5		00.00.0000		ISO 8752 3 X 26			4	0,000	
140	1313.332.020	SOPORTE RUEDA	1		00.00.0000		ENTHALT.IN 1313 332 023(1)			4	4	
160	---	ANILLO INTERM.	1		00.00.0000		WTB*GGG60/STAHL			3	0,000	
	1297.332.002	ANILLO INTERM.	1		00.00.0000					4	0,244	
	1297.332.122	ANILLO INTERM.	1		00.00.0000					4	0,250	
170	0750.116.165	RODAM.TO BOLAS	1		00.00.0000		WTB 80,0X110,0X16,0			4	0,374	
190	---	ANILLO MUELLE	1	0420A	. .	. .	WTB 0730 513 754(2)			3	0,000	
	0730.513.760	ANILLO MUELLE	1		00.00.0000		A=2,00			4	0,017	
	0730.513.759	ANILLO MUELLE	1		00.00.0000		A=2,10			4	0,018	
	0730.513.758	ANILLO MUELLE	1		00.00.0000		A=2,20			4	0,019	
	0730.513.757	ANILLO MUELLE	1		00.00.0000		A=2,30			4	0,018	
	0730.513.756	ANILLO MUELLE	1		00.00.0000		A=2,40			4	0,020	
	0730.513.755	ANILLO MUELLE	1		00.00.0000		A=2,50			4	0,021	
210	1295.332.086	RUEDA DENT.INT.	1		00.00.0000		Z86			4	3,977	
220	0730.505.056	ALAMBRE SEGUR.	1		00.00.0000		A=3,20 IN 0730 505 052(2)			4	0,051	
350	1313.238.001	CASQUILLO	1		00.00.0000		KPL.			4	0,633	
400	1313.338.002	BRIDA DE SALIDA	1		00.00.0000		ENTHALT.IN 1313 338 004(0)			4	4,620	
430	0634.314.015	JUNTA TORICA	1		00.00.0000		ZFN 744 68 X 4			4	0,000	
450	1295.332.051	ARANDELA	1		00.00.0000		ENTHALT.IN 1295 332 063(1)			4	0,560	
470	---	TORNILL.EXAGON.	2	6580A	. .	. .	M12X60 DIN931ALT/10.9 A3C			3	0,000	
	0636.011.540	TORNILL.EXAGON.	2		00.00.0000		DIN 931 ALT M 12 X 60			4	0,000	

VKF Cantidad **WTB** Conjunto de módulo alternativo **KZ** Identificación (código) **LW** Fábrica proveedora

© Reservados todos los derechos ZF Friedrichshafen AG, también en caso de solicitudes de derecho de protección. Nos reservamos cualquier tipo de poder de disposición, como por ejemplo derechos de copias o de transmisión. Reservados todos los derechos.

Referencia del material: 1315.051.323
Lámina con figuras: 068.45.07
SINCRONIZACION

16 S 151 /
SINCRONIZACION

Bildtafel:
Figure:
Figure: 068.45.07
Figura:

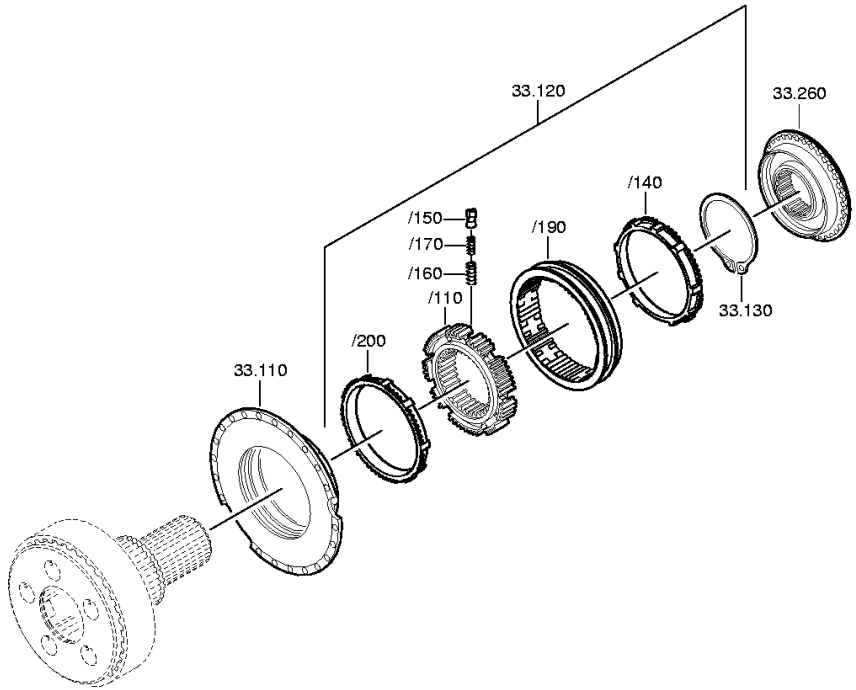

© Reservados todos los derechos ZF Friedrichshafen AG, también en caso de solicitudes de derecho de protección. Nos reservamos cualquier tipo de poder de disposición, como por ejemplo derechos de copias o de transmisión. Reservados todos los derechos.

Lista de piezas

Referencia del material: 1315.051.323 16 S 151 /
Lámina con figuras: 068.45.07
Referencia del subconjunto del material: 1315.133.002

Pos.	Referencia del material	Denominación	VKF	No. mod.	Intr. mod.	Número de fabricación	Características del material/ Información técnica	WTB	Referencia del proveedor externo	ID	Peso	LW
110	1315.233.006	CONO SINCRON.	1		00.00.0000		KPL. IN 1315 233 007(0)			4	4,326	
120	1316.233.022	SINCRONIZACION	1		00.00.0000		KPL.PROFIL 80GV-GP 90SV-GP			3	0,000	
/110	1313.333.001	CUBO SINCRONIZ.	1		00.00.0000		ENTHALT.IN 1296 333 014(1)			4	1,900	
/140	1296.333.045	ANILLO SINCRON.	1		00.00.0000		IN 1296 333 055(0)			4	0,750	
/150	1240.304.278	PIEZA PRESION	9		00.00.0000		ZF_B119-167			4	0,000	
/160	0732.040.385	MUELLE PRESION	9		00.00.0000					4	0,000	
/170	0732.040.386	MUELLE PRESION	9		00.00.0000					4	0,000	
/190	1316.333.034	MANG.DESPLAZ.	1		00.00.0000		ZF-B 165/74 GP			4	0,000	
/200	1296.333.045	ANILLO SINCRON.	1		00.00.0000		IN 1296 333 055(0)			4	0,750	
130	---	ANILLO SEGUR.	1		00.00.0000		WTB			3	0,000	
	0630.501.061	ANILLO SEGUR.	1		00.00.0000		DIN 471 125X4			4	0,000	
	0630.501.175	ANILLO SEGUR.	1		00.00.0000		DIN 471 125X3,7			4	0,000	
	0630.501.174	ANILLO SEGUR.	1		00.00.0000		DIN 471 125X3,8			4	0,000	
	0630.501.173	ANILLO SEGUR.	1		00.00.0000		DIN 471 125X3,9			4	0,000	
260	1313.233.001	CONO SINCRON.	1		00.00.0000		KPL. IN 1313 233 004(2)			4	3,514	

VKF Cantidad **WTB** Conjunto de módulo alternativo **KZ** Identificación (código) **LW** Fábrica proveedora

© Reservados todos los derechos ZF Friedrichshafen AG, también en caso de solicitudes de derecho de protección. Nos reservamos cualquier tipo de poder de disposición, como por ejemplo derechos de copias o de transmisión. Reservados todos los derechos.

Referencia del material: 1315.051.323
Lámina con figuras: 068.46.03
MANDO GR.RED.

16 S 151 /
MANDO GR.RED.

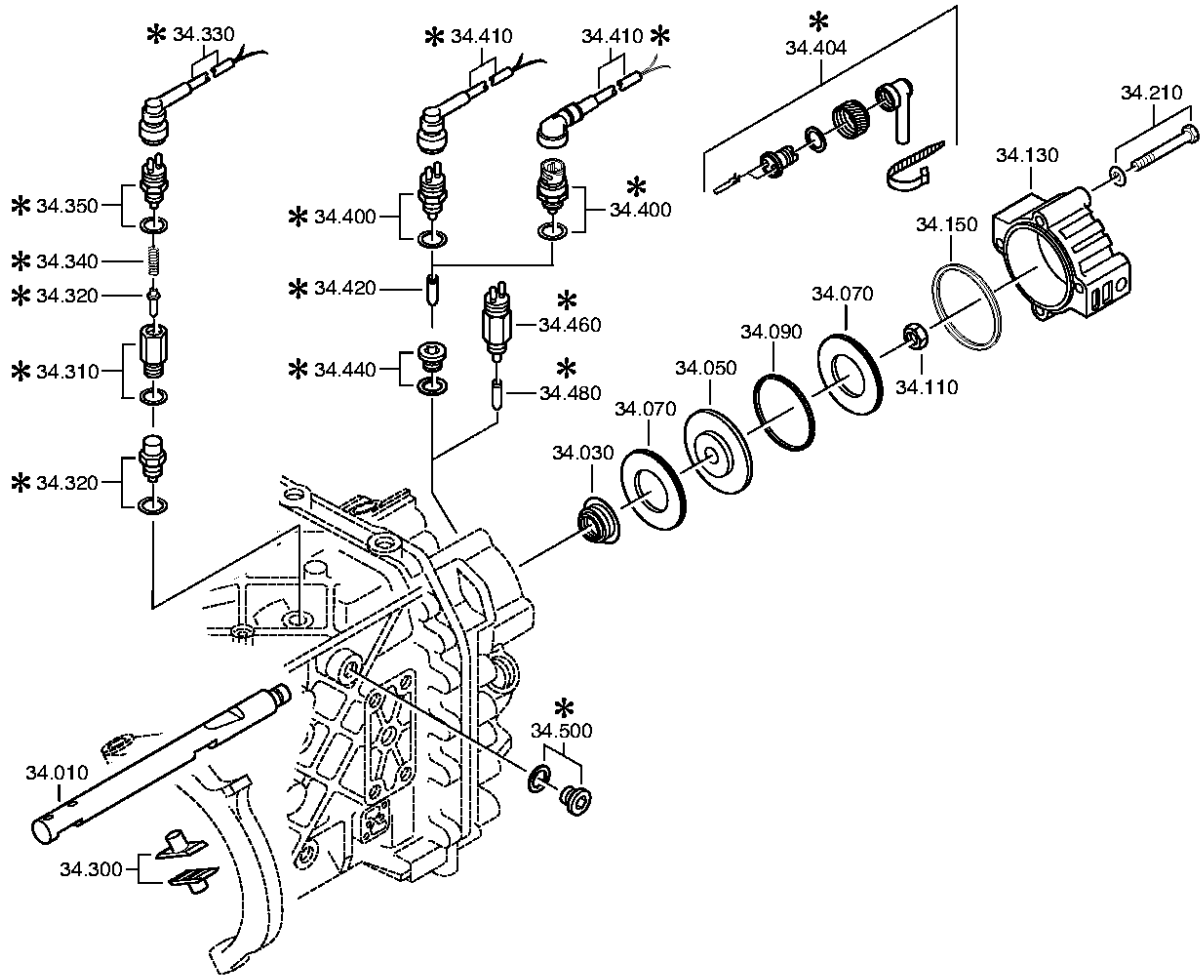

© Reservados todos los derechos ZF Friedrichshafen AG, también en caso de solicitudes de derecho de protección. Nos reservamos cualquier tipo de poder de disposición, como por ejemplo derechos de copias o de transmisión. Reservados todos los derechos.

Lista de piezas

Referencia del material: 1315.051.3236 S 151 /
Lámina con figuras: 068.46.03
Referencia del subconjunto del material: 1315.134.015

Pos.	Referencia del material	Denominación	VKF	No. mod.	Intr. mod.	Número de fabricación	Características del material/ Información técnica	WTB	Referencia del proveedor externo	ID	Peso	LW
010	1315.334.071	VARILLA CAMBIO	1		00.00.0000		IN 1315 334 070( )			4	0,000	
030	0750.112.253	RETEN EXTERIOR	1		00.00.0000		WTB 25X40X15			4	0,000	
050	---	EMBOLO	1		00.00.0000		WTB*GP			3	0,000	
	1315.334.034	EMBOLO	1		00.00.0000		ENTHALT.IN 1315 334 040(1)			4	0,390	
	1315.334.063	EMBOLO	1		00.00.0000		IN 1315 334 062(1)			4	0,000	
070	0734.307.294	ANILLO JUNTA	2		00.00.0000		49X91X7,4			4	0,067	
090	0750.112.066	ANILLO GUIA	1		00.00.0000		WTB			4	0,005	
110	---	TUERCA SEGUR.	1		00.00.0000		M16X1,5 ZFN99			3	0,000	
	0737.006.095	TUERCA SEGUR.	1		00.00.0000		MS16X1,5			4	0,023	
130	1315.334.069	CILINDRO	1		00.00.0000					4	0,000	
150	0501.317.536	ANILL.JUNT.PERF	1		00.00.0000					4	0,003	
210	---	TORNILL.EXAGON.	4		00.00.0000		M10X90 DIN933ALT/8.8 A3C			3	0,000	
	0630.001.048	ARANDELA	4		00.00.0000		DIN 125 ALT 10,5			4	0,000	
	0636.015.459	TORNILL.EXAGON.	4		00.00.0000		DIN 933 ALT M 10 X 90			4	0,000	
300	1296.334.004	PATIN	2		00.00.0000		ENTHALT.IN 1295 334 065(2)			4	0,107	
320	---	TOPE DE CERROJO	1		00.00.0000		145N*50N.M			3	0,073	
	1313.207.005	TOPE DE CERROJO	1	55178	. .	. .	KPL. IN 1313 207 001(2)			4	0,072	
	0730.008.604	ANILLO JUNTA	1	9860C	. .	. .	A16X22 IN 0730 008 636(2)			4	0,002	
400	---	INTERRUPTOR	1		00.00.0000		SCHL*45N.M*DICHTRING			3	0,100	
	0501.210.058	INTERRUPTOR	1		00.00.0000		KPL.			4	0,060	
	0634.801.062	ANILLO JUNTA	1		00.00.0000		DIN 7603 A 18 X 24			4	0,000	
420	1295.212.006	PERNO /PASADOR	1		00.00.0000		KPL.			4	0,009	

VKF Cantidad **WTB** Conjunto de módulo alternativo **KZ** Identificación (código) **LW** Fábrica proveedora

© Reservados todos los derechos ZF Friedrichshafen AG, también en caso de solicitudes de derecho de protección. Nos reservamos cualquier tipo de poder de disposición, como por ejemplo derechos de copias o de transmisión. Reservados todos los derechos.

Referencia del material: 1315.051.323 16 S 151 /
Lámina con figuras: 068.57.04 CAMBIO DE GRUPO
Referencia del subconjunto del material: 1315.145.004

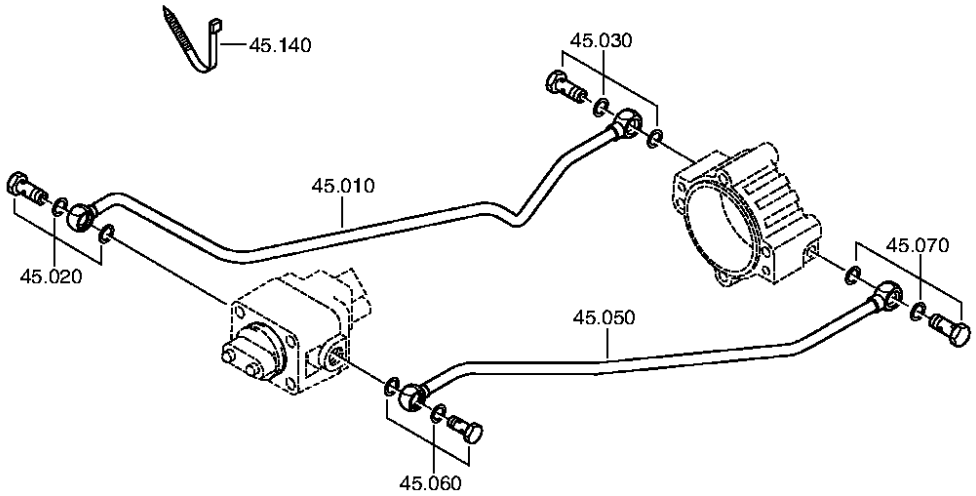

© Reservados todos los derechos ZF Friedrichshafen AG, también en caso de solicitudes de derecho de protección. Nos reservamos cualquier tipo de poder de disposición, como por ejemplo derechos de copias o de transmisión. Reservados todos los derechos.

Lista de piezas

Referencia del material: 1315.051.3236 S 151 /
Lámina con figuras: 068.57.04
Referencia del subconjunto del material: 1315.145.004

Pos.	Referencia del material	Denominación	VKF	No. mod.	Intr. mod.	Número de fabricación	Características del material/ Información técnica	WTB	Referencia del proveedor externo	ID	Peso	LW
010	1315.245.016	TUBERIA	1	3833B	. .	. .	KPL.GP RE*L=515MM*12X1, 5			4	0,017	
020	---	TORNILLO HUECO	1	1154C	. .	. .	10 DIN7643*4 LOCH			3	0,000	
	0737.835.238	TORNILLO HUECO	1		00.00.0000					4	0,029	
	0634.801.217	ANILLO JUNTA	2	5163C	. .	. .	DIN 7603 A 14 X 20			4	0,000	
030	---	TORNILLO HUECO	1	1154C	. .	. .	10 DIN7643*4 LOCH			3	0,000	
	0634.801.217	ANILLO JUNTA	2	5163C	. .	. .	DIN 7603 A 14 X 20			4	0,000	
	0737.835.238	TORNILLO HUECO	1		00.00.0000					4	0,029	
050	1315.245.017	TUBERIA	1	3833B	. .	. .	KPL.GP LI*L=532MM*12X1, 5			4	0,098	
060	---	TORNILLO HUECO	1	1154C	. .	. .	10 DIN7643*4 LOCH			3	0,000	
	0737.835.238	TORNILLO HUECO	1		00.00.0000					4	0,029	
	0634.801.217	ANILLO JUNTA	2	5163C	. .	. .	DIN 7603 A 14 X 20			4	0,000	
070	---	TORNILLO HUECO	1	1154C	. .	. .	10 DIN7643*4 LOCH			3	0,000	
	0737.835.238	TORNILLO HUECO	1		00.00.0000					4	0,029	
	0634.801.217	ANILLO JUNTA	2	5163C	. .	. .	DIN 7603 A 14 X 20			4	0,000	
140	0659.160.081	CLIP P.CABLES	1	6654E	. .	. .	FA. HELLERMANN T80R 4,7X			4	0,000	

VKF Cantidad **WTB** Conjunto de módulo alternativo **KZ** Identificación (código) **LW** Fábrica proveedora

© Reservados todos los derechos ZF Friedrichshafen AG, también en caso de solicitudes de derecho de protección. Nos reservamos cualquier tipo de poder de disposición, como por ejemplo derechos de copias o de transmisión. Reservados todos los derechos.