Каталог запасных частей

16 S 181

Номер материала: 1316.055.015

текущая дата: 11.08.2016

ZF Friedrichshafen AG
Hauptverwaltung
80038 Friedrichshafen
Deutschland
Telefon: +49 7541 77-0
Telefax: +49 7541 77-908000
www.zf.com

zuständiges Werk:
Friedrichshafen

© Все права сохраняются за ZF Friedrichshafen AG, также в случае подачи заявки на предоставление правовой охраны. Мы сохраняем за собой все права, включая права на копирование и распространение. All rights reserved.
Исключительно в информационных целях, без внесения изменений службой технической документации.

Номер материала: 1316.055.015

16 S 181 /

Поз. №	Информация	Номер изменения
001	Use case ----------	
002	Customer DAF TRUCKS N.V.	
003	City EINDHOVEN	
004	DUNS 41-579-9402	
005	Vehicle / Apparatus ----------	
006	Sales Name F85	
007	Manufacturer DAF TRUCKS N.V.	
008	Engineering Name	
009	Product Use TRUCK	
010	Vehicle/Hardware Type TRAILER TRUCK	
011	SOP	
012	Engine	
013	Sales Designation	
014	Manufacturer DAF TRUCKS N.V.	
015	Eng.Displ.	
016	Cylinder	
017	Nom. power 315 kW	
018	RPM at nom. power 2000 1/min	
019	Nom. torque 1900 Nm	
020	RPM at nom. torque 1500 1/min	
021	Classification use case ----------	
024	TOTAL NUMBER OF WHEELS 4	
025	NUMBER OF DRIVING WHEELS 2	
026	DYNAMIC TYRE RADIUS 525 mm	
027	REAR AXLE RATIO 3.31	
032	PERMISS.GROSS COMBIN.WEIGHT 44 t	
033	Product description ----------	
034	INSTALLATION POS TRANSMISSION HORIZONTAL LEFT	
035	TRANSMISSION ATTACHMENT FLANGE-MOUNTED	
036	RATIO, BOTTOM GEAR 16.41	
037	RATIO, TOP GEAR 1	
038	RATIO, 1ST GEAR 16.41	
039	RATIO, 2ND GEAR 13.8	

© Все права сохраняются за ZF Friedrichshafen AG, также в случае подачи заявки на предоставление правовой охраны. Мы сохраняем за собой все права, включая права на копирование и распространение. All rights reserved.
Исключительно в информационных целях, без внесения изменений службой технической документации.

Номер материала: 1316.055.015

16 S 181 /

Поз. №	Информация	Номер изменения
040	RATIO, 3RD GEAR 11.28	
041	RATIO, 4TH GEAR 9.49	
042	RATIO, 5TH GEAR 7.76	
043	RATIO, 6TH GEAR 6.53	
044	RATIO, 7TH GEAR 5.43	
045	RATIO, 8TH GEAR 4.57	
046	RATIO, 9TH GEAR 3.59	
047	RATIO, 10TH GEAR 3.02	
048	RATIO, 11TH GEAR 2.47	
049	RATIO, 12TH GEAR 2.08	
050	RATIO, 13TH GEAR 1.7	
051	RATIO, 14TH GEAR 1.43	
052	RATIO, 15TH GEAR 1.19	
053	RATIO, 16TH GEAR 1	
054	RATIO, 1ST GEAR REVERSE 15.36	
055	RATIO, 2ND GEAR REVERSE 12.92	
056	SET OF RATIOS DG	
057	RATIO RANGE BASIC DG	
058	NUMBER OF PLANETARY GEARS 5	
059	RATIO PLANETARY GEAR SET 4.565	
060	VER. SPLINE PLANETARY GEAR SET OBLIQUE TOOTHING	
061	DESIGN, SHIFT SYSTEM TURNING SHAFT	
062	POSITION, GEAR SHIFT SYSTEM HORIZONTAL LEFT	
063	DESIGN, SHIFT PATTERN UEH	
064	VERSION SHIFT SUPPORT WITHOUT GROOVE	
065	VERSION ACTUATION SHIFT SYSTEM MECHANICAL	
070	DESIGN DOWNSHIFT GATE INTERLOCK AIR CONN.9 O/CLOCK	
078	DESIGN,THROTTLE, CUT-OFF VALVE D=2.00	
079	DESIGN AIR CONNECT. CUT-OFF VALVE F	
080	ASSEMBLY NOTE CUT-OFF VALVE CUT-OFF VALVE	
083	SELECTION PATTERN VARIANT GEAR SHIFT PATTERN 1	
086	DESIGN, SEPARATING CLUTCH FULL-SYNCHRONIZED	
087	VERSION OF SYNCHRONIZER 1 1.+2.GEAR DK-SYNCHRONIZATION	

© Все права сохраняются за ZF Friedrichshafen AG, также в случае подачи заявки на предоставление правовой охраны. Мы сохраняем за собой все права, включая права на копирование и распространение. All rights reserved.
Исключительно в информационных целях, без внесения изменений службой технической документации.

Номер материала: 1316.055.015

Поз. №	Информация	Номер изменения
088	VERSION OF SYNCHRONIZER 2 3.+4.GEAR BK-SYNCHRONIZATION	
089	REFERENCE LENGTH INPUT SHAFT 109 mm	
090	STANDARD TYPE INPUT SHAFT SAE	
091	NUMBER OF WEDGES INPUT SHAFT 10	
092	VERSION OF INPUT SHAFT FORM C	
093	NOMINAL DIAMETER INPUT SHAFT 2 in	
094	DIAMETER, JOURNAL, INPUT SHAFT 25 mm	
095	TYPE FIT SPIGOTS INPUT SHAFT F7	
096	VER. BEAR. SPIGOTS INPUT SHAFT TAPER ROLLER	
097	LENGTH, INPUT SHAFT 395.5 mm	
098	DIAMETER SHAFT OF INPUT SHAFT 50.3 mm	
099	LENGTH, PROFILE, INPUT SHAFT 120 mm	
100	BUSH VARIANT INPUT SHAFT WITHOUT GROOVE	
101	VERSION BEARING CONSTANT 1 GL	
102	DIAMETER BEARING INPUT SHAFT 99.916 mm	
103	TYPE FIT BEAR. INPUT SHAFT H5	
104	DESIGN,CONN., CLUTCH HOUSING SAE 1	
108	VERSION OF CLUTCH HOUSING INTEGRATED	
109	DESIGN BEARING OUTPUT STANDARD SUSPENSION	
111	POSITION MOUNT. FACE HOUSING 2 LEFT HAND	
115	REF.LENGTH,RELEASE BEAR.FLAN -7 mm	
116	DIAMETER, RELEASE FLANGE 60 mm	
117	TYPE FIT RELEASE BEARING FLA. F8	
120	ASSEMBLY POS. CLUTCH CYLINDER 6	
121	OUTER DIA. OUTPUT FLANGE RA 180 mm	
122	NO.OF BORES OUTPUT FLANGE HA1 4	
124	BORE DIA. OUTPUT FLANGE RA 15 mm	
129	REF. LENGTH OUTPUT FLANGE RA 211.5 mm	
136	DIMENSION SHIFT TURRET DIST. 288 mm	
137	MEAS. LOC. SHIFT TURRET DIST. SHIFT LEVER-LOCATION	
142	DESIGN, SHIFT LEVER WITHOUT GROOVE	
146	SHIFT LEVER CONNECTION HEXAGON	
152	SPRING ARRANGEMENT Q1	

© Все права сохраняются за ZF Friedrichshafen AG, также в случае подачи заявки на предоставление правовой охраны. Мы сохраняем за собой все права, включая права на копирование и распространение. All rights reserved.
Исключительно в информационных целях, без внесения изменений службой технической документации.

Поз. №	Информация	Номер изменения
153	SPRING FORCE DETENT PLUNGER RG 230 N	
158	SELECTOR SPRING FORCE, OUTSIDE 80 N	
160	SPRING FORCE,GEAR DETENT NG+GG 87 N	
161	SPRING FORCE OUTS. DETENT NEUT 200 N	
169	SWITCH, REVERSE GEAR y	
170	DESIGN, RG (REV.GEAR) SWITCH PREPARED	
173	PROT.CAP SWITCH, REVERSE GEAR n	
175	NOTE ON SWITCH, REVERSE GEAR GEAR SHIFT RAIL	
176	SWITCH, NEUTRAL GEAR y	
177	DESIGN,NG(NEUTRAL GEAR)SWITCH PREPARED	
180	PROT.CAP SWITCH, NEUTRAL GEAR n	
197	FUNCTION OF R/C SWITCH GP	
198	DESIGN, GP SWITCH PREPARED	
201	PROTECTING CAP GP SWITCH n	
203	FUNCTION OF S/G SWITCH GV	
204	DESIGN, GV SWITCH PREPARED	
207	PROTECTING CAP GV SWITCH n	
249	ATTACHM.POS.HEAT EXCHANGER IN FRONT LEFT PREPARED	
262	VERSION PULSE SENSOR SFA H68 WITHOUT GROOVE	
266	PROT.CAP PULSE SENSOR SFA H68 n	
267	NO. PULSES PULSE SENSOR SFAH68 6 IMP/U	
272	VER. PULSE SENSOR TRANSM. H70 WITHOUT GROOVE	
276	PROT.CAP PULSE SENSOR TM H70 n	
277	NO PULSES PULSE SENSOR TM H70 6 IMP/U	
278	ASSEMBLY POS PULSE SENSOR H70 1	
279	NOTE ASS. POS PULSE SENSOR H70 INSTALLATION DRAWING	
294	POSITION, OIL FILLER HOUSING LEFT+RIGHT	
295	NOTE ON OIL FILL FILL IN OVERFLOW	
296	OIL CAPACITY, GEARBOX 13 dm3	
298	OIL GRADE PERMISSIBLE ACC. TO TE-ML02	
299	OIL CLASS FIRST FILLING H	
300	CODING OUTER CONSERVATION KA1+2	
301	SCOPE OUTER CONSERVATION T	

© Все права сохраняются за ZF Friedrichshafen AG, также в случае подачи заявки на предоставление правовой охраны. Мы сохраняем за собой все права, включая права на копирование и распространение. All rights reserved.
Исключительно в информационных целях, без внесения изменений службой технической документации.

Номер материала: 1316.055.015

16 S 181 /

Поз. №	Информация	Номер изменения
302	CODING INNER CONSERVATION KI2	
303	CONSERVATION SPECIFICATION ZFN 916	
305	COLOR NOT	
312	Alias ID ---------- ----------	
313	DAF TRUCKS N.V. 1329165	

© Все права сохраняются за ZF Friedrichshafen AG, также в случае подачи заявки на предоставление правовой охраны. Мы сохраняем за собой все права, включая права на копирование и распространение. All rights reserved.
Исключительно в информационных целях, без внесения изменений службой технической документации.

Номер материала: 1316.055.015

Изображение	Поз. №	№ материала	Наименование	Количество	№ изм.	Тех. инф.
068.01.27-1	110	1316.101.106	КАРТЕР КП	1		
068.01.51-1	120	1316.101.955	КАРТЕР КП	1		
068.02.54-1	140	1315.102.417	ФЛАНЕЦ ПРИСОЕДИНИТЕЛЬНЫЙ	1		
068.02.82-1	150	1315.102.811	ВАЛ ПЕРВИЧНЫЙ	1		
068.02.02-1	910	1316.102.034	ВАЛ ПЕРВИЧНЫЙ	1		
068.03.80-1	180	1316.103.803	ВАЛ ПРОМЕЖУТОЧНЫЙ	1		
068.03.01-1	920	1316.103.012	ВАЛ ПРОМЕЖУТОЧНЫЙ	1		
068.04.12-1	930	1316.104.040	ВАЛ ВТОРИЧНЫЙ	1		
068.06.01-1	230	1316.106.008	СИСТЕМА ПЕРЕКЛЮЧЕНИЯ ПЕРЕДАЧ	1		
068.06.40-1	234	1315.106.402	ДЕТАЛИ СОЕДИНИТЕЛЬНЫЕ	1		
068.06.80-1	238	1315.106.800	СИСТЕМА ПЕРЕКЛЮЧЕНИЯ ПЕРЕДАЧ	1		
068.07.12-1	282	1315.107.836	КОРПУС МЕХАНИЗМА ПЕРЕКЛЮЧЕНИЯ ПЕРЕДАЧ	1		
068.07.12-1	910	1316.107.034	КОРПУС МЕХАНИЗМА ПЕРЕКЛЮЧЕНИЯ ПЕРЕДАЧ	1		
068.07.15-1	914	1316.107.432	ВАЛ УПРАВЛЕНИЯ ПЕРЕКЛЮЧЕНИЕМ ПЕРЕДАЧ	1		
068.07.14-1	920	1316.107.018	ДЕТАЛИ СОЕДИНИТЕЛЬНЫЕ	1		
068.08.17-1	926	1316.170.001	МЕХАНИЗМ ПЕРЕКЛЮЧЕНИЯ ПЕРЕДАЧ	1		
068.08.07-1	930	1316.170.029	КРЫШКА	1		
068.08.07-1	932	1316.170.028	GATE INTERLOCK	1		
068.08.07-1	934	1316.170.806	КРЫШКА	1		
068.08.07-1	938	1316.170.437	ДЕТАЛИ СОЕДИНИТЕЛЬНЫЕ	1		
068.12.01-1	922	1316.149.005	КОМПЛЕКТ ПРУЖИН	1		
068.40.04-1	500	1316.112.014	СИСТЕМА ПЕРЕКЛЮЧЕНИЯ GV	1		
068.40.40-1	502	1315.112.402	ДЕТАЛИ СОЕДИНИТЕЛЬНЫЕ	1		
068.43.21-1	10	1315.131.047	КРЫШКА	1		
068.43.06-1	20	1315.131.050	КОРПУС GP	1		
068.43.45-1	24	1315.131.401	ДЕТАЛИ СОЕДИНИТЕЛЬНЫЕ	1		
068.43.40-1	30	1315.131.400	КОМПОНЕНТЫ ЗАКРЫВАЮЩИЕ	1		
068.43.80-1	512	1315.131.805	КОРПУС GP	1		
068.44.09-1	40	1316.132.015	ПЕРЕДАЧА ПЛАНЕТАРНАЯ	1		

© Все права сохраняются за ZF Friedrichshafen AG, также в случае подачи заявки на предоставление правовой охраны. Мы сохраняем за собой все права, включая права на копирование и распространение. All rights reserved.
Исключительно в информационных целях, без внесения изменений службой технической документации.

Номер материала: 1316.055.015

Изображение	Поз. №	№ материала	Наименование	Количество	№ изм.	Тех. инф.
068.44.41-1	50	1316.132.400	ПЕРЕДАЧА ПЛАНЕТАРНАЯ	1		
068.45.04-1	70	1316.133.008	СИНХРОНИЗАТОР	1		
068.45.40-1	80	1315.133.405	СИНХРОНИЗАТОР	1		
073.R0.01-1	KIT	1272.298.934	SMALL COMP.SET	1		
068.46.02-1	90	1316.134.022	СИСТЕМА ПЕРЕКЛЮЧЕНИЯ GP	1		
068.46.41-1	554	1315.134.409	ДЕТАЛИ СОЕДИНИТЕЛЬНЫЕ	1		

© Все права сохраняются за ZF Friedrichshafen AG, также в случае подачи заявки на предоставление правовой охраны. Мы сохраняем за собой все права, включая права на копирование и распространение. All rights reserved.
Исключительно в информационных целях, без внесения изменений службой технической документации.

Номер материала: 1316.055.015
Изображение: 068.01.27-1
КАРТЕР КП

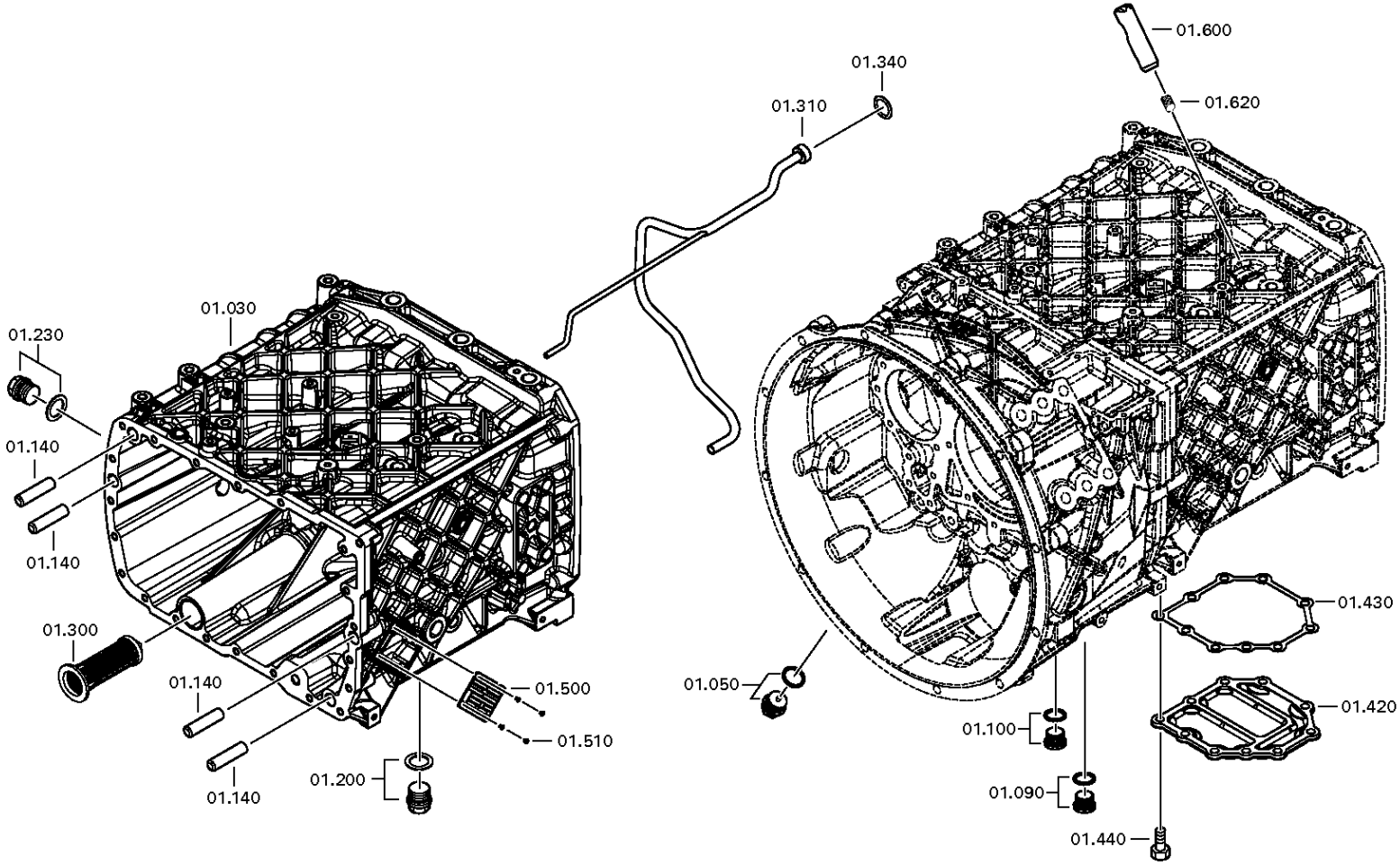

© Все права сохраняются за ZF Friedrichshafen AG, также в случае подачи заявки на предоставление правовой охраны. Мы сохраняем за собой все права, включая права на копирование и распространение. All rights reserved.
Исключительно в информационных целях, без внесения изменений службой технической документации.

Номер материала: 1316.055.015
Изображение: 068.01.51-1
КАРТЕР КП

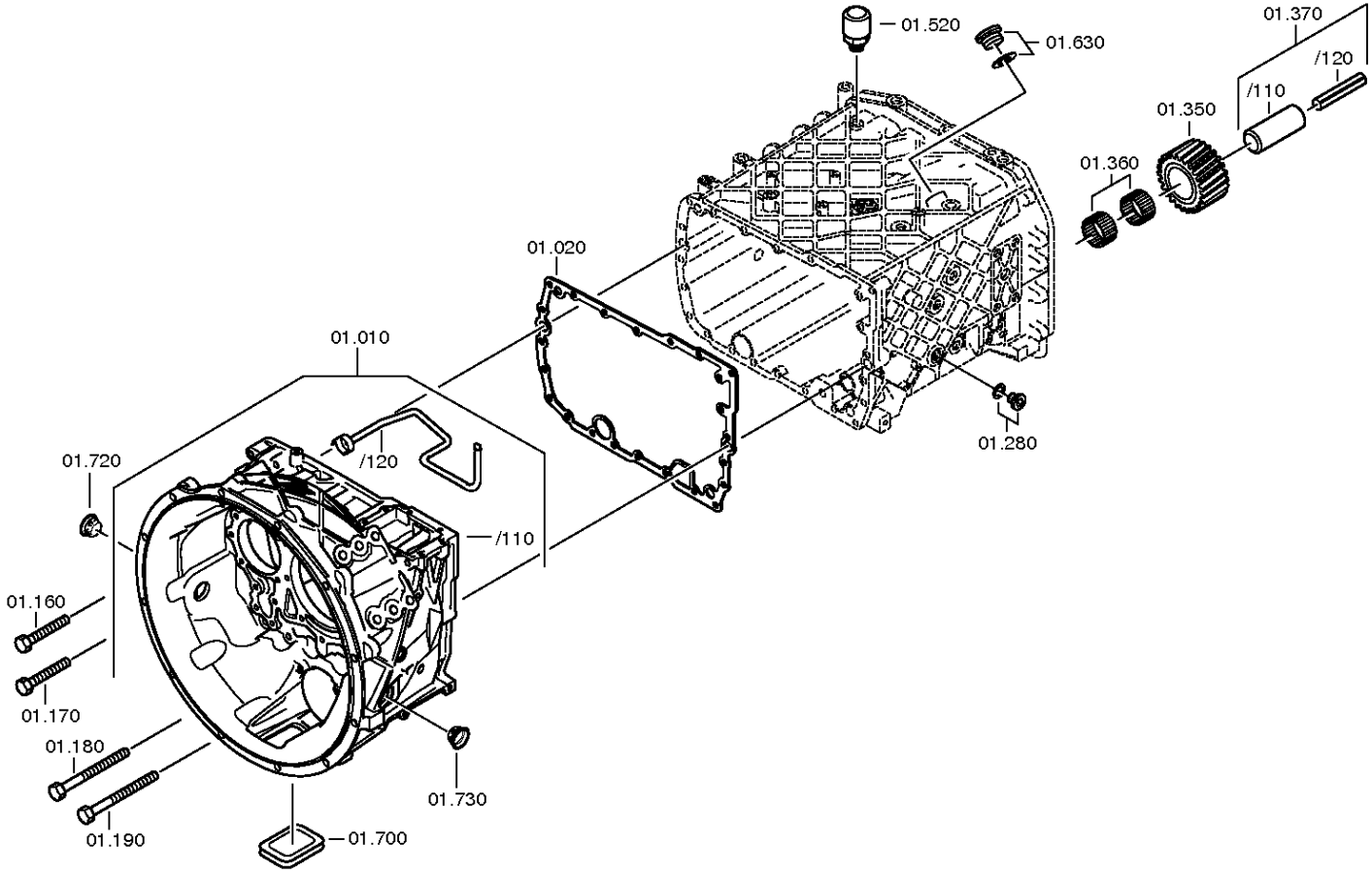

© Все права сохраняются за ZF Friedrichshafen AG, также в случае подачи заявки на предоставление правовой охраны. Мы сохраняем за собой все права, включая права на копирование и распространение. All rights reserved.
Исключительно в информационных целях, без внесения изменений службой технической документации.

Спецификация

16 S 181 /

Номер материала: 1316.055.015
Изображение: 068.01.27-1
Номер группы материала: 1316.101.106

Поз. №	№ материала	№ материала клиента	Наименование	Количество	Единица массы	№ изм.	Тех. инф.	Рем. к-кт	Альтернативный материал
10	1316.201.142		КАРТЕР СЦЕПЛЕНИЯ	1			KPL.		
/110	1316.301.064		КАРТЕР СЦЕПЛЕНИЯ	1			ENTHALT.IN 1316 301 060(0)		
/120	1315.201.097		ТРУБКА	1			KPL.		
20	1315.301.233		ПРОКЛАДКА УПЛОТНИТЕЛЬНАЯ	1		C01005348C10			
30	1316.201.117		КОРПУС	1		C01002292A10	KPL.DG		
50	---		ВИНТ ЗАПОРНЫЙ	1		Z00010176111	M24X1,5		
---	0736.300.160		ВИНТ ЗАПОРНЫЙ	1		Z00010176110	M24X1,5 M24X1,5		
---	0730.008.637		ШАЙБА УПЛОТНИТЕЛЬНАЯ	1		Z00010176110	24X29		
90	---		ВИНТ ЗАПОРНЫЙ	1		Z00010164013	50N.M*DICHTRING M22X1,5		
---	0636.100.824		SCREW PLUG	1		Z00010164019	M22X1,5		
---	0730.009.515		ШАЙБА УПЛОТНИТЕЛЬНАЯ	1		Z00010164019	A22X27		
100	---		ВИНТ ЗАПОРНЫЙ	1		Z00010164013	50N.M*DICHTRING M22X1,5		
---	0636.100.824		SCREW PLUG	1		Z00010164019	M22X1,5		
---	0730.009.515		ШАЙБА УПЛОТНИТЕЛЬНАЯ	1		Z00010164019	A22X27		
140	0731.201.563		ШТИФТ ЦИЛИНДРИЧЕСКИЙ	4					
160	0736.300.123		БОЛТ С ГОЛОВКОЙ ШЕСТИГРАННОЙ	14			M10X70 M10X70		
170	---		БОЛТ С ГОЛОВКОЙ ШЕСТИГРАННОЙ	1			M10X70		
---	0736.300.123		БОЛТ С ГОЛОВКОЙ ШЕСТИГРАННОЙ	1			M10X70 M10X70		
180	0736.300.119		БОЛТ С ГОЛОВКОЙ ШЕСТИГРАННОЙ	6		Z00009403410	M10X140 M10X140		
190	---		БОЛТ С ГОЛОВКОЙ ШЕСТИГРАННОЙ	1		Z00009403410	M10X140		
---	0736.300.119		БОЛТ С ГОЛОВКОЙ ШЕСТИГРАННОЙ	1		Z00009403412	M10X140 M10X140		
200	---		ВИНТ ЗАПОРНЫЙ	1		Z00010112111	60N.M*DICHTRING M24X1,5		
---	0636.304.088		SCREW PLUG	1		Z00010112110	M24X1,5		

© Все права сохраняются за ZF Friedrichshafen AG, также в случае подачи заявки на предоставление правовой охраны. Мы сохраняем за собой все права, включая права на копирование и распространение. All rights reserved.
Исключительно в информационных целях, без внесения изменений службой технической документации.

16 S 181 /

Номер материала: 1316.055.015
Изображение: 068.01.27-1
Номер группы материала: 1316.101.106

Поз. №	№ материала	№ материала клиента	Наименование	Количество	Единица массы	№ изм.	Тех. инф.	Рем. к-кт	Альтернативный материал
---	0730.008.637		ШАЙБА УПЛОТНИТЕЛЬНАЯ	1		Z00010112110	24X29		
230	---		ВИНТ ЗАПОРНЫЙ	1		Z00010112111	60N.M*DICHTRING M24X1,5		
---	0636.304.088		SCREW PLUG	1		Z00010112110	M24X1,5		
---	0730.008.637		ШАЙБА УПЛОТНИТЕЛЬНАЯ	1		Z00010112110	24X29		
280	---		ВИНТ ЗАПОРНЫЙ	1		Z00010112111	60N.M*DICHTRING M24X1,5		
---	0636.304.088		SCREW PLUG	1		Z00010112110	M24X1,5		
---	0730.008.637		ШАЙБА УПЛОТНИТЕЛЬНАЯ	1		Z00010112110	24X29		
300	0501.318.802		ЭЛЕМЕНТ ФИЛЬТРУЮЩИЙ СЕТЧАТЫЙ	1		C01000947C10			
310	1316.201.056		ТРУБКА РАСПЫЛИТЕЛЯ	1			KPL. IN 1315 201 112(0)		
340	0634.313.198		КОЛЬЦО УПЛОТНИТЕЛЬНОЕ	1			20X3		
350	---		ШЕСТЕРНЯ ПРОМЕЖУТОЧНАЯ ЗАДНЕЙ ПЕРЕДАЧИ	1		C01006413F10			
---	1316.305.001		ШЕСТЕРНЯ ПРОМЕЖУТОЧНАЯ ЗАДНЕЙ ПЕРЕДАЧИ	1			Z22 IN 1295 305 050(1)		
---	1316.305.008		ШЕСТЕРНЯ ПРОМЕЖУТОЧНАЯ ЗАДНЕЙ ПЕРЕДАЧИ	1			Z22 IN 1295 305 050(1)		
360	0750.115.369		СЕПАРАТОР ПОДШИПНИКА ИГОЛЬЧАТОГО	2			45,0X57,0X25,0		
370	1316.201.029		ОСЬ ШЕСТЕРНИ ПРОМЕЖУТОЧНОЙ ЗАДН. ПЕРЕДА	1			KPL.16S221*DG*L=107		
/120	0631.329.296		ШТИФТ РАЗРЕЗНОЙ	1			10X123		
420	1315.301.151		КРЫШКА	1					
430	0501.316.146		ПРОКЛАДКА УПЛОТНИТЕЛЬНАЯ	1		C01002166A10			

© Все права сохраняются за ZF Friedrichshafen AG, также в случае подачи заявки на предоставление правовой охраны. Мы сохраняем за собой все права, включая права на копирование и распространение. All rights reserved.
Исключительно в информационных целях, без внесения изменений службой технической документации.

16 S 181 /

Номер материала: 1316.055.015
Изображение: 068.01.27-1
Номер группы материала: 1316.101.106

Поз. №	№ материала	№ материала клиента	Наименование	Количество	Единица массы	№ изм.	Тех. инф.	Рем. к-кт	Альтернативный материал
440	0636.100.432		БОЛТ С ГОЛОВКОЙ ШЕСТИГРАННОЙ	10		Z00007349511	M10X28		
500	---		ТАБЛИЧКА ФИРМЕННАЯ	1			KONZERN		
---	0730.365.241		ТАБЛИЧКА ФИРМЕННАЯ	1			EINHEITSSCH. VERDREHSICHER		
---	0730.365.259		ТАБЛИЧКА ФИРМЕННАЯ	1			EINHEITSSCH.VERDREHSICHER BRASILIEN		
---	0730.365.267		ТАБЛИЧКА ФИРМЕННАЯ	1			CHINA		
---	0730.300.258		ТАБЛИЧКА ФИРМЕННАЯ	1			EINHEITSSCH.VERDREHSICHER		
---	0730.365.271		ТАБЛИЧКА ФИРМЕННАЯ	1			RUSSLAND/ KYRILLISCH		
---	0730.365.257		ТАБЛИЧКА ФИРМЕННАЯ	1			S.S.CH IRAN		
---	0730.365.800		TYPE PLATE	1		Z00015972510			
---	0730.302.754		ТАБЛИЧКА ФИРМЕННАЯ	1			AUSFUEHRUNG UNIVERSAL		
510	0731.300.027		ЗАКЛЕПКА ЗАКЛАДНАЯ	4		Z00007904810			
520	0501.218.540		САПУН	1					
600	1313.306.013		ПРЕДОХРАНИТЕЛЬ ВКЛЮЧЕНИЯ ПЕРЕДАЧ	1					
620	0732.040.736		ПРУЖИНА НАЖИМНАЯ	1					
630	---		ВИНТ ЗАПОРНЫЙ	1		Z00010164412	70N.M*DICHTRING M26X1,5		
---	0636.100.811		SCREW PLUG	1		Z00010164420	M26X1,5		
---	0634.801.249		ШАЙБА УПЛОТНИТЕЛЬНАЯ	1		Z00010164420	26X31		
700	1315.301.230		КОЛПАК ЗАПОРНЫЙ	1					
720	0501.321.840		ПРОБКА	1					
730	0501.321.840		ПРОБКА	1					

© Все права сохраняются за ZF Friedrichshafen AG, также в случае подачи заявки на предоставление правовой охраны. Мы сохраняем за собой все права, включая права на копирование и распространение. All rights reserved.
Исключительно в информационных целях, без внесения изменений службой технической документации.

Номер материала: 1316.055.015
Изображение: 068.02.54-1
ФЛАНЕЦ ПРИСОЕДИНИТЕЛЬНЫЙ

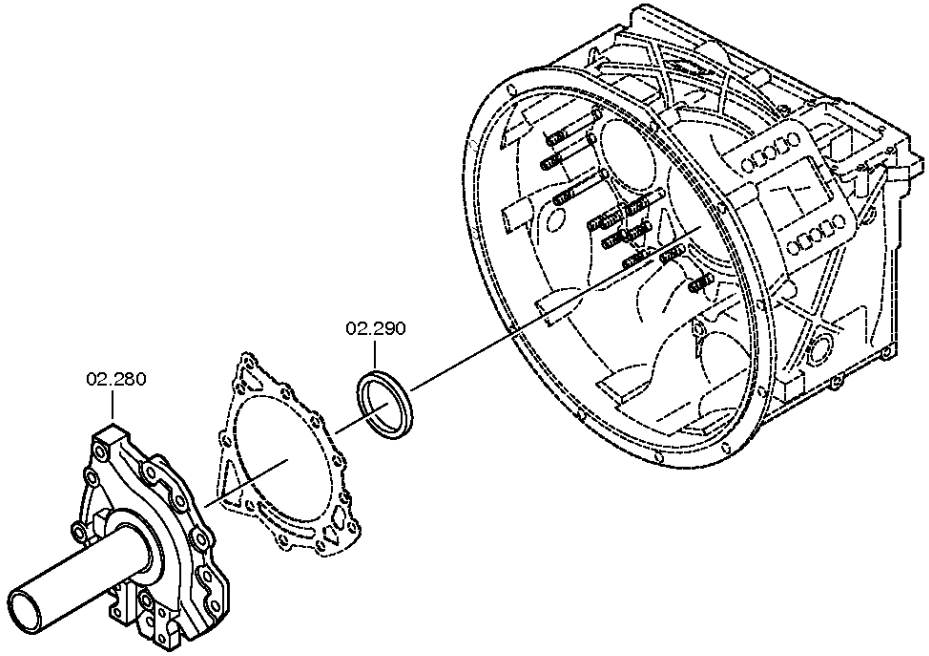

© Все права сохраняются за ZF Friedrichshafen AG, также в случае подачи заявки на предоставление правовой охраны. Мы сохраняем за собой все права, включая права на копирование и распространение. All rights reserved.
Исключительно в информационных целях, без внесения изменений службой технической документации.

Номер материала: 1316.055.015
Изображение: 068.02.02-1
ФЛАНЕЦ ПРИСОЕДИНИТЕЛЬНЫЙ

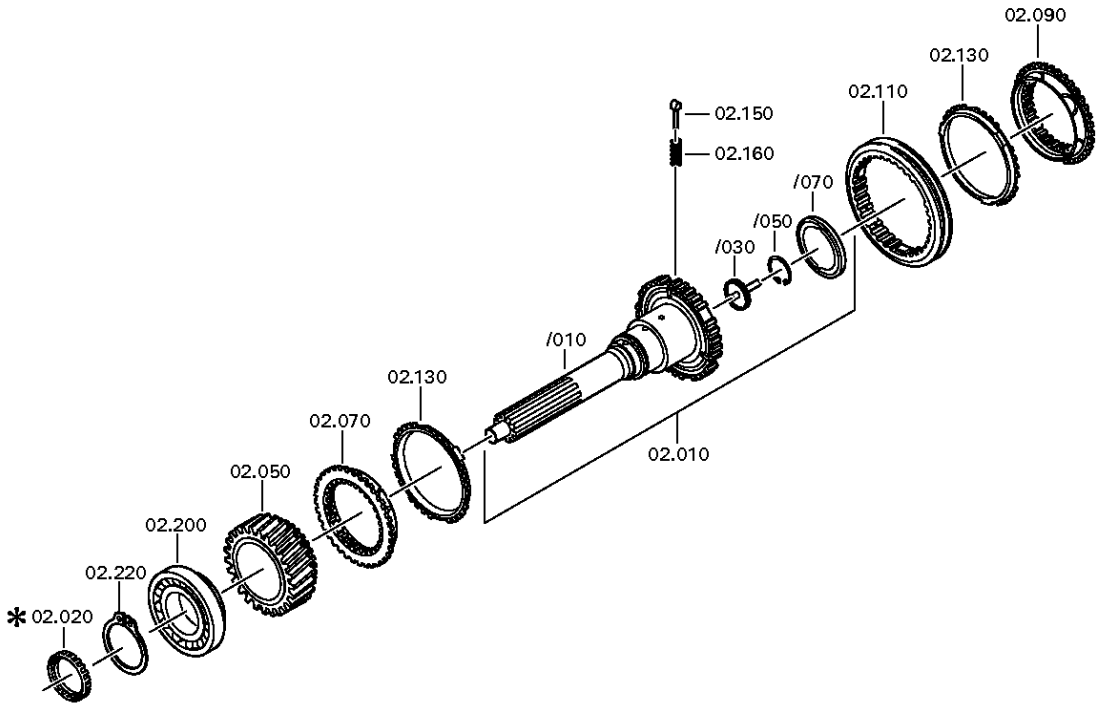

© Все права сохраняются за ZF Friedrichshafen AG, также в случае подачи заявки на предоставление правовой охраны. Мы сохраняем за собой все права, включая права на копирование и распространение. All rights reserved.
Исключительно в информационных целях, без внесения изменений службой технической документации.

Номер материала: 1316.055.015
Изображение: 068.02.82-1
ФЛАНЕЦ ПРИСОЕДИНИТЕЛЬНЫЙ

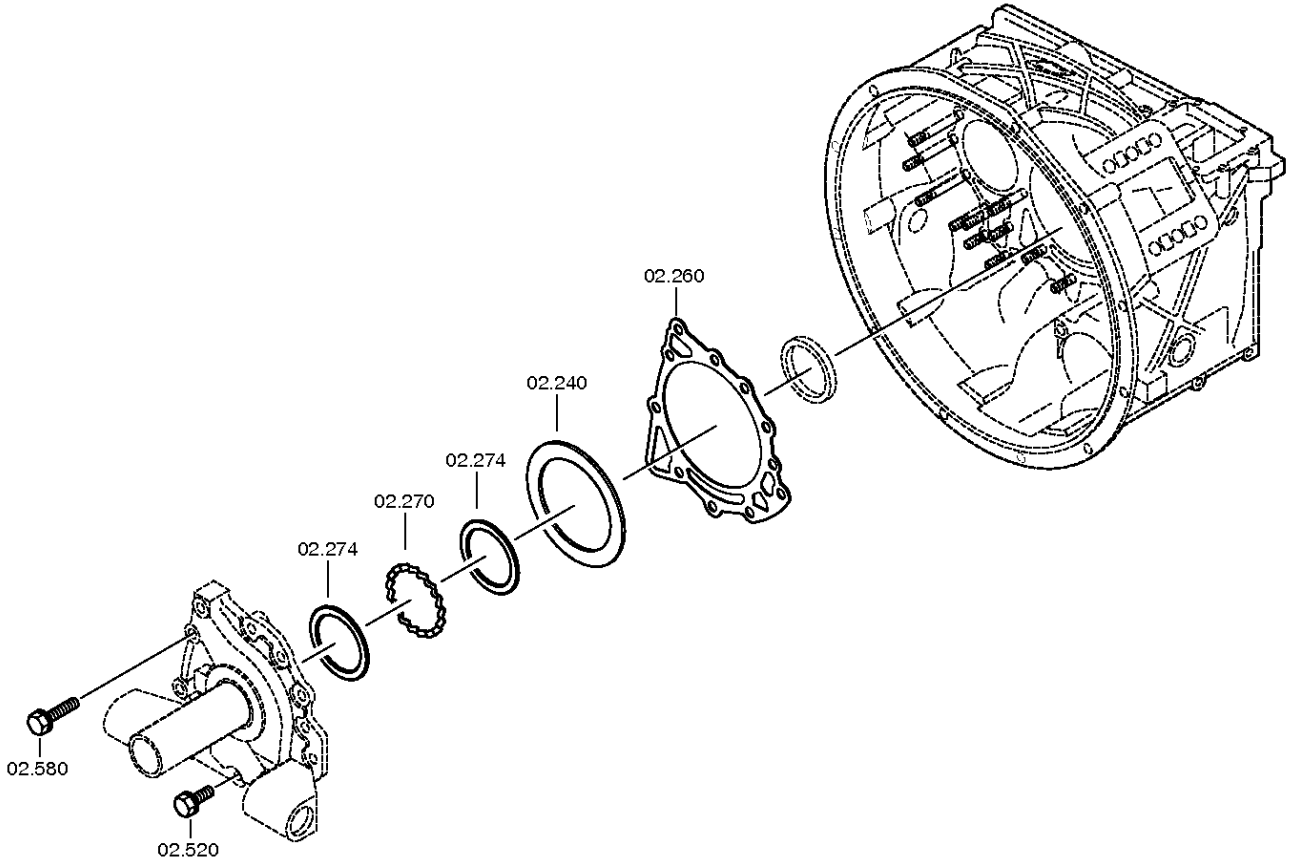

© Все права сохраняются за ZF Friedrichshafen AG, также в случае подачи заявки на предоставление правовой охраны. Мы сохраняем за собой все права, включая права на копирование и распространение. All rights reserved.
Исключительно в информационных целях, без внесения изменений службой технической документации.

Спецификация

16 S 181 /

Номер материала: 1316.055.015
Изображение: 068.02.54-1
Номер группы материала: 1315.102.417

Поз. №	№ материала	№ материала клиента	Наименование	Количество	Единица массы	№ изм.	Тех. инф.	Рем. к-кт	Альтернативный материал
10	1316.202.025		ВАЛ ПЕРВИЧНЫЙ	1			KPL.L109*GL100*ZAPF.25		
/30	1354.302.019		ТРУБКА	1		Z00003830511			
/50	0630.502.027		КОЛЬЦО СТОПОРНОЕ	1			50X2		
/70	0750.101.179		ШАЙБА ПОДПОРНАЯ	1		Z00007187910	77,0X95,5X6,0		
50	1316.302.066		КОЛЕСО КОСОЗУБОЕ	1			ENTHALT.IN 1316 302 026(1)		
70	1312.304.027		КОРПУС МУФТЫ СИНХРОНИЗАТОРА	1			ENTHALT.IN 1310 304 107(1)		
90	1312.304.027		КОРПУС МУФТЫ СИНХРОНИЗАТОРА	1		C01004681D10	ENTHALT.IN 1310 304 107(1)		
110	1310.304.202		МУФТА СКОЛЬЗЯЩАЯ	1		C01005378A10			
130	1297.304.484		КОЛЬЦО БЛОКИРУЮЩЕЕ СИНХРОНИЗАТОРА ДЕЛИТ.	2					
150	1297.304.436		УПОР	3					
160	0732.040.409		ПРУЖИНА НАЖИМНАЯ	3		C01007317F10			
200	0750.117.732		ПОДШИПНИК РОЛИКОВЫЙ КОНИЧЕСКИЙ	1			85,0X150,0X30,5		
220	0730.501.598		КОЛЬЦО СТОПОРНОЕ	1		C01007992110	85X4		
240	---		КОЛЬЦО РЕГУЛИРОВОЧНОЕ	1			H= 0,90- 2,40(ABSTUFUNG:0,05MM)		
---	2050.309.094		КОЛЬЦО РЕГУЛИРОВОЧНОЕ	1			A=2,2 IN 2050 309 090 C45E WW.F500 ZFN410		
---	0730.007.489		КОЛЬЦО РЕГУЛИРОВОЧНОЕ	1			A=2,15 IN 2050 309 090(2)		
---	0730.007.488		КОЛЬЦО РЕГУЛИРОВОЧНОЕ	1			A=2,10 IN 2050 309 090(2)		
---	0730.007.487		КОЛЬЦО РЕГУЛИРОВОЧНОЕ	1			A=2,05 IN 2050 309 090(2)		
---	0730.007.486		КОЛЬЦО РЕГУЛИРОВОЧНОЕ	1			A=2,00 IN 2050 309 090(2)		
---	0730.007.485		КОЛЬЦО РЕГУЛИРОВОЧНОЕ	1			A=1,95 IN 2050 309 090(2)		

© Все права сохраняются за ZF Friedrichshafen AG, также в случае подачи заявки на предоставление правовой охраны. Мы сохраняем за собой все права, включая права на копирование и распространение. All rights reserved.
Исключительно в информационных целях, без внесения изменений службой технической документации.

Номер материала: 1316.055.015
Изображение: 068.02.54-1
Номер группы материала: 1315.102.417

Поз. №	№ материала	№ материала клиента	Наименование	Количество	Единица массы	№ изм.	Тех. инф.	Рем. к-кт	Альтернативный материал
---	0730.007.484		КОЛЬЦО РЕГУЛИРОВОЧНОЕ	1			A=1,90 IN 2050 309 090(2)		
---	0730.007.483		КОЛЬЦО РЕГУЛИРОВОЧНОЕ	1			A=1,85 IN 2050 309 090(2)		
---	0730.007.482		КОЛЬЦО РЕГУЛИРОВОЧНОЕ	1			A=1,80 IN 2050 309 090(2)		
---	0730.007.481		КОЛЬЦО РЕГУЛИРОВОЧНОЕ	1			A=1,75 IN 2050 309 090(2)		
---	0730.007.480		КОЛЬЦО РЕГУЛИРОВОЧНОЕ	1			A=1,70 IN 2050 309 090(2)		
---	0730.007.479		КОЛЬЦО РЕГУЛИРОВОЧНОЕ	1			A=1,65 IN 2050 309 090(2)		
---	0730.007.136		КОЛЬЦО РЕГУЛИРОВОЧНОЕ	1			A=1,60 IN 2050 309 090(2)		
---	0730.007.135		КОЛЬЦО РЕГУЛИРОВОЧНОЕ	1			A=1,55 IN 2050 309 090(2)		
---	0730.007.134		КОЛЬЦО РЕГУЛИРОВОЧНОЕ	1			A=1,50 IN 2050 309 090(2)		
---	0730.007.133		КОЛЬЦО РЕГУЛИРОВОЧНОЕ	1			A=1,45 IN 2050 309 090(2)		
---	0730.007.132		КОЛЬЦО РЕГУЛИРОВОЧНОЕ	1			A=1,40 IN 2050 309 090(2)		
---	0730.007.131		КОЛЬЦО РЕГУЛИРОВОЧНОЕ	1			A=1,35 IN 2050 309 090(2)		
---	0730.007.130		КОЛЬЦО РЕГУЛИРОВОЧНОЕ	1			A=1,30 IN 2050 309 090(2)		
---	0730.007.129		КОЛЬЦО РЕГУЛИРОВОЧНОЕ	1			A=1,25 IN 2050 309 090(2)		
---	2050.309.034		КОЛЬЦО РЕГУЛИРОВОЧНОЕ	1			A=1,2 IN 2050 309 090 C45E WW.F500 ZFN410		
---	0730.007.128		КОЛЬЦО РЕГУЛИРОВОЧНОЕ	1			A=1,15 IN 2050 309 090(2)		
---	0730.007.127		КОЛЬЦО РЕГУЛИРОВОЧНОЕ	1			A=1,10 IN 2050 309 090(2)		

© Все права сохраняются за ZF Friedrichshafen AG, также в случае подачи заявки на предоставление правовой охраны. Мы сохраняем за собой все права, включая права на копирование и распространение. All rights reserved.
Исключительно в информационных целях, без внесения изменений службой технической документации.

16 S 181 /

Номер материала: 1316.055.015
Изображение: 068.02.54-1
Номер группы материала: 1315.102.417

Поз. №	№ материала	№ материала клиента	Наименование	Количество	Единица массы	№ изм.	Тех. инф.	Рем. к-кт	Альтернативный материал
---	0730.007.126		КОЛЬЦО РЕГУЛИРОВОЧНОЕ	1			A=1,05 IN 2050 309 090(2)		
---	2050.309.065		КОЛЬЦО РЕГУЛИРОВОЧНОЕ	1			A=1,0 IN 2050 309 090 C45E WW.F500 ZFN410		
---	0730.005.749		КОЛЬЦО РЕГУЛИРОВОЧНОЕ	1			A=0,95 IN 2050 309 090(2)		
---	0730.005.748		КОЛЬЦО РЕГУЛИРОВОЧНОЕ	1			A=0,90 IN 2050 309 090(2)		
---	0730.301.503		КОЛЬЦО РЕГУЛИРОВОЧНОЕ	1			h=2,25		
---	0730.301.504		КОЛЬЦО РЕГУЛИРОВОЧНОЕ	1			h=2,30		
---	0730.301.505		КОЛЬЦО РЕГУЛИРОВОЧНОЕ	1			h=2,35		
---	0730.301.506		КОЛЬЦО РЕГУЛИРОВОЧНОЕ	1			h=2,40		
260	0501.314.587		ПРОКЛАДКА УПЛОТНИТЕЛЬНАЯ	1					
270	1315.302.040		КОЛЬЦО РАСПОРНОЕ	1					
274	0730.150.766		ШАЙБА	2					
280	1315.302.075		ФЛАНЕЦ ПРИСОЕДИНИТЕЛЬНЫЙ	1			ENTHALT.IN 1315 302 074(0)		
290	0734.310.387		САЛЬНИК	1		Z00023718610	55,0X75,0X8,0/9,4		
520	0636.015.685		БОЛТ С ГОЛОВКОЙ ШЕСТИГРАННОЙ	8		Z00009177310	M10X35		
580	0636.102.270		БОЛТ С ГОЛОВКОЙ ШЕСТИГРАННОЙ	3		Z00009177410	M10X60		

© Все права сохраняются за ZF Friedrichshafen AG, также в случае подачи заявки на предоставление правовой охраны. Мы сохраняем за собой все права, включая права на копирование и распространение. All rights reserved.
Исключительно в информационных целях, без внесения изменений службой технической документации.

Номер материала: 1316.055.015
Изображение: 068.03.80-1
ВАЛ ПРОМЕЖУТОЧНЫЙ

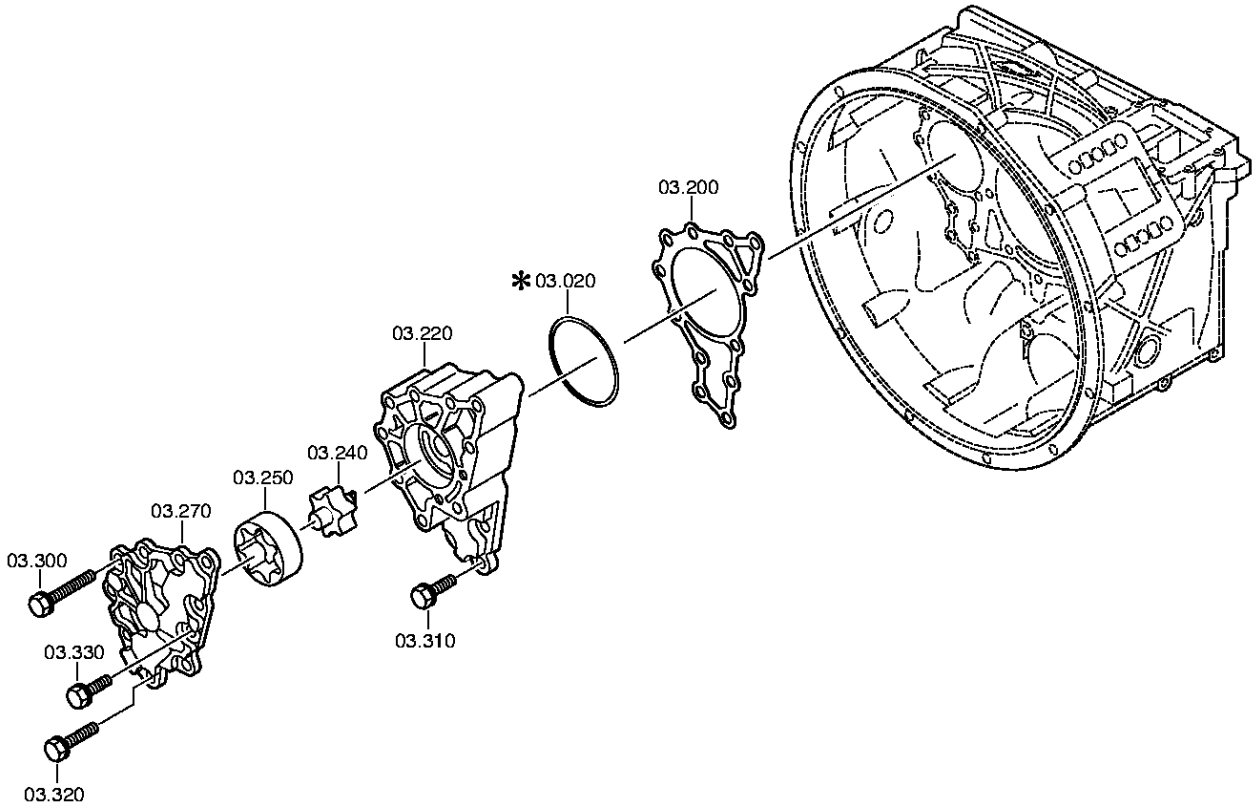

© Все права сохраняются за ZF Friedrichshafen AG, также в случае подачи заявки на предоставление правовой охраны. Мы сохраняем за собой все права, включая права на копирование и распространение. All rights reserved.
Исключительно в информационных целях, без внесения изменений службой технической документации.

Номер материала: 1316.055.015
Изображение: 068.03.01-1
ВАЛ ПРОМЕЖУТОЧНЫЙ

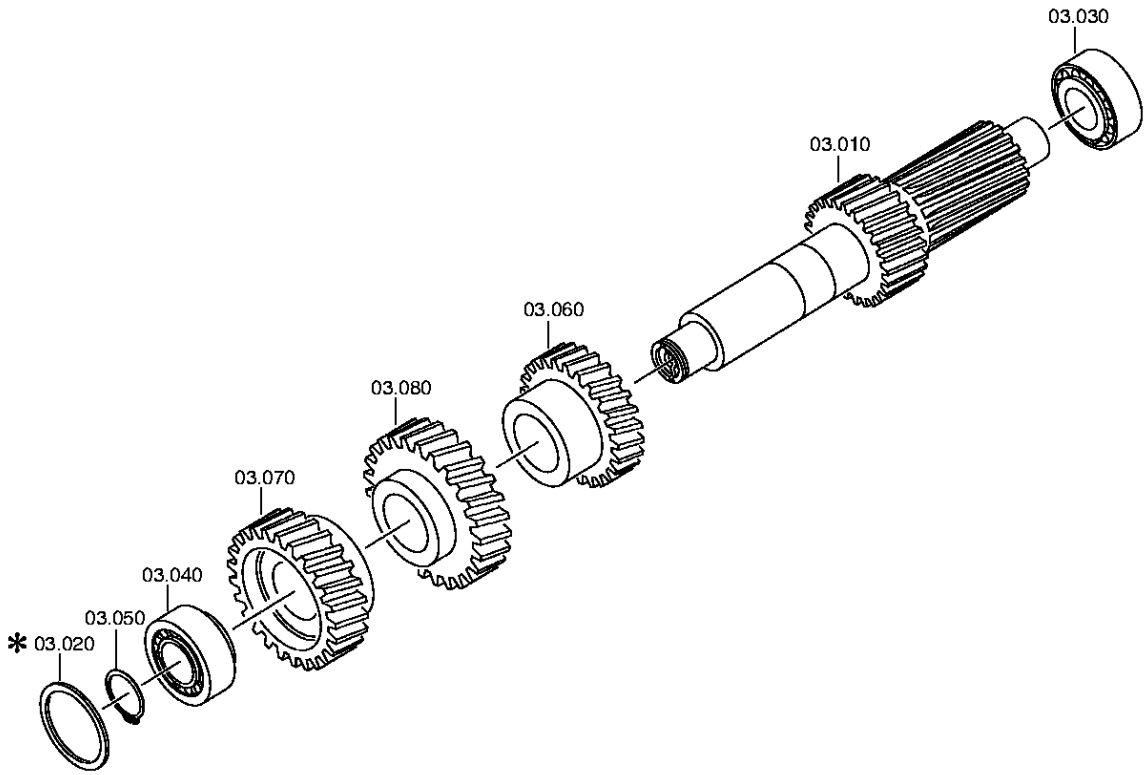

© Все права сохраняются за ZF Friedrichshafen AG, также в случае подачи заявки на предоставление правовой охраны. Мы сохраняем за собой все права, включая права на копирование и распространение. All rights reserved.
Исключительно в информационных целях, без внесения изменений службой технической документации.

Спецификация

16 S 181 /

Номер материала: 1316.055.015
Изображение: 068.03.80-1
Номер группы материала: 1316.103.803

Поз. №	№ материала	№ материала клиента	Наименование	Количество	Единица массы	№ изм.	Тех. инф.	Рем. к-кт	Альтернативный материал
10	1316.303.033		ВАЛ ПРОМЕЖУТОЧНЫЙ	1			ENTHALT.IN 1316 303 032(0)		
20	---		КОЛЬЦО РЕГУЛИРОВОЧНОЕ	1			H= 1,85- 3,25(ABSTUFUNG:0,05MM)		
---	0730.112.938		КОЛЬЦО РЕГУЛИРОВОЧНОЕ	1		C01007375C10	A=3,25		
---	0730.112.937		КОЛЬЦО РЕГУЛИРОВОЧНОЕ	1		C01007375C10	A=3,20		
---	0730.112.936		КОЛЬЦО РЕГУЛИРОВОЧНОЕ	1		C01007375C10	A=3,15		
---	0730.112.935		КОЛЬЦО РЕГУЛИРОВОЧНОЕ	1		C01007375C10	A=3,10		
---	0730.106.860		КОЛЬЦО РЕГУЛИРОВОЧНОЕ	1		C01007375C10	A=3,05 IN 0730 106 904(2)		
---	0730.106.917		КОЛЬЦО РЕГУЛИРОВОЧНОЕ	1			A=3,00 IN 0730 106 904(2)		
---	0730.106.916		КОЛЬЦО РЕГУЛИРОВОЧНОЕ	1			A=2,95 IN 0730 106 904(2)		
---	0730.106.915		КОЛЬЦО РЕГУЛИРОВОЧНОЕ	1			A=2,90 IN 0730 106 904(2)		
---	0730.106.914		КОЛЬЦО РЕГУЛИРОВОЧНОЕ	1			A=2,85 IN 0730 106 904(2)		
---	0730.106.913		КОЛЬЦО РЕГУЛИРОВОЧНОЕ	1			A=2,80 IN 0730 106 904(2)		
---	0730.106.912		КОЛЬЦО РЕГУЛИРОВОЧНОЕ	1			A=2,75 IN 0730 106 904(2)		
---	0730.106.911		КОЛЬЦО РЕГУЛИРОВОЧНОЕ	1			A=2,70 IN 0730 106 904(2)		
---	0730.106.910		КОЛЬЦО РЕГУЛИРОВОЧНОЕ	1			A=2,65 IN 0730 106 904(2)		
---	0730.106.909		КОЛЬЦО РЕГУЛИРОВОЧНОЕ	1			A=2,60 IN 0730 106 904(2)		
---	0730.106.908		КОЛЬЦО РЕГУЛИРОВОЧНОЕ	1			A=2,55 IN 0730 106 904(2)		

© Все права сохраняются за ZF Friedrichshafen AG, также в случае подачи заявки на предоставление правовой охраны. Мы сохраняем за собой все права, включая права на копирование и распространение. All rights reserved.
Исключительно в информационных целях, без внесения изменений службой технической документации.

Номер материала: 1316.055.015
Изображение: 068.03.80-1
Номер группы материала: 1316.103.803

Поз. №	№ материала	№ материала клиента	Наименование	Количество	Единица массы	№ изм.	Тех. инф.	Рем. к-кт	Альтернативный материал
---	0730.100.799		КОЛЬЦО РЕГУЛИРОВОЧНОЕ	1			A=2,50 IN 0730 106 904(2)		
---	0730.100.800		КОЛЬЦО РЕГУЛИРОВОЧНОЕ	1			A=2,45 IN 0730 106 904(2)		
---	0730.100.801		КОЛЬЦО РЕГУЛИРОВОЧНОЕ	1			A=2,40 IN 0730 106 904(2)		
---	0730.100.802		КОЛЬЦО РЕГУЛИРОВОЧНОЕ	1			A=2,35 IN 0730 106 904(2)		
---	0730.100.803		КОЛЬЦО РЕГУЛИРОВОЧНОЕ	1			A=2,30 IN 0730 106 904(2)		
---	0730.101.466		КОЛЬЦО РЕГУЛИРОВОЧНОЕ	1			A=2,25 IN 0730 106 904(2)		
---	0730.101.467		КОЛЬЦО РЕГУЛИРОВОЧНОЕ	1			A=2,20 IN 0730 106 904(2)		
---	0730.101.468		КОЛЬЦО РЕГУЛИРОВОЧНОЕ	1			A=2,15 IN 0730 106 904(2)		
---	0730.101.469		КОЛЬЦО РЕГУЛИРОВОЧНОЕ	1			A=2,10 IN 0730 106 904(2)		
---	0730.101.470		КОЛЬЦО РЕГУЛИРОВОЧНОЕ	1			A=2,05 IN 0730 106 904(2)		
---	0730.101.471		КОЛЬЦО РЕГУЛИРОВОЧНОЕ	1			A=2,00 IN 0730 106 904(2)		
---	0730.106.907		КОЛЬЦО РЕГУЛИРОВОЧНОЕ	1			A=1,95 IN 0730 106 904(2)		
---	0730.106.906		КОЛЬЦО РЕГУЛИРОВОЧНОЕ	1			A=1,90 IN 0730 106 904(2)		
---	0730.106.905		КОЛЬЦО РЕГУЛИРОВОЧНОЕ	1			A=1,85 IN 0730 106 904(2)		
30	0750.117.009		ПОДШИПНИК РОЛИКОВЫЙ КОНИЧЕСКИЙ	1			49,213x103,188x44,475		
40	0750.117.009		ПОДШИПНИК РОЛИКОВЫЙ КОНИЧЕСКИЙ	1			49,213x103,188x44,475		

© Все права сохраняются за ZF Friedrichshafen AG, также в случае подачи заявки на предоставление правовой охраны. Мы сохраняем за собой все права, включая права на копирование и распространение. All rights reserved.
Исключительно в информационных целях, без внесения изменений службой технической документации.

16 S 181 /

Номер материала: 1316.055.015
Изображение: 068.03.80-1
Номер группы материала: 1316.103.803

Поз. №	№ материала	№ материала клиента	Наименование	Количество	Единица массы	№ изм.	Тех. инф.	Рем. к-кт	Альтернативный материал
50	---		RETAINING RING	1		Z00027144136	H= 2,40- 3,00(ABSTUFUNG:0,05MM)		
---	0730.303.174		RETAINING RING	1		Z00027144110	h=3,00		
---	0730.303.173		RETAINING RING	1		Z00027144110	h=2,95		
---	0730.303.172		RETAINING RING	1		Z00027144110	h=2,90		
---	0730.303.171		RETAINING RING	1		Z00027144110	h=2,85		
---	0730.303.170		RETAINING RING	1		Z00027144110	h=2,80		
---	0730.303.169		RETAINING RING	1		Z00027144110	h=2,75		
---	0730.303.168		RETAINING RING	1		Z00027144110	h=2,70		
---	0730.303.167		RETAINING RING	1		Z00027144110	h=2,65		
---	0730.303.166		RETAINING RING	1		Z00027144110	h=2,60		
---	0730.303.165		RETAINING RING	1		Z00027144110	h=2,55		
---	0730.302.599		RETAINING RING	1		Z00027144110	h=2,50		
---	0730.302.598		RETAINING RING	1		Z00027144110	h=2,45		
---	0730.302.597		RETAINING RING	1		Z00027144110	h=2,40		
60	1316.303.005		КОЛЕСО КОСОЗУБОЕ	1			3G/Z26 IN 1312 303 018(1)		
70	1316.303.030		КОЛЕСО КОСОЗУБОЕ	1			KON/Z39 IN 1316 303 029(1)		
80	1316.303.065		КОЛЕСО КОСОЗУБОЕ	1			Z35 IN 1312 303 013(1)		
200	1315.303.060		ПРОКЛАДКА УПЛОТНИТЕЛЬНАЯ	1		C01005349C10			
220	---		КОРПУС МАСЛЯНОГО НАСОСА	1			GD*GSLS		
---	1315.302.121		КОРПУС МАСЛЯНОГО НАСОСА	1					
---	1315.302.117		КОРПУС МАСЛЯНОГО НАСОСА	1					
240	1314.202.039		ВАЛ МАСЛЯНОГО НАСОСА	1			KPL.		
250	1315.303.027		РОТОР	1					
270	---		КРЫШКА НАСОСА	1			GD*GSLS		
---	1315.302.120		КРЫШКА НАСОСА	1					
---	1315.302.116		КРЫШКА НАСОСА	1					
300	0636.015.684		БОЛТ С ГОЛОВКОЙ ШЕСТИГРАННОЙ	8		Z00009177510	M10X85		

© Все права сохраняются за ZF Friedrichshafen AG, также в случае подачи заявки на предоставление правовой охраны. Мы сохраняем за собой все права, включая права на копирование и распространение. All rights reserved.
Исключительно в информационных целях, без внесения изменений службой технической документации.

16 S 181 /

Номер материала: 1316.055.015
Изображение: 068.03.80-1
Номер группы материала: 1316.103.803

Поз. №	№ материала	№ материала клиента	Наименование	Количество	Единица массы	№ изм.	Тех. инф.	Рем. к-кт	Альтернативный материал
310	0636.015.685		БОЛТ С ГОЛОВКОЙ ШЕСТИГРАННОЙ	3		Z00009177310	M10X35		
320	0636.102.270		БОЛТ С ГОЛОВКОЙ ШЕСТИГРАННОЙ	1		Z00009177410	M10X60		
330	0636.015.685		БОЛТ С ГОЛОВКОЙ ШЕСТИГРАННОЙ	2		Z00009177310	M10X35		

© Все права сохраняются за ZF Friedrichshafen AG, также в случае подачи заявки на предоставление правовой охраны. Мы сохраняем за собой все права, включая права на копирование и распространение. All rights reserved.
Исключительно в информационных целях, без внесения изменений службой технической документации.

Изображение

Номер материала: 1316.055.015
Изображение: 068.04.12-1
Номер группы материала: 1316.104.040

16 S 181 /
ВАЛ ВТОРИЧНЫЙ

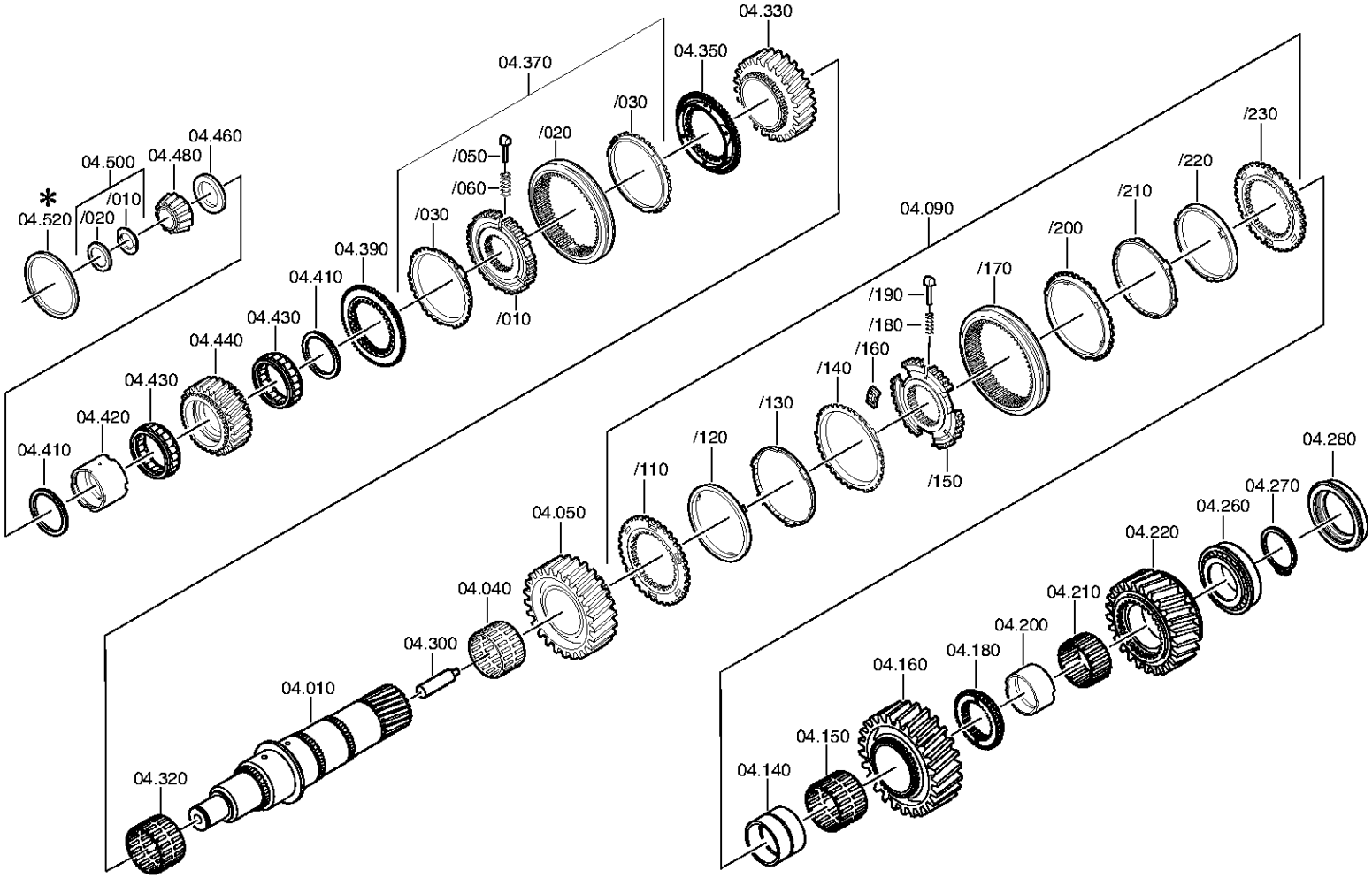

© Все права сохраняются за ZF Friedrichshafen AG, также в случае подачи заявки на предоставление правовой охраны. Мы сохраняем за собой все права, включая права на копирование и распространение. All rights reserved.
Исключительно в информационных целях, без внесения изменений службой технической документации.

Спецификация

16 S 181 /

Номер материала: 1316.055.015
Изображение: 068.04.12-1
Номер группы материала: 1316.104.040

Поз. №	№ материала	№ материала клиента	Наименование	Количество	Единица массы	№ изм.	Тех. инф.	Рем. к-кт	Альтернативный материал
10	1316.304.132		ВАЛ ВТОРИЧНЫЙ	1					
40	0750.115.303		СЕПАРАТОР ПОДШИПНИКА ИГОЛЬЧАТОГО	1			92,0X100,0X63,0		
50	1316.304.002		КОЛЕСО КОСОЗУБОЕ	1			2G/Z38 IN 1316 304 005(1)		
90	1315.204.006		СИНХРОНИЗАТОР	1			KPL.1+2G*DK		
/110	1312.304.106		ДИСК СЦЕПЛЕНИЯ ВЕДОМЫЙ	1					
/120	1268.304.424		КОЛЬЦО ВНУТРЕННЕЕ	1					
/130	1268.304.494		КОЛЬЦО ПРОМЕЖУТОЧНОЕ	1			ENTHALT.IN 6002 306 153(0)		
/140	1268.304.525		КОЛЬЦО ВНЕШНЕЕ	1			ENTHALT.IN 1310 304 095(1)		
/150	1312.304.158		КОРПУС СИНХРОНИЗАТОРА	1			ZF-D171/164		
/160	1312.304.159		ДЕТАЛЬ СОЕДИНИТЕЛЬНАЯ	3		C01006893A10			
/170	1310.304.175		МУФТА СКОЛЬЗЯЩАЯ	1		C01007317F10			
/180	0732.040.409		ПРУЖИНА НАЖИМНАЯ	3					
/190	1297.304.436		УПОР	3					
/200	1268.304.525		КОЛЬЦО ВНЕШНЕЕ	1			ENTHALT.IN 1310 304 095(1)		
/210	1268.304.494		КОЛЬЦО ПРОМЕЖУТОЧНОЕ	1			ENTHALT.IN 6002 306 153(0)		
/220	1268.304.424		КОЛЬЦО ВНУТРЕННЕЕ	1					
/230	1312.304.106		ДИСК СЦЕПЛЕНИЯ ВЕДОМЫЙ	1					
140	1312.304.084		ВТУЛКА	1			ENTHALT.IN 1312 304 007(2)		
150	0750.115.327		СЕПАРАТОР ПОДШИПНИКА ИГОЛЬЧАТОГО	1			96,0X104,0X72,0		
160	1316.304.010		КОЛЕСО КОСОЗУБОЕ	1			1G/Z47 IN 1312 304 033(0)		
180	1312.304.124		КОРПУС МУФТЫ СИНХРОНИЗАТОРА	1			ENTHALT.IN 1312 304 055(0)		
200	1316.304.133		ВТУЛКА	1			A=50,00 IN 1312 304 010(2)		

© Все права сохраняются за ZF Friedrichshafen AG, также в случае подачи заявки на предоставление правовой охраны. Мы сохраняем за собой все права, включая права на копирование и распространение. All rights reserved.
Исключительно в информационных целях, без внесения изменений службой технической документации.

16 S 181 /

Номер материала: 1316.055.015
Изображение: 068.04.12-1
Номер группы материала: 1316.104.040

Поз. №	№ материала	№ материала клиента	Наименование	Количество	Единица массы	№ изм.	Тех. инф.	Рем. к-кт	Альтернативный материал
210	0750.115.326		СЕПАРАТОР ПОДШИПНИКА ИГОЛЬЧАТОГО	1			90,0X98,0X50,0		
220	---		КОЛЕСО КОСОЗУБОЕ	1					
---	1316.304.012		КОЛЕСО КОСОЗУБОЕ	1			RG*Z44 IN 1312 304 125(0)		
---	1316.304.235		HELICAL GEAR	1					
260	0750.117.678		ПОДШИПНИК РОЛИКОВЫЙ КОНИЧЕСКИЙ	1			80,000X139,992X36,512		
270	---		RETAINING RING	1		Z00027144137	H= 3,00- 3,65(ABSTUFUNG:0,05MM)		
---	0730.303.186		RETAINING RING	1		Z00027144110	h=3,50		
---	0730.303.185		RETAINING RING	1		Z00027144110	h=3,45		
---	0730.303.184		RETAINING RING	1		Z00027144110	h=3,40		
---	0730.303.183		RETAINING RING	1		Z00027144110	h=3,35		
---	0730.303.182		RETAINING RING	1		Z00027144110	h=3,30		
---	0730.303.181		RETAINING RING	1		Z00027144110	h=3,25		
---	0730.303.180		RETAINING RING	1		Z00027144110	h=3,20		
---	0730.303.179		RETAINING RING	1		Z00027144110	h=3,15		
---	0730.303.178		RETAINING RING	1		Z00027144110	h=3,10		
---	0730.303.187		RETAINING RING	1		Z00027144110	h=3,55		
---	0730.303.188		RETAINING RING	1		Z00027144110	h=3,60		
---	0730.303.189		RETAINING RING	1		Z00027144110	h=3,65		
280	1315.332.073		ДИСК ПРИЖИМНОЙ	1					
300	1312.304.150		ТРУБКА	1					
320	0750.115.303		СЕПАРАТОР ПОДШИПНИКА ИГОЛЬЧАТОГО	1			92,0X100,0X63,0		
330	1316.304.008		КОЛЕСО КОСОЗУБОЕ	1			3G/Z34 IN 1312 304 135(1)		
350	1316.304.190		КОРПУС МУФТЫ СИНХРОНИЗАТОРА	1			ZF-BK 144 O		
370	1356.204.006		СИНХРОНИЗАТОР	1			KPL.3+4G*BK144 MOLYBDAEN* ANSCHL.INTEGR VERST*ECOSPLIT 3+4		

© Все права сохраняются за ZF Friedrichshafen AG, также в случае подачи заявки на предоставление правовой охраны. Мы сохраняем за собой все права, включая права на копирование и распространение. All rights reserved.
Исключительно в информационных целях, без внесения изменений службой технической документации.

16 S 181 /

Номер материала: 1316.055.015
Изображение: 068.04.12-1
Номер группы материала: 1316.104.040

Поз. №	№ материала	№ материала клиента	Наименование	Количество	Единица массы	№ изм.	Тех. инф.	Рем. к-кт	Альтернативный материал
/10	1356.304.019		КОРПУС СИНХРОНИЗАТОРА	1					
/20	1356.304.023		МУФТА СКОЛЬЗЯЩАЯ	1			ZF-BK 144		
/30	1316.304.189		КОЛЬЦО БЛОКИРУЮЩЕЕ СИНХРОНИЗАТОРА ДЕЛИТ.	2			ZF-BK 144		
/50	1297.304.436		УПОР	3					
/60	0732.040.409		ПРУЖИНА НАЖИМНАЯ	3					
390	1316.304.190		КОРПУС МУФТЫ СИНХРОНИЗАТОРА	1			ZF-BK 144 O		
410	0750.101.158		ШАЙБА УПОРНАЯ	2					
420	0750.119.124		КОЛЬЦО ВНУТРЕННЕЕ	1			67,0X77,0X66,1		
430	0750.115.531		СЕПАРАТОР ПОДШИПНИКА РОЛИКОГО	2			77,0X101,0X29,0		
440	1316.304.103		КОЛЕСО КОСОЗУБОЕ	1			Z32		
460	---		КОЛЬЦО ПОДШИПНИКА УПОРНОЕ	1			H= 7,30- 8,00(ABSTUFUNG:0,10MM)		
---	1315.304.048		КОЛЬЦО ПОДШИПНИКА УПОРНОЕ	1			A=8,00 IN 1315 304 042(2)		
---	1315.304.047		КОЛЬЦО ПОДШИПНИКА УПОРНОЕ	1			A=7,90 IN 1315 304 042(2)		
---	1315.304.046		КОЛЬЦО ПОДШИПНИКА УПОРНОЕ	1			A=7,80 IN 1315 304 042(2)		
---	1315.304.045		КОЛЬЦО ПОДШИПНИКА УПОРНОЕ	1			A=7,70 IN 1315 304 042(2)		
---	1315.304.044		КОЛЬЦО ПОДШИПНИКА УПОРНОЕ	1			A=7,60 IN 1315 304 042(2)		
---	1315.304.043		КОЛЬЦО ПОДШИПНИКА УПОРНОЕ	1			A=7,50 IN 1315 304 042(2)		
---	1315.304.085		КОЛЬЦО ПОДШИПНИКА УПОРНОЕ	1			A=7,40 IN 1315 304 042(2)		
---	1315.304.086		КОЛЬЦО ПОДШИПНИКА УПОРНОЕ	1			A=7,30 IN 1315 304 042(2)		

© Все права сохраняются за ZF Friedrichshafen AG, также в случае подачи заявки на предоставление правовой охраны. Мы сохраняем за собой все права, включая права на копирование и распространение. All rights reserved.
Исключительно в информационных целях, без внесения изменений службой технической документации.

16 S 181 /

Номер материала: 1316.055.015
Изображение: 068.04.12-1
Номер группы материала: 1316.104.040

Поз. №	№ материала	№ материала клиента	Наименование	Количество	Единица массы	№ изм.	Тех. инф.	Рем. к-кт	Альтернативный материал
480	0750.117.232		ПОДШИПНИК РОЛИКОВЫЙ КОНИЧЕСКИЙ	1			42,070X40,386		
500	1312.204.040		КОЛЬЦО РАЗРЕЗНОЕ	1			GESTANZT		
/10	---		КОЛЬЦО РАЗРЕЗНОЕ	2			H= 4,60- 5,00(ABSTUFUNG:0,10MM)		
---	0730.107.023		КОЛЬЦО РАЗРЕЗНОЕ	1			A=5,00 IN 0730 106 207(2)		
---	0730.107.022		КОЛЬЦО РАЗРЕЗНОЕ	1			A=4,90 IN 0730 106 207(2)		
---	0730.107.021		КОЛЬЦО РАЗРЕЗНОЕ	1			A=4,80 IN 0730 106 207(2)		
---	0730.107.020		КОЛЬЦО РАЗРЕЗНОЕ	1			A=4,70 IN 0730 106 207(2)		
---	0730.107.019		КОЛЬЦО РАЗРЕЗНОЕ	1			A=4,60 IN 0730 106 207(2)		
/20	0730.062.781		КОЛЬЦО СТОПОРНОЕ	1			ENTHALT.IN 0730 062 636(2)		

© Все права сохраняются за ZF Friedrichshafen AG, также в случае подачи заявки на предоставление правовой охраны. Мы сохраняем за собой все права, включая права на копирование и распространение. All rights reserved.
Исключительно в информационных целях, без внесения изменений службой технической документации.

Номер материала: 1316.055.015
Изображение: 068.06.01-1
СИСТЕМА ПЕРЕКЛЮЧЕНИЯ ПЕРЕДАЧ

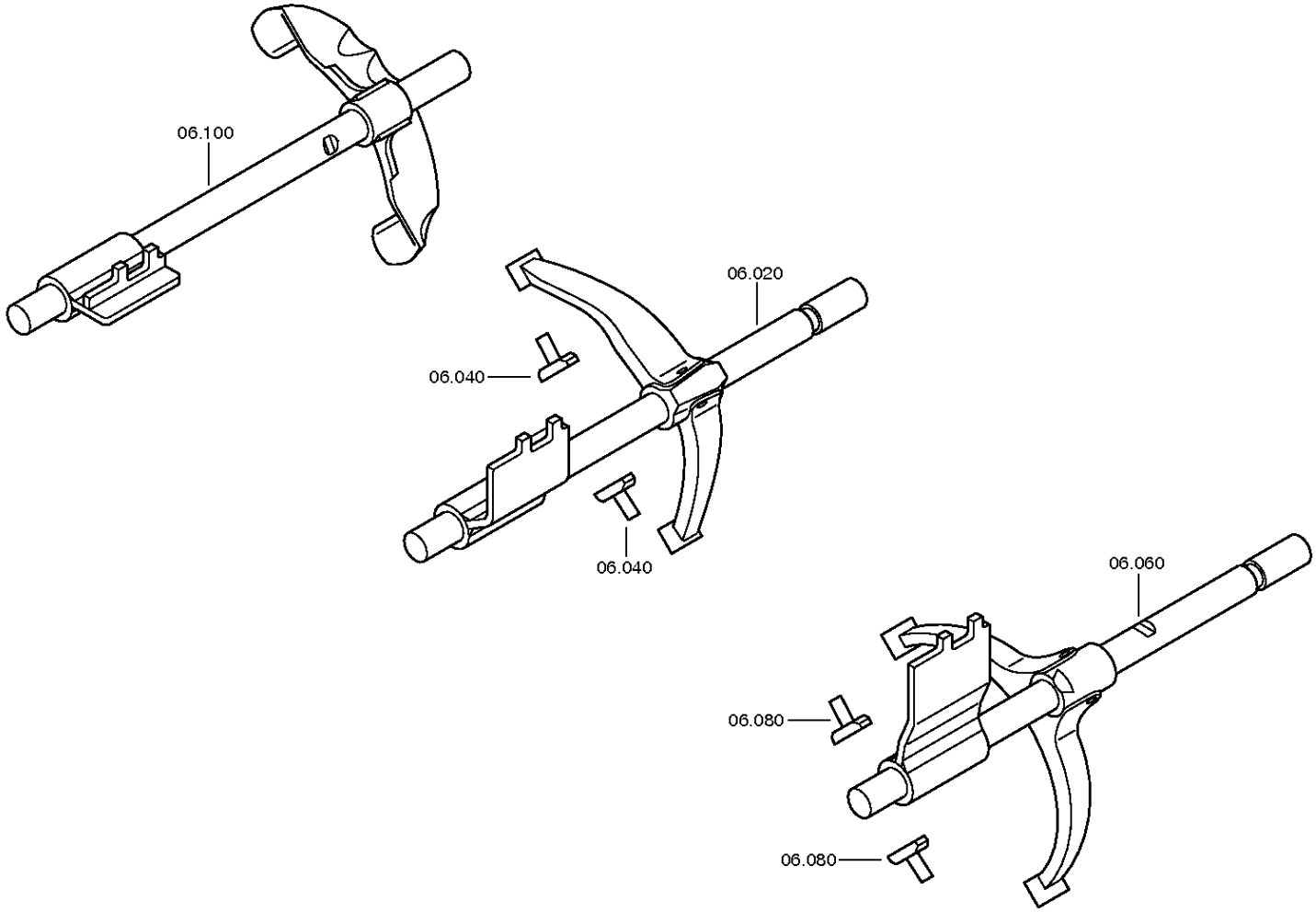

© Все права сохраняются за ZF Friedrichshafen AG, также в случае подачи заявки на предоставление правовой охраны. Мы сохраняем за собой все права, включая права на копирование и распространение. All rights reserved.
Исключительно в информационных целях, без внесения изменений службой технической документации.

Номер материала: 1316.055.015
Изображение: 068.06.40-1
СИСТЕМА ПЕРЕКЛЮЧЕНИЯ ПЕРЕДАЧ

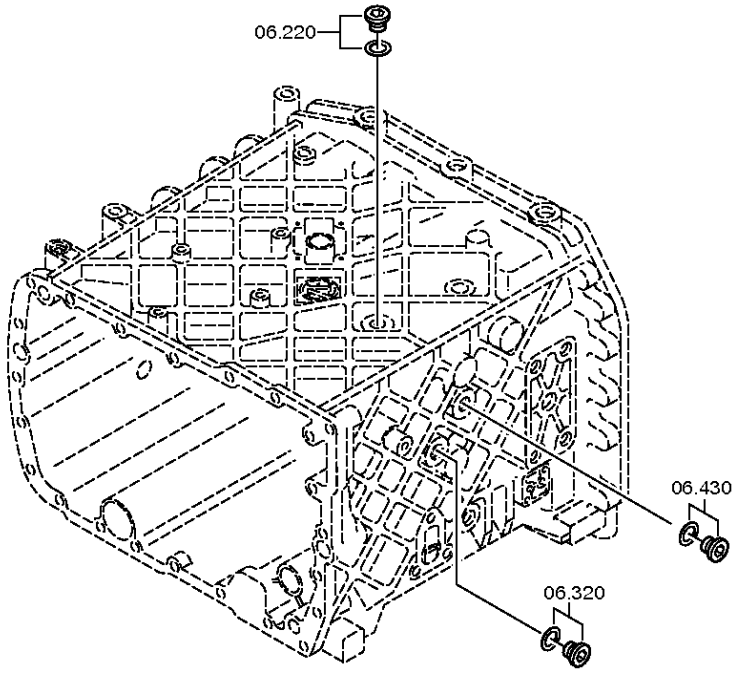

© Все права сохраняются за ZF Friedrichshafen AG, также в случае подачи заявки на предоставление правовой охраны. Мы сохраняем за собой все права, включая права на копирование и распространение. All rights reserved.
Исключительно в информационных целях, без внесения изменений службой технической документации.

Номер материала: 1316.055.015
Изображение: 068.06.80-1
СИСТЕМА ПЕРЕКЛЮЧЕНИЯ ПЕРЕДАЧ

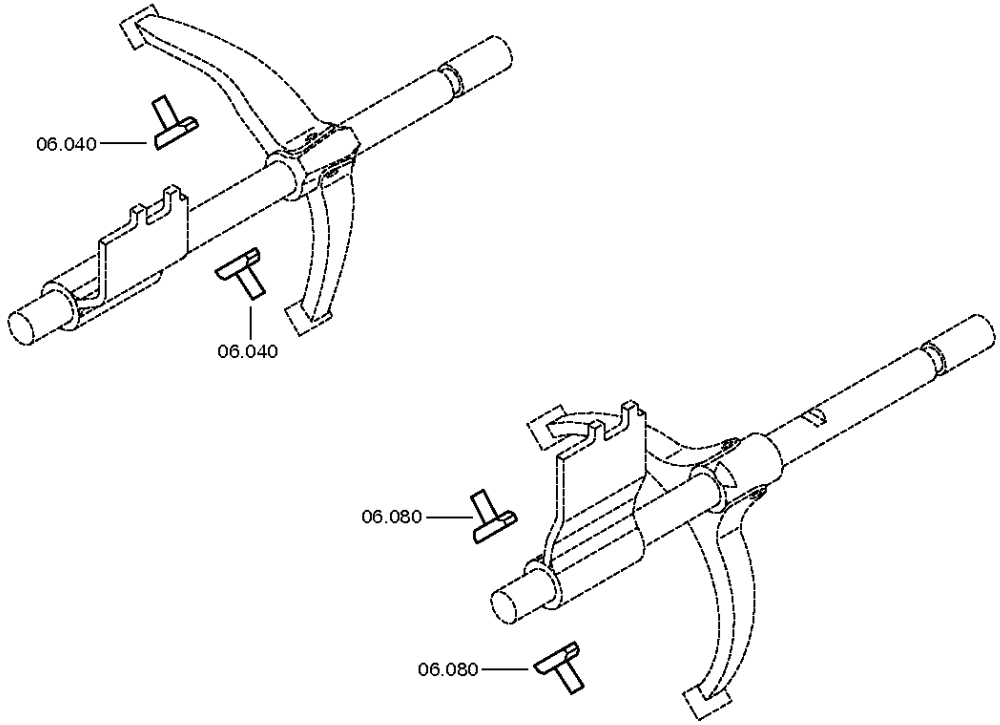

© Все права сохраняются за ZF Friedrichshafen AG, также в случае подачи заявки на предоставление правовой охраны. Мы сохраняем за собой все права, включая права на копирование и распространение. All rights reserved.
Исключительно в информационных целях, без внесения изменений службой технической документации.

Спецификация

16 S 181 /

Номер материала: 1316.055.015
Изображение: 068.06.01-1
Номер группы материала: 1316.106.008

Поз. №	№ материала	№ материала клиента	Наименование	Количество	Единица массы	№ изм.	Тех. инф.	Рем. к-кт	Альтернативный материал
20	1316.206.055		ШТОК ВИЛКИ ПЕРЕКЛЮЧЕНИЯ ПЕРЕДАЧ	1			1+2GANG*LANG*WI		
40	1316.306.015		СУХАРЬ	2					
60	1316.206.058		ШТОК ВИЛКИ ПЕРЕКЛЮЧЕНИЯ ПЕРЕДАЧ	1			3+4GANG*LANG*WI		
/10	1316.306.030		ШТОК ВИЛКИ ПЕРЕКЛЮЧЕНИЯ ПЕРЕДАЧ	1					
/20	1325.306.028		ВИЛКА ПЕРЕКЛЮЧЕНИЯ ПЕРЕДАЧ	1			3/4G		
/50	0631.329.086		ШТИФТ РАЗРЕЗНОЙ	1			8X40		
/60	0631.329.057		ШТИФТ РАЗРЕЗНОЙ	1			5X40		
80	1316.306.015		СУХАРЬ	2					
100	1316.206.061		ШТОК ВИЛКИ ПЕРЕКЛЮЧЕНИЯ ПЕРЕДАЧ	1			R-GANG*LANG*WI		
/10	1316.306.028		ШТОК ВИЛКИ ПЕРЕКЛЮЧЕНИЯ ПЕРЕДАЧ	1					
/20	1355.306.003		ВИЛКА ПЕРЕКЛЮЧЕНИЯ ПЕРЕДАЧ	1			RG		
/50	0631.329.086		ШТИФТ РАЗРЕЗНОЙ	1			8X40		
/60	0631.329.057		ШТИФТ РАЗРЕЗНОЙ	1			5X40		
220	---		ВИНТ ЗАПОРНЫЙ	1		Z00010111513	35N.M*DICHTRING M18X1,5		
---	0636.100.791		SCREW PLUG	1		Z00010111521	M18X1,5		
---	0634.801.062		ШАЙБА УПЛОТНИТЕЛЬНАЯ	1		Z00010111521	18X24		
320	---		ВИНТ ЗАПОРНЫЙ	1		Z00010111513	35N.M*DICHTRING M18X1,5		
---	0636.100.791		SCREW PLUG	1		Z00010111521	M18X1,5		
---	0634.801.062		ШАЙБА УПЛОТНИТЕЛЬНАЯ	1		Z00010111521	18X24		
430	---		ВИНТ ЗАПОРНЫЙ	1		Z00010111513	35N.M*DICHTRING M18X1,5		
---	0636.100.791		SCREW PLUG	1		Z00010111521	M18X1,5		
---	0634.801.062		ШАЙБА УПЛОТНИТЕЛЬНАЯ	1		Z00010111521	18X24		

© Все права сохраняются за ZF Friedrichshafen AG, также в случае подачи заявки на предоставление правовой охраны. Мы сохраняем за собой все права, включая права на копирование и распространение. All rights reserved.
Исключительно в информационных целях, без внесения изменений службой технической документации.

Номер материала: 1316.055.015
Изображение: 068.07.12-1
КОРПУС МЕХАНИЗМА ПЕРЕКЛЮЧЕНИЯ ПЕРЕДАЧ

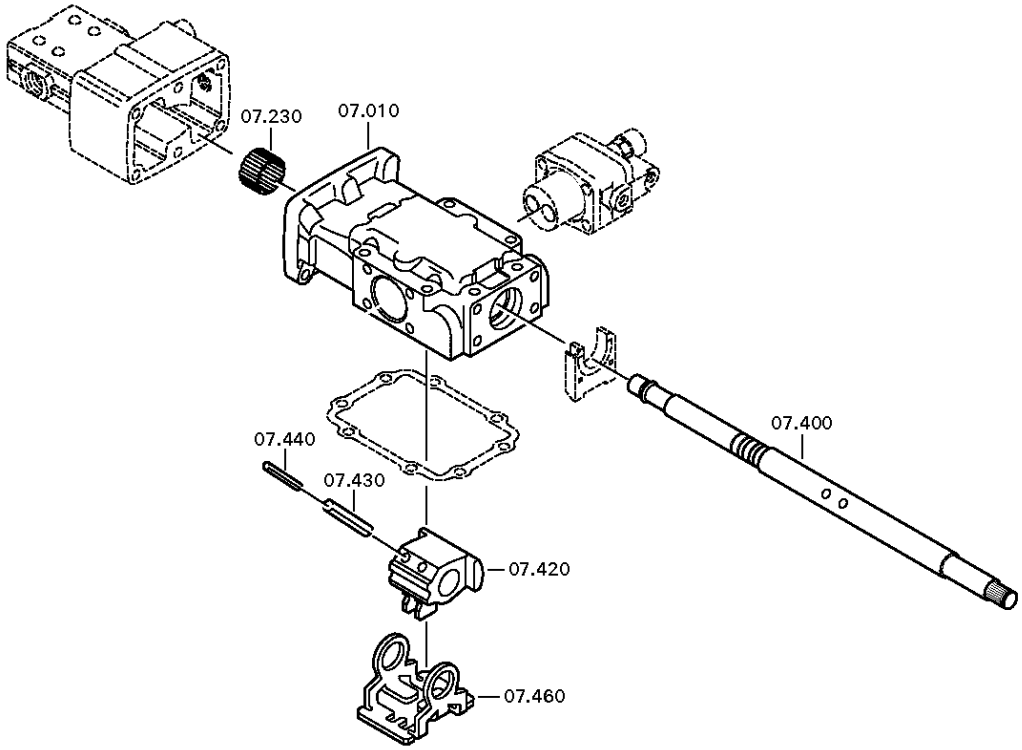

© Все права сохраняются за ZF Friedrichshafen AG, также в случае подачи заявки на предоставление правовой охраны. Мы сохраняем за собой все права, включая права на копирование и распространение. All rights reserved.
Исключительно в информационных целях, без внесения изменений службой технической документации.

Номер материала: 1316.055.015
Изображение: 068.07.14-1
КОРПУС МЕХАНИЗМА ПЕРЕКЛЮЧЕНИЯ ПЕРЕДАЧ

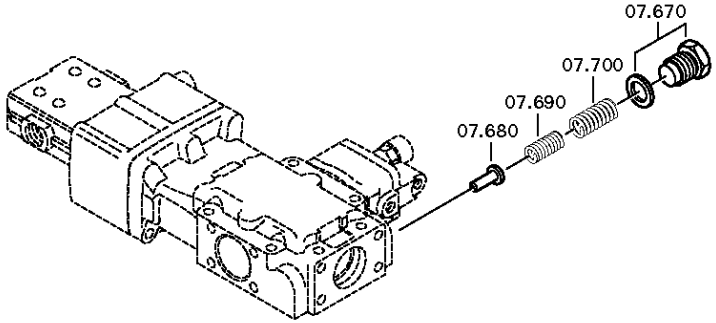

© Все права сохраняются за ZF Friedrichshafen AG, также в случае подачи заявки на предоставление правовой охраны. Мы сохраняем за собой все права, включая права на копирование и распространение. All rights reserved.
Исключительно в информационных целях, без внесения изменений службой технической документации.

Номер материала: 1316.055.015
Изображение: 068.07.15-1
КОРПУС МЕХАНИЗМА ПЕРЕКЛЮЧЕНИЯ ПЕРЕДАЧ

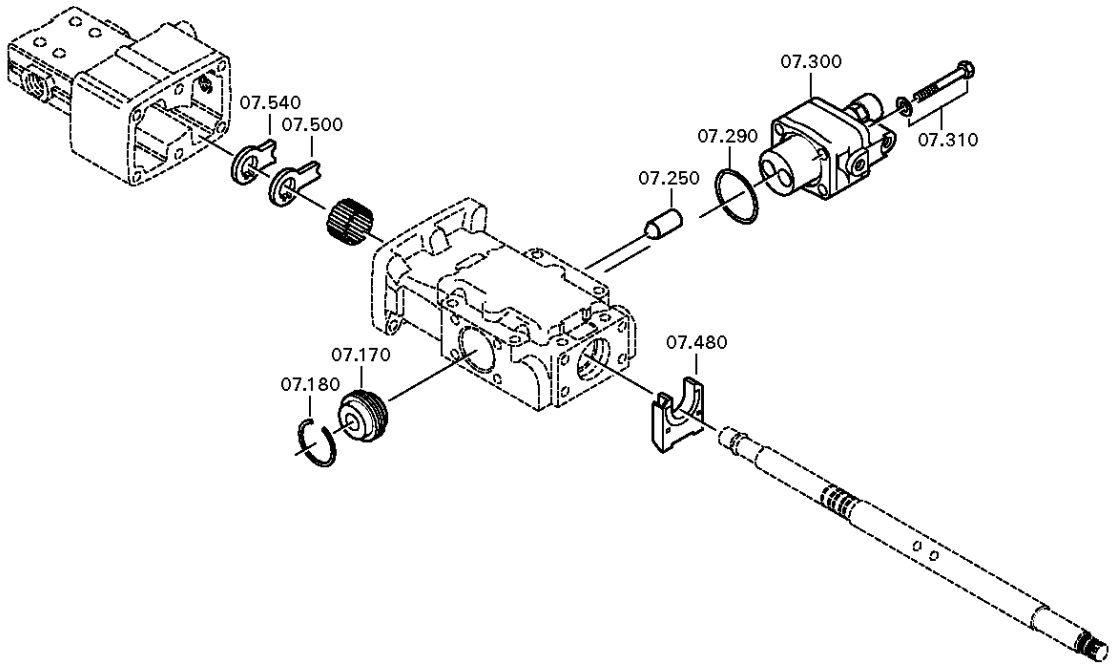

© Все права сохраняются за ZF Friedrichshafen AG, также в случае подачи заявки на предоставление правовой охраны. Мы сохраняем за собой все права, включая права на копирование и распространение. All rights reserved.
Исключительно в информационных целях, без внесения изменений службой технической документации.

Спецификация

16 S 181 /

Номер материала: 1316.055.015
Изображение: 068.07.12-1
Номер группы материала: 1315.107.836

Поз. №	№ материала	№ материала клиента	Наименование	Количество	Единица массы	№ изм.	Тех. инф.	Рем. к-кт	Альтернативный материал
10	1315.307.123		КОРПУС МЕХАНИЗМА ПЕРЕКЛЮЧЕНИЯ ПЕРЕДАЧ	1			ENTHALT.IN 1315 307 122(0)		
20	1315.307.013		ПРОКЛАДКА УПЛОТНИТЕЛЬНАЯ	1					
30	0736.300.136		БОЛТ С ГОЛОВКОЙ ШЕСТИГРАННОЙ	8		Z00009195210	M8X75 M8X75		
170	0501.209.212		ФИКСАТОР ШТОКА ПЕРЕКЛЮЧЕНИЯ ПЕРЕДАЧ	1			KPL.		
180	0630.532.130		КОЛЬЦО V-ОБРАЗНОЕ	1					
230	0635.303.053		ИГОЛЬЧАТЫЙ ПОДШИПНИК БЕЗ ВНУТР. КОЛЬЦА	1			25X32X20		
250	0501.209.188		РОЛИК ШАРИКОВЫЙ	1			KPL.		
290	0634.313.505		КОЛЬЦО УПЛОТНИТЕЛЬНОЕ	1			42X3		
300	6038.202.042		КЛАПАН ОТКЛЮЧАЮЩИЙ	1		C01002147C10	KPL.UEH*ZULUFTDROSSEL 2,00		
310	---		БОЛТ С ГОЛОВКОЙ ШЕСТИГРАННОЙ	4		Z00007054112	M8X65		
---	0636.100.519		БОЛТ С ГОЛОВКОЙ ШЕСТИГРАННОЙ	1		Z00007054110	M8X65		
---	0630.100.295		ШАЙБА	1		Z00007158414			
400	1315.307.249		ВАЛ УПРАВЛЕНИЯ ПЕРЕКЛЮЧЕНИЕМ ПЕРЕДАЧ	1					
420	---		ПОВОДОК	1			W I		
---	1315.307.092		ПОВОДОК	1					
430	0631.329.101		ШТИФТ РАЗРЕЗНОЙ	2			10X45		
440	0631.329.073		ШТИФТ РАЗРЕЗНОЙ	2			6X45		
460	1315.307.308		ФИКСАТОР	1					
480	1315.307.101		ДЕТАЛЬ РАСПОРНАЯ	1					
500	1315.307.304		ПЛАСТИНА СТОПОРНАЯ	1					
540	1315.307.120		ФИКСАТОР ШТОКА ПЕРЕКЛЮЧЕНИЯ ПЕРЕДАЧ	1					
670	---		БОЛТ	1		Z00010146310	M22X1,5		

© Все права сохраняются за ZF Friedrichshafen AG, также в случае подачи заявки на предоставление правовой охраны. Мы сохраняем за собой все права, включая права на копирование и распространение. All rights reserved.
Исключительно в информационных целях, без внесения изменений службой технической документации.

16 S 181 /

Номер материала: 1316.055.015
Изображение: 068.07.12-1
Номер группы материала: 1315.107.836

Поз. №	№ материала	№ материала клиента	Наименование	Количество	Единица массы	№ изм.	Тех. инф.	Рем. к-кт	Альтернативный материал
---	1315.307.736		БОЛТ	1		Z00010146312	M22X1,5		
---	0730.009.515		ШАЙБА УПЛОТНИТЕЛЬНАЯ	1		Z00010146312	A22X27		
680	1315.307.190		СТОПОР	1			ENTHALT.IN 1250 307 589(2)		
690	0732.040.984		ПРУЖИНА НАЖИМНАЯ	1					
700	0732.040.986		ПРУЖИНА НАЖИМНАЯ	1					

© Все права сохраняются за ZF Friedrichshafen AG, также в случае подачи заявки на предоставление правовой охраны. Мы сохраняем за собой все права, включая права на копирование и распространение. All rights reserved.
Исключительно в информационных целях, без внесения изменений службой технической документации.

Номер материала: 1316.055.015
Изображение: 068.08.17-1
МЕХАНИЗМ ПЕРЕКЛЮЧЕНИЯ ПЕРЕДАЧ

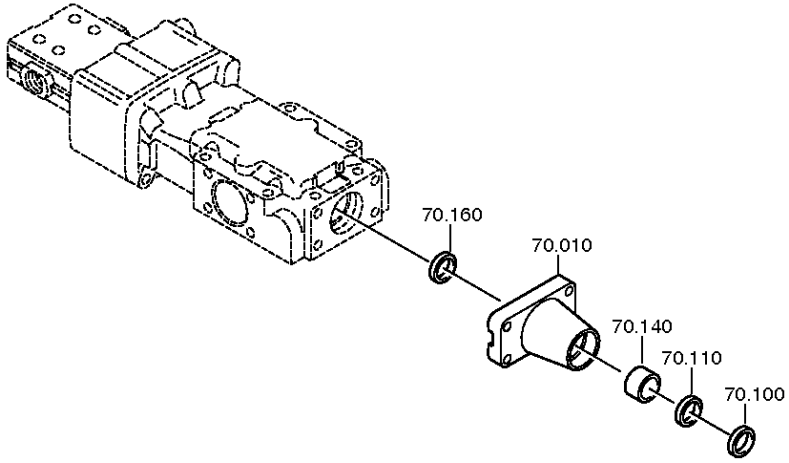

© Все права сохраняются за ZF Friedrichshafen AG, также в случае подачи заявки на предоставление правовой охраны. Мы сохраняем за собой все права, включая права на копирование и распространение. All rights reserved.
Исключительно в информационных целях, без внесения изменений службой технической документации.

Номер материала: 1316.055.015
Изображение: 068.08.07-1
МЕХАНИЗМ ПЕРЕКЛЮЧЕНИЯ ПЕРЕДАЧ

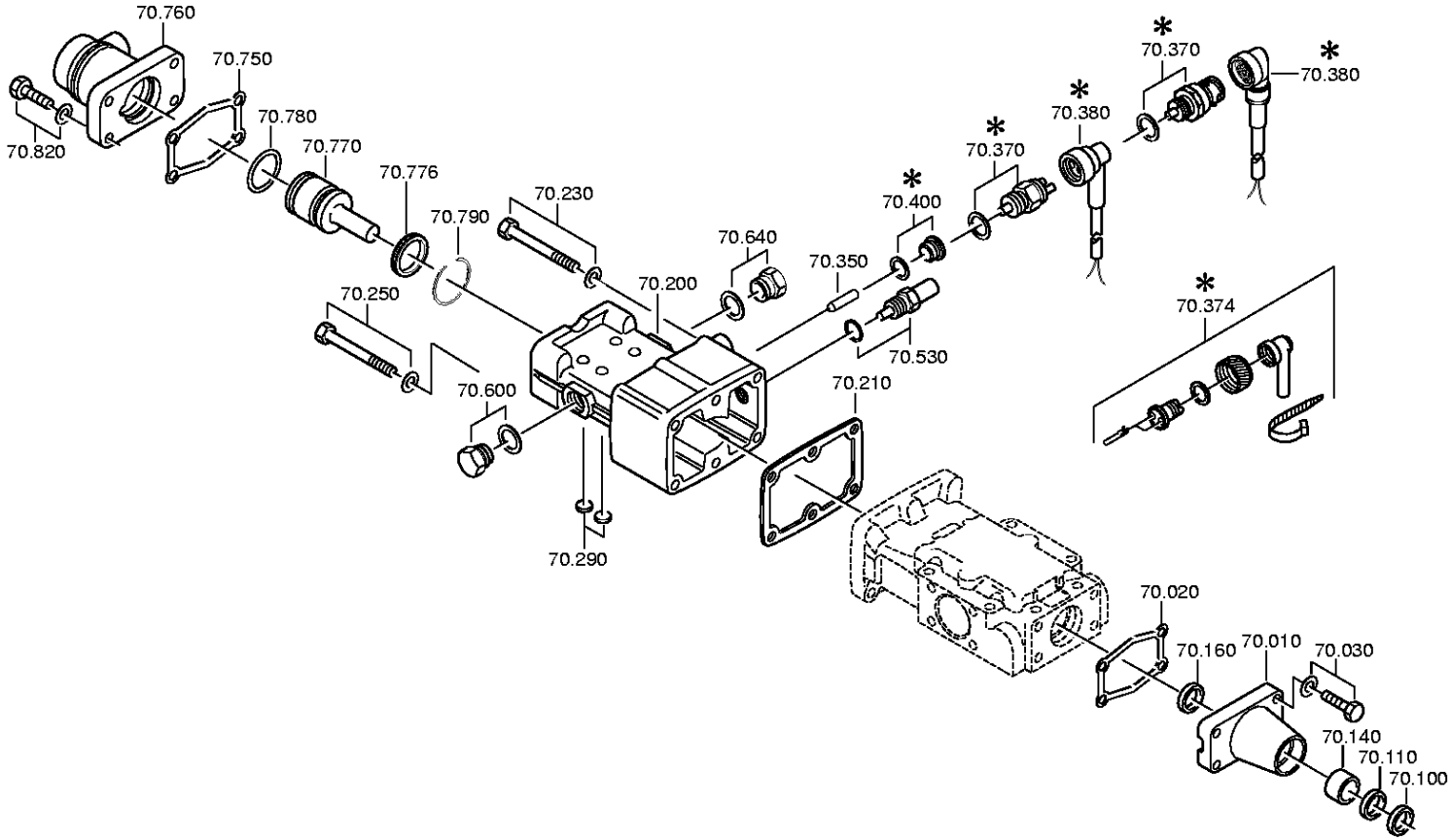

© Все права сохраняются за ZF Friedrichshafen AG, также в случае подачи заявки на предоставление правовой охраны. Мы сохраняем за собой все права, включая права на копирование и распространение. All rights reserved.
Исключительно в информационных целях, без внесения изменений службой технической документации.

Спецификация

16 S 181 /

Номер материала: 1316.055.015
Изображение: 068.08.17-1
Номер группы материала: 1316.170.001

Поз. №	№ материала	№ материала клиента	Наименование	Количество	Единица массы	№ изм.	Тех. инф.	Рем. к-кт	Альтернативный материал
10	1304.307.425		КРЫШКА МЕХАНИЗМА ПЕРЕКЛЮЧЕНИЯ ПЕРЕДАЧ	1					
20	0501.318.308		ПРОКЛАДКА УПЛОТНИТЕЛЬНАЯ	1					
30	---		БОЛТ С ГОЛОВКОЙ ШЕСТИГРАННОЙ	4		Z00007891312	M8X30		
---	0636.100.797		БОЛТ С ГОЛОВКОЙ ШЕСТИГРАННОЙ	1		Z00007891310	M8X30		
---	0630.100.295		ШАЙБА	1		Z00007158414			
100	0634.307.367		КОЛЬЦО МАСЛОСЪЕМНОЕ	1					
110	---		САЛЬНИК	1		C01008933B10	25X35X7		
---	0734.300.196		САЛЬНИК	1			25,0X35,0X7,0		
140	0730.260.330		ВТУЛКА ПОДШИПНИКА	1			A=20,00 IN 0730 260 546(2)		
160	0634.300.020		САЛЬНИК	1			25X32X5		
200	---		КОРПУС	1			GASSENSPERRE*GDSL*GSL		
---	1315.307.151		КОРПУС	1			GASSEN-SPERRE		
---	1315.307.159		КОРПУС МЕХАНИЗМА ПЕРЕКЛЮЧЕНИЯ ПЕРЕДАЧ	1					
210	1315.307.012		ПРОКЛАДКА УПЛОТНИТЕЛЬНАЯ	1					
230	---		БОЛТ С ГОЛОВКОЙ ШЕСТИГРАННОЙ	3		Z00007069014	M8X85		
---	0636.011.764		БОЛТ С ГОЛОВКОЙ ШЕСТИГРАННОЙ	1		Z00007069013	M8X85		
---	0630.100.295		ШАЙБА	1		Z00007158414			
250	---		БОЛТ С ГОЛОВКОЙ ШЕСТИГРАННОЙ	3		Z00007069014	M8X85		
---	0636.011.764		БОЛТ С ГОЛОВКОЙ ШЕСТИГРАННОЙ	1		Z00007069013	M8X85		
---	0630.100.295		ШАЙБА	1		Z00007158414			
290	---		КРЫШКА ЗАПОРНАЯ	2			14		
---	0630.361.032		КРЫШКА ЗАПОРНАЯ	1					
350	0731.208.230		ШТИФТ	1			A=30,0		

© Все права сохраняются за ZF Friedrichshafen AG, также в случае подачи заявки на предоставление правовой охраны. Мы сохраняем за собой все права, включая права на копирование и распространение. All rights reserved.
Исключительно в информационных целях, без внесения изменений службой технической документации.

16 S 181 /

Номер материала: 1316.055.015
Изображение: 068.08.17-1
Номер группы материала: 1316.170.001

Поз. №	№ материала	№ материала клиента	Наименование	Количество	Единица массы	№ изм.	Тех. инф.	Рем. к-кт	Альтернативный материал
400	---		ВИНТ ЗАПОРНЫЙ	1		Z00010111513	35N.M*DICHTRING M18X1,5		
---	0636.100.791		SCREW PLUG	1		Z00010111521	M18X1,5		
---	0634.801.062		ШАЙБА УПЛОТНИТЕЛЬНАЯ	1		Z00010111521	18X24		
530	---		УПОР СТОПОРНЫЙ	1			87N*50N.M*HGS*WL		
---	1324.207.005		УПОР СТОПОРНЫЙ	1			KPL. *87 N		
---	0630.000.072		SHIM RING	1			16X22X1		
600	---		ВИНТ ЗАПОРНЫЙ	1		Z00010164013	50N.M*DICHTRING M22X1,5		
---	0636.100.824		SCREW PLUG	1		Z00010164019	M22X1,5		
---	0730.009.515		ШАЙБА УПЛОТНИТЕЛЬНАЯ	1		Z00010164019	A22X27		
640	---		ВИНТ ЗАПОРНЫЙ	1		Z00010164013	50N.M*DICHTRING M22X1,5		
---	0636.100.824		SCREW PLUG	1		Z00010164019	M22X1,5		
---	0730.009.515		ШАЙБА УПЛОТНИТЕЛЬНАЯ	1		Z00010164019	A22X27		
750	0501.318.308		ПРОКЛАДКА УПЛОТНИТЕЛЬНАЯ	1					
760	1308.307.184		КРЫШКА	1		C01009642C10			
770	1308.307.189		ПОРШЕНЬ	1		C01009642C10			
776	0634.312.523		КОЛЬЦО П-ОБРАЗНОЕ	1					
780	0634.313.293		КОЛЬЦО УПЛОТНИТЕЛЬНОЕ	1			28X3		
790	0730.502.145		КОЛЬЦО СТОПОРНОЕ	1		C01009642C10	A=1,50		
820	---		БОЛТ С ГОЛОВКОЙ ШЕСТИГРАННОЙ	4		Z00007891312	M8X30		
---	0636.100.797		БОЛТ С ГОЛОВКОЙ ШЕСТИГРАННОЙ	1		Z00007891310	M8X30		
---	0630.100.295		ШАЙБА	1		Z00007158414			

© Все права сохраняются за ZF Friedrichshafen AG, также в случае подачи заявки на предоставление правовой охраны. Мы сохраняем за собой все права, включая права на копирование и распространение. All rights reserved.
Исключительно в информационных целях, без внесения изменений службой технической документации.

Номер материала: 1316.055.015
Изображение: 068.12.01-1
Номер группы материала: 1316.149.005

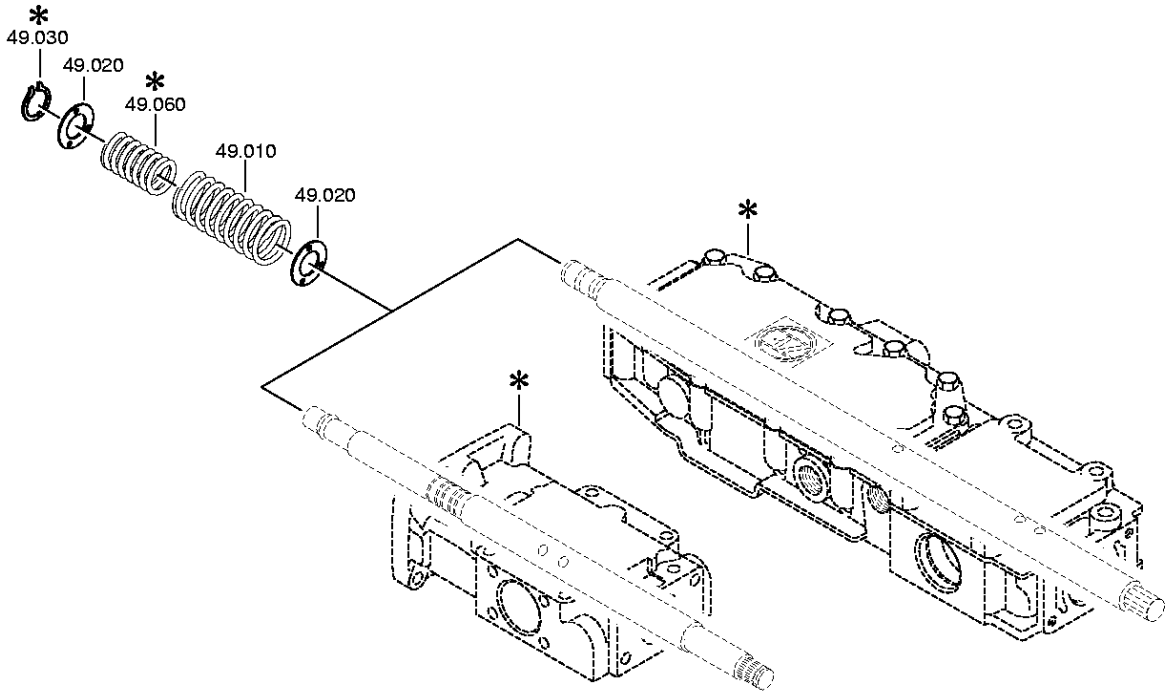

© Все права сохраняются за ZF Friedrichshafen AG, также в случае подачи заявки на предоставление правовой охраны. Мы сохраняем за собой все права, включая права на копирование и распространение. All rights reserved.
Исключительно в информационных целях, без внесения изменений службой технической документации.

Спецификация

16 S 181 /

Номер материала: 1316.055.015
Изображение: 068.12.01-1
Номер группы материала: 1316.149.005

Поз. №	№ материала	№ материала клиента	Наименование	Количество	Единица массы	№ изм.	Тех. инф.	Рем. к-кт	Альтернативный материал
10	0732.040.630		ПРУЖИНА НАЖИМНАЯ	1					
20	0730.301.376		ШАЙБА	2		Z00008917410			
30	0630.532.138		КОЛЬЦО V-ОБРАЗНОЕ	1					

© Все права сохраняются за ZF Friedrichshafen AG, также в случае подачи заявки на предоставление правовой охраны. Мы сохраняем за собой все права, включая права на копирование и распространение. All rights reserved.
Исключительно в информационных целях, без внесения изменений службой технической документации.

Номер материала: 1316.055.015
Изображение: 068.40.04-1
СИСТЕМА ПЕРЕКЛЮЧЕНИЯ GV

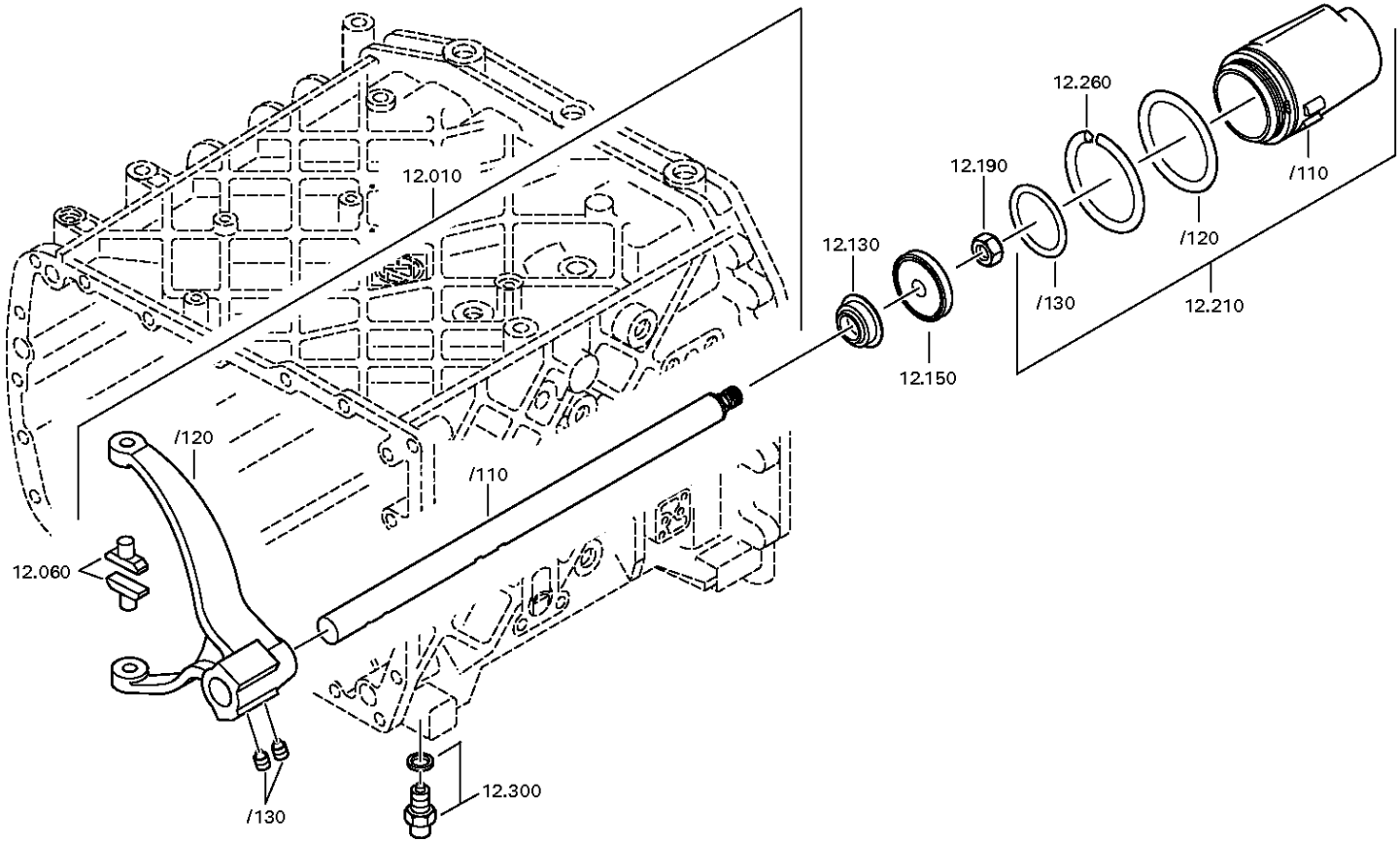

© Все права сохраняются за ZF Friedrichshafen AG, также в случае подачи заявки на предоставление правовой охраны. Мы сохраняем за собой все права, включая права на копирование и распространение. All rights reserved.
Исключительно в информационных целях, без внесения изменений службой технической документации.

Номер материала: 1316.055.015
Изображение: 068.40.40-1
СИСТЕМА ПЕРЕКЛЮЧЕНИЯ GV

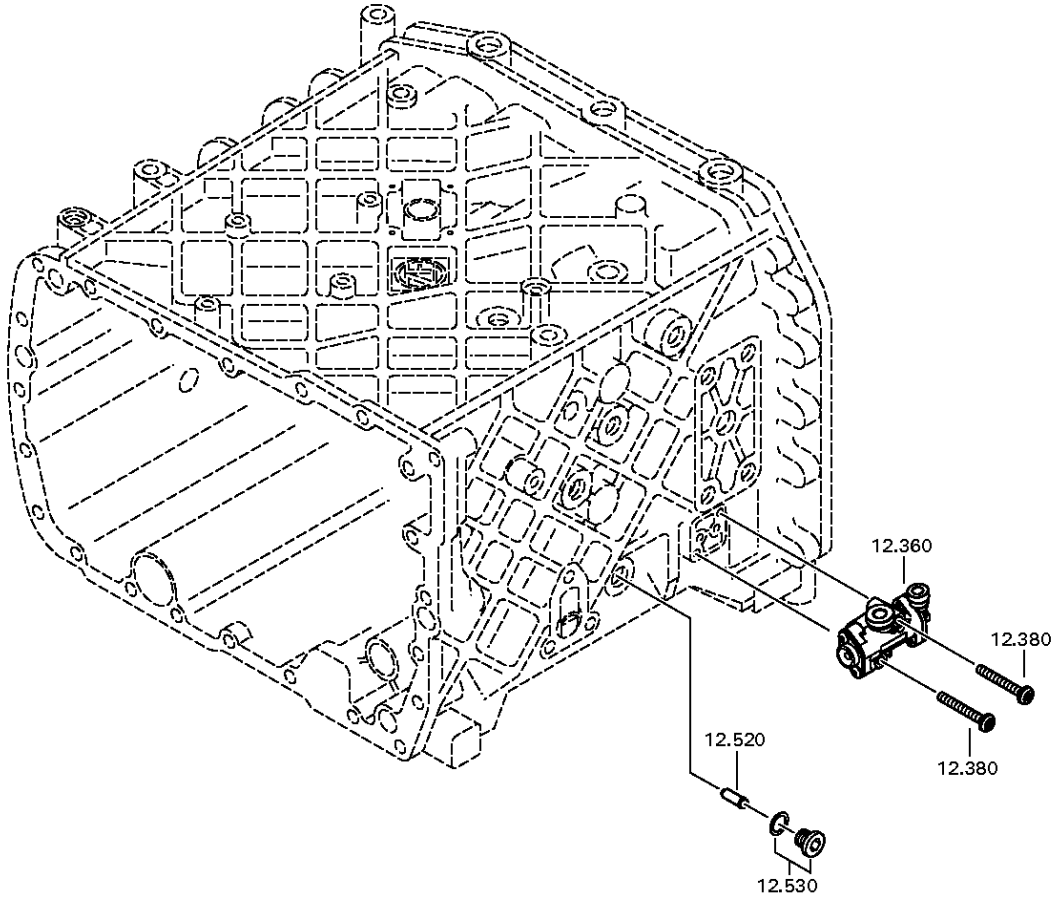

© Все права сохраняются за ZF Friedrichshafen AG, также в случае подачи заявки на предоставление правовой охраны. Мы сохраняем за собой все права, включая права на копирование и распространение. All rights reserved.
Исключительно в информационных целях, без внесения изменений службой технической документации.

Спецификация

16 S 181 /

Номер материала: 1316.055.015
Изображение: 068.40.04-1
Номер группы материала: 1316.112.014

Поз. №	№ материала	№ материала клиента	Наименование	Количество	Единица массы	№ изм.	Тех. инф.	Рем. к-кт	Альтернативный материал
10	1316.212.010		ШТОК ВИЛКИ ПЕРЕКЛЮЧЕНИЯ ПЕРЕДАЧ	1		Z00012212711	KPL.GV.LAG.GEH.1		
/110	1316.312.023		ШТОК ВИЛКИ ПЕРЕКЛЮЧЕНИЯ ПЕРЕДАЧ	1					
/120	1315.312.074		ВИЛКА ПЕРЕКЛЮЧЕНИЯ ПЕРЕДАЧ	1			GV ECO 3		
/130	1315.312.047		ВИНТ УСТАНОВОЧНЫЙ	2			M12X1		
60	1316.306.015		СУХАРЬ	2		Z00012212711			
130	0750.112.131		МАНЖЕТА ШЛЯПОВИДНАЯ	1		Z00012212711	25X40X15		
150	0501.324.670		ПОРШЕНЬ	1		Z00012212711			
190	0737.300.037		ГАЙКА СТОПОРНАЯ	1			MS16X1,5		
210	1316.212.007		ЦИЛИНДР	1		Z00012212711	KPL.		
/110	1316.312.015		ЦИЛИНДР	1			ENTHALT.IN 1315 312 033(1)		
/120	0634.313.018		КОЛЬЦО УПЛОТНИТЕЛЬНОЕ	1			82X3		
260	1315.312.034		ПРУЖИНА	1		Z00012212711			
300	---		УПОР СТОПОРНЫЙ	1		Z00012212711	235N*50N.M		
---	1324.207.033		УПОР СТОПОРНЫЙ	1			KPL. *235 N		
---	0730.008.604		ШАЙБА УПЛОТНИТЕЛЬНАЯ	1		C01009860C10			
360	0501.219.848		5/2 WAY VALVE	1		Z00035060611	SPLITGRUPPENVENTIL VERSION B 96,1mmx49,8mm		
380	0736.300.659		TORX SCREW	2		Z00035060611	M6X45		
520	1295.212.006		ШТИФТ	1			KPL.		
530	---		ВИНТ ЗАПОРНЫЙ	1		Z00010111513	35N.M*DICHTRING M18X1,5		
---	0636.100.791		SCREW PLUG	1		Z00010111521	M18X1,5		
---	0634.801.062		ШАЙБА УПЛОТНИТЕЛЬНАЯ	1		Z00010111521	18X24		

© Все права сохраняются за ZF Friedrichshafen AG, также в случае подачи заявки на предоставление правовой охраны. Мы сохраняем за собой все права, включая права на копирование и распространение. All rights reserved.
Исключительно в информационных целях, без внесения изменений службой технической документации.

Номер материала: 1316.055.015
Изображение: 068.43.21-1
КРЫШКА

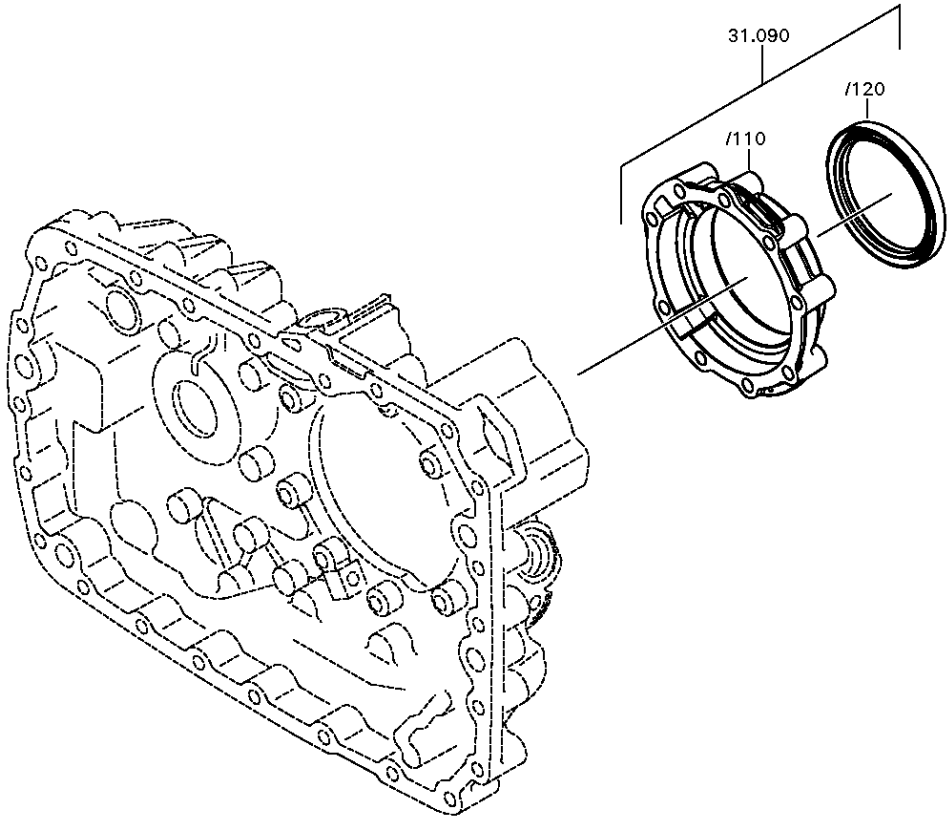

© Все права сохраняются за ZF Friedrichshafen AG, также в случае подачи заявки на предоставление правовой охраны. Мы сохраняем за собой все права, включая права на копирование и распространение. All rights reserved.
Исключительно в информационных целях, без внесения изменений службой технической документации.

Номер материала: 1316.055.015
Изображение: 068.43.06-1
КРЫШКА

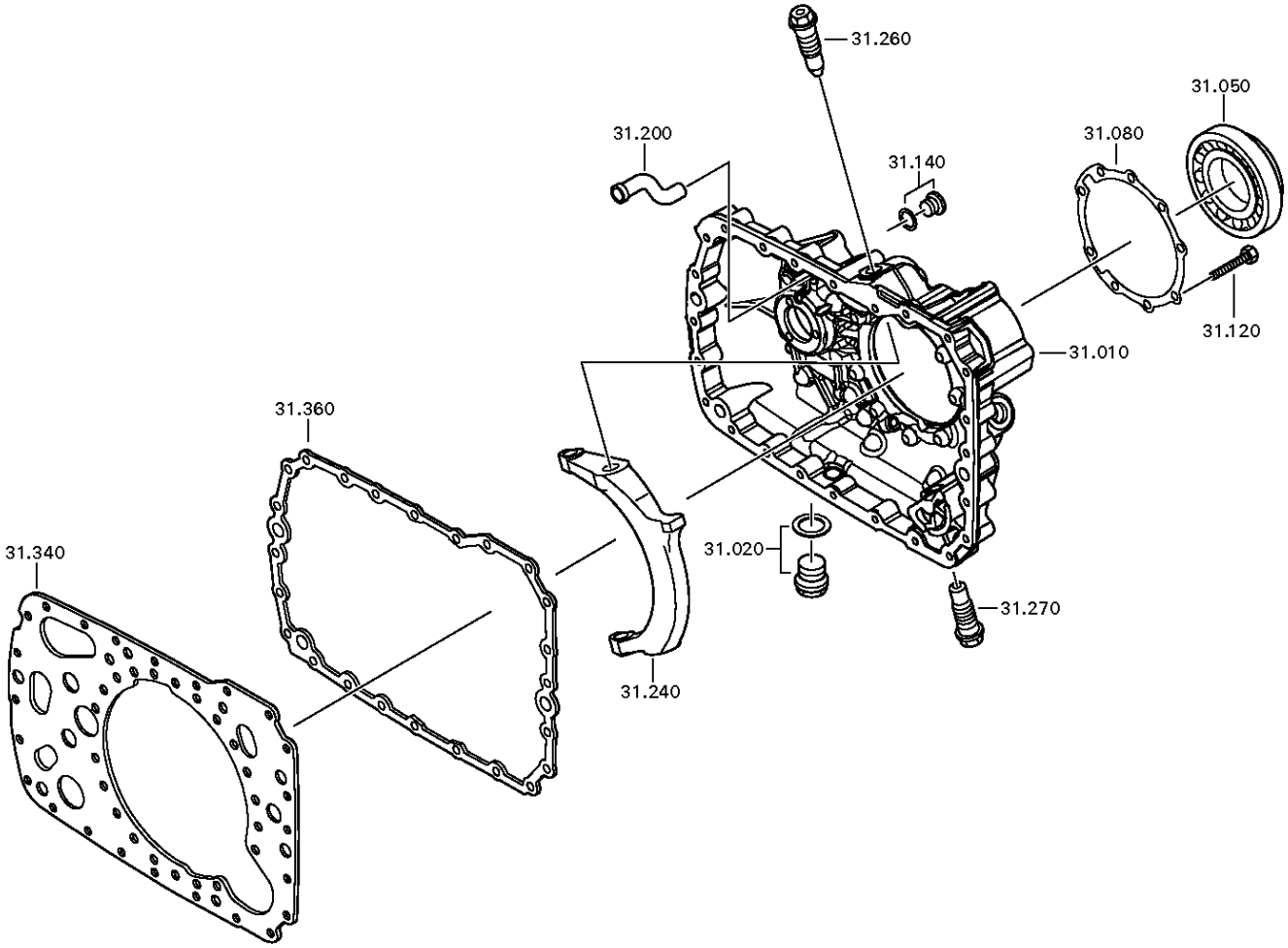

© Все права сохраняются за ZF Friedrichshafen AG, также в случае подачи заявки на предоставление правовой охраны. Мы сохраняем за собой все права, включая права на копирование и распространение. All rights reserved.
Исключительно в информационных целях, без внесения изменений службой технической документации.

Номер материала: 1316.055.015
Изображение: 068.43.40-1
КРЫШКА

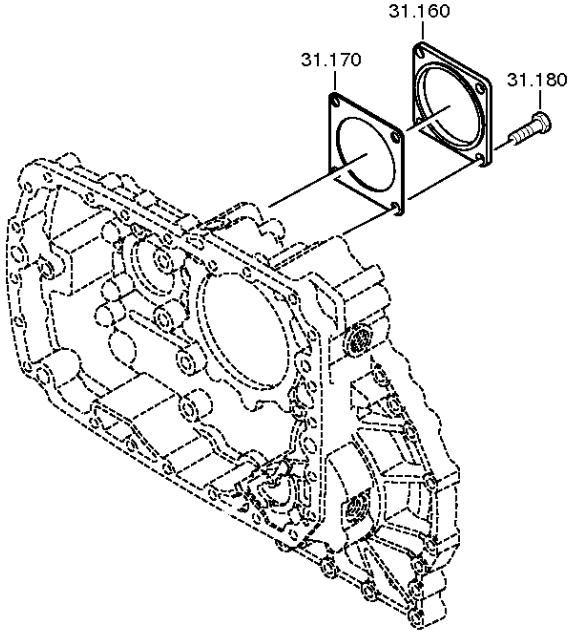

© Все права сохраняются за ZF Friedrichshafen AG, также в случае подачи заявки на предоставление правовой охраны. Мы сохраняем за собой все права, включая права на копирование и распространение. All rights reserved.
Исключительно в информационных целях, без внесения изменений службой технической документации.

Номер материала: 1316.055.015
Изображение: 068.43.45-1
КРЫШКА

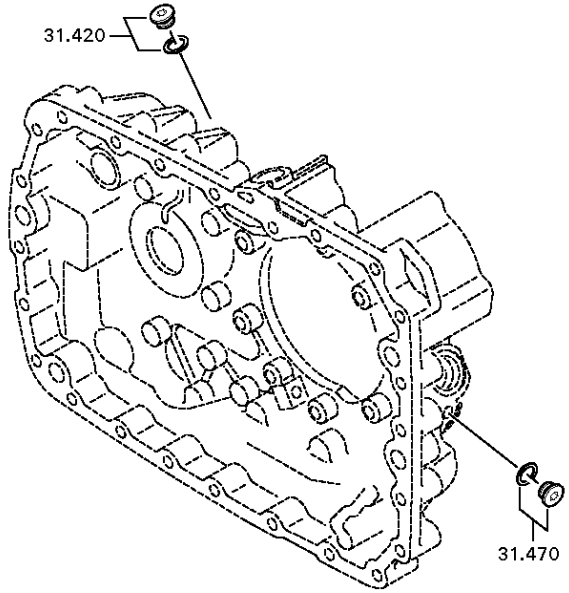

© Все права сохраняются за ZF Friedrichshafen AG, также в случае подачи заявки на предоставление правовой охраны. Мы сохраняем за собой все права, включая права на копирование и распространение. All rights reserved.
Исключительно в информационных целях, без внесения изменений службой технической документации.

Номер материала: 1316.055.015
Изображение: 068.43.80-1
КРЫШКА

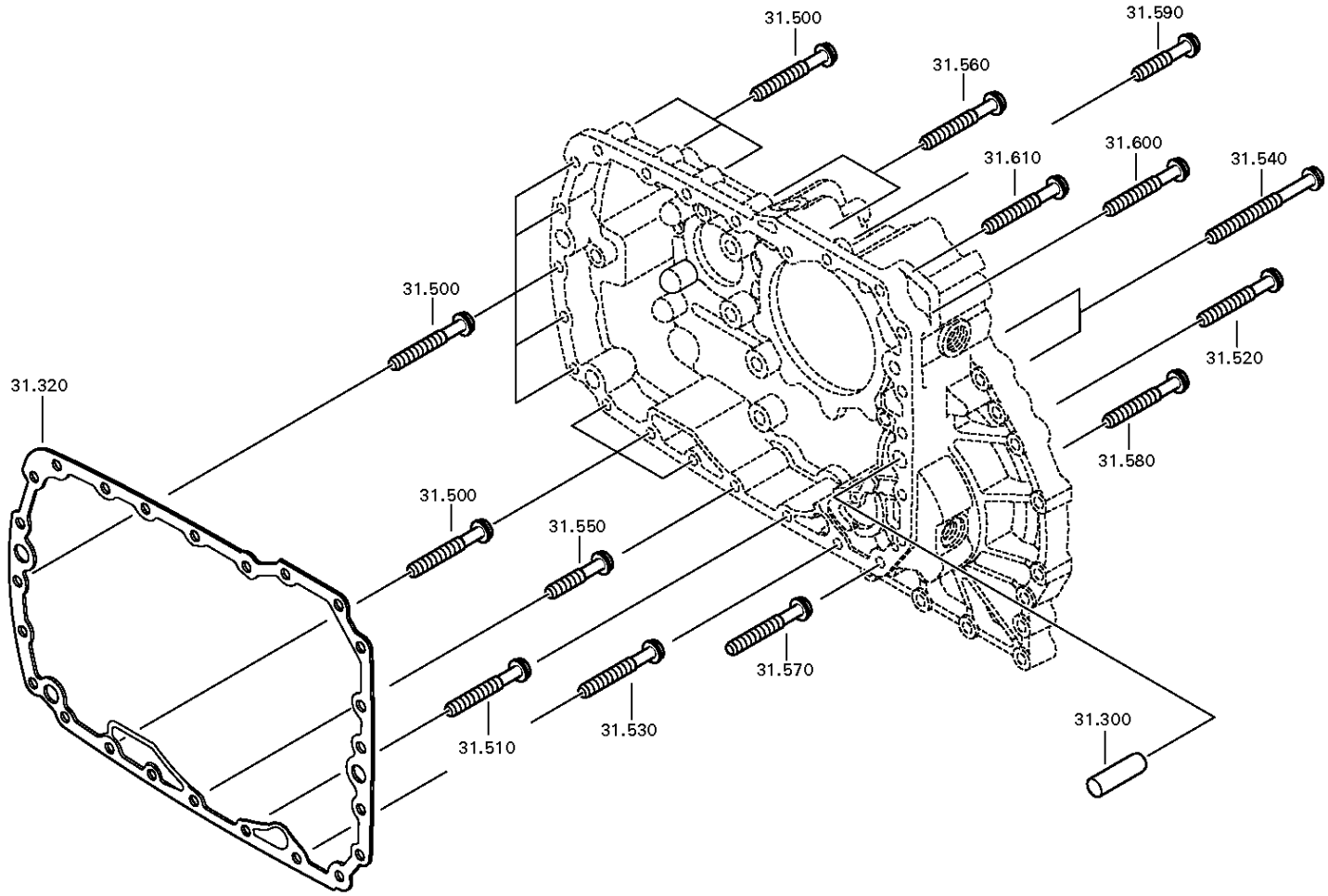

© Все права сохраняются за ZF Friedrichshafen AG, также в случае подачи заявки на предоставление правовой охраны. Мы сохраняем за собой все права, включая права на копирование и распространение. All rights reserved.
Исключительно в информационных целях, без внесения изменений службой технической документации.

Спецификация

16 S 181 /

Номер материала: 1316.055.015
Изображение: 068.43.21-1
Номер группы материала: 1315.131.047

Поз. №	№ материала	№ материала клиента	Наименование	Количество	Единица массы	№ изм.	Тех. инф.	Рем. к-кт	Альтернативный материал
10	1315.301.224		КОРПУС	1			ENTHALT.IN 1315 301 222(0)		
20	---		ВИНТ ЗАПОРНЫЙ	1		Z00010112111	60N.M*DICHTRING M24X1,5		
---	0636.304.088		SCREW PLUG	1		Z00010112110	M24X1,5		
---	0730.008.637		ШАЙБА УПЛОТНИТЕЛЬНАЯ	1		Z00010112110	24X29		
50	0750.116.394		ПОДШИПНИК ШАРИКОВЫЙ	1		C01007214E10	90,0X160,0X30,0		
80	1315.331.001		ПРОКЛАДКА УПЛОТНИТЕЛЬНАЯ	1		C01005350C10			
90	1315.231.004		КРЫШКА	1			KPL.		
/120	0750.111.341		САЛЬНИК	1			105,0X130,0X12,0		
//10	0734.319.253		САЛЬНИК	1			105,0X130,0X12,0		
//20	0734.319.551		SHAFT SEAL	1			105,0X130,0X12,0		
120	0636.016.405		БОЛТ С ГОЛОВКОЙ ШЕСТИГРАННОЙ	9		Z00007060111	M10X60		
140	---		ВИНТ ЗАПОРНЫЙ	1		C01004359F10	15N.M*DICHTRING M10X1		
---	0636.100.793		SCREW PLUG	1		Z00010111613	M10X1		
---	0730.008.055		ШАЙБА УПЛОТНИТЕЛЬНАЯ	1			10X14		
160	1328.301.170		КРЫШКА	1		Z00008068010			
170	1238.308.201		ПРОКЛАДКА УПЛОТНИТЕЛЬНАЯ	1			ENTHALT.IN 1238 308 202(2)		
180	0636.016.406		БОЛТ С ГОЛОВКОЙ ШЕСТИГРАННОЙ	4		Z00007061014	M12X25		
200	1296.301.008		ТРУБКА РАСПЫЛИТЕЛЯ	1					
240	1315.334.039		КОРОМЫСЛО ПЕРЕКЛЮЧЕНИЯ ПЕРЕДАЧ	1					
260	---		БОЛТ ШАРНИРНЫЙ	1			O.SCHEIBE*ZF KAMA		
---	---		БОЛТ ШАРНИРНЫЙ	1		Z00015655010	WTB*ZF KAMA M24X1,5		
---	1324.334.008		БОЛТ ШАРНИРНЫЙ	1		Z00015655010	M24X1,5X74,5		
---	1315.334.074		БОЛТ ШАРНИРНЫЙ	1		Z00015655010	M24X1,5X74,5		
270	---		БОЛТ ШАРНИРНЫЙ	1			O.SCHEIBE*ZF KAMA		
---	---		БОЛТ ШАРНИРНЫЙ	1		Z00015655010	WTB*ZF KAMA M24X1,5		

© Все права сохраняются за ZF Friedrichshafen AG, также в случае подачи заявки на предоставление правовой охраны. Мы сохраняем за собой все права, включая права на копирование и распространение. All rights reserved.
Исключительно в информационных целях, без внесения изменений службой технической документации.

16 S 181 /

Номер материала: 1316.055.015
Изображение: 068.43.21-1
Номер группы материала: 1315.131.047

Поз. №	№ материала	№ материала клиента	Наименование	Количество	Единица массы	№ изм.	Тех. инф.	Рем. к-кт	Альтернативный материал
---	1324.334.008		БОЛТ ШАРНИРНЫЙ	1		Z00015655010	M24X1,5X74,5		
---	1315.334.074		БОЛТ ШАРНИРНЫЙ	1		Z00015655010	M24X1,5X74,5		
300	0731.201.563		ШТИФТ ЦИЛИНДРИЧЕСКИЙ	3					
320	1316.301.042		ПРОКЛАДКА УПЛОТНИТЕЛЬНАЯ	1					
340	1315.301.118		ПЛАСТИНА ПРОМЕЖУТОЧНАЯ	1			ENTHALT.IN 1315 301 144(0)		
360	1316.301.042		ПРОКЛАДКА УПЛОТНИТЕЛЬНАЯ	1					
420	---		SCREW PLUG	1		Z00032040611	M18X1,5		
---	---		ВИНТ ЗАПОРНЫЙ	1		Z00032040610	35N.M*DICHTRING*FLAECHENDICHTG. M18X1,5		
---	0636.100.791		SCREW PLUG	1		Z00010111513	M18X1,5		
---	0634.801.155		ШАЙБА УПЛОТНИТЕЛЬНАЯ	1			18X24		
---	---		ВИНТ ЗАПОРНЫЙ	1		Z00032040610	35N.M*DICHTRING M18X1,5		
---	0636.100.791		SCREW PLUG	1		Z00010111521	M18X1,5		
---	0634.801.062		ШАЙБА УПЛОТНИТЕЛЬНАЯ	1		Z00010111521	18X24		
470	---		SCREW PLUG	1		Z00032040611	M18X1,5		
---	---		ВИНТ ЗАПОРНЫЙ	1		Z00032040610	35N.M*DICHTRING*FLAECHENDICHTG. M18X1,5		
---	0636.100.791		SCREW PLUG	1		Z00010111513	M18X1,5		
---	0634.801.155		ШАЙБА УПЛОТНИТЕЛЬНАЯ	1			18X24		
---	---		ВИНТ ЗАПОРНЫЙ	1		Z00032040610	35N.M*DICHTRING M18X1,5		
---	0636.100.791		SCREW PLUG	1		Z00010111521	M18X1,5		
---	0634.801.062		ШАЙБА УПЛОТНИТЕЛЬНАЯ	1		Z00010111521	18X24		
500	0736.300.123		БОЛТ С ГОЛОВКОЙ ШЕСТИГРАННОЙ	11			M10X70 M10X70		
510	0736.300.123		БОЛТ С ГОЛОВКОЙ ШЕСТИГРАННОЙ	1			M10X70 M10X70		

© Все права сохраняются за ZF Friedrichshafen AG, также в случае подачи заявки на предоставление правовой охраны. Мы сохраняем за собой все права, включая права на копирование и распространение. All rights reserved.
Исключительно в информационных целях, без внесения изменений службой технической документации.

16 S 181 /

Номер материала: 1316.055.015
Изображение: 068.43.21-1
Номер группы материала: 1315.131.047

Поз. №	№ материала	№ материала клиента	Наименование	Количество	Единица массы	№ изм.	Тех. инф.	Рем. к-кт	Альтернативный материал
520	0736.300.123		БОЛТ С ГОЛОВКОЙ ШЕСТИГРАННОЙ	1			M10X70 M10X70		
530	0736.300.123		БОЛТ С ГОЛОВКОЙ ШЕСТИГРАННОЙ	1			M10X70 M10X70		
540	0736.300.122		БОЛТ С ГОЛОВКОЙ ШЕСТИГРАННОЙ	2		Z00009403110	M10X110 M10X110		
550	0736.300.134		БОЛТ С ГОЛОВКОЙ ШЕСТИГРАННОЙ	1		Z00011103210	M10X45 M10X45		
560	0736.300.123		БОЛТ С ГОЛОВКОЙ ШЕСТИГРАННОЙ	2			M10X70 M10X70		
570	0736.300.123		БОЛТ С ГОЛОВКОЙ ШЕСТИГРАННОЙ	1			M10X70 M10X70		
580	0736.300.123		БОЛТ С ГОЛОВКОЙ ШЕСТИГРАННОЙ	1			M10X70 M10X70		
590	0736.300.134		БОЛТ С ГОЛОВКОЙ ШЕСТИГРАННОЙ	1		Z00011103210	M10X45 M10X45		
600	0736.300.123		БОЛТ С ГОЛОВКОЙ ШЕСТИГРАННОЙ	1			M10X70 M10X70		
610	0736.300.123		БОЛТ С ГОЛОВКОЙ ШЕСТИГРАННОЙ	1			M10X70 M10X70		

© Все права сохраняются за ZF Friedrichshafen AG, также в случае подачи заявки на предоставление правовой охраны. Мы сохраняем за собой все права, включая права на копирование и распространение. All rights reserved.
Исключительно в информационных целях, без внесения изменений службой технической документации.

Номер материала: 1316.055.015
Изображение: 068.44.09-1
ПЕРЕДАЧА ПЛАНЕТАРНАЯ

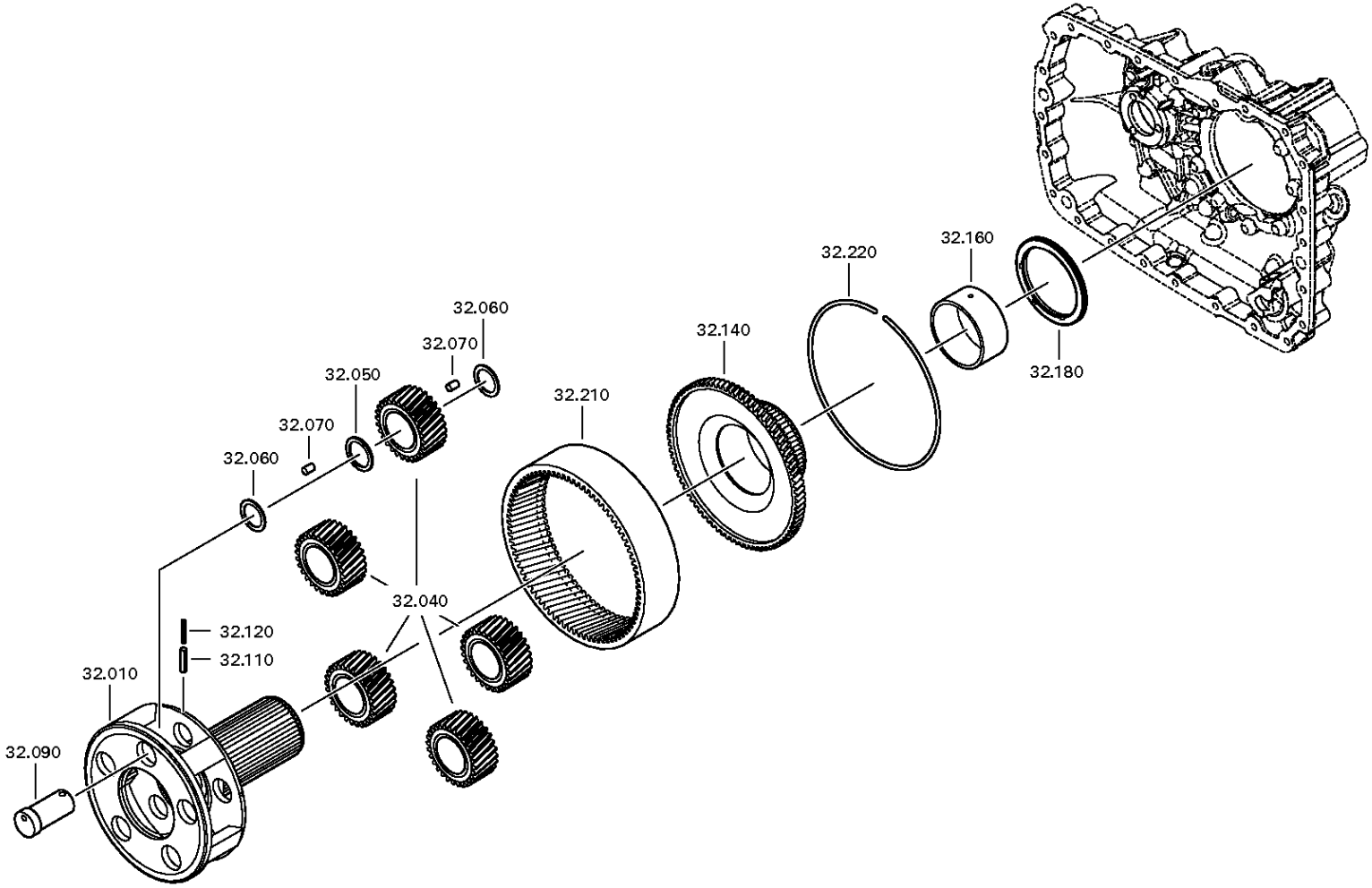

© Все права сохраняются за ZF Friedrichshafen AG, также в случае подачи заявки на предоставление правовой охраны. Мы сохраняем за собой все права, включая права на копирование и распространение. All rights reserved.
Исключительно в информационных целях, без внесения изменений службой технической документации.

Номер материала: 1316.055.015
Изображение: 068.44.41-1
ПЕРЕДАЧА ПЛАНЕТАРНАЯ

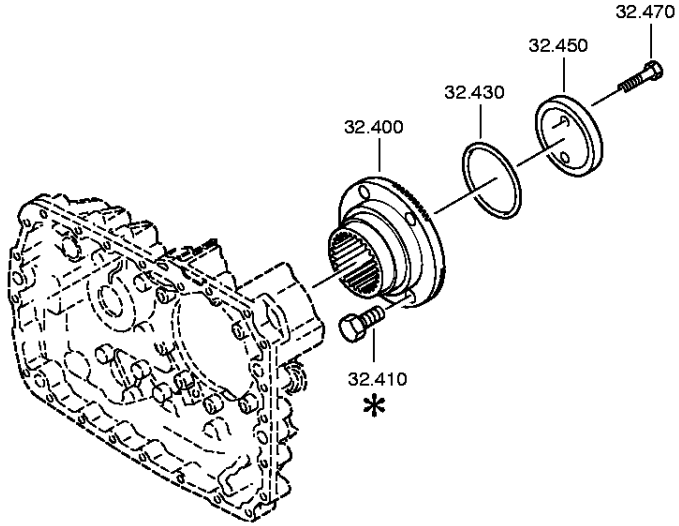

© Все права сохраняются за ZF Friedrichshafen AG, также в случае подачи заявки на предоставление правовой охраны. Мы сохраняем за собой все права, включая права на копирование и распространение. All rights reserved.
Исключительно в информационных целях, без внесения изменений службой технической документации.

Спецификация

16 S 181 /

Номер материала: 1316.055.015
Изображение: 068.44.09-1
Номер группы материала: 1316.132.015

Поз. №	№ материала	№ материала клиента	Наименование	Количество	Единица массы	№ изм.	Тех. инф.	Рем. к-кт	Альтернативный материал
10	1316.232.039		ВОДИЛО ПЕРЕДАЧИ ПЛАНЕТАРНОЙ	1		Z00014438013			
40	1316.232.011		КОМПЛЕКТ ШЕСТЕРЕН ПЕРЕДАЧИ ПЛАНЕТАРНОЙ	1			KPL.		
50	0730.109.309		ШАЙБА ПРОМЕЖУТОЧНАЯ	5			A=7,90 IN 0730 105 951(2)		
60	0730.109.323		ШАЙБА ПРОМЕЖУТОЧНАЯ	10			A=2,30 IN 0730 105 951(2)		
70	0750.119.160		ROLLER	140		Z00025484311	10,0X16,8		
90	1316.332.140		ОСЬ САТЕЛЛИТОВ	5		Z00014438013			
110	0631.329.147		ШТИФТ РАЗРЕЗНОЙ	5		Z00014438013	6X26		
120	0631.329.261		ШТИФТ РАЗРЕЗНОЙ	5			3,5X26		
140	1316.332.130		ДЕРЖАТЕЛЬ ШЕСТЕРНИ КОРОННОЙ	1		C01007305F10			
160	1316.333.014		КОЛЬЦО ПРОМЕЖУТОЧНОЕ	1					
180	0735.298.169		ПОДШИПНИК УПОРНЫЙ ИГОЛЬЧАТЫЙ	1			103,3X128,4X10,0		
210	1315.332.041		ШЕСТЕРНЯ КОРОННАЯ	1		C01007220A10	IN 1316 332 055(1)		
220	0730.513.583		ПРОВОЛОКА КРЕПЕЖНАЯ	1			A=3,20 IN 0730 505 052(2)		
400	1297.333.110		ФЛАНЕЦ ВАЛА ОТБОРА МОЩНОСТИ	1			ENTHALT.IN 1314 332 007(0)		
430	0634.313.805		КОЛЬЦО УПЛОТНИТЕЛЬНОЕ	1		C01007959910	82X4		
450	1312.332.028		ШАЙБА	1					
470	0636.011.777		БОЛТ С ГОЛОВКОЙ ШЕСТИГРАННОЙ	2		Z00007292012	M12X60		

© Все права сохраняются за ZF Friedrichshafen AG, также в случае подачи заявки на предоставление правовой охраны. Мы сохраняем за собой все права, включая права на копирование и распространение. All rights reserved.
Исключительно в информационных целях, без внесения изменений службой технической документации.

Номер материала: 1316.055.015
Изображение: 068.45.04-1
СИНХРОНИЗАТОР

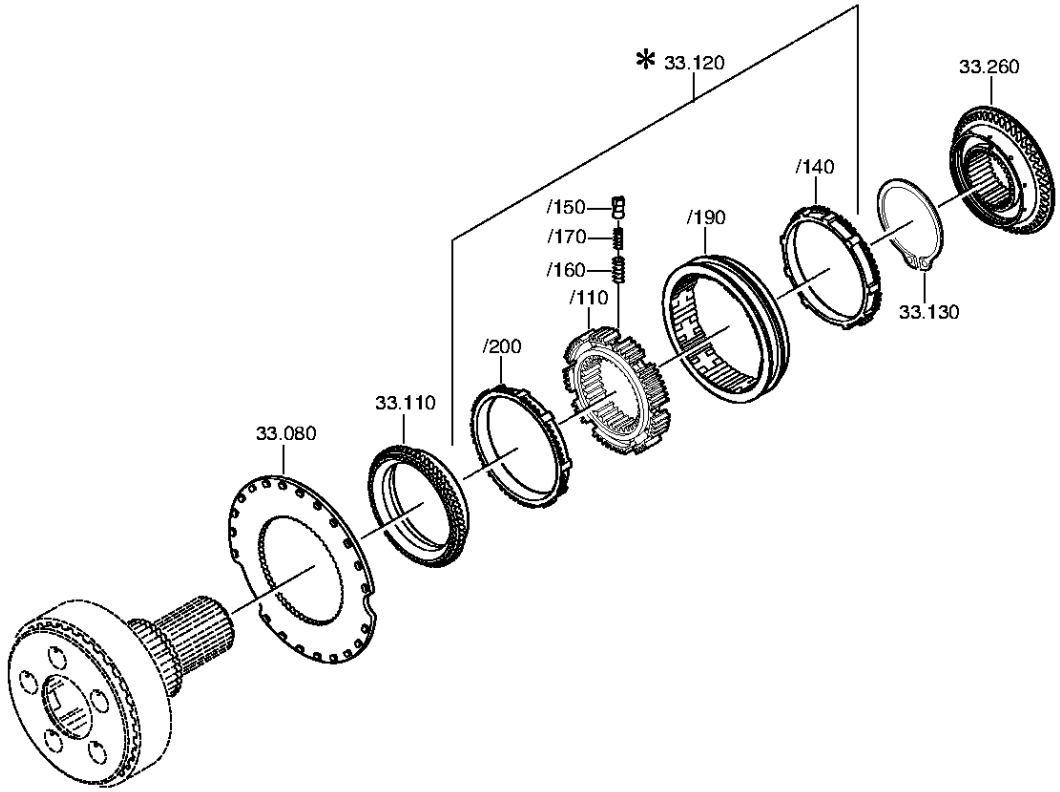

© Все права сохраняются за ZF Friedrichshafen AG, также в случае подачи заявки на предоставление правовой охраны. Мы сохраняем за собой все права, включая права на копирование и распространение. All rights reserved.
Исключительно в информационных целях, без внесения изменений службой технической документации.

Номер материала: 1316.055.015
Изображение: 068.45.40-1
СИНХРОНИЗАТОР

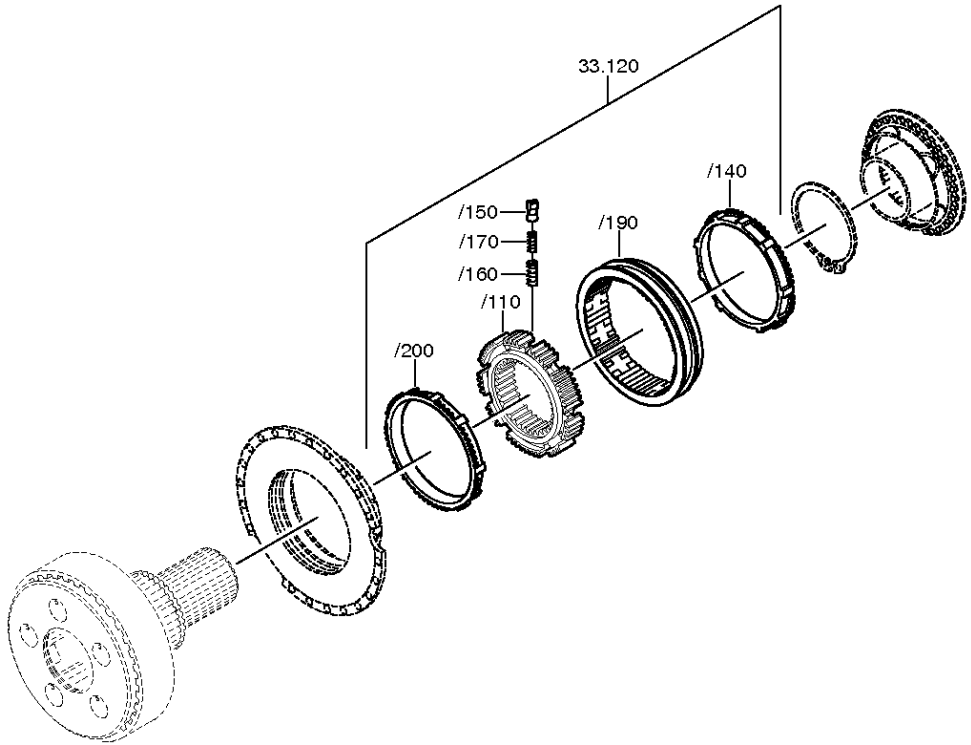

© Все права сохраняются за ZF Friedrichshafen AG, также в случае подачи заявки на предоставление правовой охраны. Мы сохраняем за собой все права, включая права на копирование и распространение. All rights reserved.
Исключительно в информационных целях, без внесения изменений службой технической документации.

Спецификация

16 S 181 /

Номер материала: 1316.055.015
Изображение: 068.45.04-1
Номер группы материала: 1316.133.008

Поз. №	№ материала	№ материала клиента	Наименование	Количество	Единица массы	№ изм.	Тех. инф.	Рем. к-кт	Альтернативный материал
80	1296.333.046		ДИСК СЦЕПЛЕНИЯ ВЕДОМЫЙ	1			ENTHALT.IN 1296 333 051(1)		
110	1296.333.050		КОРПУС МУФТЫ СИНХРОНИЗАТОРА	1		C01002627A10	ENTHALT.IN 1296.333.053(1)		
120	1316.233.022		СИНХРОНИЗАТОР	1			KPL.PROFIL 80GV-GP 90SV-GP		
/110	1313.333.001		КОРПУС СИНХРОНИЗАТОРА	1			ENTHALT.IN 1296 333 014(1)		
/140	1296.333.045		КОЛЬЦО БЛОКИРУЮЩЕЕ СИНХРОНИЗАТОРА ДЕЛИТ.	1					
/150	1240.304.278		УПОР	9					
/160	0732.040.385		ПРУЖИНА НАЖИМНАЯ	9					
/170	0732.040.386		ПРУЖИНА НАЖИМНАЯ	9					
/190	1316.333.034		МУФТА СКОЛЬЗЯЩАЯ	1		C01007317F10	ZF-B 165/74 GP		
/200	1296.333.045		КОЛЬЦО БЛОКИРУЮЩЕЕ СИНХРОНИЗАТОРА ДЕЛИТ.	1					
130	0630.501.175		КОЛЬЦО СТОПОРНОЕ	1		Z00006943010	125X3,7		
260	1316.233.029		КОРПУС МУФТЫ СИНХРОНИЗАТОРА	1		C01007305F10	KPL. ZF-B 165/74		
80	1272.298.934		SMALL COMP.SET	1			KPL.5S90*GP*SYNCHRONIESIE.		

© Все права сохраняются за ZF Friedrichshafen AG, также в случае подачи заявки на предоставление правовой охраны. Мы сохраняем за собой все права, включая права на копирование и распространение. All rights reserved.
Исключительно в информационных целях, без внесения изменений службой технической документации.

Изображение

16 S 181 /
SMALL COMP.SET

Номер материала: 1316.055.015
Изображение: 073.R0.01-1
Номер группы материала: 1272.298.934

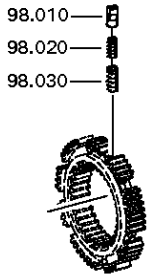

© Все права сохраняются за ZF Friedrichshafen AG, также в случае подачи заявки на предоставление правовой охраны. Мы сохраняем за собой все права, включая права на копирование и распространение. All rights reserved.
Исключительно в информационных целях, без внесения изменений службой технической документации.

Спецификация

16 S 181 /

Номер материала: 1316.055.015
Изображение: 073.R0.01-1
Номер группы материала: 1272.298.934

Поз. №	№ материала	№ материала клиента	Наименование	Количество	Единица массы	№ изм.	Тех. инф.	Рем. к-кт	Альтернативный материал
10	1240.304.278		УПОР	6		C01009576A10			
20	0732.040.385		ПРУЖИНА НАЖИМНАЯ	6					
30	0732.040.386		ПРУЖИНА НАЖИМНАЯ	6					

© Все права сохраняются за ZF Friedrichshafen AG, также в случае подачи заявки на предоставление правовой охраны. Мы сохраняем за собой все права, включая права на копирование и распространение. All rights reserved.
Исключительно в информационных целях, без внесения изменений службой технической документации.

Номер материала: 1316.055.015
Изображение: 068.46.02-1
СИСТЕМА ПЕРЕКЛЮЧЕНИЯ GP

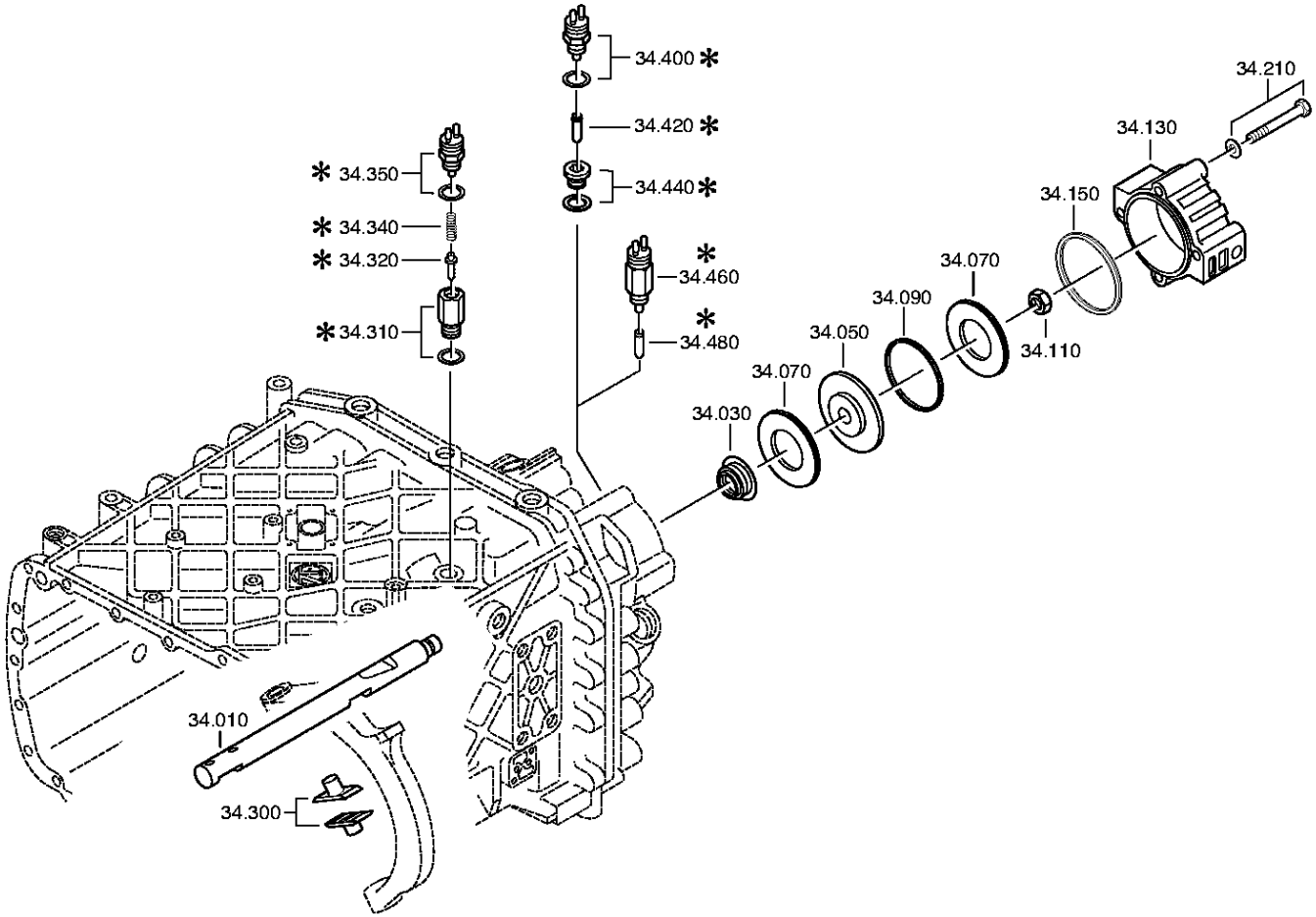

© Все права сохраняются за ZF Friedrichshafen AG, также в случае подачи заявки на предоставление правовой охраны. Мы сохраняем за собой все права, включая права на копирование и распространение. All rights reserved.
Исключительно в информационных целях, без внесения изменений службой технической документации.

Номер материала: 1316.055.015
Изображение: 068.46.41-1
СИСТЕМА ПЕРЕКЛЮЧЕНИЯ GP

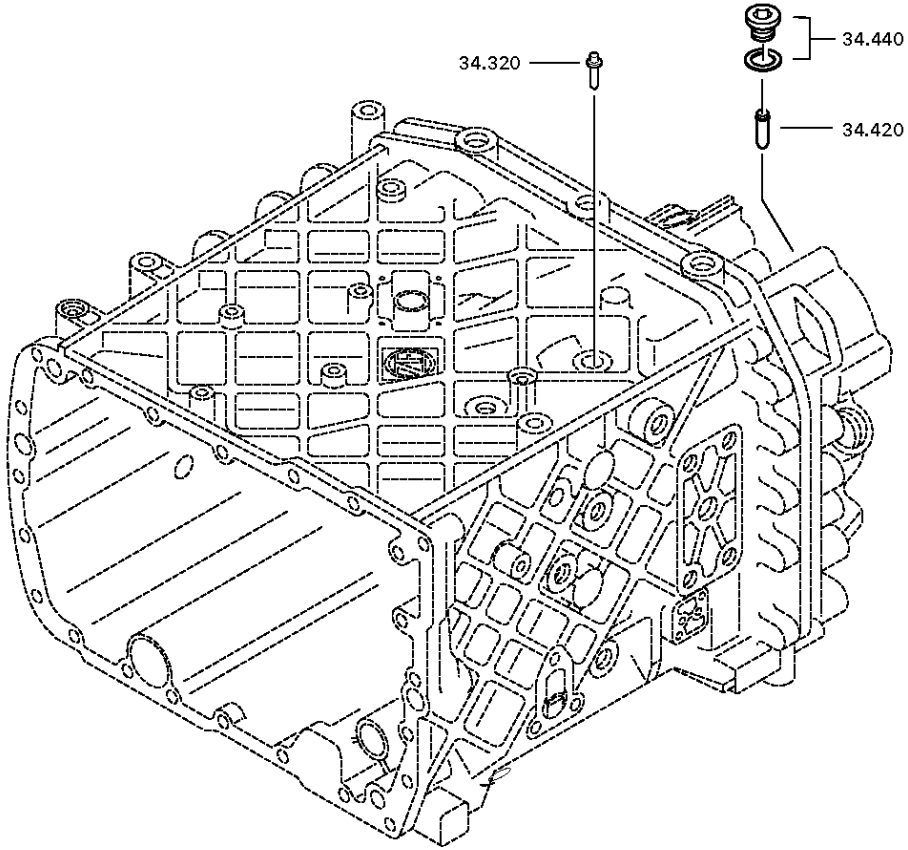

© Все права сохраняются за ZF Friedrichshafen AG, также в случае подачи заявки на предоставление правовой охраны. Мы сохраняем за собой все права, включая права на копирование и распространение. All rights reserved.
Исключительно в информационных целях, без внесения изменений службой технической документации.

Спецификация

16 S 181 /

Номер материала: 1316.055.015
Изображение: 068.46.02-1
Номер группы материала: 1316.134.022

Поз. №	№ материала	№ материала клиента	Наименование	Количество	Единица массы	№ изм.	Тех. инф.	Рем. к-кт	Альтернативный материал
10	1316.334.016		ШТОК ВИЛКИ ПЕРЕКЛЮЧЕНИЯ ПЕРЕДАЧ	1					
30	0750.112.253		МАНЖЕТА ШЛЯПОВИДНАЯ	1			25X40X15		
50	---		ПОРШЕНЬ	1			GP		
---	1315.334.034		ПОРШЕНЬ	1			ENTHALT.IN 1315 334 040(2)		
---	1315.334.063		ПОРШЕНЬ	1					
70	0734.307.294		ШАЙБА УПЛОТНИТЕЛЬНАЯ	2			49X91X7,4 FA.KACO		
90	0750.112.066		КОЛЬЦО НАПРАВЛЯЮЩЕЕ	1					
110	0737.300.037		ГАЙКА СТОПОРНАЯ	1			MS16X1,5		
130	1315.334.069		ЦИЛИНДР	1					
150	0501.317.536		КОЛЬЦО ПРОКЛАДОЧНОЕ ФАСОННОЕ	1					
210	---		БОЛТ С ГОЛОВКОЙ ШЕСТИГРАННОЙ	4		Z00007349210	M10X90		
---	0636.015.688		БОЛТ С ГОЛОВКОЙ ШЕСТИГРАННОЙ	1		Z00007349212	M10X90		
---	0630.100.294		ШАЙБА	1		Z00007158111			
300	1296.334.004		СУХАРЬ	2					
320	---		УПОР СТОПОРНЫЙ	1			145N*50N.M		
---	1324.207.035		УПОР СТОПОРНЫЙ	1			KPL. *145 N		
---	0730.008.604		ШАЙБА УПЛОТНИТЕЛЬНАЯ	1					
420	1295.212.006		ШТИФТ	1			KPL.		
440	---		ВИНТ ЗАПОРНЫЙ	1		Z00010111513	35N.M*DICHTRING M18X1,5		
---	0636.100.791		SCREW PLUG	1		Z00010111521	M18X1,5		
---	0634.801.062		ШАЙБА УПЛОТНИТЕЛЬНАЯ	1		Z00010111521	18X24		

© Все права сохраняются за ZF Friedrichshafen AG, также в случае подачи заявки на предоставление правовой охраны. Мы сохраняем за собой все права, включая права на копирование и распространение. All rights reserved.
Исключительно в информационных целях, без внесения изменений службой технической документации.