Каталог запасных частей

16 S 1820 TO

Номер материала: 1341.002.087

текущая дата: 15.05.2015

ZF Friedrichshafen AG
Hauptverwaltung
80038 Friedrichshafen
Deutschland
Telefon: +49 7541 77-0
Telefax: +49 7541 77-908000
www.zf.com

zuständiges Werk:
Friedrichshafen

© Все права сохраняются за ZF Friedrichshafen AG, также в случае подачи заявки на предоставление правовой охраны. Мы сохраняем за собой все права, включая права на копирование и распространение. All rights reserved.
Исключительно в информационных целях, без внесения изменений службой технической документации.

Номер материала: 1341.002.087

16 S 1820 TO /

Поз. №	Информация	Номер изменения
001	Use case ----------	
002	Customer OAO - MINSKER AUTOMOBILWERK - (MAZ)	
003	City Minsk	
004	DUNS 53-515-8505	
005	Vehicle / Apparatus ----------	
006	Sales Name	
007	Manufacturer OAO - MINSKER AUTOMOBILWERK - (MAZ)	
008	Engineering Name	
009	Product Use TRUCK	
010	Vehicle/Hardware Type TRAILER TRUCK	
011	SOP	
012	Engine	
013	Sales Designation	
014	Manufacturer Yamz	
015	Eng.Displ.	
016	Cylinder	
017	Nom. power 303 kW	
018	RPM at nom. power 1900 1/min	
019	Nom. torque 1870 Nm	
020	RPM at nom. torque 1200 1/min	
021	Classification use case ----------	
022	APPROVAL NOTE 1 FIRST FITTING CHECK NECESSARY	
024	DESIGNATION, CLUTCH MFZ430	
025	MANUFACTURER, CLUTCH ZF-SACHS	
026	TOTAL NUMBER OF WHEELS 4	
027	NUMBER OF DRIVING WHEELS 2	
028	DYNAMIC TYRE RADIUS 523 mm	
029	REAR AXLE RATIO 3.57	
033	PERMISS.GROSS VEHICLE WEIGHT 26 t	
034	PERMISS.GROSS COMBIN.WEIGHT 40 t	
035	Use case ----------	
036	Customer OAO - MINSKER AUTOMOBILWERK - (MAZ)	
037	City Minsk	

© Все права сохраняются за ZF Friedrichshafen AG, также в случае подачи заявки на предоставление правовой охраны. Мы сохраняем за собой все права, включая права на копирование и распространение. All rights reserved.
Исключительно в информационных целях, без внесения изменений службой технической документации.

Поз. №	Информация	Номер изменения
038	DUNS 53-515-8505	
039	Vehicle / Apparatus ----------	
040	Sales Name	
041	Manufacturer OAO - MINSKER AUTOMOBILWERK - (MAZ)	
042	Engineering Name	
043	Product Use TRUCK	
044	Vehicle/Hardware Type TRAILER TRUCK	
045	SOP	
046	Engine	
047	Sales Designation	
048	Manufacturer Yamz	
049	Eng.Displ.	
050	Cylinder	
051	Nom. power 303 kW	
052	RPM at nom. power 1900 1/min	
053	Nom. torque 1870 Nm	
054	RPM at nom. torque 1200 1/min	
055	Classification use case ----------	
056	APPROVAL NOTE 1 FIRST FITTING CHECK NECESSARY	
058	DESIGNATION, CLUTCH MFZ430	
059	MANUFACTURER, CLUTCH ZF-SACHS	
060	TOTAL NUMBER OF WHEELS 6	
061	NUMBER OF DRIVING WHEELS 4	
062	DYNAMIC TYRE RADIUS 523 mm	
063	REAR AXLE RATIO 3.57	
067	PERMISS.GROSS VEHICLE WEIGHT 26 t	
068	PERMISS.GROSS COMBIN.WEIGHT 40 t	
069	Product description ----------	
070	INSTALLATION POS TRANSMISSION HORIZONTAL LEFT	
071	TRANSMISSION ATTACHMENT FLANGE-MOUNTED	
072	RATIO, BOTTOM GEAR 13.8	
073	RATIO, TOP GEAR .84	
074	RATIO, 1ST GEAR 13.8	

© Все права сохраняются за ZF Friedrichshafen AG, также в случае подачи заявки на предоставление правовой охраны. Мы сохраняем за собой все права, включая права на копирование и распространение. All rights reserved.
Исключительно в информационных целях, без внесения изменений службой технической документации.

Номер материала: 1341.002.087

16 S 1820 TO /

Поз. №	Информация	Номер изменения
075	RATIO, 2ND GEAR 11.54	
076	RATIO, 3RD GEAR 9.49	
077	RATIO, 4TH GEAR 7.93	
078	RATIO, 5TH GEAR 6.53	
079	RATIO, 6TH GEAR 5.46	
080	RATIO, 7TH GEAR 4.57	
081	RATIO, 8TH GEAR 3.82	
082	RATIO, 9TH GEAR 3.02	
083	RATIO, 10TH GEAR 2.53	
084	RATIO, 11TH GEAR 2.08	
085	RATIO, 12TH GEAR 1.74	
086	RATIO, 13TH GEAR 1.43	
087	RATIO, 14TH GEAR 1.2	
088	RATIO, 15TH GEAR 1	
089	RATIO, 16TH GEAR .84	
090	RATIO, 1ST GEAR REVERSE 12.92	
091	RATIO, 2ND GEAR REVERSE 10.8	
092	SET OF RATIOS SG	
093	RATIO RANGE BASIC DG	
094	NUMBER OF PLANETARY GEARS 5	
095	RATIO PLANETARY GEAR SET 4.565	
096	VER. SPLINE PLANETARY GEAR SET OBLIQUE TOOTHING	
097	DESIGN, SHIFT SYSTEM TURNING SHAFT	
098	POSITION, GEAR SHIFT SYSTEM HORIZONTAL LEFT	
099	DESIGN, SHIFT PATTERN H-H	
100	VERSION SHIFT SUPPORT WITHOUT GROOVE	
101	VERSION ACTUATION SHIFT SYSTEM MECHANICAL	
104	VERSION TUBE R/C PLASTIC-FORM-PIPE	
105	VERSION TUBE SERVO WITHOUT PIPING	
107	DESIGN DOWNSHIFT GATE INTERLOCK WITHOUT GROOVE	
108	VERSION TUBE GATE INTERLOCK WITHOUT PIPING	
109	1ST CUSTOMER SPEC SHIFT SYSTEM WITHOUT GROOVE	
110	2ND CUSTOMER SPEC SHIFT SYSTEM WITHOUT GROOVE	

© Все права сохраняются за ZF Friedrichshafen AG, также в случае подачи заявки на предоставление правовой охраны. Мы сохраняем за собой все права, включая права на копирование и распространение. All rights reserved.
Исключительно в информационных целях, без внесения изменений службой технической документации.

Номер материала: 1341.002.087

16 S 1820 TO /

Поз. №	Информация	Номер изменения
111	DIA THROTTLE MAIN CUTOFF VALVE 1.55 mm	
112	NO. TAPPETS MAIN CUTOFF VALVE 2	
113	POS. AIR CON MAIN CUTOFF VALVE F	
116	SELECTION PATTERN VARIANT GEAR SHIFT PATTERN 1	
117	DESIGN, SEPARATING CLUTCH FULL-SYNCHRONIZED	
118	VERSION OF SYNCHRONIZER 1 1.+2.GEAR DK-SYNCHRONIZATION	
119	VERSION OF SYNCHRONIZER 2 3.+4.GEAR BK-SYNCHRONIZATION	
120	REFERENCE LENGTH INPUT SHAFT 109 mm	
121	STANDARD TYPE INPUT SHAFT SAE	
122	NUMBER OF WEDGES INPUT SHAFT 10	
123	VERSION OF INPUT SHAFT FORM C	
124	NOMINAL DIAMETER INPUT SHAFT 2 in	
125	DIAMETER, JOURNAL, INPUT SHAFT 25 mm	
126	TYPE FIT SPIGOTS INPUT SHAFT F7	
127	VER. BEAR. SPIGOTS INPUT SHAFT TAPER ROLLER	
128	LENGTH, INPUT SHAFT 382.5 mm	
129	DIAMETER SHAFT OF INPUT SHAFT 50.3 mm	
130	LENGTH, PROFILE, INPUT SHAFT 120 mm	
131	BUSH VARIANT INPUT SHAFT WITHOUT GROOVE	
132	VERSION BEARING CONSTANT 1 GL	
133	DIAMETER BEARING INPUT SHAFT 99.916 mm	
134	TYPE FIT BEAR. INPUT SHAFT H5	
135	DESIGN,CONN., CLUTCH HOUSING SAE 1	
136	CENTR.DIA,HSG/ENGINE CONNECT. 511.175 mm	
137	NUMBER OF BORES,ENGINE CONN. 12	
138	BORE DIA, ENGINE CONNECTION 11 mm	
140	VERSION OF CLUTCH HOUSING INTEGRATED	
142	VERSION ENGINE CONNECTION NOT FORDABLE	
143	POSITION MOUNT. FACE HOUSING 2 WITHOUT GROOVE	
144	LENGTH CLAMP. FLAP RH ENG CONNECT. 292 mm	
149	TYPE OF RELEASE MECHANISM WITH	
152	REF.LENGTH,RELEASE BEAR.FLAN -7 mm	
153	DIAMETER, RELEASE FLANGE 60 mm	

© Все права сохраняются за ZF Friedrichshafen AG, также в случае подачи заявки на предоставление правовой охраны. Мы сохраняем за собой все права, включая права на копирование и распространение. All rights reserved.
Исключительно в информационных целях, без внесения изменений службой технической документации.

Номер материала: 1341.002.087

16 S 1820 TO /

Поз. №	Информация	Номер изменения
154	TYPE FIT RELEASE BEARING FLA. F8	
155	DIAMETER BEARING BUSH RELEASE UNIT LH 35 mm	
157	VERSION OF CLUTCH CYLINDER WITH	
158	ASSEMBLY POS. CLUTCH CYLINDER 6	
159	OUTER DIA. OUTPUT FLANGE RA 180 mm	
160	NO.OF BORES OUTPUT FLANGE HA1 4	
161	NO.OF SCREWS OUTPUT FLANGE RA	
162	BORE DIA. OUTPUT FLANGE RA 15.000 mm	
163	DIA. THREAD OUTPUT FL. SCR. RA	
164	THREAD PITCH OUTPUT FL SCR. RA mm	
165	THREAD LENGTH OUTP.FL SCREW RA mm	
167	REF. LENGTH OUTPUT FLANGE RA 211.5 mm	
168	DIMENSION SHIFT TURRET DIST. 288 mm	
169	MEAS. LOC. SHIFT TURRET DIST. SHIFT LEVER-LOCATION	
176	RADIUS 1 SHIFT LEVER 85.000 mm	
179	SHIFT LEVER CONNECTION KNURLING	
180	DESIGN, OFFSET, SHIFT LEVER OUTSIDE	
181	LOCATION GEAR SHIFT LEVER TAPER OUTSIDE	
182	LEVER POSITION SHIFTING OUTPUT C	
183	G.SHIFT LEVER ANGL.EPSILON MIN 14.000 GRAD	
184	G.SHIFT LEVER ANGL.EPSILON MAX 20.000 GRAD	
189	SPRING ARRANGEMENT Q1	
190	SPRING FORCE DETENT PLUNGER RG 120 N	
191	HUMP SPRING FORCE, OUTSIDE 160 N	
194	SELECTOR SPRING FORCE, OUTSIDE 117 N	
196	SPRING FORCE,GEAR DETENT NG+GG 168 N	
197	SPRING FORCE OUTS. DETENT NEUT 200 N	
199	SWITCH, REVERSE GEAR y	
200	DESIGN, RG (REV.GEAR) SWITCH CLOSING	
201	DESIGN, CONNECTION, RG SWITCH DIN BAYONET	
202	CODE SWITCH RG A1	
203	PROT.CAP SWITCH, REVERSE GEAR y	
204	NOTE ON SWITCH, REVERSE GEAR G.SHIFT SHAFT	

© Все права сохраняются за ZF Friedrichshafen AG, также в случае подачи заявки на предоставление правовой охраны. Мы сохраняем за собой все права, включая права на копирование и распространение. All rights reserved.
Исключительно в информационных целях, без внесения изменений службой технической документации.

Поз. №	Информация	Номер изменения
205	SWITCH, NEUTRAL GEAR y	
206	DESIGN,NG(NEUTRAL GEAR)SWITCH OPENING SWITCH	
207	DESIGN, CONNECTION, NG SWITCH DIN BAYONET	
208	CODE SWITCH NG A1	
209	PROT.CAP SWITCH, NEUTRAL GEAR y	
230	FUNCTION OF R/C SWITCH GP	
231	DESIGN, GP SWITCH OPENING SWITCH	
232	DESIGN, CONNECTION, GP SWITCH DIN BAYONET	
234	PROTECTING CAP GP SWITCH y	
235	FUNCTION OF S/G SWITCH GV	
236	DESIGN, GV SWITCH CLOSING	
237	DESIGN, CONNECTION, GV SWITCH DIN BAYONET	
239	PROTECTING CAP GV SWITCH y	
271	ATTACHM.POS.HEAT EXCHANGER IN FRONT LEFT PREPARED	
272	VER. TRANSMISSION VENTILATION BREATHER	
283	VERSION PULSE SENSOR SFA H68 WITH	
284	DESIGN PULSE SENSOR H68 KITAS II	
285	DESIGN CONN.PULSE SENSOR SFA H68 DIN BAYONET	
286	NOTE PULSE SENSOR H68 ADR-EXPLOSION-PROOF	
287	PROT.CAP PULSE SENSOR SFA H68 y	
288	NO. PULSES PULSE SENSOR SFAH68 6.000 IMP/U	
289	DESIGN PULSE SENSOR SFI H68	
290	DESIGN CONN.PULSE SENSOR SFI H68	
291	PROT.CAP PULSE SENSOR SFI H68	
292	NO.OF PULSES PULSE SENSOR SFI H68 6 IMP/U	
293	VER. PULSE SENSOR TRANSM. H70 WITHOUT GROOVE	
297	PROT.CAP PULSE SENSOR TM H70 n	
298	NO PULSES PULSE SENSOR TM H70 6 IMP/U	
299	ASSEMBLY POS PULSE SENSOR H70 1	
300	NOTE ASS. POS PULSE SENSOR H70 INSTALLATION DRAWING	
312	POSITION, OIL FILLER HOUSING LEFT+RIGHT	
313	NOTE ON OIL FILL FILL IN OVERFLOW	
314	OIL CAPACITY, GEARBOX 11 dm3	

© Все права сохраняются за ZF Friedrichshafen AG, также в случае подачи заявки на предоставление правовой охраны. Мы сохраняем за собой все права, включая права на копирование и распространение. All rights reserved.
Исключительно в информационных целях, без внесения изменений службой технической документации.

Номер материала: 1341.002.087

16 S 1820 TO /

Поз. №	Информация	Номер изменения
316	OIL GRADE PERMISSIBLE ACC. TO TE-ML02	
317	OIL CLASS FIRST FILLING H	
318	CODING OUTER CONSERVATION KA1	
319	SCOPE OUTER CONSERVATION T	
320	CODING INNER CONSERVATION KI1	
321	CONSERVATION SPECIFICATION ZFN 916	
322	COLOR JET BLACK	
323	COLOUR CLASSIFICATION ACC. TO RAL 9005	
324	PAINTING, ZF STANDARD 915 W	

© Все права сохраняются за ZF Friedrichshafen AG, также в случае подачи заявки на предоставление правовой охраны. Мы сохраняем за собой все права, включая права на копирование и распространение. All rights reserved.
Исключительно в информационных целях, без внесения изменений службой технической документации.

Номер материала: 1341.002.087

Изображение	Поз. №	№ материала	Наименование	Количество	№ изм.	Тех. инф.
068.01.05-1	110	1315.101.123	КАРТЕР КП	1		
068.01.51-1	120	1315.101.977	КАРТЕР КП	1		
068.02.55-1	140	1315.102.439	ФЛАНЕЦ ПРИСОЕДИНИТЕЛЬНЫЙ	1		
068.02.82-1	150	1315.102.811	ВАЛ ПЕРВИЧНЫЙ	1		
068.02.02-1	910	1315.102.055	ВАЛ ПЕРВИЧНЫЙ	1		
068.03.80-1	180	1316.103.803	ВАЛ ПРОМЕЖУТОЧНЫЙ	1		
068.03.01-1	920	1315.103.019	ВАЛ ПРОМЕЖУТОЧНЫЙ	1		
068.04.12-1	930	1315.104.027	ВАЛ ВТОРИЧНЫЙ	1		
161.R0.01-1	KIT	1325.298.008	REPAIR KIT	1		
161.R0.01-1	KIT	1312.298.911	SYNCHRONIZER SET	1		
161.R0.01-1	KIT	1499.298.023	SPLIT RING	1		
161.R0.01-1	KIT	1499.298.024	SPLIT RING	1		
161.R0.01-1	KIT	1499.298.025	SPLIT RING	1		
161.R0.01-1	KIT	1499.298.026	SPLIT RING	1		
161.R0.01-1	KIT	1499.298.027	SPLIT RING	1		
068.06.01-1	230	1315.106.008	СИСТЕМА ПЕРЕКЛЮЧЕНИЯ ПЕРЕДАЧ	1		
068.06.43-1	234	1315.106.422	ДЕТАЛИ СОЕДИНИТЕЛЬНЫЕ	1		
068.06.80-1	238	1315.106.800	СИСТЕМА ПЕРЕКЛЮЧЕНИЯ ПЕРЕДАЧ	1		
068.07.70-1	282	1315.107.835	КОРПУС МЕХАНИЗМА ПЕРЕКЛЮЧЕНИЯ ПЕРЕДАЧ	1		
068.07.12-1	910	1316.107.035	КОРПУС МЕХАНИЗМА ПЕРЕКЛЮЧЕНИЯ ПЕРЕДАЧ	1		
068.07.16-1	914	1316.107.433	ВАЛ УПРАВЛЕНИЯ ПЕРЕКЛЮЧЕНИЕМ ПЕРЕДАЧ	1		
068.07.09-1	920	1316.107.005	ДЕТАЛИ СОЕДИНИТЕЛЬНЫЕ	1		
068.08.17-1	926	1316.170.001	МЕХАНИЗМ ПЕРЕКЛЮЧЕНИЯ ПЕРЕДАЧ	1		
068.08.06-1	930	1316.170.031	КРЫШКА	1		
068.08.14-1	934	1316.170.808	КРЫШКА	1		
068.08.15-1	938	1316.170.442	ДЕТАЛИ СОЕДИНИТЕЛЬНЫЕ	1		
068.12.01-1	922	1316.149.025	КОМПЛЕКТ ПРУЖИН	1		
068.40.04-1	500	1315.112.017	СИСТЕМА ПЕРЕКЛЮЧЕНИЯ GV	1		
068.40.41-1	502	1315.112.410	ДЕТАЛИ СОЕДИНИТЕЛЬНЫЕ	1		

© Все права сохраняются за ZF Friedrichshafen AG, также в случае подачи заявки на предоставление правовой охраны. Мы сохраняем за собой все права, включая права на копирование и распространение. All rights reserved.
Исключительно в информационных целях, без внесения изменений службой технической документации.

Номер материала: 1341.002.087

16 S 1820 TO /

Изображение	Поз. №	№ материала	Наименование	Количество	№ изм.	Тех. инф.
068.43.21-1	10	1315.131.047	КРЫШКА	1		
068.43.06-1	20	1315.131.050	КОРПУС GP	1		
068.43.40-1	30	1315.131.400	КОМПОНЕНТЫ ЗАКРЫВАЮЩИЕ	1		
068.43.80-1	512	1315.131.805	КОРПУС GP	1		
068.43.43-1	516	1315.131.439	ДЕТАЛИ СОЕДИНИТЕЛЬНЫЕ	1		
068.44.07-1	40	1315.132.015	ПЕРЕДАЧА ПЛАНЕТАРНАЯ	1		
068.44.41-1	50	1316.132.400	ПЕРЕДАЧА ПЛАНЕТАРНАЯ	1		
068.45.04-1	70	1316.133.008	СИНХРОНИЗАТОР	1		
068.45.40-1	80	1315.133.405	СИНХРОНИЗАТОР	1		
073.R0.01-1	KIT	1272.298.934	SMALL COMP.SET	1		
068.46.03-1	90	1315.134.015	СИСТЕМА ПЕРЕКЛЮЧЕНИЯ GP	1		
068.46.40-1	554	1315.134.412	ДЕТАЛИ СОЕДИНИТЕЛЬНЫЕ	1		
068.57.04-1	390	1315.145.004	ВКЛЮЧЕНИЕ ДЕЛИТЕЛЯ КОРОБКИ ПЕРЕДАЧ	1		
068.93.13-1	130	1315.168.030	МЕХАНИЗМ ВЫКЛЮЧЕНИЯ СЦЕПЛЕНИЯ	1		
068.93.63-1	132	1315.168.412	МЕХАНИЗМ ВЫКЛЮЧЕНИЯ СЦЕПЛЕНИЯ	1		
068.R0.02-1	KIT	1315.298.002	SEALING RING KIT	1		
	KIT	1312.298.911	SYNCHRONIZER SET	1		
063.R0.01-1	KIT	1295.298.956	КОМПЛЕКТ МЕЛКИХ ДЕТАЛЕЙ	1		
105.R0.05-1	KIT	1327.298.001	SEAL KIT	1		
161.R0.01-1	KIT	1325.298.008	REPAIR KIT	1		
	KIT	1499.298.023	SPLIT RING	1		
	KIT	1499.298.024	SPLIT RING	1		
	KIT	1499.298.025	SPLIT RING	1		
	KIT	1499.298.026	SPLIT RING	1		
	KIT	1499.298.027	SPLIT RING	1		

© Все права сохраняются за ZF Friedrichshafen AG, также в случае подачи заявки на предоставление правовой охраны. Мы сохраняем за собой все права, включая права на копирование и распространение. All rights reserved.
Исключительно в информационных целях, без внесения изменений службой технической документации.

Номер материала: 1341.002.087
Изображение: 068.01.05-1
КАРТЕР КП

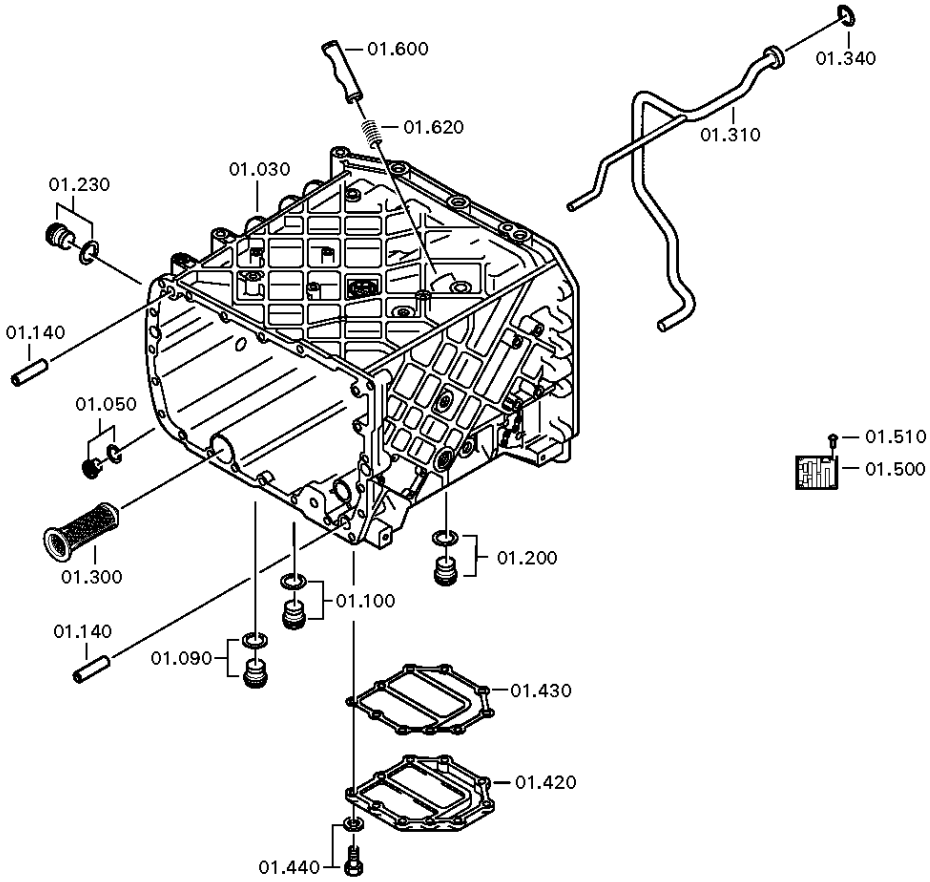

© Все права сохраняются за ZF Friedrichshafen AG, также в случае подачи заявки на предоставление правовой охраны. Мы сохраняем за собой все права, включая права на копирование и распространение. All rights reserved.
Исключительно в информационных целях, без внесения изменений службой технической документации.

Номер материала: 1341.002.087
Изображение: 068.01.51-1
КАРТЕР КП

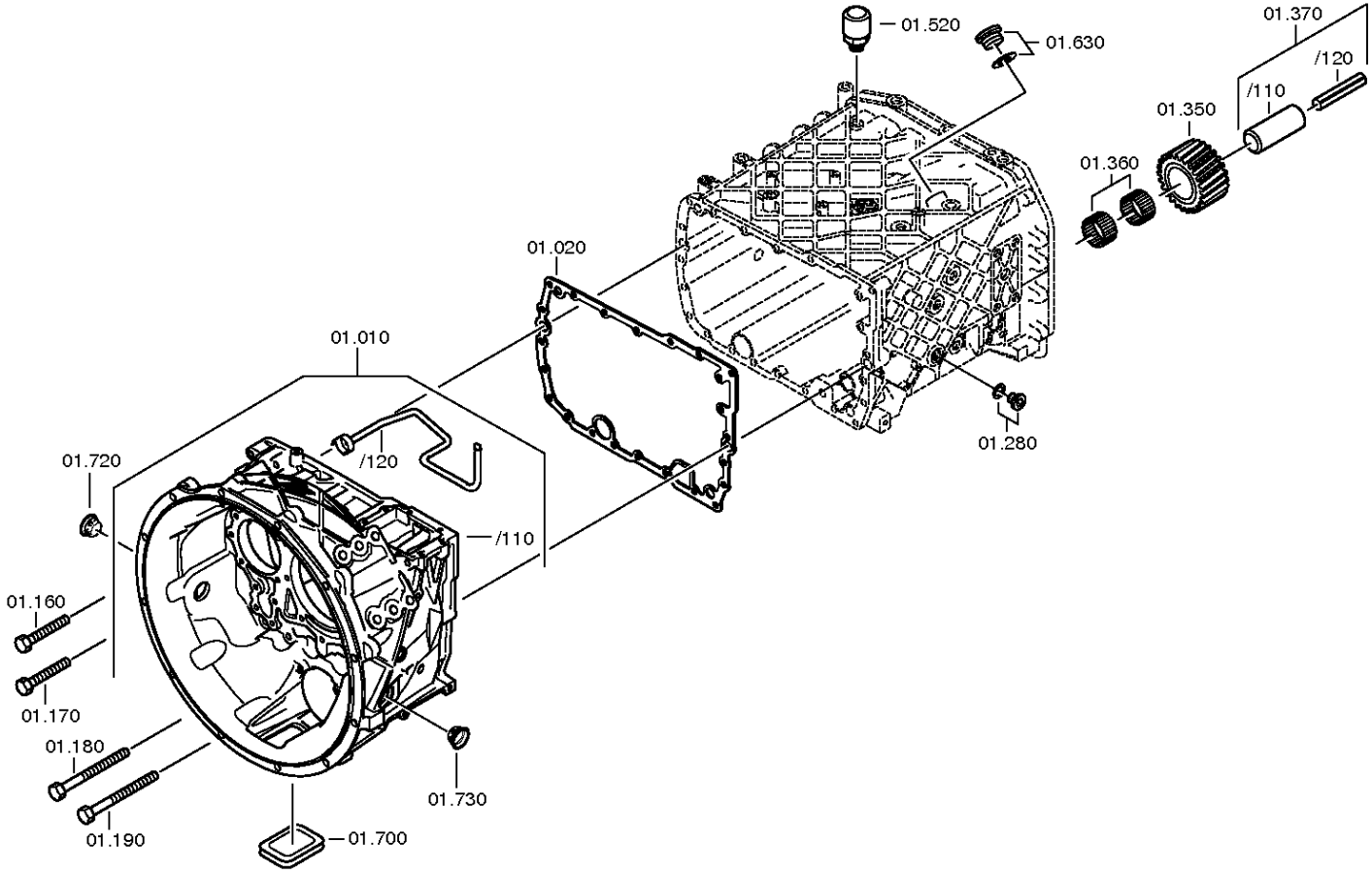

© Все права сохраняются за ZF Friedrichshafen AG, также в случае подачи заявки на предоставление правовой охраны. Мы сохраняем за собой все права, включая права на копирование и распространение. All rights reserved.
Исключительно в информационных целях, без внесения изменений службой технической документации.

Спецификация

16 S 1820 TO /

Номер материала: 1341.002.087
Изображение: 068.01.05-1
Номер группы материала: 1315.101.123

Поз. №	№ материала	№ материала клиента	Наименование	Количество	Единица массы	№ изм.	Тех. инф.	Рем. к-кт	Альтернативный материал
10	1316.201.142	1427603	КАРТЕР СЦЕПЛЕНИЯ	1			KPL.		
/110	1316.301.064	1455022	КАРТЕР СЦЕПЛЕНИЯ	1			ENTHALT.IN 1316 301 060(0)		
/120	1315.201.097	1305496	ТРУБКА	1			KPL.		
20	1315.301.233	H0491918	ПРОКЛАДКА УПЛОТНИТЕЛЬНАЯ	1		C01005348C10			
30	1315.201.208	1666325	КОРПУС	1			KPL.		
50	---		ВИНТ ЗАПОРНЫЙ	1		Z00010176111	M24X1,5		
---	0736.300.160	4471982.1	ВИНТ ЗАПОРНЫЙ	1		Z00010176110	M24X1,5 M24X1,5		
---	0730.008.637	1428103	ШАЙБА УПЛОТНИТЕЛЬНАЯ	1		Z00010176110	24X29		
90	---		ВИНТ ЗАПОРНЫЙ	1		Z00010164013	50N.M*DICHTRING M22X1,5		
---	0636.100.824	1896908	SCREW PLUG	1		Z00010164019	M22X1,5		
---	0730.009.515	0730009515	ШАЙБА УПЛОТНИТЕЛЬНАЯ	1		Z00010164019	A22X27		
100	---		ВИНТ ЗАПОРНЫЙ	1		Z00010164013	50N.M*DICHTRING M22X1,5		
---	0636.100.824	1896908	SCREW PLUG	1		Z00010164019	M22X1,5		
---	0730.009.515	0730009515	ШАЙБА УПЛОТНИТЕЛЬНАЯ	1		Z00010164019	A22X27		
140	0731.201.563	1290941	ШТИФТ ЦИЛИНДРИЧЕСКИЙ	4					
160	0736.300.123	1880233	БОЛТ С ГОЛОВКОЙ ШЕСТИГРАННОЙ	14			M10X70 M10X70		
170	---		БОЛТ С ГОЛОВКОЙ ШЕСТИГРАННОЙ	1			M10X70		
---	0736.300.123	1880233	БОЛТ С ГОЛОВКОЙ ШЕСТИГРАННОЙ	1			M10X70 M10X70		
180	0736.300.119	1896749	БОЛТ С ГОЛОВКОЙ ШЕСТИГРАННОЙ	6		Z00009403410	M10X140 M10X140		
190	---		БОЛТ С ГОЛОВКОЙ ШЕСТИГРАННОЙ	1		Z00009403410	M10X140		
---	0736.300.119	1896749	БОЛТ С ГОЛОВКОЙ ШЕСТИГРАННОЙ	1		Z00009403412	M10X140 M10X140		
200	---		ВИНТ ЗАПОРНЫЙ	1		Z00010112111	60N.M*DICHTRING M24X1,5		
---	0636.304.088	1882905	SCREW PLUG	1		Z00010112110	M24X1,5		

© Все права сохраняются за ZF Friedrichshafen AG, также в случае подачи заявки на предоставление правовой охраны. Мы сохраняем за собой все права, включая права на копирование и распространение. All rights reserved.
Исключительно в информационных целях, без внесения изменений службой технической документации.

16 S 1820 TO /

Номер материала: 1341.002.087
Изображение: 068.01.05-1
Номер группы материала: 1315.101.123

Поз. №	№ материала	№ материала клиента	Наименование	Количество	Единица массы	№ изм.	Тех. инф.	Рем. к-кт	Альтернативный материал
---	0730.008.637	1428103	ШАЙБА УПЛОТНИТЕЛЬНАЯ	1		Z00010112110	24X29		
230	---		ВИНТ ЗАПОРНЫЙ	1		Z00010112111	60N.M*DICHTRING M24X1,5		
---	0636.304.088	1882905	SCREW PLUG	1		Z00010112110	M24X1,5		
---	0730.008.637	1428103	ШАЙБА УПЛОТНИТЕЛЬНАЯ	1		Z00010112110	24X29		
280	---		ВИНТ ЗАПОРНЫЙ	1		Z00010112111	60N.M*DICHTRING M24X1,5		
---	0636.304.088	1882905	SCREW PLUG	1		Z00010112110	M24X1,5		
---	0730.008.637	1428103	ШАЙБА УПЛОТНИТЕЛЬНАЯ	1		Z00010112110	24X29		
300	0501.318.802	5718 742 08	ЭЛЕМЕНТ ФИЛЬТРУЮЩИЙ СЕТЧАТЫЙ	1					
310	1315.201.111	1296998	ТРУБКА РАСПЫЛИТЕЛЯ	1			KPL. IN 1315 201 112(0)		
340	0634.313.198	1000004936	КОЛЬЦО УПЛОТНИТЕЛЬНОЕ	1			20X3		
350	---		ШЕСТЕРНЯ ПРОМЕЖУТОЧНАЯ ЗАДНЕЙ ПЕРЕДАЧИ	1		Z00010875410			
---	1315.305.010	1932430	REVERSE IDLER GEAR	1		Z00010875411	GESCHLIFFEN		
---	1315.305.011	1779551	ШЕСТЕРНЯ ПРОМЕЖУТОЧНАЯ ЗАДНЕЙ ПЕРЕДАЧИ	1		Z00010875411			
360	0750.115.366	5 8107 0	СЕПАРАТОР ПОДШИПНИКА ИГОЛЬЧАТОГО	2			45,0X57,0X21,0		
370	1315.201.053		ОСЬ ШЕСТЕРНИ ПРОМЕЖУТОЧНОЙ ЗАДН. ПЕРЕДА	1			KPL.16S151*DG*L=84		
/120	0631.329.294	1290949	ШТИФТ РАЗРЕЗНОЙ	1			10X100		
420	1315.301.151	1304488	КРЫШКА	1					
430	0501.316.146	133-198-1940	ПРОКЛАДКА УПЛОТНИТЕЛЬНАЯ	1					
440	0636.100.432	1896744	БОЛТ С ГОЛОВКОЙ ШЕСТИГРАННОЙ	10		Z00007349511	M10X28		

© Все права сохраняются за ZF Friedrichshafen AG, также в случае подачи заявки на предоставление правовой охраны. Мы сохраняем за собой все права, включая права на копирование и распространение. All rights reserved.
Исключительно в информационных целях, без внесения изменений службой технической документации.

16 S 1820 TO /

Номер материала: 1341.002.087
Изображение: 068.01.05-1
Номер группы материала: 1315.101.123

Поз. №	№ материала	№ материала клиента	Наименование	Количество	Единица массы	№ изм.	Тех. инф.	Рем. к-кт	Альтернативный материал
500	---		ТАБЛИЧКА ФИРМЕННАЯ	1			KONZERN		
---	0730.365.241	1666457	ТАБЛИЧКА ФИРМЕННАЯ	1			EINHEITSSCH. VERDREHSICHER		
---	0730.365.259		ТАБЛИЧКА ФИРМЕННАЯ	1			EINHEITSSCH.VERDREHSICHER BRASILIEN		
---	0730.365.267		ТАБЛИЧКА ФИРМЕННАЯ	1			CHINA		
---	0730.300.258		ТАБЛИЧКА ФИРМЕННАЯ	1			EINHEITSSCH.VERDREHSICHER		
---	0730.365.271		ТАБЛИЧКА ФИРМЕННАЯ	1			RUSSLAND/ KYRILLISCH		
---	0730.365.257		ТАБЛИЧКА ФИРМЕННАЯ	1			S.S.CH IRAN		
---	0730.365.800		TYPE PLATE	1		Z00015972510			
---	0730.302.754		ТАБЛИЧКА ФИРМЕННАЯ	1			AUSFUEHRUNG UNIVERSAL		
510	0731.300.027	1896941	ЗАКЛЕПКА ЗАКЛАДНАЯ	4		Z00007904810			
520	0501.218.540	1896008	САПУН	1					
600	1313.306.013	0069394	ПРЕДОХРАНИТЕЛЬ ВКЛЮЧЕНИЯ ПЕРЕДАЧ	1					
620	0732.040.736	2150041300	ПРУЖИНА НАЖИМНАЯ	1					
630	---		ВИНТ ЗАПОРНЫЙ	1		Z00010164412	70N.M*DICHTRING M26X1,5		
---	0636.100.811	1896907	SCREW PLUG	1		Z00010164420	M26X1,5		
---	0634.801.249	1344249	ШАЙБА УПЛОТНИТЕЛЬНАЯ	1		Z00010164420	26X31		
700	1315.301.230	1454283	КОЛПАК ЗАПОРНЫЙ	1					
720	0501.321.840	1803936	ПРОБКА	1					
730	0501.321.840	1803936	ПРОБКА	1					

© Все права сохраняются за ZF Friedrichshafen AG, также в случае подачи заявки на предоставление правовой охраны. Мы сохраняем за собой все права, включая права на копирование и распространение. All rights reserved.
Исключительно в информационных целях, без внесения изменений службой технической документации.

Номер материала: 1341.002.087
Изображение: 068.02.55-1
ФЛАНЕЦ ПРИСОЕДИНИТЕЛЬНЫЙ

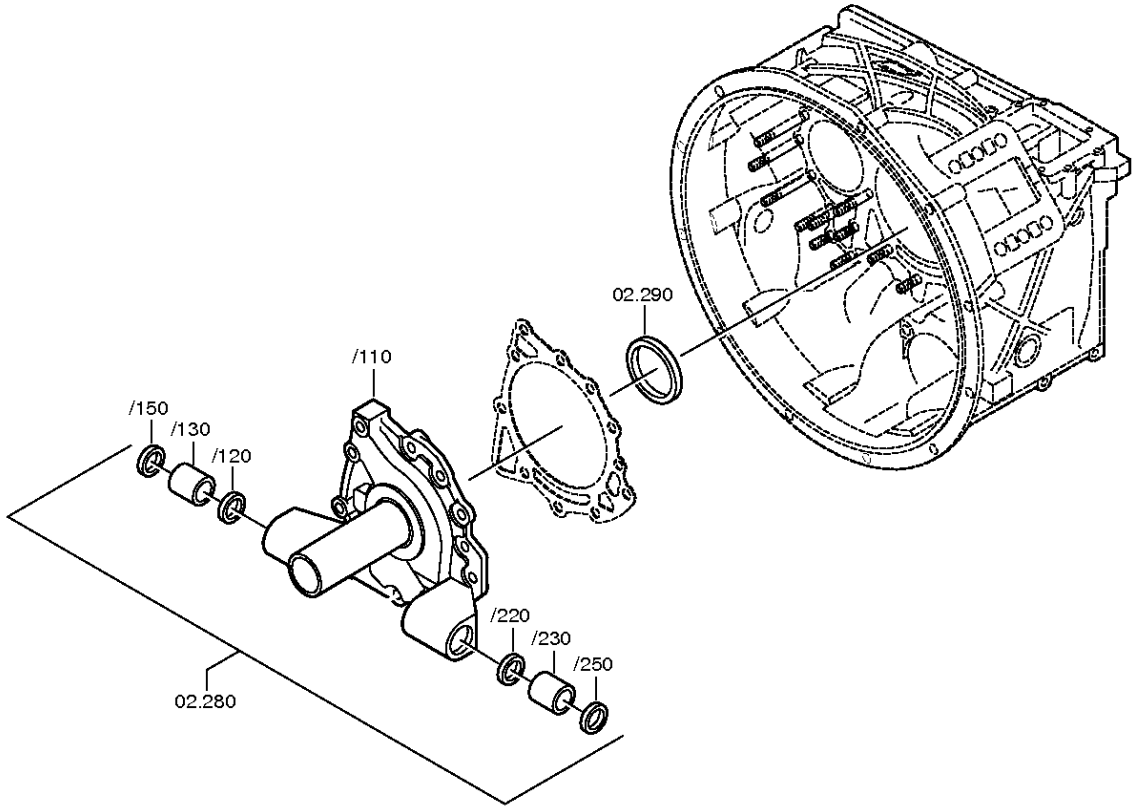

© Все права сохраняются за ZF Friedrichshafen AG, также в случае подачи заявки на предоставление правовой охраны. Мы сохраняем за собой все права, включая права на копирование и распространение. All rights reserved.
Исключительно в информационных целях, без внесения изменений службой технической документации.

Номер материала: 1341.002.087
Изображение: 068.02.02-1
ФЛАНЕЦ ПРИСОЕДИНИТЕЛЬНЫЙ

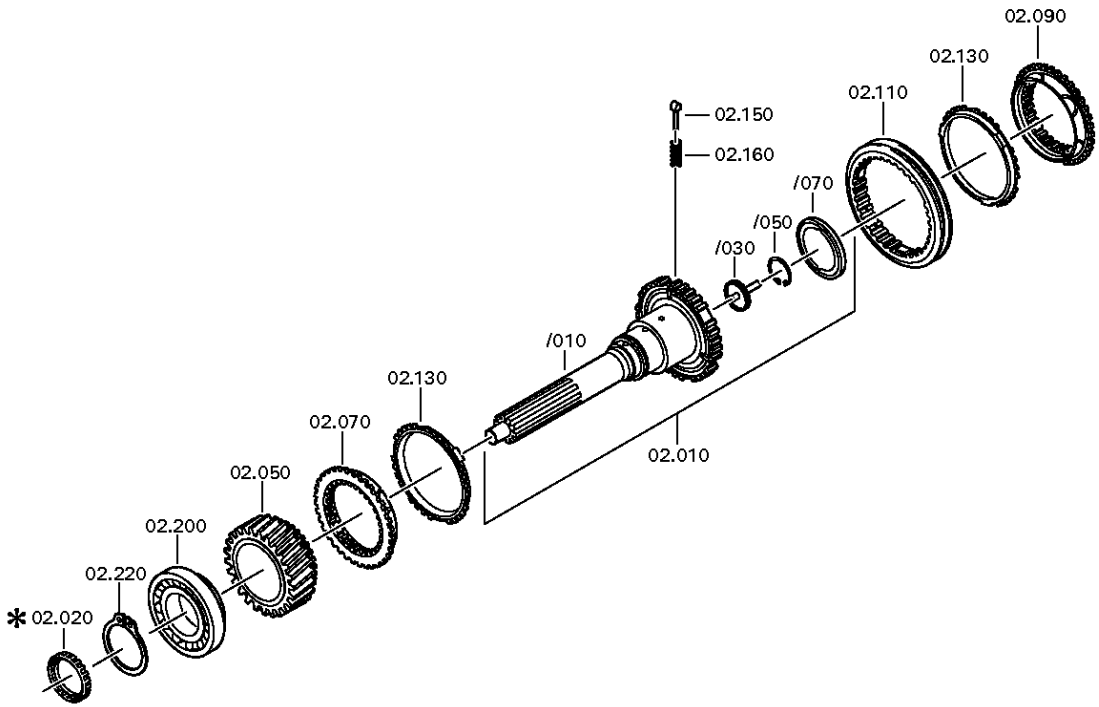

© Все права сохраняются за ZF Friedrichshafen AG, также в случае подачи заявки на предоставление правовой охраны. Мы сохраняем за собой все права, включая права на копирование и распространение. All rights reserved.
Исключительно в информационных целях, без внесения изменений службой технической документации.

Номер материала: 1341.002.087
Изображение: 068.02.82-1
ФЛАНЕЦ ПРИСОЕДИНИТЕЛЬНЫЙ

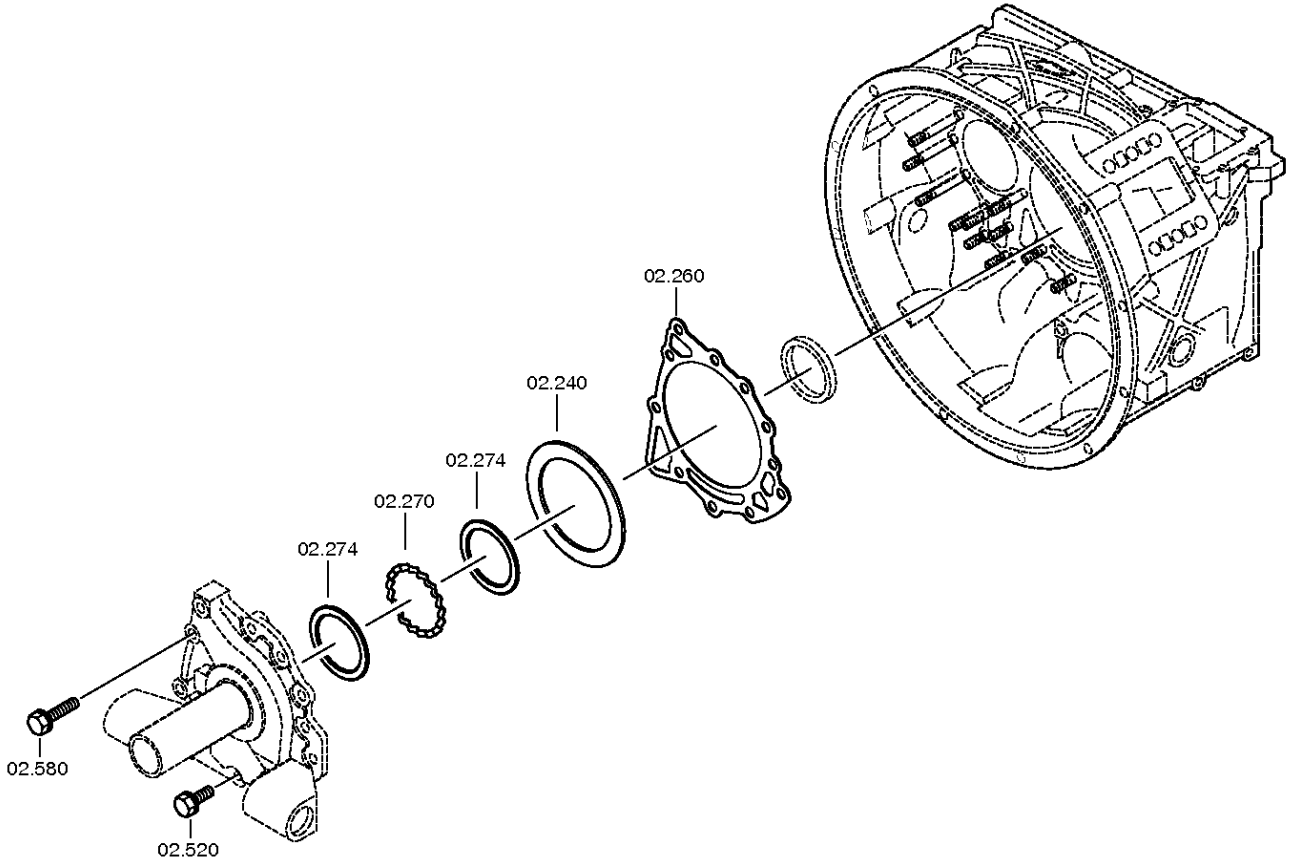

© Все права сохраняются за ZF Friedrichshafen AG, также в случае подачи заявки на предоставление правовой охраны. Мы сохраняем за собой все права, включая права на копирование и распространение. All rights reserved.
Исключительно в информационных целях, без внесения изменений службой технической документации.

Спецификация

16 S 1820 TO /

Номер материала: 1341.002.087
Изображение: 068.02.55-1
Номер группы материала: 1315.102.439

Поз. №	№ материала	№ материала клиента	Наименование	Количество	Единица массы	№ изм.	Тех. инф.	Рем. к-кт	Альтернативный материал
10	1315.202.037	1373772	ВАЛ ПЕРВИЧНЫЙ	1			KPL.L109*GL100*ZAPF.25		
/10	1355.302.002		ВАЛ ПЕРВИЧНЫЙ	1		Z00011537210			
/30	1354.302.019	1830417	ТРУБКА	1		Z00003830511			
/50	0630.502.027	L153003	КОЛЬЦО СТОПОРНОЕ	1			50X2		
/70	0750.101.179	1896784	ШАЙБА ПОДПОРНАЯ	1		Z00007187910	77,0X95,5X6,0		
50	1315.302.158	1378354	КОЛЕСО КОСОЗУБОЕ	1			Z35 IN 1315 302 156(1)		
70	1312.304.027	133-461-3080	КОРПУС МУФТЫ СИНХРОНИЗАТОРА	1			ENTHALT.IN 1310 304 107(1)		
90	1312.304.027	133-461-3080	КОРПУС МУФТЫ СИНХРОНИЗАТОРА	1		C01004680D10	ENTHALT.IN 1310 304 107(1)		
110	1310.304.202	133-421-3670	МУФТА СКОЛЬЗЯЩАЯ	1		C01005378A10			
130	1297.304.484	133-441-1580	КОЛЬЦО БЛОКИРУЮЩЕЕ СИНХРОНИЗАТОРА ДЕЛИТ.	2					
150	1297.304.436	0068332	УПОР	3					
160	0732.040.409	0171349	ПРУЖИНА НАЖИМНАЯ	3		C01007317F10			
200	0750.117.732	820-400-2350	ПОДШИПНИК РОЛИКОВЫЙ КОНИЧЕСКИЙ	1			85,0X150,0X30,5		
220	0730.501.598	1351299	КОЛЬЦО СТОПОРНОЕ	1		C01007992110	85X4		
240	---		КОЛЬЦО РЕГУЛИРОВОЧНОЕ	1			H= 0,90- 2,40(ABSTUFUNG:0,05MM)		
---	2050.309.094	1623205	КОЛЬЦО РЕГУЛИРОВОЧНОЕ	1			A=2,2 IN 2050 309 090 C45E WW.F500 ZFN410		
---	0730.007.489	1896929	КОЛЬЦО РЕГУЛИРОВОЧНОЕ	1			A=2,15 IN 2050 309 090(2)		
---	0730.007.488	1896928	КОЛЬЦО РЕГУЛИРОВОЧНОЕ	1			A=2,10 IN 2050 309 090(2)		
---	0730.007.487	1896927	КОЛЬЦО РЕГУЛИРОВОЧНОЕ	1			A=2,05 IN 2050 309 090(2)		
---	0730.007.486	1624815	КОЛЬЦО РЕГУЛИРОВОЧНОЕ	1			A=2,00 IN 2050 309 090(2)		
---	0730.007.485	1896926	КОЛЬЦО РЕГУЛИРОВОЧНОЕ	1			A=1,95 IN 2050 309 090(2)		

© Все права сохраняются за ZF Friedrichshafen AG, также в случае подачи заявки на предоставление правовой охраны. Мы сохраняем за собой все права, включая права на копирование и распространение. All rights reserved.
Исключительно в информационных целях, без внесения изменений службой технической документации.

16 S 1820 TO /

Номер материала: 1341.002.087
Изображение: 068.02.55-1
Номер группы материала: 1315.102.439

Поз. №	№ материала	№ материала клиента	Наименование	Количество	Единица массы	№ изм.	Тех. инф.	Рем. к-кт	Альтернативный материал
---	0730.007.484	1833897	КОЛЬЦО РЕГУЛИРОВОЧНОЕ	1			A=1,90 IN 2050 309 090(2)		
---	0730.007.483	1896925	КОЛЬЦО РЕГУЛИРОВОЧНОЕ	1			A=1,85 IN 2050 309 090(2)		
---	0730.007.482	1896924	КОЛЬЦО РЕГУЛИРОВОЧНОЕ	1			A=1,80 IN 2050 309 090(2)		
---	0730.007.481	1896923	КОЛЬЦО РЕГУЛИРОВОЧНОЕ	1			A=1,75 IN 2050 309 090(2)		
---	0730.007.480	1833896	КОЛЬЦО РЕГУЛИРОВОЧНОЕ	1			A=1,70 IN 2050 309 090(2)		
---	0730.007.479	1896922	КОЛЬЦО РЕГУЛИРОВОЧНОЕ	1			A=1,65 IN 2050 309 090(2)		
---	0730.007.136	1290955	КОЛЬЦО РЕГУЛИРОВОЧНОЕ	1			A=1,60 IN 2050 309 090(2)		
---	0730.007.135	1896921	КОЛЬЦО РЕГУЛИРОВОЧНОЕ	1			A=1,55 IN 2050 309 090(2)		
---	0730.007.134	1784742	КОЛЬЦО РЕГУЛИРОВОЧНОЕ	1			A=1,50 IN 2050 309 090(2)		
---	0730.007.133	1896920	КОЛЬЦО РЕГУЛИРОВОЧНОЕ	1			A=1,45 IN 2050 309 090(2)		
---	0730.007.132	1896919	КОЛЬЦО РЕГУЛИРОВОЧНОЕ	1			A=1,40 IN 2050 309 090(2)		
---	0730.007.131	1896918	КОЛЬЦО РЕГУЛИРОВОЧНОЕ	1			A=1,35 IN 2050 309 090(2)		
---	0730.007.130	1896917	КОЛЬЦО РЕГУЛИРОВОЧНОЕ	1			A=1,30 IN 2050 309 090(2)		
---	0730.007.129	1896916	КОЛЬЦО РЕГУЛИРОВОЧНОЕ	1			A=1,25 IN 2050 309 090(2)		
---	2050.309.034	0696675	КОЛЬЦО РЕГУЛИРОВОЧНОЕ	1			A=1,2 IN 2050 309 090 C45E WW.F500 ZFN410		
---	0730.007.128	1896915	КОЛЬЦО РЕГУЛИРОВОЧНОЕ	1			A=1,15 IN 2050 309 090(2)		
---	0730.007.127	0730 007 127	КОЛЬЦО РЕГУЛИРОВОЧНОЕ	1			A=1,10 IN 2050 309 090(2)		

© Все права сохраняются за ZF Friedrichshafen AG, также в случае подачи заявки на предоставление правовой охраны. Мы сохраняем за собой все права, включая права на копирование и распространение. All rights reserved.
Исключительно в информационных целях, без внесения изменений службой технической документации.

16 S 1820 TO /

Номер материала: 1341.002.087
Изображение: 068.02.55-1
Номер группы материала: 1315.102.439

Поз. №	№ материала	№ материала клиента	Наименование	Количество	Единица массы	№ изм.	Тех. инф.	Рем. к-кт	Альтернативный материал
---	0730.007.126	1896913	КОЛЬЦО РЕГУЛИРОВОЧНОЕ	1			A=1,05 IN 2050 309 090(2)		
---	2050.309.065	0696676	КОЛЬЦО РЕГУЛИРОВОЧНОЕ	1			A=1,0 IN 2050 309 090 C45E WW.F500 ZFN410		
---	0730.005.749	1246800	КОЛЬЦО РЕГУЛИРОВОЧНОЕ	1			A=0,95 IN 2050 309 090(2)		
---	0730.005.748	5 5258 0	КОЛЬЦО РЕГУЛИРОВОЧНОЕ	1			A=0,90 IN 2050 309 090(2)		
---	0730.301.503	1944348	КОЛЬЦО РЕГУЛИРОВОЧНОЕ	1			h=2,25		
---	0730.301.504	1944349	КОЛЬЦО РЕГУЛИРОВОЧНОЕ	1			h=2,30		
---	0730.301.505	1944350	КОЛЬЦО РЕГУЛИРОВОЧНОЕ	1			h=2,35		
---	0730.301.506	1944351	КОЛЬЦО РЕГУЛИРОВОЧНОЕ	1			h=2,40		
260	0501.314.587	H0233343	ПРОКЛАДКА УПЛОТНИТЕЛЬНАЯ	1					
270	1315.302.040	1290957	КОЛЬЦО РАСПОРНОЕ	1					
274	0730.150.766	1290958	ШАЙБА	2					
280	1315.202.068		ФЛАНЕЦ ПРИСОЕДИНИТЕЛЬНЫЙ	1			KPL.		
/110	1315.302.193		ФЛАНЕЦ ПРИСОЕДИНИТЕЛЬНЫЙ	1		C01007746A10			
/120	0750.111.575	0750111575	САЛЬНИК	1			30X37X4		
/130	0730.260.398	1615933	ВТУЛКА	1			A=25,00		
/150	0750.111.575	0750111575	САЛЬНИК	1			30X37X4		
/220	0750.111.575	0750111575	САЛЬНИК	1			30X37X4		
/230	0730.260.398	1615933	ВТУЛКА	1			A=25,00		
/250	0750.111.575	0750111575	САЛЬНИК	1			30X37X4		
290	0734.310.387	H0488074	САЛЬНИК	1		Z00023718610	55X75X8/9,2 FA.CFW		
520	0636.015.685	1896738	БОЛТ С ГОЛОВКОЙ ШЕСТИГРАННОЙ	8		Z00009177310	M10X35		

© Все права сохраняются за ZF Friedrichshafen AG, также в случае подачи заявки на предоставление правовой охраны. Мы сохраняем за собой все права, включая права на копирование и распространение. All rights reserved.
Исключительно в информационных целях, без внесения изменений службой технической документации.

16 S 1820 TO /

Номер материала: 1341.002.087
Изображение: 068.02.55-1
Номер группы материала: 1315.102.439

Поз. №	№ материала	№ материала клиента	Наименование	Количество	Единица массы	№ изм.	Тех. инф.	Рем. к-кт	Альтернативный материал
580	0636.102.270	1877892	БОЛТ С ГОЛОВКОЙ ШЕСТИГРАННОЙ	3		Z00009177410	M10X60		

© Все права сохраняются за ZF Friedrichshafen AG, также в случае подачи заявки на предоставление правовой охраны. Мы сохраняем за собой все права, включая права на копирование и распространение. All rights reserved.
Исключительно в информационных целях, без внесения изменений службой технической документации.

Номер материала: 1341.002.087
Изображение: 068.03.80-1
ВАЛ ПРОМЕЖУТОЧНЫЙ

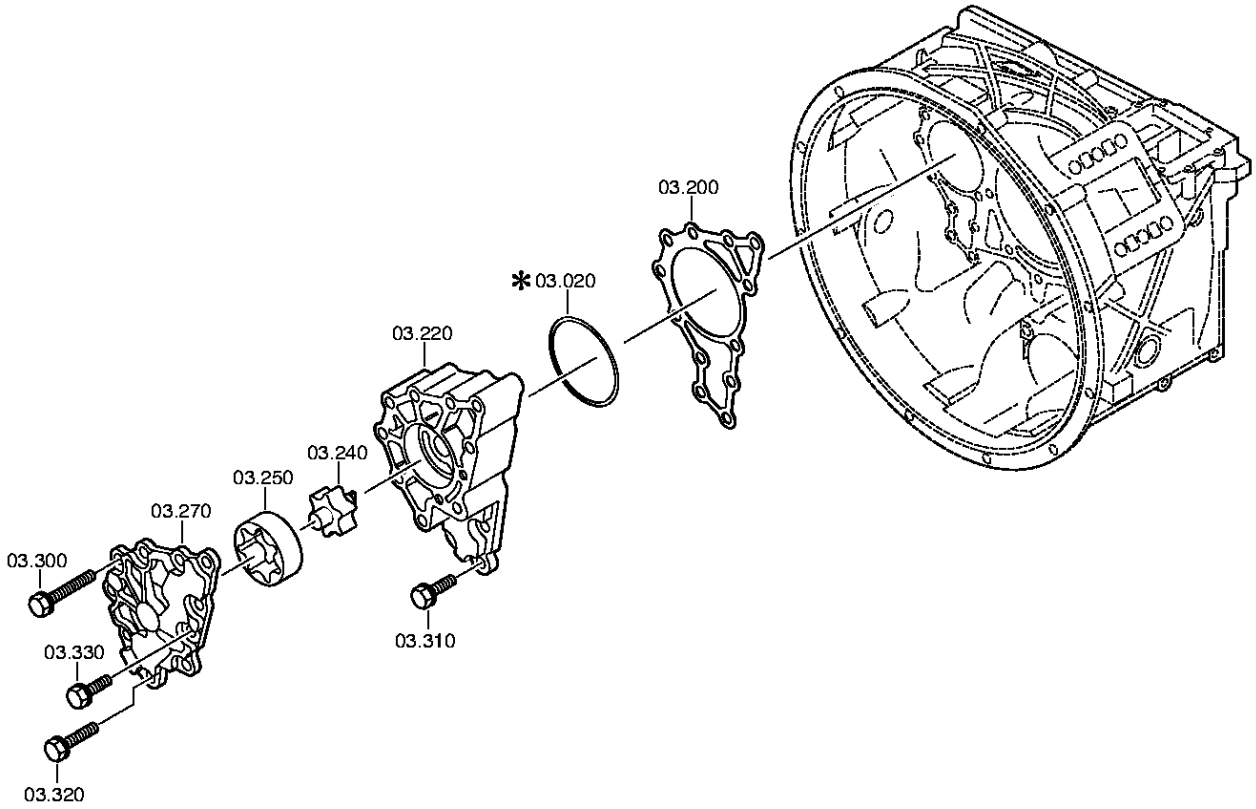

© Все права сохраняются за ZF Friedrichshafen AG, также в случае подачи заявки на предоставление правовой охраны. Мы сохраняем за собой все права, включая права на копирование и распространение. All rights reserved.
Исключительно в информационных целях, без внесения изменений службой технической документации.

Номер материала: 1341.002.087
Изображение: 068.03.01-1
ВАЛ ПРОМЕЖУТОЧНЫЙ

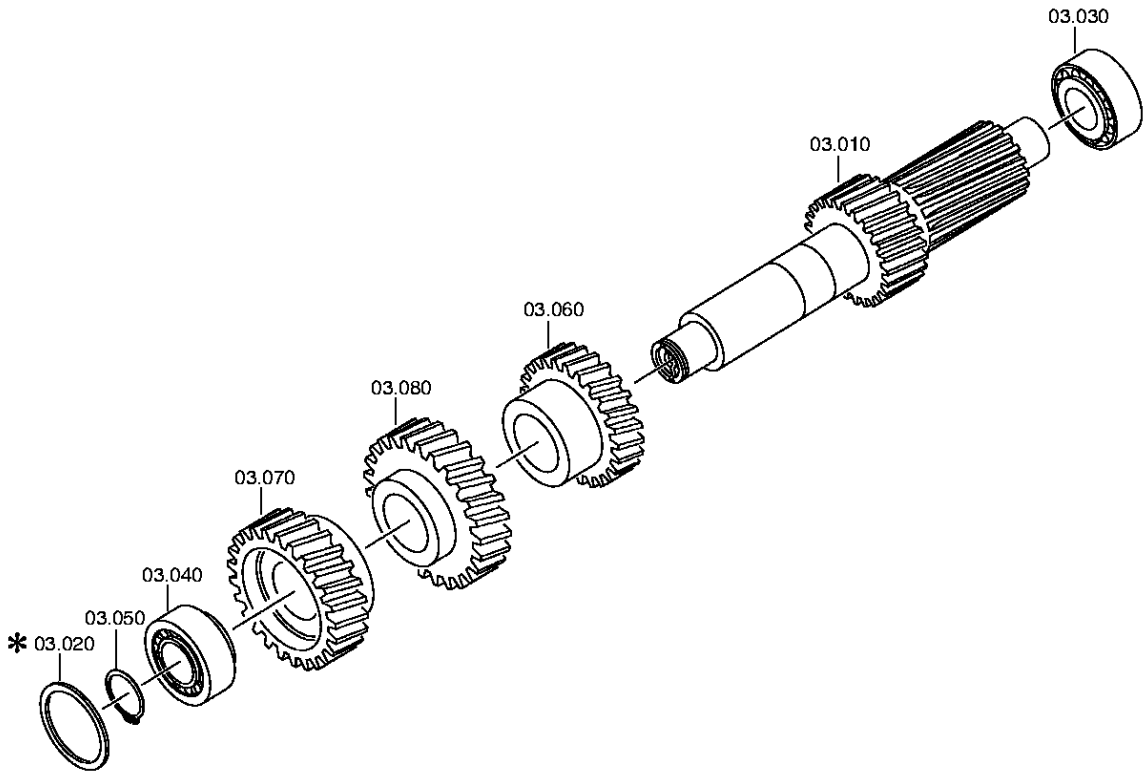

© Все права сохраняются за ZF Friedrichshafen AG, также в случае подачи заявки на предоставление правовой охраны. Мы сохраняем за собой все права, включая права на копирование и распространение. All rights reserved.
Исключительно в информационных целях, без внесения изменений службой технической документации.

Спецификация

16 S 1820 TO /

Номер материала: 1341.002.087
Изображение: 068.03.80-1
Номер группы материала: 1316.103.803

Поз. №	№ материала	№ материала клиента	Наименование	Количество	Единица массы	№ изм.	Тех. инф.	Рем. к-кт	Альтернативный материал
10	1315.303.063	1666326	ВАЛ ПРОМЕЖУТОЧНЫЙ	1					
20	---		КОЛЬЦО РЕГУЛИРОВОЧНОЕ	1			H= 1,85- 3,25(ABSTUFUNG:0,05MM)		
---	0730.112.938	1660921	КОЛЬЦО РЕГУЛИРОВОЧНОЕ	1		C01007375C10	A=3,25		
---	0730.112.937	1896932	КОЛЬЦО РЕГУЛИРОВОЧНОЕ	1		C01007375C10	A=3,20		
---	0730.112.936	1896931	КОЛЬЦО РЕГУЛИРОВОЧНОЕ	1		C01007375C10	A=3,15		
---	0730.112.935	1896930	КОЛЬЦО РЕГУЛИРОВОЧНОЕ	1		C01007375C10	A=3,10		
---	0730.106.860	1623204	КОЛЬЦО РЕГУЛИРОВОЧНОЕ	1		C01007375C10	A=3,05 IN 0730 106 904(2)		
---	0730.106.917	1212189	КОЛЬЦО РЕГУЛИРОВОЧНОЕ	1			A=3,00 IN 0730 106 904(2)		
---	0730.106.916	1833921	КОЛЬЦО РЕГУЛИРОВОЧНОЕ	1			A=2,95 IN 0730 106 904(2)		
---	0730.106.915	1833920	КОЛЬЦО РЕГУЛИРОВОЧНОЕ	1			A=2,90 IN 0730 106 904(2)		
---	0730.106.914	1833919	КОЛЬЦО РЕГУЛИРОВОЧНОЕ	1			A=2,85 IN 0730 106 904(2)		
---	0730.106.913	1833918	КОЛЬЦО РЕГУЛИРОВОЧНОЕ	1			A=2,80 IN 0730 106 904(2)		
---	0730.106.912	1212190	КОЛЬЦО РЕГУЛИРОВОЧНОЕ	1			A=2,75 IN 0730 106 904(2)		
---	0730.106.911	1833917	КОЛЬЦО РЕГУЛИРОВОЧНОЕ	1			A=2,70 IN 0730 106 904(2)		
---	0730.106.910	1833916	КОЛЬЦО РЕГУЛИРОВОЧНОЕ	1			A=2,65 IN 0730 106 904(2)		
---	0730.106.909	1833915	КОЛЬЦО РЕГУЛИРОВОЧНОЕ	1			A=2,60 IN 0730 106 904(2)		
---	0730.106.908	1833914	КОЛЬЦО РЕГУЛИРОВОЧНОЕ	1			A=2,55 IN 0730 106 904(2)		

© Все права сохраняются за ZF Friedrichshafen AG, также в случае подачи заявки на предоставление правовой охраны. Мы сохраняем за собой все права, включая права на копирование и распространение. All rights reserved.
Исключительно в информационных целях, без внесения изменений службой технической документации.

16 S 1820 TO /

Номер материала: 1341.002.087
Изображение: 068.03.80-1
Номер группы материала: 1316.103.803

Поз. №	№ материала	№ материала клиента	Наименование	Количество	Единица массы	№ изм.	Тех. инф.	Рем. к-кт	Альтернативный материал
---	0730.100.799	1212191	КОЛЬЦО РЕГУЛИРОВОЧНОЕ	1			A=2,50 IN 0730 106 904(2)		
---	0730.100.800	1833898	КОЛЬЦО РЕГУЛИРОВОЧНОЕ	1			A=2,45 IN 0730 106 904(2)		
---	0730.100.801	ZF-0730 100 801	КОЛЬЦО РЕГУЛИРОВОЧНОЕ	1			A=2,40 IN 0730 106 904(2)		
---	0730.100.802	1833900	КОЛЬЦО РЕГУЛИРОВОЧНОЕ	1			A=2,35 IN 0730 106 904(2)		
---	0730.100.803	1833905	КОЛЬЦО РЕГУЛИРОВОЧНОЕ	1			A=2,30 IN 0730 106 904(2)		
---	0730.101.466	ZF-0730 101 466	КОЛЬЦО РЕГУЛИРОВОЧНОЕ	1			A=2,25 IN 0730 106 904(2)		
---	0730.101.467	1833906	КОЛЬЦО РЕГУЛИРОВОЧНОЕ	1			A=2,20 IN 0730 106 904(2)		
---	0730.101.468	1833907	КОЛЬЦО РЕГУЛИРОВОЧНОЕ	1			A=2,15 IN 0730 106 904(2)		
---	0730.101.469	1833909	КОЛЬЦО РЕГУЛИРОВОЧНОЕ	1			A=2,10 IN 0730 106 904(2)		
---	0730.101.470	1833910	КОЛЬЦО РЕГУЛИРОВОЧНОЕ	1			A=2,05 IN 0730 106 904(2)		
---	0730.101.471	1212193	КОЛЬЦО РЕГУЛИРОВОЧНОЕ	1			A=2,00 IN 0730 106 904(2)		
---	0730.106.907	1833912	КОЛЬЦО РЕГУЛИРОВОЧНОЕ	1			A=1,95 IN 0730 106 904(2)		
---	0730.106.906	1833911	КОЛЬЦО РЕГУЛИРОВОЧНОЕ	1			A=1,90 IN 0730 106 904(2)		
---	0730.106.905	1212194	КОЛЬЦО РЕГУЛИРОВОЧНОЕ	1			A=1,85 IN 0730 106 904(2)		
30	0750.117.009	820-400-2480	ПОДШИПНИК РОЛИКОВЫЙ КОНИЧЕСКИЙ	1			49,213X103,188X44,475		
40	0750.117.009	820-400-2480	ПОДШИПНИК РОЛИКОВЫЙ КОНИЧЕСКИЙ	1			49,213X103,188X44,475		

© Все права сохраняются за ZF Friedrichshafen AG, также в случае подачи заявки на предоставление правовой охраны. Мы сохраняем за собой все права, включая права на копирование и распространение. All rights reserved.
Исключительно в информационных целях, без внесения изменений службой технической документации.

16 S 1820 TO /

Номер материала: 1341.002.087
Изображение: 068.03.80-1
Номер группы материала: 1316.103.803

Поз. №	№ материала	№ материала клиента	Наименование	Количество	Единица массы	№ изм.	Тех. инф.	Рем. к-кт	Альтернативный материал
50	---		RETAINING RING	1		Z00027144136	H= 2,40- 3,00(ABSTUFUNG:0,05MM)		
---	0730.303.174		RETAINING RING	1		Z00027144110	h=3,00		
---	0730.303.173		RETAINING RING	1		Z00027144110	h=2,95		
---	0730.303.172		RETAINING RING	1		Z00027144110	h=2,90		
---	0730.303.171		RETAINING RING	1		Z00027144110	h=2,85		
---	0730.303.170		RETAINING RING	1		Z00027144110	h=2,80		
---	0730.303.169		RETAINING RING	1		Z00027144110	h=2,75		
---	0730.303.168		RETAINING RING	1		Z00027144110	h=2,70		
---	0730.303.167		RETAINING RING	1		Z00027144110	h=2,65		
---	0730.303.166		RETAINING RING	1		Z00027144110	h=2,60		
---	0730.303.165		RETAINING RING	1		Z00027144110	h=2,55		
---	0730.302.599		RETAINING RING	1		Z00027144110	h=2,50		
---	0730.302.598		RETAINING RING	1		Z00027144110	h=2,45		
---	0730.302.597		RETAINING RING	1		Z00027144110	h=2,40		
60	1315.303.004	1290965	КОЛЕСО КОСОЗУБОЕ	1					
70	1315.303.064	1805496	КОЛЕСО КОСОЗУБОЕ	1			KON 1		
80	1315.303.050	1350861	КОЛЕСО КОСОЗУБОЕ	1			ENTHALT.IN 1315 303 015(2)		
200	1315.303.060	H0491909	ПРОКЛАДКА УПЛОТНИТЕЛЬНАЯ	1		C01005349C10			
220	---		КОРПУС МАСЛЯНОГО НАСОСА	1			GD*GSLS		
---	1315.302.121	5 5355 0	КОРПУС МАСЛЯНОГО НАСОСА	1					
---	1315.302.117		КОРПУС МАСЛЯНОГО НАСОСА	1					
240	1314.202.039	169-831-0020	ВАЛ МАСЛЯНОГО НАСОСА	1			KPL.		
250	1315.303.027	169-833-0010	РОТОР	1					
270	---		КРЫШКА НАСОСА	1			GD*GSLS		
---	1315.302.120	5 5855 0	КРЫШКА НАСОСА	1					
---	1315.302.116		КРЫШКА НАСОСА	1					
300	0636.015.684	1896737	БОЛТ С ГОЛОВКОЙ ШЕСТИГРАННОЙ	8		Z00009177510	M10X85		

© Все права сохраняются за ZF Friedrichshafen AG, также в случае подачи заявки на предоставление правовой охраны. Мы сохраняем за собой все права, включая права на копирование и распространение. All rights reserved.
Исключительно в информационных целях, без внесения изменений службой технической документации.

16 S 1820 TO /

Номер материала: 1341.002.087
Изображение: 068.03.80-1
Номер группы материала: 1316.103.803

Поз. №	№ материала	№ материала клиента	Наименование	Количество	Единица массы	№ изм.	Тех. инф.	Рем. к-кт	Альтернативный материал
310	0636.015.685	1896738	БОЛТ С ГОЛОВКОЙ ШЕСТИГРАННОЙ	3		Z00009177310	M10X35		
320	0636.102.270	1877892	БОЛТ С ГОЛОВКОЙ ШЕСТИГРАННОЙ	1		Z00009177410	M10X60		
330	0636.015.685	1896738	БОЛТ С ГОЛОВКОЙ ШЕСТИГРАННОЙ	2		Z00009177310	M10X35		

© Все права сохраняются за ZF Friedrichshafen AG, также в случае подачи заявки на предоставление правовой охраны. Мы сохраняем за собой все права, включая права на копирование и распространение. All rights reserved.
Исключительно в информационных целях, без внесения изменений службой технической документации.

Изображение

Номер материала: 1341.002.087
Изображение: 068.04.12-1
Номер группы материала: 1315.104.027

16 S 1820 TO /
ВАЛ ВТОРИЧНЫЙ

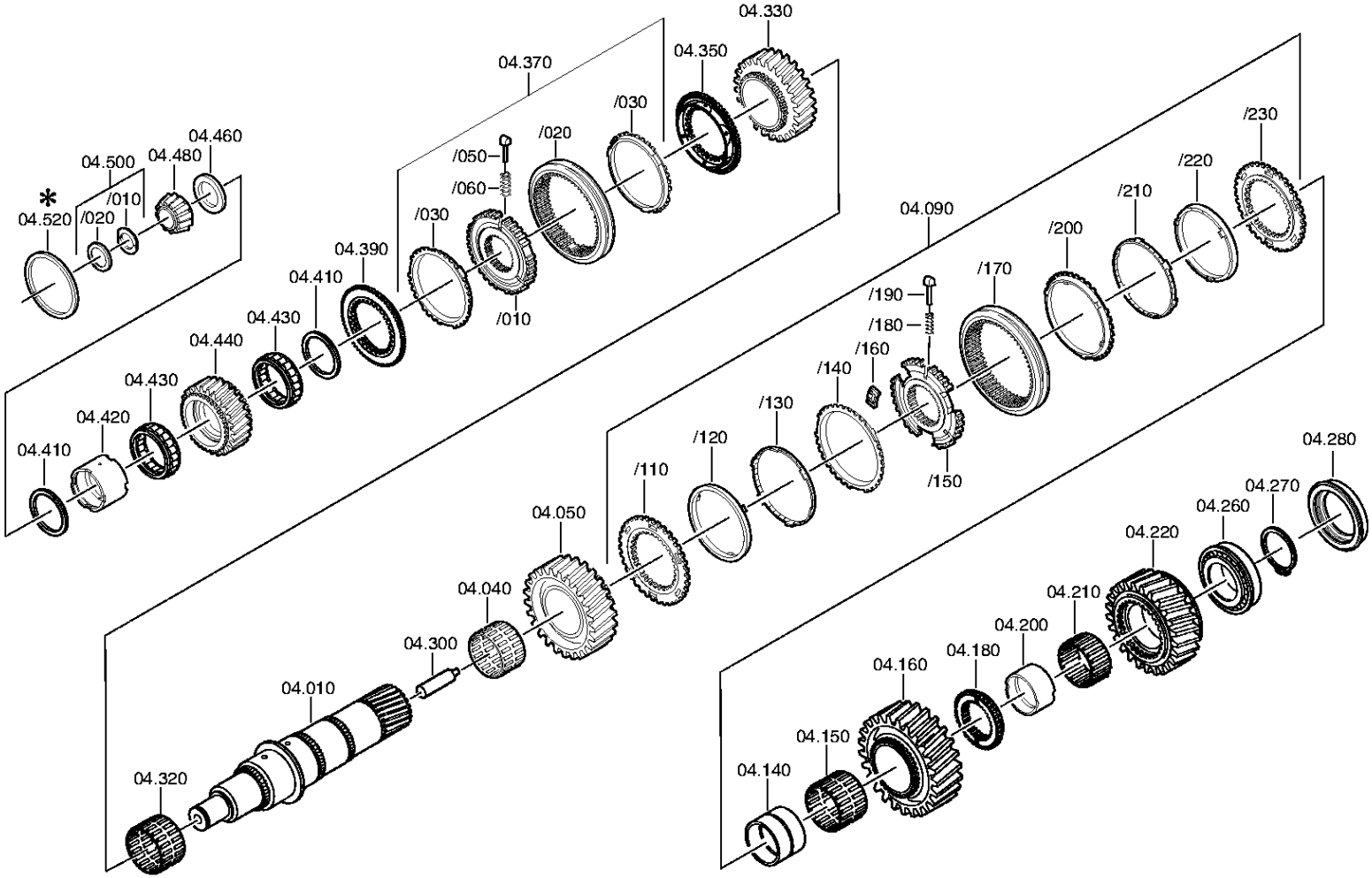

© Все права сохраняются за ZF Friedrichshafen AG, также в случае подачи заявки на предоставление правовой охраны. Мы сохраняем за собой все права, включая права на копирование и распространение. All rights reserved.
Исключительно в информационных целях, без внесения изменений службой технической документации.

Спецификация

16 S 1820 TO /

Номер материала: 1341.002.087
Изображение: 068.04.12-1
Номер группы материала: 1315.104.027

Поз. №	№ материала	№ материала клиента	Наименование	Количество	Единица массы	№ изм.	Тех. инф.	Рем. к-кт	Альтернативный материал
10	1315.304.131	1395354	ВАЛ ВТОРИЧНЫЙ	1					
40	0750.115.584		СЕПАРАТОР ПОДШИПНИКА ИГОЛЬЧАТОГО	1		Z00011437411	WTB 92,0X100,0X52,8		
50	1315.304.025	1290968	КОЛЕСО КОСОЗУБОЕ	1			2G/Z38 IN 1315 304 033(1)		
90	1315.204.006		СИНХРОНИЗАТОР	1			KPL.1+2G*DK		
/40	1312.298.911	133-440-0331	SYNCHRONIZER SET	1			KPL.ECO II+III*DK*1/2G		
/50	1312.298.911	133-440-0331	SYNCHRONIZER SET	1			KPL.ECO II+III*DK*1/2G		
/90	1312.298.911	133-440-0331	SYNCHRONIZER SET	1			KPL.ECO II+III*DK*1/2G		
/110	1312.304.106	5 5328 0	ДИСК СЦЕПЛЕНИЯ ВЕДОМЫЙ	1					
/120	1268.304.424	820-400-2500	КОЛЬЦО ВНУТРЕННЕЕ	1					
/130	1268.304.494	820-400-2510	КОЛЬЦО ПРОМЕЖУТОЧНОЕ	1			ENTHALT.IN 6002 306 153(0)		
/140	1268.304.525	133-441-1590	КОЛЬЦО ВНЕШНЕЕ	1			ENTHALT.IN 1310 304 095(1)		
/150	1312.304.158	1250147	КОРПУС СИНХРОНИЗАТОРА	1			ZF-D171/164		
/160	1312.304.159	1300312	ДЕТАЛЬ СОЕДИНИТЕЛЬНАЯ	3		C01006893A10			
/170	1310.304.175	5 5320 0	МУФТА СКОЛЬЗЯЩАЯ	1		C01007317F10			
/180	0732.040.409	0171349	ПРУЖИНА НАЖИМНАЯ	3					
/190	1297.304.436	0068332	УПОР	3					
/200	1268.304.525	133-441-1590	КОЛЬЦО ВНЕШНЕЕ	1			ENTHALT.IN 1310 304 095(1)		
/210	1268.304.494	820-400-2510	КОЛЬЦО ПРОМЕЖУТОЧНОЕ	1			ENTHALT.IN 6002 306 153(0)		
/220	1268.304.424	820-400-2500	КОЛЬЦО ВНУТРЕННЕЕ	1					
/230	1312.304.106	5 5328 0	ДИСК СЦЕПЛЕНИЯ ВЕДОМЫЙ	1					
140	1313.304.038	0069573	ВТУЛКА	1			ENTHALT.IN 1312 304 007(2)		
150	0750.115.325	8 8106 0	СЕПАРАТОР ПОДШИПНИКА ИГОЛЬЧАТОГО	1			96,0X104,0X55,0		
160	1315.304.004	1290969	КОЛЕСО КОСОЗУБОЕ	1			1G/Z47 IN 1315 304 020(1)		

© Все права сохраняются за ZF Friedrichshafen AG, также в случае подачи заявки на предоставление правовой охраны. Мы сохраняем за собой все права, включая права на копирование и распространение. All rights reserved.
Исключительно в информационных целях, без внесения изменений службой технической документации.

16 S 1820 TO /

Номер материала: 1341.002.087
Изображение: 068.04.12-1
Номер группы материала: 1315.104.027

Поз. №	№ материала	№ материала клиента	Наименование	Количество	Единица массы	№ изм.	Тех. инф.	Рем. к-кт	Альтернативный материал
180	1315.304.018	1290970	КОРПУС МУФТЫ СИНХРОНИЗАТОРА	1			RG		
200	1315.304.132	1381158	ВТУЛКА	1			A=41,00		
210	0750.115.324	5 8105 0	СЕПАРАТОР ПОДШИПНИКА ИГОЛЬЧАТОГО	1			90,0X98,0X41,0		
220	---		КОЛЕСО КОСОЗУБОЕ	1					
---	1315.304.006	1290971	КОЛЕСО КОСОЗУБОЕ	1			RG/Z44 IN 1315 304 019(0)		
---	1315.304.380	1899831	КОЛЕСО КОСОЗУБОЕ	1					
260	0750.117.677	8 8346 0	ПОДШИПНИК РОЛИКОВЫЙ КОНИЧЕСКИЙ	1			80,0X130,0X36,0		
270	---		RETAINING RING	1		Z00027144137	H= 3,00- 3,65(ABSTUFUNG:0,05MM)		
---	0730.303.186		RETAINING RING	1		Z00027144110	h=3,50		
---	0730.303.185		RETAINING RING	1		Z00027144110	h=3,45		
---	0730.303.184		RETAINING RING	1		Z00027144110	h=3,40		
---	0730.303.183		RETAINING RING	1		Z00027144110	h=3,35		
---	0730.303.182		RETAINING RING	1		Z00027144110	h=3,30		
---	0730.303.181		RETAINING RING	1		Z00027144110	h=3,25		
---	0730.303.180		RETAINING RING	1		Z00027144110	h=3,20		
---	0730.303.179		RETAINING RING	1		Z00027144110	h=3,15		
---	0730.303.178		RETAINING RING	1		Z00027144110	h=3,10		
---	0730.303.187		RETAINING RING	1		Z00027144110	h=3,55		
---	0730.303.188		RETAINING RING	1		Z00027144110	h=3,60		
---	0730.303.189		RETAINING RING	1		Z00027144110	h=3,65		
280	1315.332.073	1623382	ДИСК ПРИЖИМНОЙ	1					
300	1312.304.150	820-400-2610	ТРУБКА	1					
320	0750.115.584		СЕПАРАТОР ПОДШИПНИКА ИГОЛЬЧАТОГО	1		Z00011437411	WTB 92,0X100,0X52,8		
330	1315.304.027	1290972	КОЛЕСО КОСОЗУБОЕ	1			3G/Z34 IN 1315 304 034(1)		
350	1316.304.190	1831990	КОРПУС МУФТЫ СИНХРОНИЗАТОРА	1		Z00006981311	ZF-BK 144 O		

© Все права сохраняются за ZF Friedrichshafen AG, также в случае подачи заявки на предоставление правовой охраны. Мы сохраняем за собой все права, включая права на копирование и распространение. All rights reserved.
Исключительно в информационных целях, без внесения изменений службой технической документации.

16 S 1820 TO /

Номер материала: 1341.002.087
Изображение: 068.04.12-1
Номер группы материала: 1315.104.027

Поз. №	№ материала	№ материала клиента	Наименование	Количество	Единица массы	№ изм.	Тех. инф.	Рем. к-кт	Альтернативный материал
370	1356.204.006		СИНХРОНИЗАТОР	1		Z00006981311	KPL.3+4G*BK144 MOLYBDAEN* ANSCHL.INTEGR VERST*ECOSPLIT 3+4		
/10	1356.304.019	1833885	КОРПУС СИНХРОНИЗАТОРА	1		Z00006981313			
/20	1356.304.023	1833891	МУФТА СКОЛЬЗЯЩАЯ	1		Z00006981313	ZF-BK 144		
/30	1316.304.189	1832004	КОЛЬЦО БЛОКИРУЮЩЕЕ СИНХРОНИЗАТОРА ДЕЛИТ.	2		Z00006981313	ZF-BK 144		
/50	1297.304.436	0068332	УПОР	3		Z00006981313			
/60	0732.040.409	0171349	ПРУЖИНА НАЖИМНАЯ	3		Z00006981313			
390	1316.304.190	1831990	КОРПУС МУФТЫ СИНХРОНИЗАТОРА	1		Z00006981311	ZF-BK 144 O		
410	0750.101.158	1392338	ШАЙБА УПОРНАЯ	2					
420	0750.119.125	5 8911 0	КОЛЬЦО ВНУТРЕННЕЕ	1			67,0X77,0X54,1		
430	0750.115.534	5 8909 0	СЕПАРАТОР ПОДШИПНИКА РОЛИКОГО	2			77,0X101,0X29,0		
440	1315.304.089	1350862	КОЛЕСО КОСОЗУБОЕ	1			ENTHALT.IN 1315 304 023(1)		
460	---		КОЛЬЦО ПОДШИПНИКА УПОРНОЕ	1			H= 7,30- 8,00(ABSTUFUNG:0,10MM)		
---	1315.304.048	5 5877 0	КОЛЬЦО ПОДШИПНИКА УПОРНОЕ	1			A=8,00 IN 1315 304 042(2)		
---	1315.304.047	5 5859 0	КОЛЬЦО ПОДШИПНИКА УПОРНОЕ	1			A=7,90 IN 1315 304 042(2)		
---	1315.304.046	1833946	КОЛЬЦО ПОДШИПНИКА УПОРНОЕ	1			A=7,80 IN 1315 304 042(2)		
---	1315.304.045	5 5858 0	КОЛЬЦО ПОДШИПНИКА УПОРНОЕ	1			A=7,70 IN 1315 304 042(2)		
---	1315.304.044	1833945	КОЛЬЦО ПОДШИПНИКА УПОРНОЕ	1			A=7,60 IN 1315 304 042(2)		
---	1315.304.043	1833943	КОЛЬЦО ПОДШИПНИКА УПОРНОЕ	1			A=7,50 IN 1315 304 042(2)		

© Все права сохраняются за ZF Friedrichshafen AG, также в случае подачи заявки на предоставление правовой охраны. Мы сохраняем за собой все права, включая права на копирование и распространение. All rights reserved.
Исключительно в информационных целях, без внесения изменений службой технической документации.

16 S 1820 TO /

Номер материала: 1341.002.087
Изображение: 068.04.12-1
Номер группы материала: 1315.104.027

Поз. №	№ материала	№ материала клиента	Наименование	Количество	Единица массы	№ изм.	Тех. инф.	Рем. к-кт	Альтернативный материал
---	1315.304.085	1833948	КОЛЬЦО ПОДШИПНИКА УПОРНОЕ	1			A=7,40 IN 1315 304 042(2)		
---	1315.304.086	1833949	КОЛЬЦО ПОДШИПНИКА УПОРНОЕ	1			A=7,30 IN 1315 304 042(2)		
480	0750.117.232	820-400-2650	ПОДШИПНИК РОЛИКОВЫЙ КОНИЧЕСКИЙ	1			42,0X40,3		
500	1312.204.040	1363722	КОЛЬЦО РАЗРЕЗНОЕ	1			GESTANZT		
/10	---		КОЛЬЦО РАЗРЕЗНОЕ	2			H= 4,60- 5,00(ABSTUFUNG:0,10MM)		
---	0730.107.023	820-400-2660	КОЛЬЦО РАЗРЕЗНОЕ	2			A=5,00 IN 0730 106 207(2)		
---	0730.107.022	820-400-2661	КОЛЬЦО РАЗРЕЗНОЕ	2			A=4,90 IN 0730 106 207(2)		
---	0730.107.021	820-400-2662	КОЛЬЦО РАЗРЕЗНОЕ	2			A=4,80 IN 0730 106 207(2)		
---	0730.107.020	820-400-2663	КОЛЬЦО РАЗРЕЗНОЕ	2			A=4,70 IN 0730 106 207(2)		
---	0730.107.019	820-400-2664	КОЛЬЦО РАЗРЕЗНОЕ	2			A=4,60 IN 0730 106 207(2)		
/20	0730.062.781	H0224840	КОЛЬЦО СТОПОРНОЕ	1			ENTHALT.IN 0730 062 636(2)		
/500	1499.298.023		SPLIT RING	1			GESTANZT*A=4,6*C=35*D=56		
/500	1499.298.024	1453975	SPLIT RING	1			GESTANZT*A=4,7*C=35*D=56		
/500	1499.298.025		SPLIT RING	1			GESTANZT*A=4,8*C=35*D=56		
/500	1499.298.026		SPLIT RING	1			GESTANZT*A=4,9*C=35*D=56		
/500	1499.298.027	1449016	SPLIT RING	1			GESTANZT*A=5,0*C=35*D=56		
/620	1499.298.023		SPLIT RING	1			GESTANZT*A=4,6*C=35*D=56		
/620	1499.298.024	1453975	SPLIT RING	1			GESTANZT*A=4,7*C=35*D=56		
/620	1499.298.025		SPLIT RING	1			GESTANZT*A=4,8*C=35*D=56		
/620	1499.298.026		SPLIT RING	1			GESTANZT*A=4,9*C=35*D=56		
/620	1499.298.027	1449016	SPLIT RING	1			GESTANZT*A=5,0*C=35*D=56		
930	1312.298.911	133-440-0331	SYNCHRONIZER SET	1			KPL.ECO II+III*DK*1/2G		
930	1325.298.008	1887020	REPAIR KIT	1			3/4G*MOLYBDAEN ECO3 UND ECO4 16G NEU MIT WERA*DSH OHNE LSE		
930	1499.298.023		SPLIT RING	1			GESTANZT*A=4,6*C=35*D=56		
930	1499.298.024	1453975	SPLIT RING	1			GESTANZT*A=4,7*C=35*D=56		
930	1499.298.025		SPLIT RING	1			GESTANZT*A=4,8*C=35*D=56		
930	1499.298.026		SPLIT RING	1			GESTANZT*A=4,9*C=35*D=56		
930	1499.298.027	1449016	SPLIT RING	1			GESTANZT*A=5,0*C=35*D=56		

© Все права сохраняются за ZF Friedrichshafen AG, также в случае подачи заявки на предоставление правовой охраны. Мы сохраняем за собой все права, включая права на копирование и распространение. All rights reserved.
Исключительно в информационных целях, без внесения изменений службой технической документации.

Изображение

Номер материала: 1341.002.087
Изображение: 161.R0.01-1
REPAIR KIT

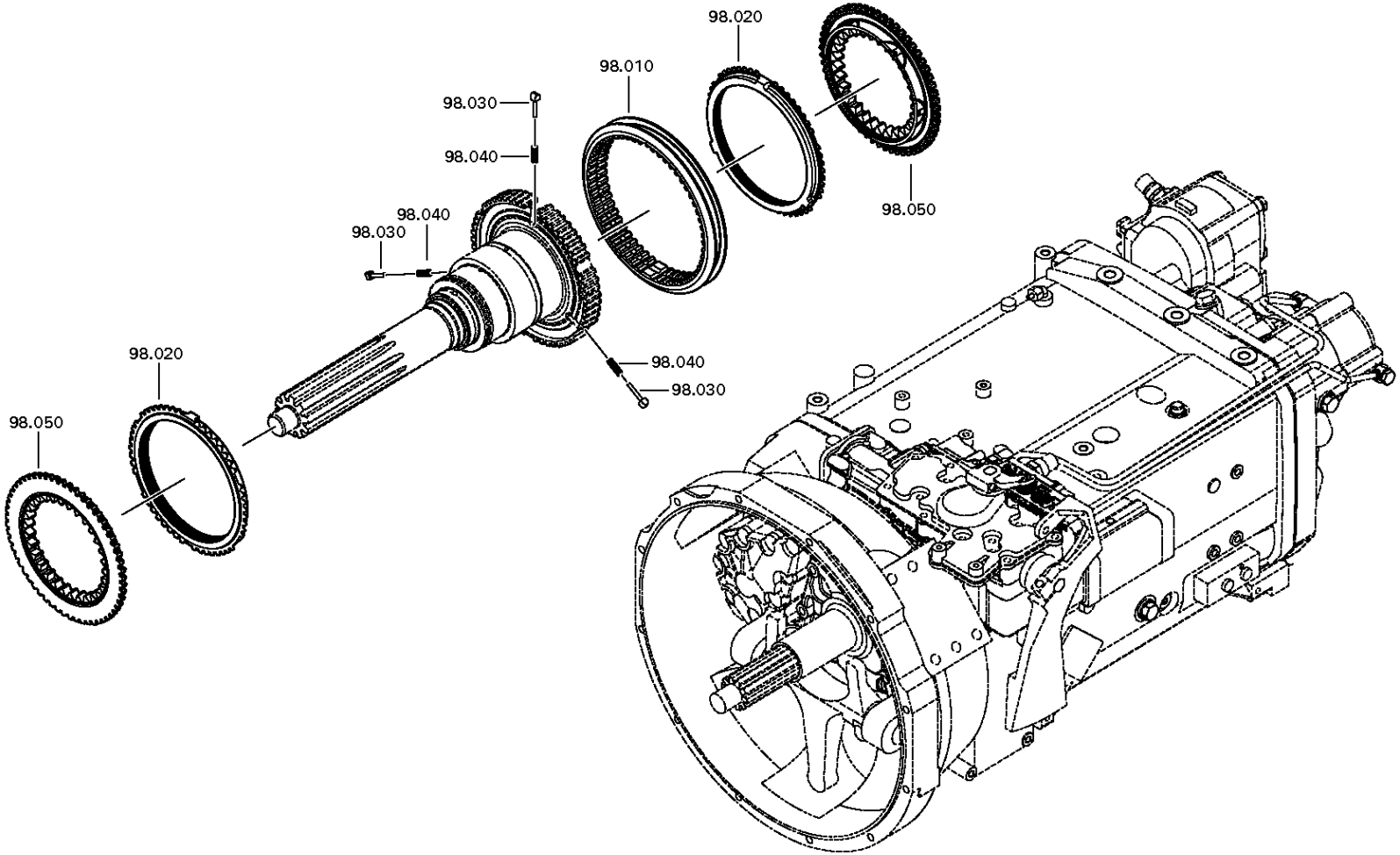

© Все права сохраняются за ZF Friedrichshafen AG, также в случае подачи заявки на предоставление правовой охраны. Мы сохраняем за собой все права, включая права на копирование и распространение. All rights reserved.
Исключительно в информационных целях, без внесения изменений службой технической документации.

Спецификация

16 S 1820 TO /

Номер материала: 1341.002.087
Изображение: 161.R0.01-1
Номер группы материала: 1325.298.008

Поз. №	№ материала	№ материала клиента	Наименование	Количество	Единица массы	№ изм.	Тех. инф.	Рем. к-кт	Альтернативный материал
10	1356.304.023	1833891	МУФТА СКОЛЬЗЯЩАЯ	1			ZF-BK 144		
20	1316.304.189	1832004	КОЛЬЦО БЛОКИРУЮЩЕЕ СИНХРОНИЗАТОРА ДЕЛИТ.	2			ZF-BK 144		
30	1297.304.436	0068332	УПОР	3					
40	0732.040.409	0171349	ПРУЖИНА НАЖИМНАЯ	3					
50	1316.304.190	1831990	КОРПУС МУФТЫ СИНХРОНИЗАТОРА	2			ZF-BK 144 O		
110	1312.304.106	5 5328 0	ДИСК СЦЕПЛЕНИЯ ВЕДОМЫЙ	2					
120	1268.304.424	820-400-2500	КОЛЬЦО ВНУТРЕННЕЕ	2					
130	1268.304.494	820-400-2510	КОЛЬЦО ПРОМЕЖУТОЧНОЕ	2		C01005423A10	ENTHALT.IN 6002 306 153(0)		
140	1268.304.525	133-441-1590	КОЛЬЦО ВНЕШНЕЕ	2			ENTHALT.IN 1310 304 095(1)		
150	1312.304.158	1250147	КОРПУС СИНХРОНИЗАТОРА	1			ZF-D171/164		
160	1312.304.159	1300312	ДЕТАЛЬ СОЕДИНИТЕЛЬНАЯ	3					
170	1310.304.175	5 5320 0	МУФТА СКОЛЬЗЯЩАЯ	1					
180	0732.040.409	0171349	ПРУЖИНА НАЖИМНАЯ	3					
190	1297.304.436	0068332	УПОР	3					
930	1499.298.023		SPLIT RING	1			GESTANZT*A=4,6*C=35*D=56		
930	1499.298.024	1453975	SPLIT RING	1			GESTANZT*A=4,7*C=35*D=56		
930	1499.298.025		SPLIT RING	1			GESTANZT*A=4,8*C=35*D=56		
930	1499.298.026		SPLIT RING	1			GESTANZT*A=4,9*C=35*D=56		
930	1499.298.027	1449016	SPLIT RING	1			GESTANZT*A=5,0*C=35*D=56		

© Все права сохраняются за ZF Friedrichshafen AG, также в случае подачи заявки на предоставление правовой охраны. Мы сохраняем за собой все права, включая права на копирование и распространение. All rights reserved.
Исключительно в информационных целях, без внесения изменений службой технической документации.

Номер материала: 1341.002.087
Изображение: 068.06.01-1
СИСТЕМА ПЕРЕКЛЮЧЕНИЯ ПЕРЕДАЧ

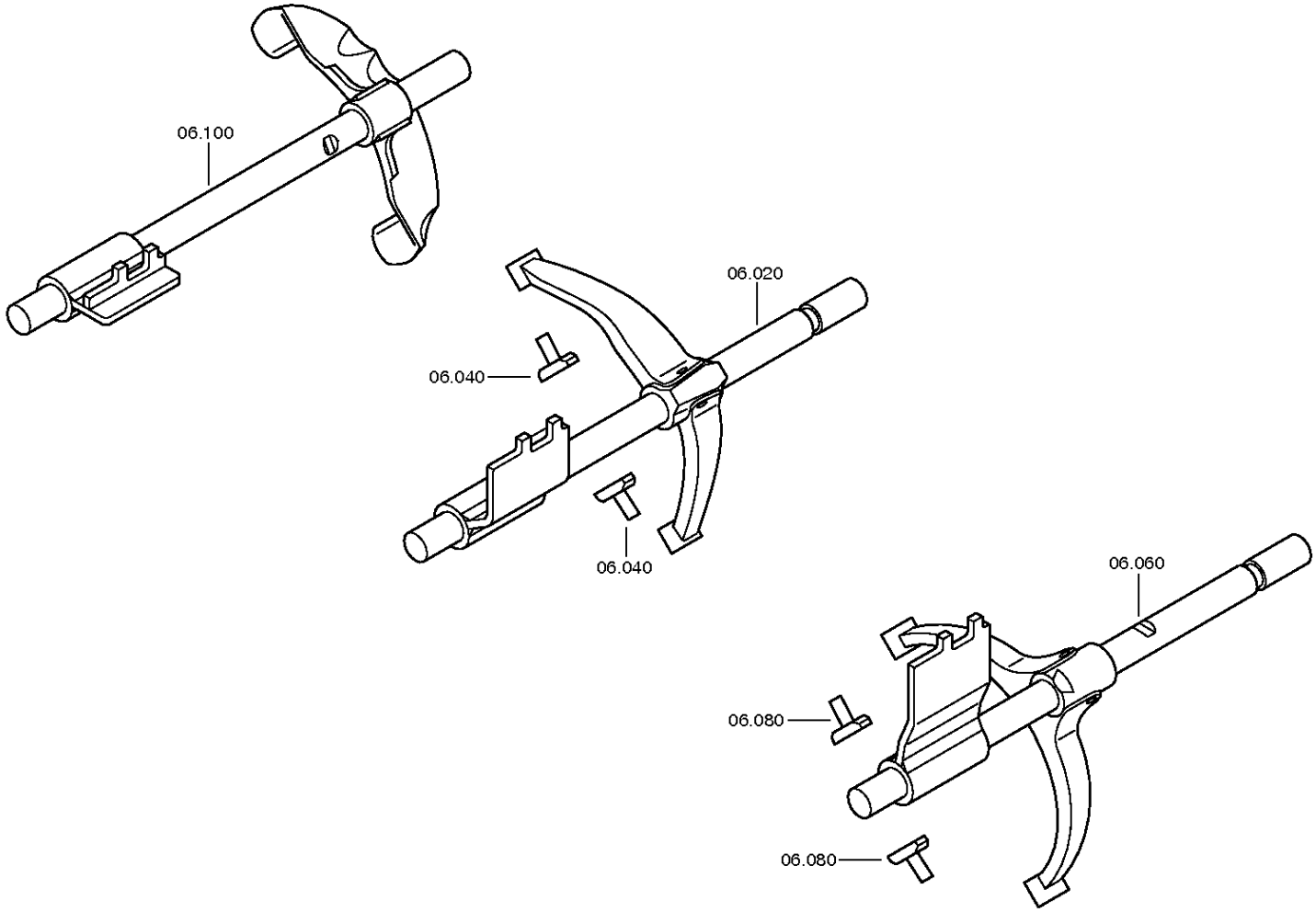

© Все права сохраняются за ZF Friedrichshafen AG, также в случае подачи заявки на предоставление правовой охраны. Мы сохраняем за собой все права, включая права на копирование и распространение. All rights reserved.
Исключительно в информационных целях, без внесения изменений службой технической документации.

Номер материала: 1341.002.087
Изображение: 068.06.43-1
СИСТЕМА ПЕРЕКЛЮЧЕНИЯ ПЕРЕДАЧ

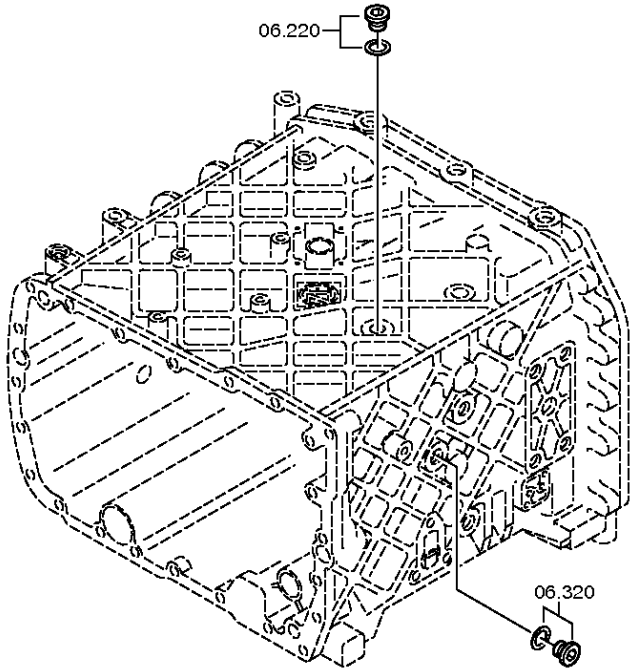

© Все права сохраняются за ZF Friedrichshafen AG, также в случае подачи заявки на предоставление правовой охраны. Мы сохраняем за собой все права, включая права на копирование и распространение. All rights reserved.
Исключительно в информационных целях, без внесения изменений службой технической документации.

Номер материала: 1341.002.087
Изображение: 068.06.80-1
СИСТЕМА ПЕРЕКЛЮЧЕНИЯ ПЕРЕДАЧ

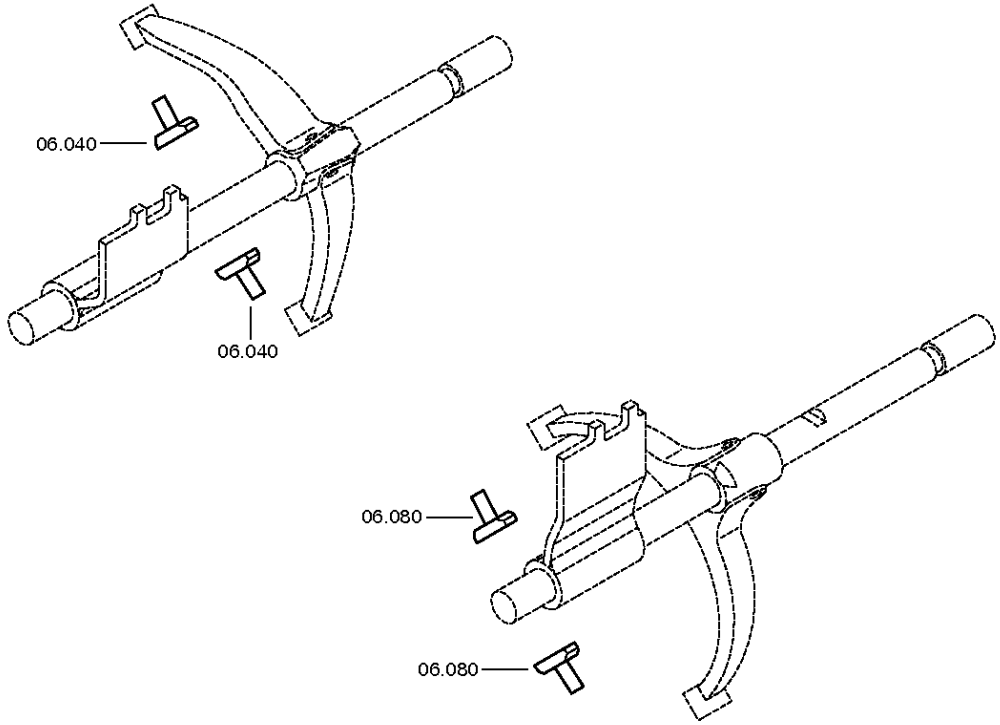

© Все права сохраняются за ZF Friedrichshafen AG, также в случае подачи заявки на предоставление правовой охраны. Мы сохраняем за собой все права, включая права на копирование и распространение. All rights reserved.
Исключительно в информационных целях, без внесения изменений службой технической документации.

Спецификация

16 S 1820 TO /

Номер материала: 1341.002.087
Изображение: 068.06.01-1
Номер группы материала: 1315.106.008

Поз. №	№ материала	№ материала клиента	Наименование	Количество	Единица массы	№ изм.	Тех. инф.	Рем. к-кт	Альтернативный материал
20	1315.206.076	1827194	ШТОК ВИЛКИ ПЕРЕКЛЮЧЕНИЯ ПЕРЕДАЧ	1			1+2GANG*KURZ*WI		
40	1316.306.015	5 5342 0	СУХАРЬ	2					
60	1315.206.079	1823163	ШТОК ВИЛКИ ПЕРЕКЛЮЧЕНИЯ ПЕРЕДАЧ	1			3+4GANG*KURZ*WI		
80	1316.306.015	5 5342 0	СУХАРЬ	2					
100	1315.206.083	1823061	ШТОК ВИЛКИ ПЕРЕКЛЮЧЕНИЯ ПЕРЕДАЧ	1			R-GANG*KURZ*WI		
220	---		ВИНТ ЗАПОРНЫЙ	1		Z00010111513	35N.M*DICHTRING M18X1,5		
---	0636.100.791	1896904	SCREW PLUG	1		Z00010111521	M18X1,5		
---	0634.801.062	1804055	ШАЙБА УПЛОТНИТЕЛЬНАЯ	1		Z00010111521	18X24		
320	---		ВИНТ ЗАПОРНЫЙ	1		Z00010111513	35N.M*DICHTRING M18X1,5		
---	0636.100.791	1896904	SCREW PLUG	1		Z00010111521	M18X1,5		
---	0634.801.062	1804055	ШАЙБА УПЛОТНИТЕЛЬНАЯ	1		Z00010111521	18X24		

© Все права сохраняются за ZF Friedrichshafen AG, также в случае подачи заявки на предоставление правовой охраны. Мы сохраняем за собой все права, включая права на копирование и распространение. All rights reserved.
Исключительно в информационных целях, без внесения изменений службой технической документации.

Номер материала: 1341.002.087
Изображение: 068.07.70-1
КОРПУС МЕХАНИЗМА ПЕРЕКЛЮЧЕНИЯ ПЕРЕДАЧ

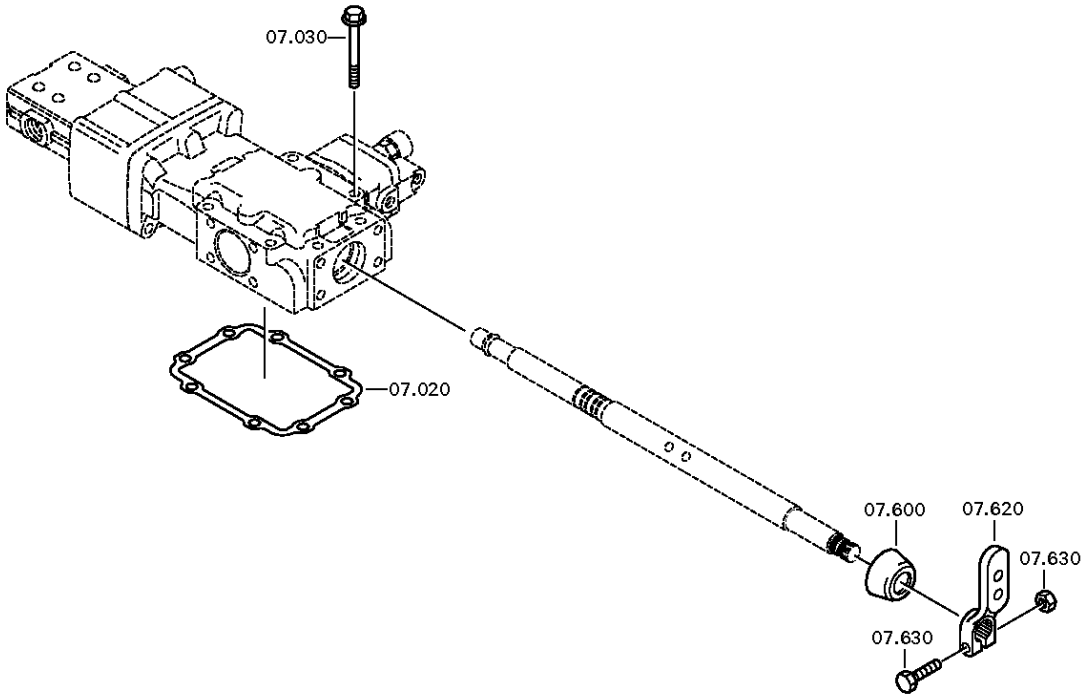

© Все права сохраняются за ZF Friedrichshafen AG, также в случае подачи заявки на предоставление правовой охраны. Мы сохраняем за собой все права, включая права на копирование и распространение. All rights reserved.
Исключительно в информационных целях, без внесения изменений службой технической документации.

Номер материала: 1341.002.087
Изображение: 068.07.09-1
КОРПУС МЕХАНИЗМА ПЕРЕКЛЮЧЕНИЯ ПЕРЕДАЧ

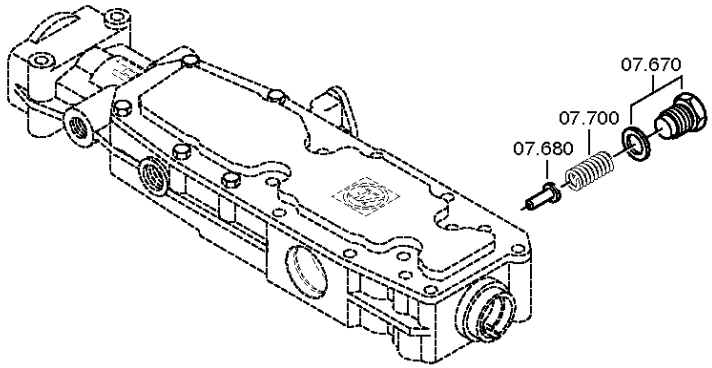

© Все права сохраняются за ZF Friedrichshafen AG, также в случае подачи заявки на предоставление правовой охраны. Мы сохраняем за собой все права, включая права на копирование и распространение. All rights reserved.
Исключительно в информационных целях, без внесения изменений службой технической документации.

Номер материала: 1341.002.087
Изображение: 068.07.12-1
КОРПУС МЕХАНИЗМА ПЕРЕКЛЮЧЕНИЯ ПЕРЕДАЧ

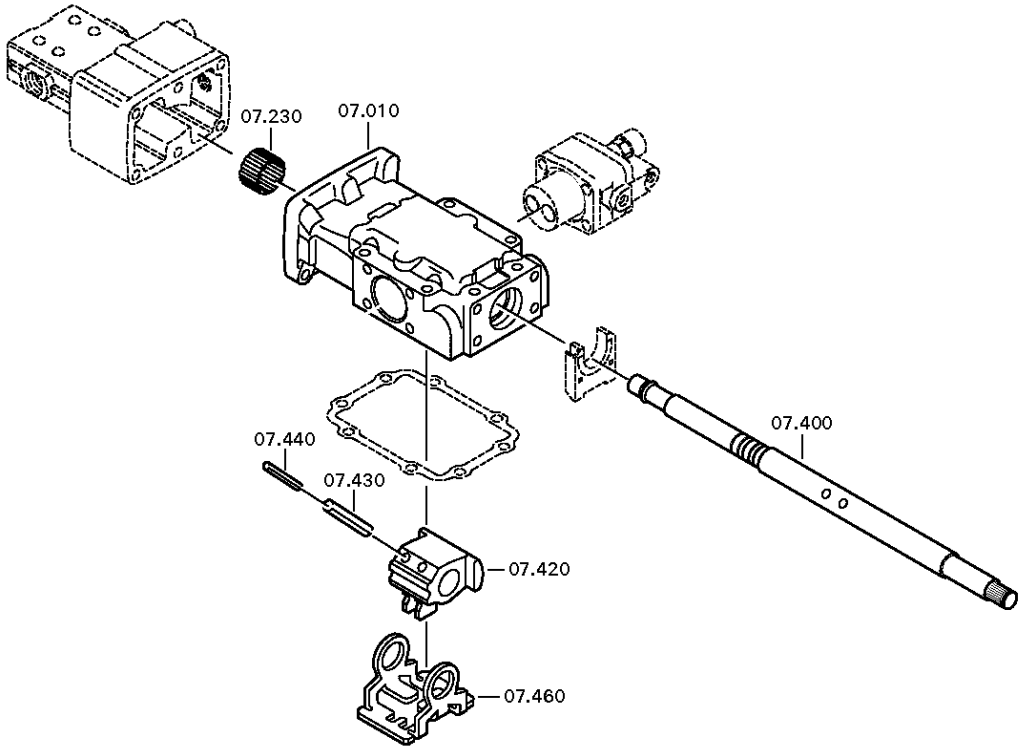

© Все права сохраняются за ZF Friedrichshafen AG, также в случае подачи заявки на предоставление правовой охраны. Мы сохраняем за собой все права, включая права на копирование и распространение. All rights reserved.
Исключительно в информационных целях, без внесения изменений службой технической документации.

Номер материала: 1341.002.087
Изображение: 068.07.16-1
КОРПУС МЕХАНИЗМА ПЕРЕКЛЮЧЕНИЯ ПЕРЕДАЧ

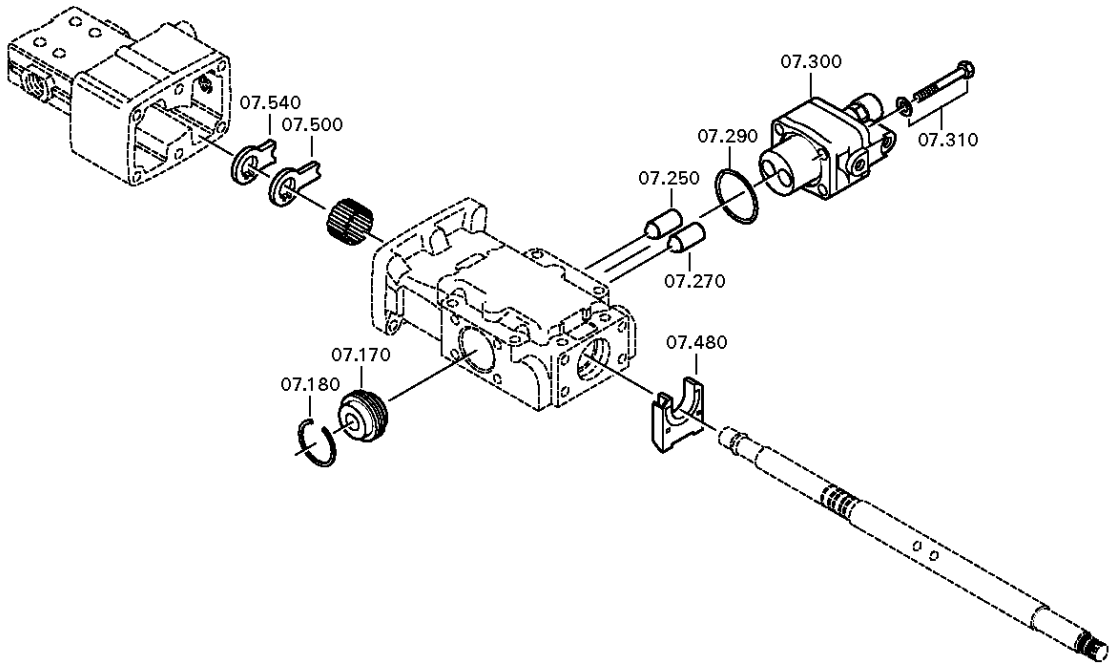

© Все права сохраняются за ZF Friedrichshafen AG, также в случае подачи заявки на предоставление правовой охраны. Мы сохраняем за собой все права, включая права на копирование и распространение. All rights reserved.
Исключительно в информационных целях, без внесения изменений службой технической документации.

Спецификация

16 S 1820 TO /

Номер материала: 1341.002.087
Изображение: 068.07.70-1
Номер группы материала: 1315.107.835

Поз. №	№ материала	№ материала клиента	Наименование	Количество	Единица массы	№ изм.	Тех. инф.	Рем. к-кт	Альтернативный материал
10	1315.307.123	1295209	КОРПУС МЕХАНИЗМА ПЕРЕКЛЮЧЕНИЯ ПЕРЕДАЧ	1			ENTHALT.IN 1315 307 122(0)		
20	1315.307.013	133-138-1020	ПРОКЛАДКА УПЛОТНИТЕЛЬНАЯ	1					
30	0736.300.136		БОЛТ С ГОЛОВКОЙ ШЕСТИГРАННОЙ	8		Z00009195210	M8X75 M8X75		
170	0501.209.212	5 5247 0	ФИКСАТОР ШТОКА ПЕРЕКЛЮЧЕНИЯ ПЕРЕДАЧ	1			KPL.		
180	0630.532.130	1295214	КОЛЬЦО V-ОБРАЗНОЕ	1					
230	0635.303.053	35055200	ИГОЛЬЧАТЫЙ ПОДШИПНИК БЕЗ ВНУТР. КОЛЬЦА	1			25X32X20		
250	0501.209.188	5 6102 0	РОЛИК ШАРИКОВЫЙ	1			KPL.		
270	0501.209.188	5 6102 0	РОЛИК ШАРИКОВЫЙ	1			KPL.		
290	0634.313.505	1295216	КОЛЬЦО УПЛОТНИТЕЛЬНОЕ	1			42X3		
300	6038.202.043	5 6065 0	КЛАПАН ОТКЛЮЧАЮЩИЙ	1		C01002144C10	KPL.H-H*ZULUFTDROSSEL 1,55		
310	---		БОЛТ С ГОЛОВКОЙ ШЕСТИГРАННОЙ	4		Z00007054112	M8X65		
---	0636.100.519		БОЛТ С ГОЛОВКОЙ ШЕСТИГРАННОЙ	4		Z00007054110	M8X65		
---	0630.100.295	436-4451	ШАЙБА	4		Z00007158414			
400	1315.307.094	5 5866 0	ВАЛ УПРАВЛЕНИЯ ПЕРЕКЛЮЧЕНИЕМ ПЕРЕДАЧ	1			ENTHALT.IN 1315 307 157(1)		
420	---		ПОВОДОК	1			W I		
---	1315.307.092		ПОВОДОК	1					
430	0631.329.101	1290983	ШТИФТ РАЗРЕЗНОЙ	2			10X45		
440	0631.329.073	1313876	ШТИФТ РАЗРЕЗНОЙ	2			6X45		
460	1315.307.308	1351617	ФИКСАТОР	1					
500	1315.307.304	1353839	ПЛАСТИНА СТОПОРНАЯ	1					
540	1315.307.120	1295222	ФИКСАТОР ШТОКА ПЕРЕКЛЮЧЕНИЯ ПЕРЕДАЧ	1					
600	---		КОЛПАК ЗАЩИТНЫЙ	1		Z00009174510			

© Все права сохраняются за ZF Friedrichshafen AG, также в случае подачи заявки на предоставление правовой охраны. Мы сохраняем за собой все права, включая права на копирование и распространение. All rights reserved.
Исключительно в информационных целях, без внесения изменений службой технической документации.

16 S 1820 TO /

Номер материала: 1341.002.087
Изображение: 068.07.70-1
Номер группы материала: 1315.107.835

Поз. №	№ материала	№ материала клиента	Наименование	Количество	Единица массы	№ изм.	Тех. инф.	Рем. к-кт	Альтернативный материал
---	1324.307.269		КОЛПАК ЗАЩИТНЫЙ	1		Z00009174510			
---	1324.307.268	1897381	КОЛПАК ЗАЩИТНЫЙ	1		Z00009174312			
620	1304.307.487	1895724	РЫЧАГ ПЕРЕКЛЮЧЕНИЯ ПЕРЕДАЧ	1		Z00009149311	U536		
630	---		БОЛТ+ГАЙКА	1		Z00007891713	M10X40		
---	0636.100.789	REPLACEMENT FOR 0636.015.469	БОЛТ С ГОЛОВКОЙ ШЕСТИГРАННОЙ	1		Z00007891711	M10X40		
---	0637.100.419	1897379	ГАЙКА ШЕСТИГРАННАЯ	1		Z00007892710	M10		
670	---		БОЛТ	1		Z00010146310	M22X1,5		
---	1315.307.736	1960454	БОЛТ	1		Z00010146312	M22X1,5		
---	0730.009.515	0730009515	ШАЙБА УПЛОТНИТЕЛЬНАЯ	1		Z00010146312	A22X27		
680	1315.307.190	1330404	СТОПОР	1			ENTHALT.IN 1250 307 589(2)		
700	0732.040.985	99942900	ПРУЖИНА НАЖИМНАЯ	1					

© Все права сохраняются за ZF Friedrichshafen AG, также в случае подачи заявки на предоставление правовой охраны. Мы сохраняем за собой все права, включая права на копирование и распространение. All rights reserved.
Исключительно в информационных целях, без внесения изменений службой технической документации.

Номер материала: 1341.002.087
Изображение: 068.08.17-1
МЕХАНИЗМ ПЕРЕКЛЮЧЕНИЯ ПЕРЕДАЧ

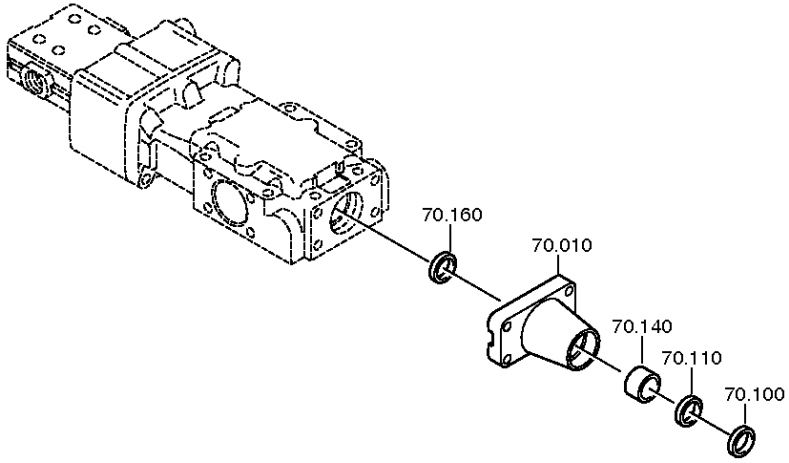

© Все права сохраняются за ZF Friedrichshafen AG, также в случае подачи заявки на предоставление правовой охраны. Мы сохраняем за собой все права, включая права на копирование и распространение. All rights reserved.
Исключительно в информационных целях, без внесения изменений службой технической документации.

Номер материала: 1341.002.087
Изображение: 068.08.06-1
МЕХАНИЗМ ПЕРЕКЛЮЧЕНИЯ ПЕРЕДАЧ

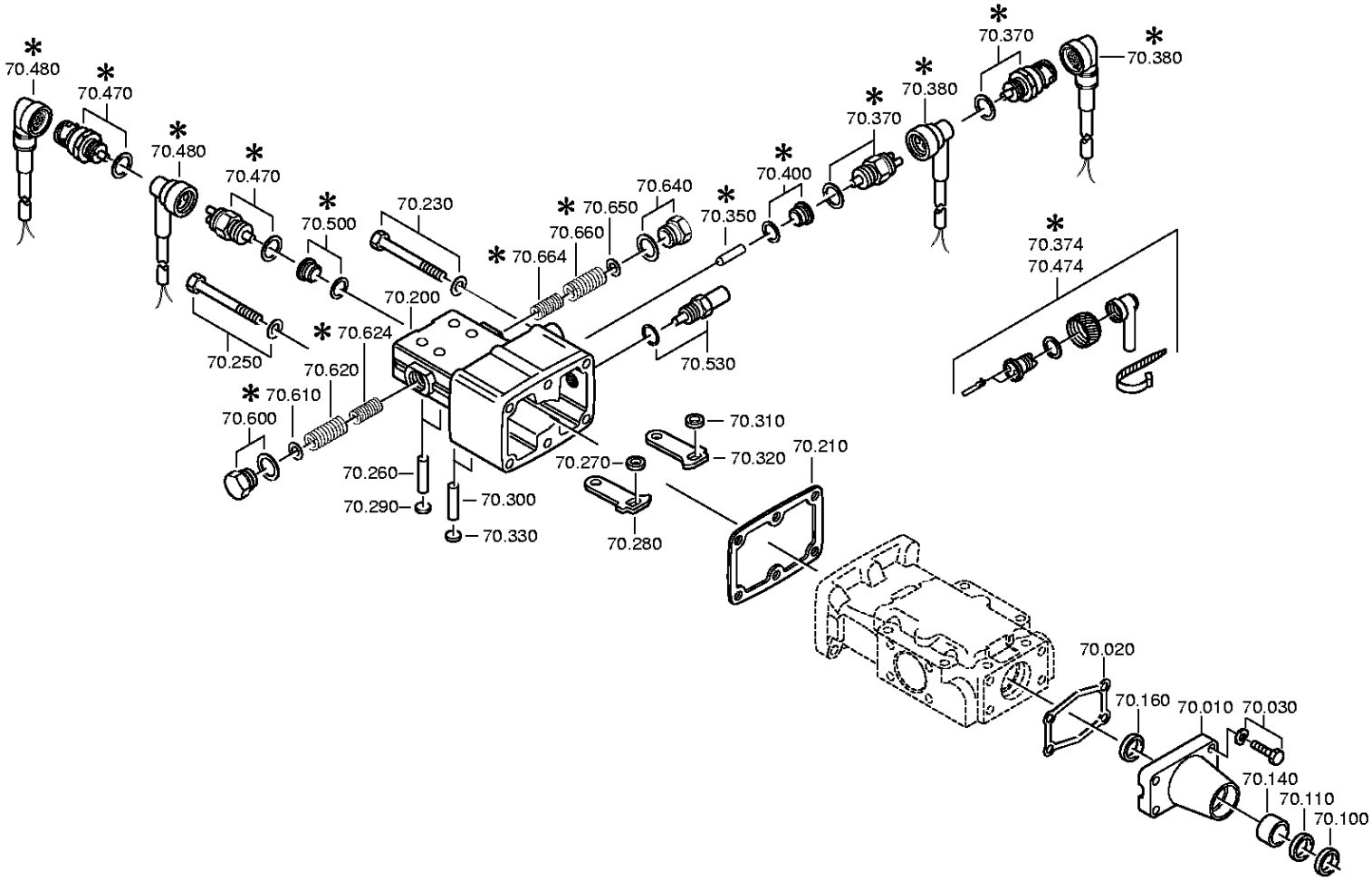

© Все права сохраняются за ZF Friedrichshafen AG, также в случае подачи заявки на предоставление правовой охраны. Мы сохраняем за собой все права, включая права на копирование и распространение. All rights reserved.
Исключительно в информационных целях, без внесения изменений службой технической документации.

Номер материала: 1341.002.087
Изображение: 068.08.14-1
МЕХАНИЗМ ПЕРЕКЛЮЧЕНИЯ ПЕРЕДАЧ

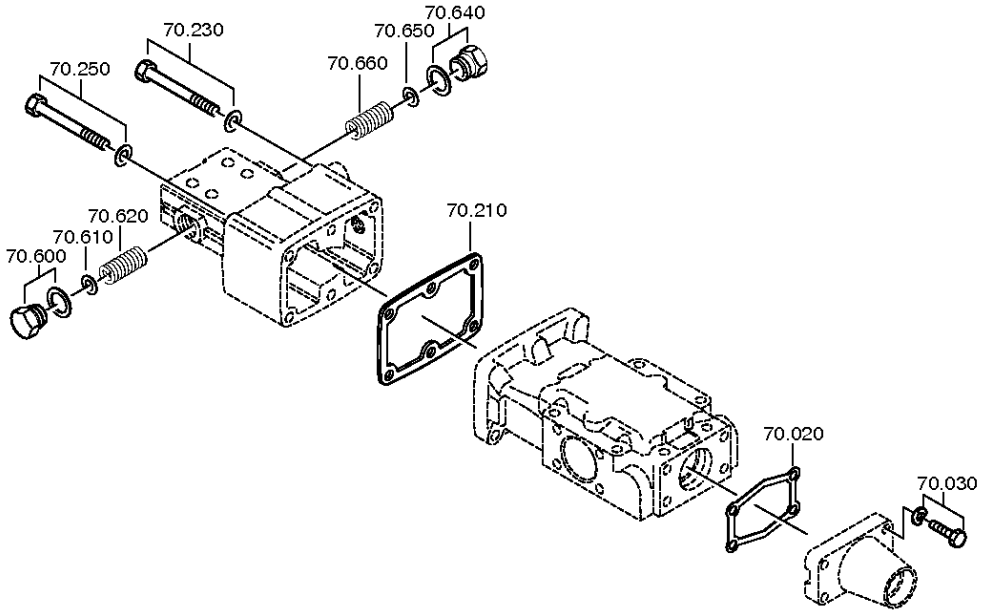

© Все права сохраняются за ZF Friedrichshafen AG, также в случае подачи заявки на предоставление правовой охраны. Мы сохраняем за собой все права, включая права на копирование и распространение. All rights reserved.
Исключительно в информационных целях, без внесения изменений службой технической документации.

Номер материала: 1341.002.087
Изображение: 068.08.15-1
МЕХАНИЗМ ПЕРЕКЛЮЧЕНИЯ ПЕРЕДАЧ

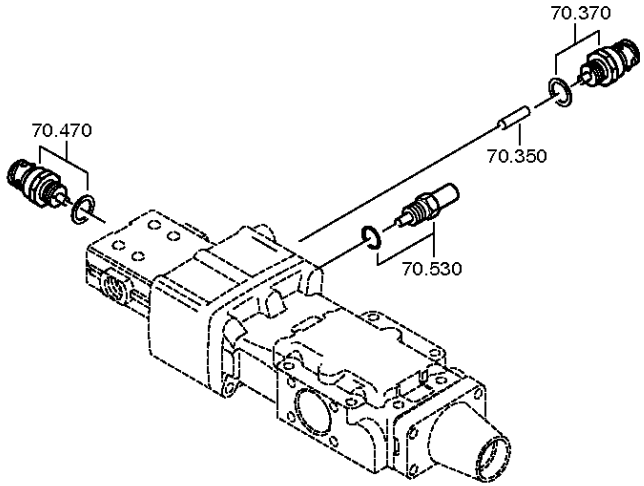

© Все права сохраняются за ZF Friedrichshafen AG, также в случае подачи заявки на предоставление правовой охраны. Мы сохраняем за собой все права, включая права на копирование и распространение. All rights reserved.
Исключительно в информационных целях, без внесения изменений службой технической документации.

Спецификация

16 S 1820 TO /

Номер материала: 1341.002.087
Изображение: 068.08.17-1
Номер группы материала: 1316.170.001

Поз. №	№ материала	№ материала клиента	Наименование	Количество	Единица массы	№ изм.	Тех. инф.	Рем. к-кт	Альтернативный материал
10	1304.307.425	1313881	КРЫШКА МЕХАНИЗМА ПЕРЕКЛЮЧЕНИЯ ПЕРЕДАЧ	1					
20	0501.318.308	1395308	ПРОКЛАДКА УПЛОТНИТЕЛЬНАЯ	1					
30	---		БОЛТ С ГОЛОВКОЙ ШЕСТИГРАННОЙ	4		Z00007891312	M8X30		
---	0636.100.797	1874397	БОЛТ С ГОЛОВКОЙ ШЕСТИГРАННОЙ	4		Z00007891310	M8X30		
---	0630.100.295	436-4451	ШАЙБА	4		Z00007158414			
100	0634.307.367	35055600	КОЛЬЦО МАСЛОСЪЕМНОЕ	1					
110	---		САЛЬНИК	1		C01008933B10	25X35X7		
---	0734.300.196	1616777	САЛЬНИК	1			25X35X7 FA.CFW		
140	0730.260.330	0903125210	ВТУЛКА ПОДШИПНИКА	1			A=20,00 IN 0730 260 546(2)		
160	0634.300.020	0693930	САЛЬНИК	1			25X32X5		
200	1315.307.140	1295223	КОРПУС	1			GASSEN-SPERRE		
210	1315.307.012	1290993	ПРОКЛАДКА УПЛОТНИТЕЛЬНАЯ	1					
230	---		БОЛТ С ГОЛОВКОЙ ШЕСТИГРАННОЙ	3		Z00007069014	M8X85		
---	0636.011.764		БОЛТ С ГОЛОВКОЙ ШЕСТИГРАННОЙ	3		Z00007069013	M8X85		
---	0630.100.295	436-4451	ШАЙБА	3		Z00007158414			
250	---		БОЛТ С ГОЛОВКОЙ ШЕСТИГРАННОЙ	3		Z00007069014	M8X85		
---	0636.011.764		БОЛТ С ГОЛОВКОЙ ШЕСТИГРАННОЙ	3		Z00007069013	M8X85		
---	0630.100.295	436-4451	ШАЙБА	3		Z00007158414			
260	0631.306.226	1295202	ШТИФТ ЦИЛИНДРИЧЕСКИЙ	2			6X32		
270	0730.006.347	S301607	КОЛЬЦО	1			A=6,00		
280	1304.307.019	0699677	РЫЧАГ СТОПОРНЫЙ	1					
290	---		КРЫШКА ЗАПОРНАЯ	2			14		
---	0630.361.032	1301000022	КРЫШКА ЗАПОРНАЯ	2					

© Все права сохраняются за ZF Friedrichshafen AG, также в случае подачи заявки на предоставление правовой охраны. Мы сохраняем за собой все права, включая права на копирование и распространение. All rights reserved.
Исключительно в информационных целях, без внесения изменений службой технической документации.

16 S 1820 TO /

Номер материала: 1341.002.087
Изображение: 068.08.17-1
Номер группы материала: 1316.170.001

Поз. №	№ материала	№ материала клиента	Наименование	Количество	Единица массы	№ изм.	Тех. инф.	Рем. к-кт	Альтернативный материал
300	0631.306.226	1295202	ШТИФТ ЦИЛИНДРИЧЕСКИЙ	2			6X32		
310	0730.006.347	S301607	КОЛЬЦО	1			A=6,00		
320	1304.307.019	0699677	РЫЧАГ СТОПОРНЫЙ	1					
330	---		КРЫШКА ЗАПОРНАЯ	2			14		
---	0630.361.032	1301000022	КРЫШКА ЗАПОРНАЯ	2					
350	0731.208.230	1295226	ШТИФТ	1			A=30,0		
370	---		ПЕРЕКЛЮЧАТЕЛЬ	1		Z00004287211	OEFF*45N.M*DICHTRING*BAJONETT*SCHUTZKAPPE		
---	0501.219.856	1946804	ПЕРЕКЛЮЧАТЕЛЬ	1			OEFFNER DIN BAJONETT		
---	0634.801.062	1804055	ШАЙБА УПЛОТНИТЕЛЬНАЯ	1			18X24		
470	---		SWITCH	1		Z00025033610	SCHL*45N.M*DICHTRING*BAJONETT*SCHUTZKAPPE		
---	0501.331.660	2007380	SWITCH	1		Z00025033617			
---	0634.801.062	1804055	ШАЙБА УПЛОТНИТЕЛЬНАЯ	1		Z00025033617	18X24		
530	---		УПОР СТОПОРНЫЙ	1			168N*50N.M*WL		
---	1324.207.004	1882876	УПОР СТОПОРНЫЙ	1		Z00009531710	KPL. *168 N		
---	0630.000.072	S300527	SHIM RING	1			16X22X1		
600	---		БОЛТ	1		Z00010146310	M22X1,5		
---	1315.307.736	1960454	БОЛТ	1		Z00010146312	M22X1,5		
---	0730.009.515	0730009515	ШАЙБА УПЛОТНИТЕЛЬНАЯ	1		Z00010146312	A22X27		
610	0630.001.051		ШАЙБА	1					
620	0732.040.986	0692228	ПРУЖИНА НАЖИМНАЯ	1					
640	---		БОЛТ	1		Z00010146310	M22X1,5		
---	1315.307.736	1960454	БОЛТ	1		Z00010146312	M22X1,5		
---	0730.009.515	0730009515	ШАЙБА УПЛОТНИТЕЛЬНАЯ	1		Z00010146312	A22X27		
650	0630.001.051		ШАЙБА	1					
660	0732.040.986	0692228	ПРУЖИНА НАЖИМНАЯ	1					

© Все права сохраняются за ZF Friedrichshafen AG, также в случае подачи заявки на предоставление правовой охраны. Мы сохраняем за собой все права, включая права на копирование и распространение. All rights reserved.
Исключительно в информационных целях, без внесения изменений службой технической документации.

Номер материала: 1341.002.087
Изображение: 068.12.01-1
Номер группы материала: 1316.149.025

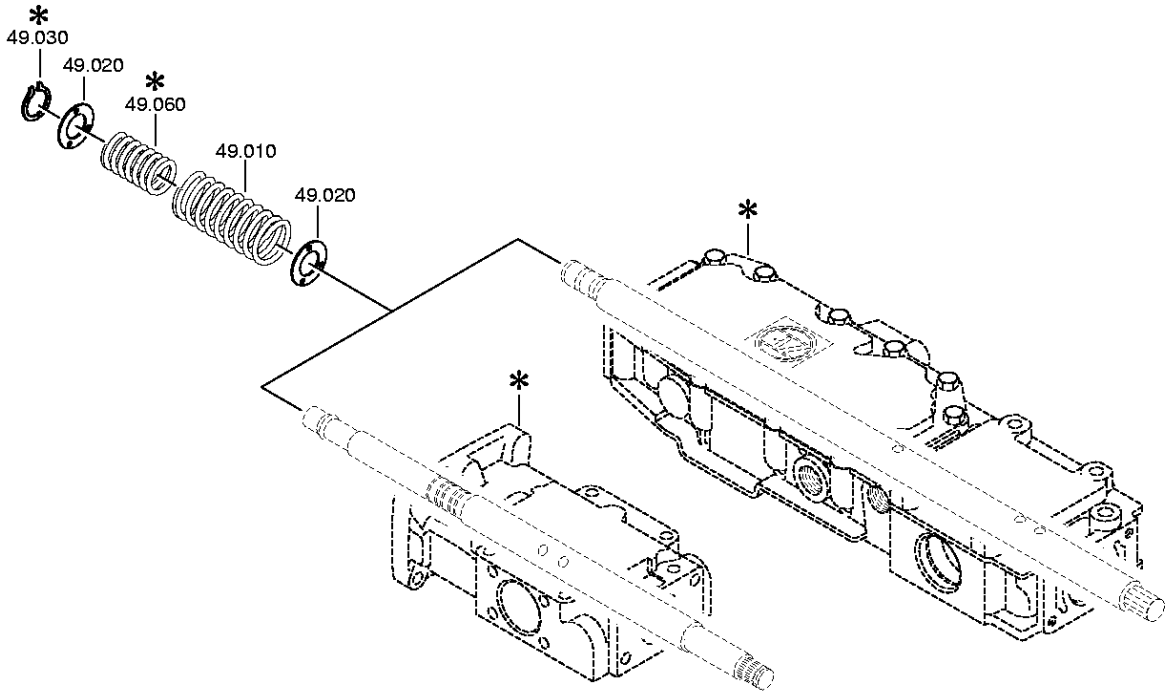

© Все права сохраняются за ZF Friedrichshafen AG, также в случае подачи заявки на предоставление правовой охраны. Мы сохраняем за собой все права, включая права на копирование и распространение. All rights reserved.
Исключительно в информационных целях, без внесения изменений службой технической документации.

Спецификация

16 S 1820 TO /

Номер материала: 1341.002.087
Изображение: 068.12.01-1
Номер группы материала: 1316.149.025

Поз. №	№ материала	№ материала клиента	Наименование	Количество	Единица массы	№ изм.	Тех. инф.	Рем. к-кт	Альтернативный материал
10	0732.041.549	0698453	ПРУЖИНА НАЖИМНАЯ	1					
20	0730.301.376	1884285	ШАЙБА	2		Z00008917410			
30	0630.532.138	0929532430	КОЛЬЦО V-ОБРАЗНОЕ	1					

© Все права сохраняются за ZF Friedrichshafen AG, также в случае подачи заявки на предоставление правовой охраны. Мы сохраняем за собой все права, включая права на копирование и распространение. All rights reserved.
Исключительно в информационных целях, без внесения изменений службой технической документации.

Номер материала: 1341.002.087
Изображение: 068.40.04-1
СИСТЕМА ПЕРЕКЛЮЧЕНИЯ GV

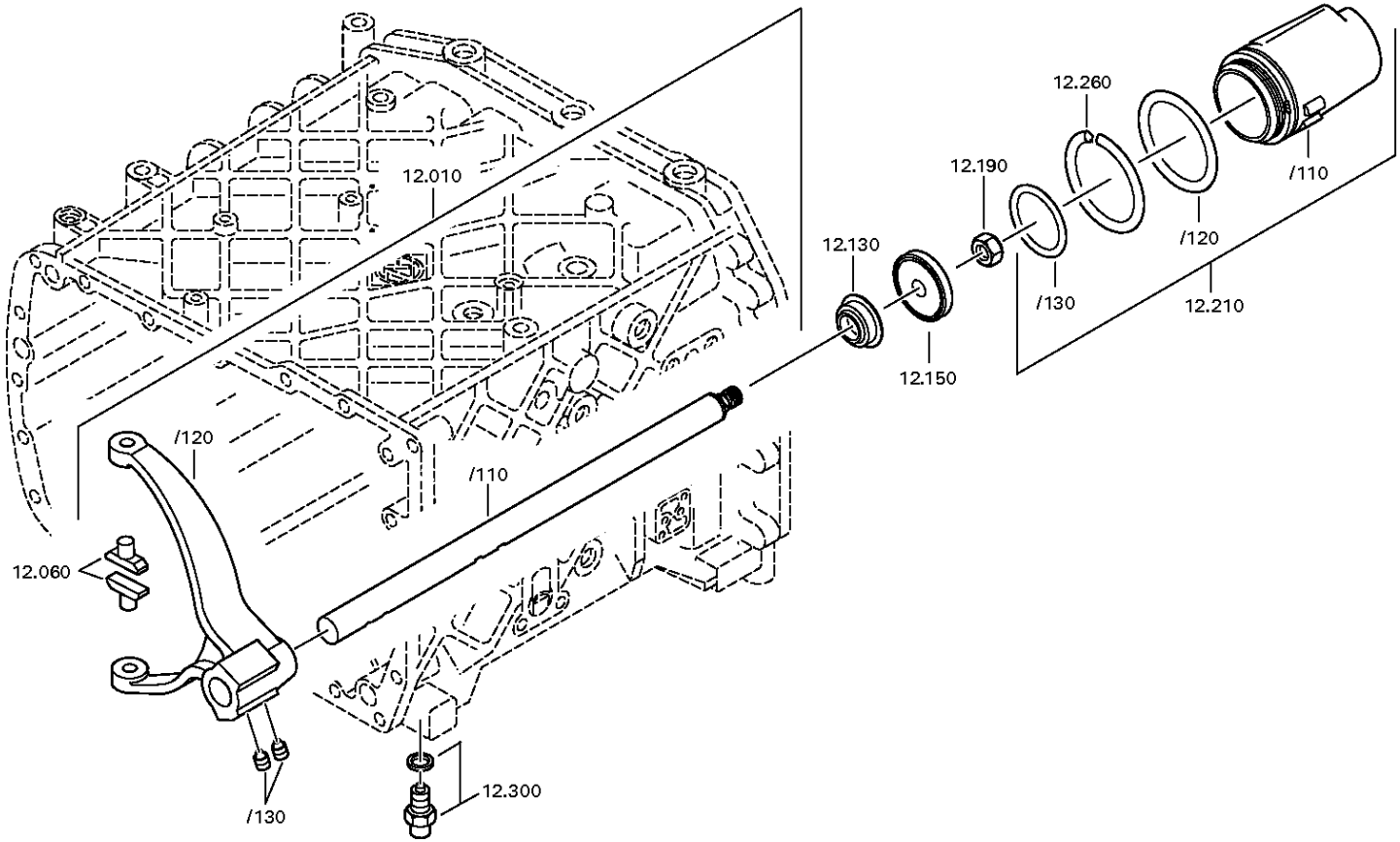

© Все права сохраняются за ZF Friedrichshafen AG, также в случае подачи заявки на предоставление правовой охраны. Мы сохраняем за собой все права, включая права на копирование и распространение. All rights reserved.
Исключительно в информационных целях, без внесения изменений службой технической документации.

Номер материала: 1341.002.087
Изображение: 068.40.41-1
СИСТЕМА ПЕРЕКЛЮЧЕНИЯ GV

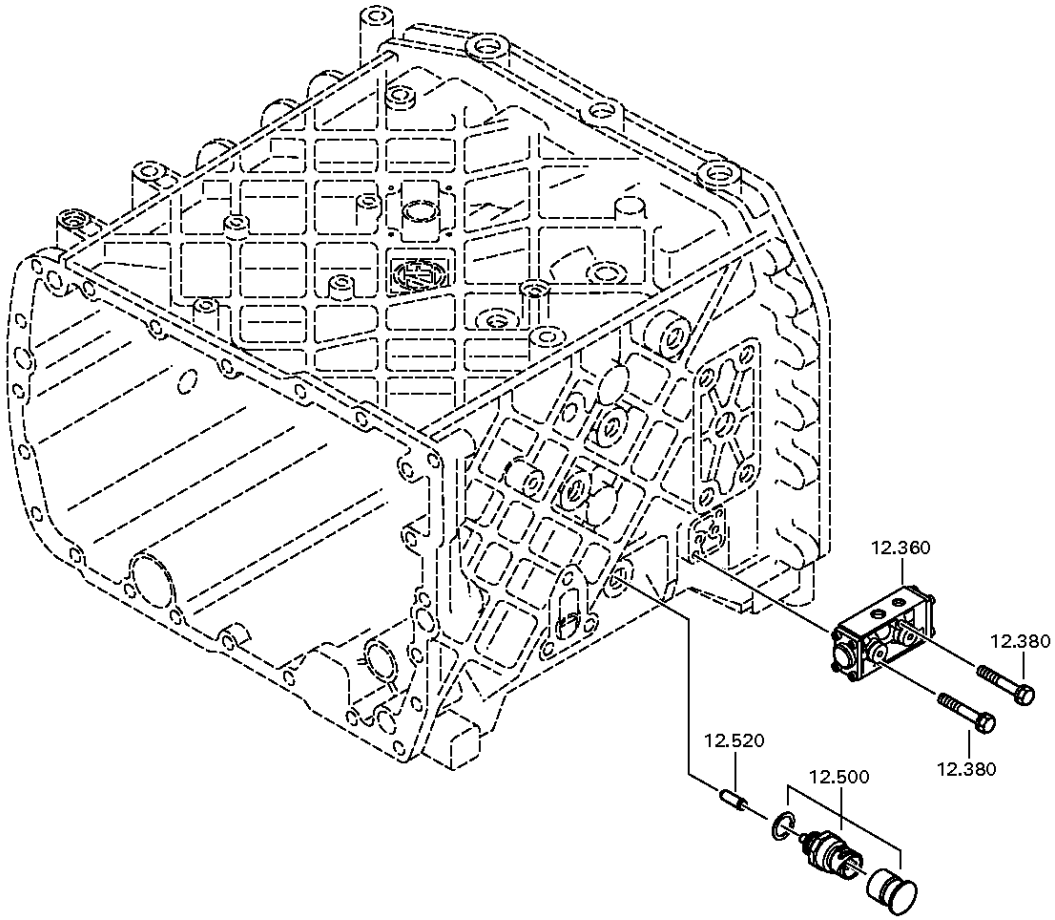

© Все права сохраняются за ZF Friedrichshafen AG, также в случае подачи заявки на предоставление правовой охраны. Мы сохраняем за собой все права, включая права на копирование и распространение. All rights reserved.
Исключительно в информационных целях, без внесения изменений службой технической документации.

Спецификация

16 S 1820 TO /

Номер материала: 1341.002.087
Изображение: 068.40.04-1
Номер группы материала: 1315.112.017

Поз. №	№ материала	№ материала клиента	Наименование	Количество	Единица массы	№ изм.	Тех. инф.	Рем. к-кт	Альтернативный материал
10	1315.212.013		ШТОК ВИЛКИ ПЕРЕКЛЮЧЕНИЯ ПЕРЕДАЧ	1		Z00012212711	KPL.GV.LAG.GEH.1		
/110	1315.312.073	1604634	ШТОК ВИЛКИ ПЕРЕКЛЮЧЕНИЯ ПЕРЕДАЧ	1					
/120	1315.312.074	1604636	ВИЛКА ПЕРЕКЛЮЧЕНИЯ ПЕРЕДАЧ	1			GV ECO 3		
/130	1315.312.047	42172912	ВИНТ УСТАНОВОЧНЫЙ	2			M12X1		
60	1316.306.015	5 5342 0	СУХАРЬ	2		Z00012212711			
130	0750.112.131	820-400-2880	МАНЖЕТА ШЛЯПОВИДНАЯ	1		Z00012212711	25X40X15		
150	0501.324.670	1887735	ПОРШЕНЬ	1		Z00012212711			
190	0737.300.037	1874075	ГАЙКА СТОПОРНАЯ	1			MS16X1,5		
210	1315.212.010		ЦИЛИНДР	1		Z00012212711	KPL.		
/110	1315.312.048	5 5336 0	ЦИЛИНДР	1			ENTHALT.IN 1315 312 033(1)		
/120	0634.313.018	TTZF140097	КОЛЬЦО УПЛОТНИТЕЛЬНОЕ	1			82X3		
/130	0634.313.320	820-400-2910	КОЛЬЦО УПЛОТНИТЕЛЬНОЕ	1			67X3		
260	1315.312.034	1291090	ПРУЖИНА	1		Z00012212711			
300	---		УПОР СТОПОРНЫЙ	1		Z00012212711	235N*50N.M		
---	1324.207.033	H0472564	УПОР СТОПОРНЫЙ	1			KPL. *235 N		
---	0730.008.604	1638154	ШАЙБА УПЛОТНИТЕЛЬНАЯ	1		C01009860C10			
360	0501.219.310	1897664	КЛАПАН 5/2-ХОДОВОЙ	1		Z00015060511			
380	0636.100.468	1897021	SCREW WITH WASHER ASSEMBLY	2		Z00021359310	M6X40		
500	---		SWITCH	1		Z00025033610	SCHL*45N.M*DICHTRING*BAJONETT*SCHUTZKAPPE		
---	0501.331.660	2007380	SWITCH	1		Z00025033617			
---	0634.801.062	1804055	ШАЙБА УПЛОТНИТЕЛЬНАЯ	1		Z00025033617	18X24		
520	1295.212.006	0689937	ШТИФТ	1			KPL.		

© Все права сохраняются за ZF Friedrichshafen AG, также в случае подачи заявки на предоставление правовой охраны. Мы сохраняем за собой все права, включая права на копирование и распространение. All rights reserved.
Исключительно в информационных целях, без внесения изменений службой технической документации.

Номер материала: 1341.002.087
Изображение: 068.43.21-1
КРЫШКА

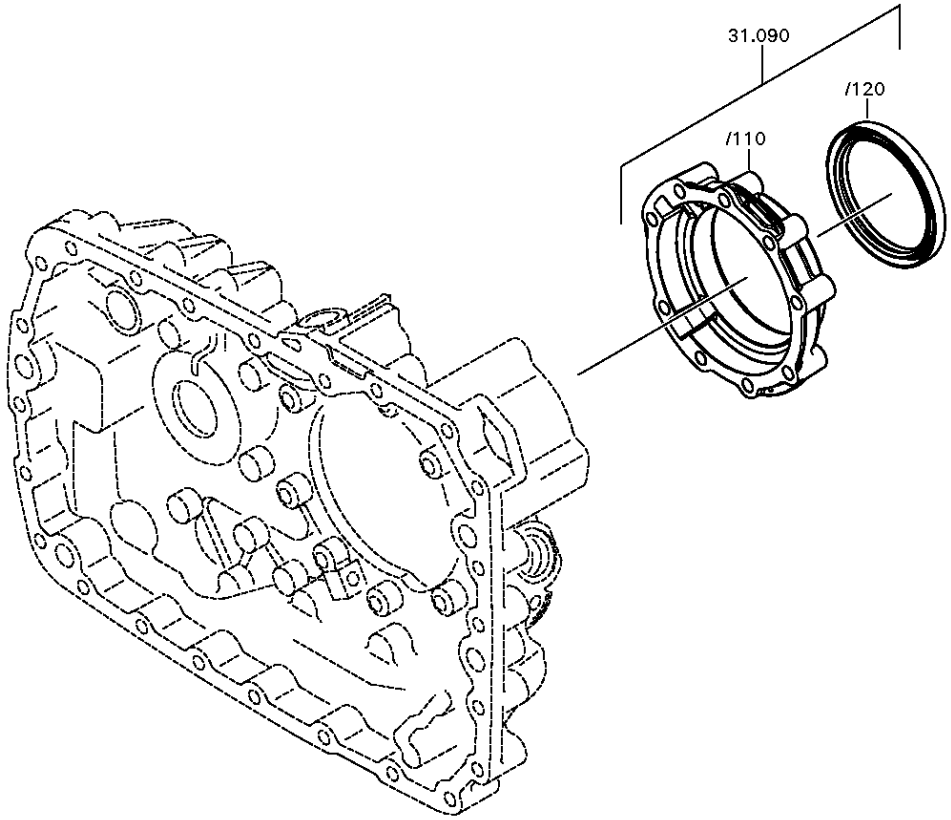

© Все права сохраняются за ZF Friedrichshafen AG, также в случае подачи заявки на предоставление правовой охраны. Мы сохраняем за собой все права, включая права на копирование и распространение. All rights reserved.
Исключительно в информационных целях, без внесения изменений службой технической документации.

Номер материала: 1341.002.087
Изображение: 068.43.06-1
КРЫШКА

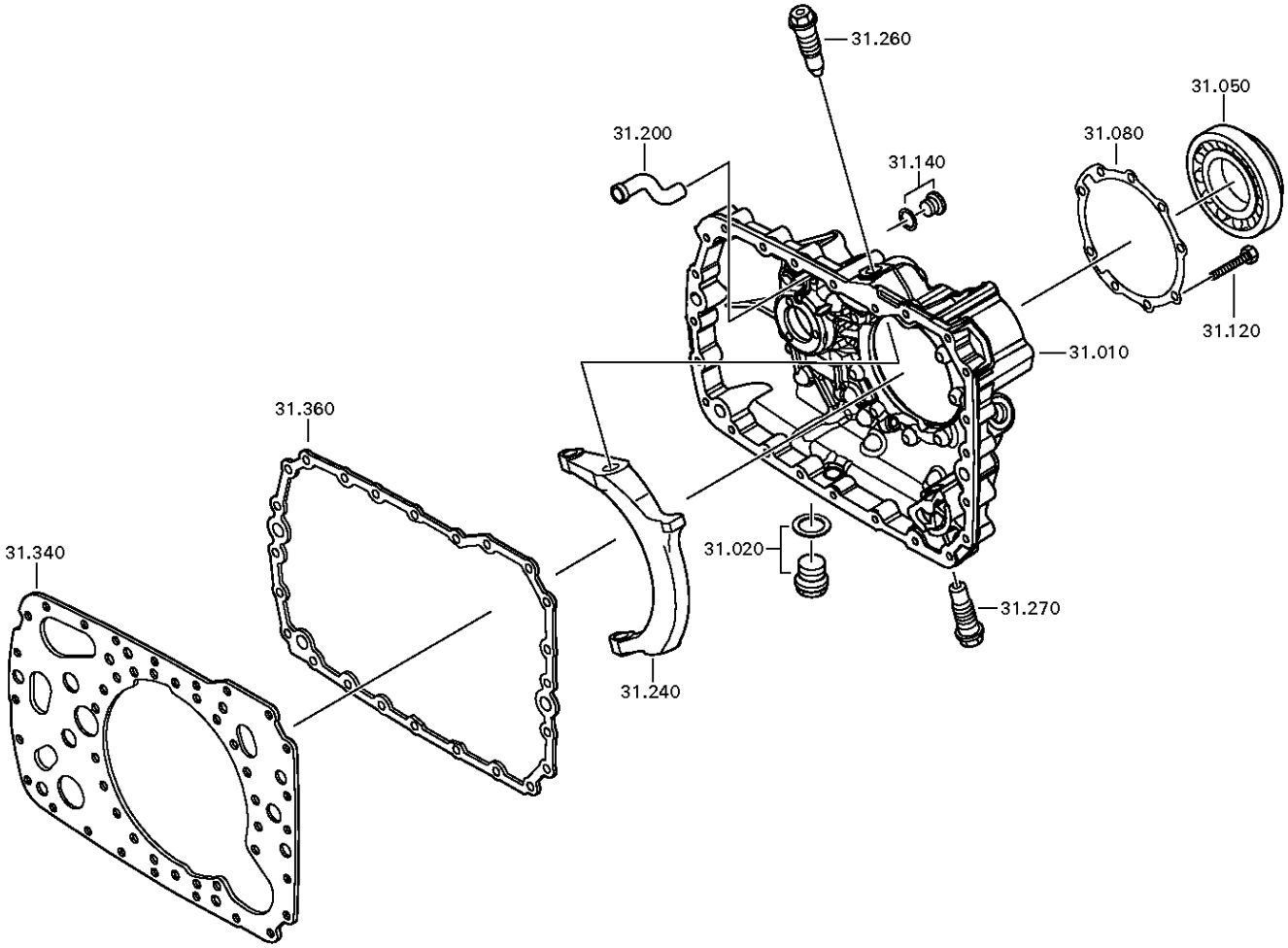

© Все права сохраняются за ZF Friedrichshafen AG, также в случае подачи заявки на предоставление правовой охраны. Мы сохраняем за собой все права, включая права на копирование и распространение. All rights reserved.
Исключительно в информационных целях, без внесения изменений службой технической документации.

Номер материала: 1341.002.087
Изображение: 068.43.40-1
КРЫШКА

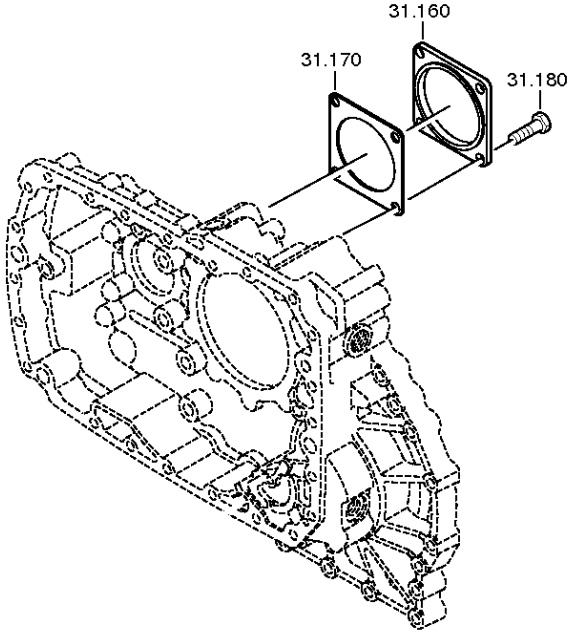

© Все права сохраняются за ZF Friedrichshafen AG, также в случае подачи заявки на предоставление правовой охраны. Мы сохраняем за собой все права, включая права на копирование и распространение. All rights reserved.
Исключительно в информационных целях, без внесения изменений службой технической документации.

Номер материала: 1341.002.087
Изображение: 068.43.43-1
КРЫШКА

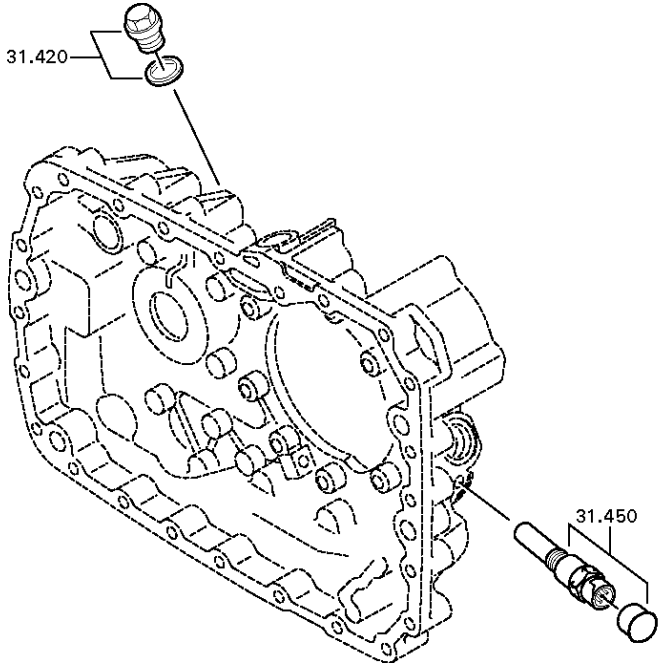

© Все права сохраняются за ZF Friedrichshafen AG, также в случае подачи заявки на предоставление правовой охраны. Мы сохраняем за собой все права, включая права на копирование и распространение. All rights reserved.
Исключительно в информационных целях, без внесения изменений службой технической документации.

Номер материала: 1341.002.087
Изображение: 068.43.80-1
КРЫШКА

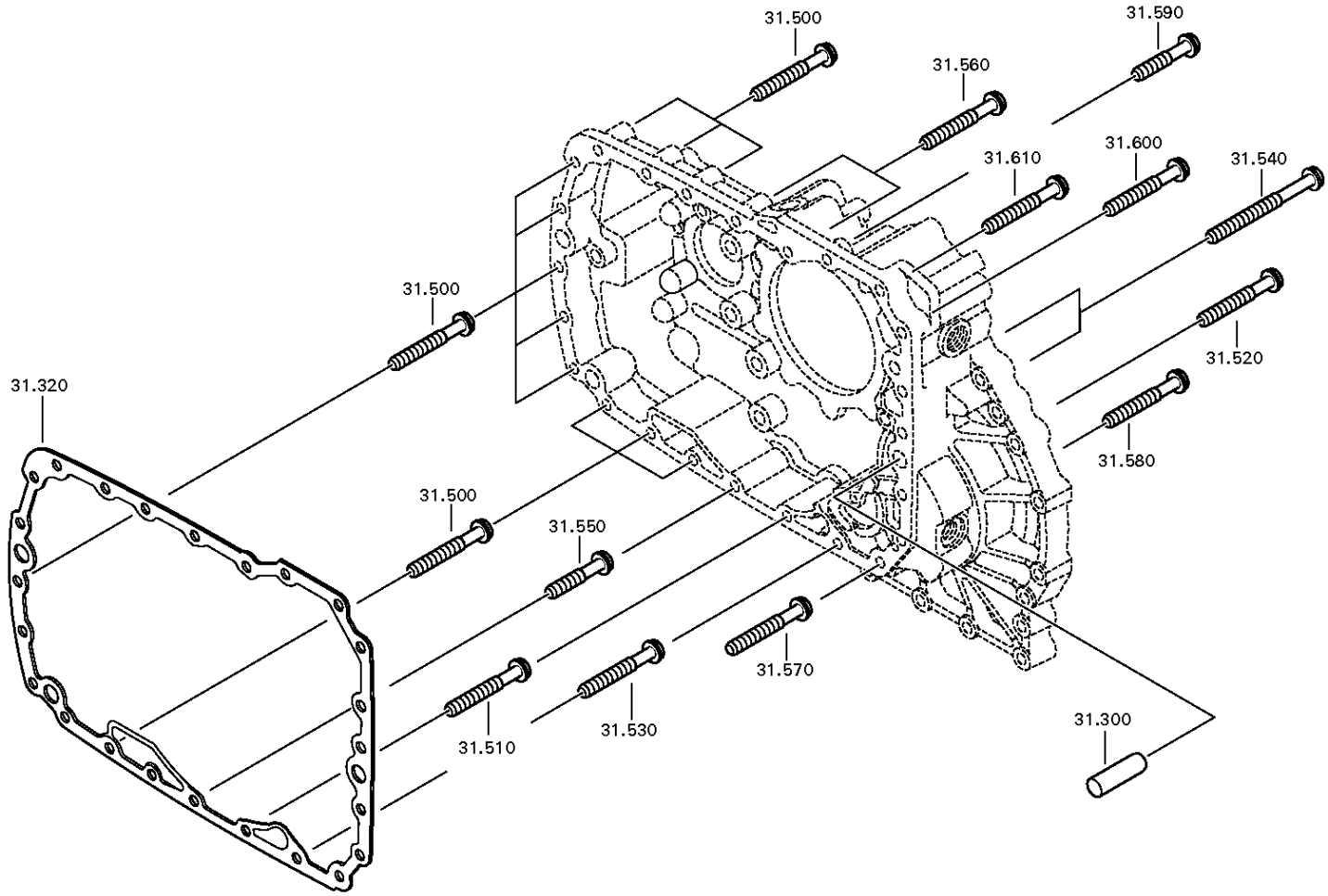

© Все права сохраняются за ZF Friedrichshafen AG, также в случае подачи заявки на предоставление правовой охраны. Мы сохраняем за собой все права, включая права на копирование и распространение. All rights reserved.
Исключительно в информационных целях, без внесения изменений службой технической документации.

Спецификация

16 S 1820 TO /

Номер материала: 1341.002.087
Изображение: 068.43.21-1
Номер группы материала: 1315.131.047

Поз. №	№ материала	№ материала клиента	Наименование	Количество	Единица массы	№ изм.	Тех. инф.	Рем. к-кт	Альтернативный материал
10	1315.301.224		КОРПУС	1			ENTHALT.IN 1315 301 222(0)		
20	---		ВИНТ ЗАПОРНЫЙ	1		Z00010112111	60N.M*DICHTRING M24X1,5		
---	0636.304.088	1882905	SCREW PLUG	1		Z00010112110	M24X1,5		
---	0730.008.637	1428103	ШАЙБА УПЛОТНИТЕЛЬНАЯ	1		Z00010112110	24X29		
50	0750.116.394	5 8092 0	ПОДШИПНИК ШАРИКОВЫЙ	1		C01007214E10	90,0X160,0X30,0		
80	1315.331.001	1621206	ПРОКЛАДКА УПЛОТНИТЕЛЬНАЯ	1		C01005350C10			
90	1315.231.004	1610236	КРЫШКА	1			KPL.		
/120	0750.111.341	8204002990	САЛЬНИК	1			105X130X12		
//10	0734.319.253		САЛЬНИК	1			105X130X12 FA.CFW		
//20	0734.319.551		SHAFT SEAL	1					
120	0636.016.405	1874072	БОЛТ С ГОЛОВКОЙ ШЕСТИГРАННОЙ	9		Z00007060111	M10X60		
140	---		ВИНТ ЗАПОРНЫЙ	1		C01004359F10	15N.M*DICHTRING M10X1		
---	0636.100.793	1878418	SCREW PLUG	1		Z00010111613	M10X1		
---	0730.008.055		ШАЙБА УПЛОТНИТЕЛЬНАЯ	1			10X14		
160	1328.301.170	1878388	КРЫШКА	1		Z00008068010			
170	1238.308.201	1331981100	ПРОКЛАДКА УПЛОТНИТЕЛЬНАЯ	1			ENTHALT.IN 1238 308 202(2)		
180	0636.016.406	1896740	БОЛТ С ГОЛОВКОЙ ШЕСТИГРАННОЙ	4		Z00007061014	M12X25		
200	1296.301.008	70561090	ТРУБКА РАСПЫЛИТЕЛЯ	1					
240	1315.334.039	1330407	КОРОМЫСЛО ПЕРЕКЛЮЧЕНИЯ ПЕРЕДАЧ	1					
260	---		БОЛТ ШАРНИРНЫЙ	1		Z00004075611	O.SCHEIBE M24X1,5 SK6		
---	1315.334.074	1877888	БОЛТ ШАРНИРНЫЙ	1		Z00004075610	M24X1,5X74,5		
270	---		БОЛТ ШАРНИРНЫЙ	1		Z00004075611	O.SCHEIBE M24X1,5 SK6		
---	1315.334.074	1877888	БОЛТ ШАРНИРНЫЙ	1		Z00004075610	M24X1,5X74,5		
300	0731.201.563	1290941	ШТИФТ ЦИЛИНДРИЧЕСКИЙ	3					

© Все права сохраняются за ZF Friedrichshafen AG, также в случае подачи заявки на предоставление правовой охраны. Мы сохраняем за собой все права, включая права на копирование и распространение. All rights reserved.
Исключительно в информационных целях, без внесения изменений службой технической документации.

16 S 1820 TO /

Номер материала: 1341.002.087
Изображение: 068.43.21-1
Номер группы материала: 1315.131.047

Поз. №	№ материала	№ материала клиента	Наименование	Количество	Единица массы	№ изм.	Тех. инф.	Рем. к-кт	Альтернативный материал
320	1316.301.042	133-158-1320	ПРОКЛАДКА УПЛОТНИТЕЛЬНАЯ	1					
340	1315.301.118	H0166247	ПЛАСТИНА ПРОМЕЖУТОЧНАЯ	1			ENTHALT.IN 1315 301 144(0)		
360	1316.301.042	133-158-1320	ПРОКЛАДКА УПЛОТНИТЕЛЬНАЯ	1					
420	---		ВИНТ ЗАПОРНЫЙ	1		Z00010111513	35N.M*DICHTRING M18X1,5		
---	0636.100.791	1896904	SCREW PLUG	1		Z00010111521	M18X1,5		
---	0634.801.062	1804055	ШАЙБА УПЛОТНИТЕЛЬНАЯ	1		Z00010111521	18X24		
450	---		ДАТЧИК ТАХОГРАФА	1		Z00004287211	35N.M*FLAE.DICHTG*BAJO*KITAS2* EXPL.GESCH*SOLO*L=90,0*SCHUKA		
---	0501.221.590	2014309	PULSE SENSOR	1					
---	0666.790.033		ГЕРМЕТИК	1		Z00004287210			
500	0736.300.123	1880233	БОЛТ С ГОЛОВКОЙ ШЕСТИГРАННОЙ	11			M10X70 M10X70		
510	0736.300.123	1880233	БОЛТ С ГОЛОВКОЙ ШЕСТИГРАННОЙ	1			M10X70 M10X70		
520	0736.300.123	1880233	БОЛТ С ГОЛОВКОЙ ШЕСТИГРАННОЙ	1			M10X70 M10X70		
530	0736.300.123	1880233	БОЛТ С ГОЛОВКОЙ ШЕСТИГРАННОЙ	1			M10X70 M10X70		
540	0736.300.122	1896750	БОЛТ С ГОЛОВКОЙ ШЕСТИГРАННОЙ	2		Z00009403110	M10X110 M10X110		
550	0736.300.134		БОЛТ С ГОЛОВКОЙ ШЕСТИГРАННОЙ	1		Z00011103210	M10X45 M10X45		
560	0736.300.123	1880233	БОЛТ С ГОЛОВКОЙ ШЕСТИГРАННОЙ	2			M10X70 M10X70		
570	0736.300.123	1880233	БОЛТ С ГОЛОВКОЙ ШЕСТИГРАННОЙ	1			M10X70 M10X70		
580	0736.300.123	1880233	БОЛТ С ГОЛОВКОЙ ШЕСТИГРАННОЙ	1			M10X70 M10X70		
590	0736.300.134		БОЛТ С ГОЛОВКОЙ ШЕСТИГРАННОЙ	1		Z00011103210	M10X45 M10X45		

© Все права сохраняются за ZF Friedrichshafen AG, также в случае подачи заявки на предоставление правовой охраны. Мы сохраняем за собой все права, включая права на копирование и распространение. All rights reserved.
Исключительно в информационных целях, без внесения изменений службой технической документации.

16 S 1820 TO /

Номер материала: 1341.002.087
Изображение: 068.43.21-1
Номер группы материала: 1315.131.047

Поз. №	№ материала	№ материала клиента	Наименование	Количество	Единица массы	№ изм.	Тех. инф.	Рем. к-кт	Альтернативный материал
600	0736.300.123	1880233	БОЛТ С ГОЛОВКОЙ ШЕСТИГРАННОЙ	1			M10X70 M10X70		
610	0736.300.123	1880233	БОЛТ С ГОЛОВКОЙ ШЕСТИГРАННОЙ	1			M10X70 M10X70		

© Все права сохраняются за ZF Friedrichshafen AG, также в случае подачи заявки на предоставление правовой охраны. Мы сохраняем за собой все права, включая права на копирование и распространение. All rights reserved.
Исключительно в информационных целях, без внесения изменений службой технической документации.

Номер материала: 1341.002.087
Изображение: 068.44.07-1
ПЕРЕДАЧА ПЛАНЕТАРНАЯ

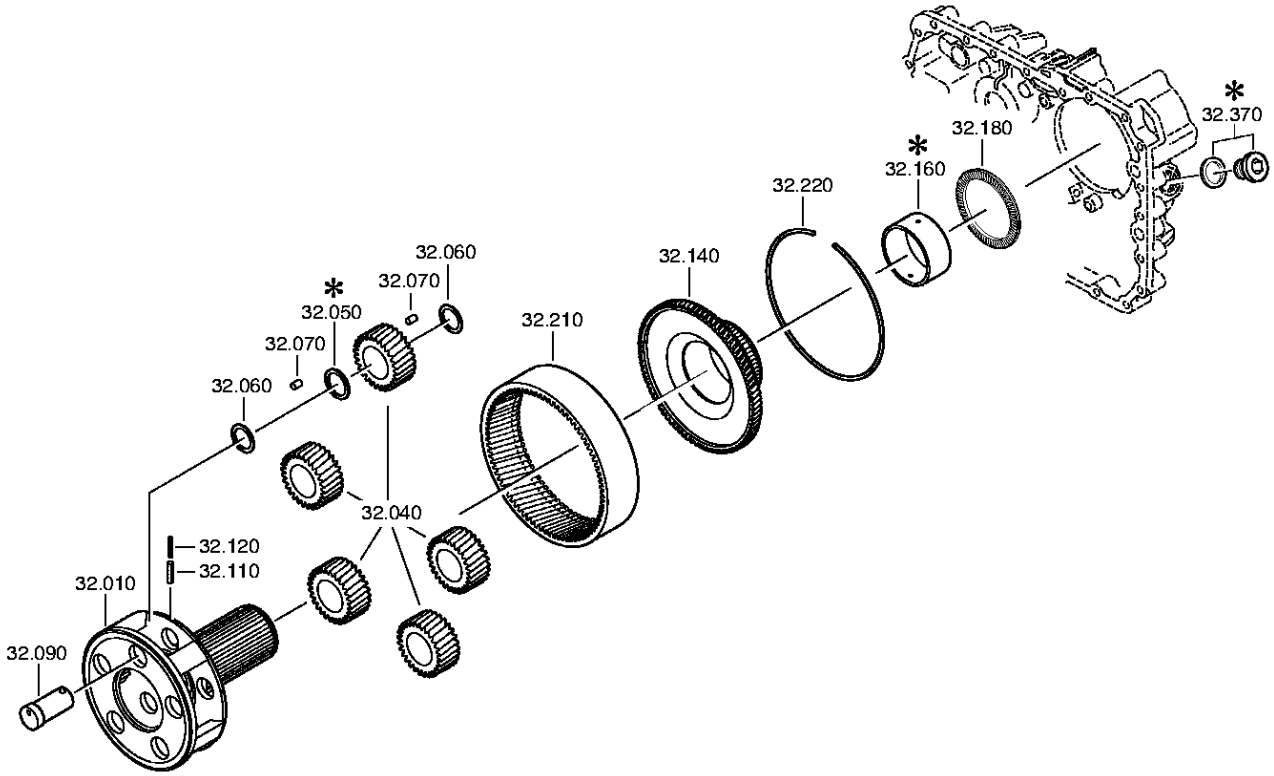

© Все права сохраняются за ZF Friedrichshafen AG, также в случае подачи заявки на предоставление правовой охраны. Мы сохраняем за собой все права, включая права на копирование и распространение. All rights reserved.
Исключительно в информационных целях, без внесения изменений службой технической документации.

Номер материала: 1341.002.087
Изображение: 068.44.41-1
ПЕРЕДАЧА ПЛАНЕТАРНАЯ

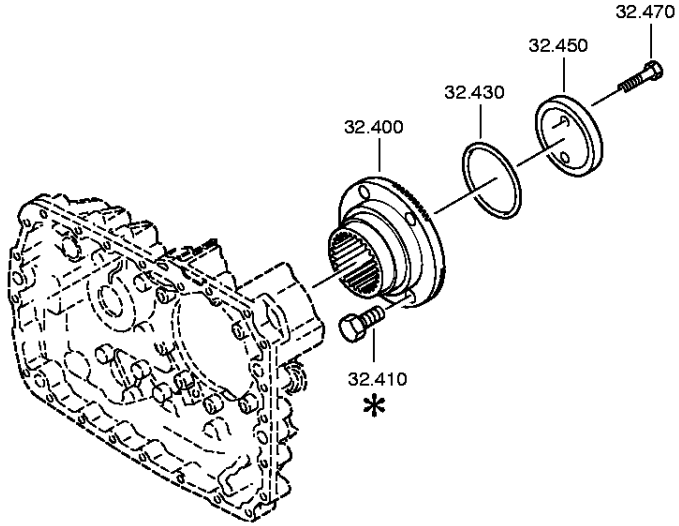

© Все права сохраняются за ZF Friedrichshafen AG, также в случае подачи заявки на предоставление правовой охраны. Мы сохраняем за собой все права, включая права на копирование и распространение. All rights reserved.
Исключительно в информационных целях, без внесения изменений службой технической документации.

Спецификация

16 S 1820 TO /

Номер материала: 1341.002.087
Изображение: 068.44.07-1
Номер группы материала: 1315.132.015

Поз. №	№ материала	№ материала клиента	Наименование	Количество	Единица массы	№ изм.	Тех. инф.	Рем. к-кт	Альтернативный материал
10	1315.232.027	1899824	ВОДИЛО ПЕРЕДАЧИ ПЛАНЕТАРНОЙ	1		Z00014438011			
40	1315.232.010	5 5353 0	КОМПЛЕКТ ШЕСТЕРЕН ПЕРЕДАЧИ ПЛАНЕТАРНОЙ	1			KPL.		
60	0730.107.168	0069077	ШАЙБА ПРОМЕЖУТОЧНАЯ	15			A=1,00 IN 0730 105 951(2)		
70	0750.119.160		ROLLER	140		Z00025484311	10,0X16,8		
90	1315.332.091	1899830	ОСЬ САТЕЛЛИТОВ	5		Z00014438011			
110	0631.329.147	1909945	ШТИФТ РАЗРЕЗНОЙ	5		Z00014438011	6X26		
120	0631.329.261	1909946	ШТИФТ РАЗРЕЗНОЙ	5			3,5X26		
140	1316.332.130	1808019	ДЕРЖАТЕЛЬ ШЕСТЕРНИ КОРОННОЙ	1		C01007305F10			
160	1316.333.014	1330414	КОЛЬЦО ПРОМЕЖУТОЧНОЕ	1					
180	0735.298.169	H0227142	ПОДШИПНИК УПОРНЫЙ ИГОЛЬЧАТЫЙ	1			103,3X128,4X10,0		
210	1315.332.041	5 5867 0	ШЕСТЕРНЯ КОРОННАЯ	1			IN 1316 332 055(1)		
220	0730.513.583	1330417	ПРОВОЛОКА КРЕПЕЖНАЯ	1			A=3,20 IN 0730 505 052(2)		
400	1297.333.110	H0176297	ФЛАНЕЦ ВАЛА ОТБОРА МОЩНОСТИ	1			ENTHALT.IN 1314 332 007(0)		
430	0634.313.805	1351646	КОЛЬЦО УПЛОТНИТЕЛЬНОЕ	1		C01007959910	82X4		
450	1312.332.028	1227597	ШАЙБА	1					
470	0636.011.777	1886971	БОЛТ С ГОЛОВКОЙ ШЕСТИГРАННОЙ	2		Z00007292012	M12X60		

© Все права сохраняются за ZF Friedrichshafen AG, также в случае подачи заявки на предоставление правовой охраны. Мы сохраняем за собой все права, включая права на копирование и распространение. All rights reserved.
Исключительно в информационных целях, без внесения изменений службой технической документации.

Номер материала: 1341.002.087
Изображение: 068.45.04-1
СИНХРОНИЗАТОР

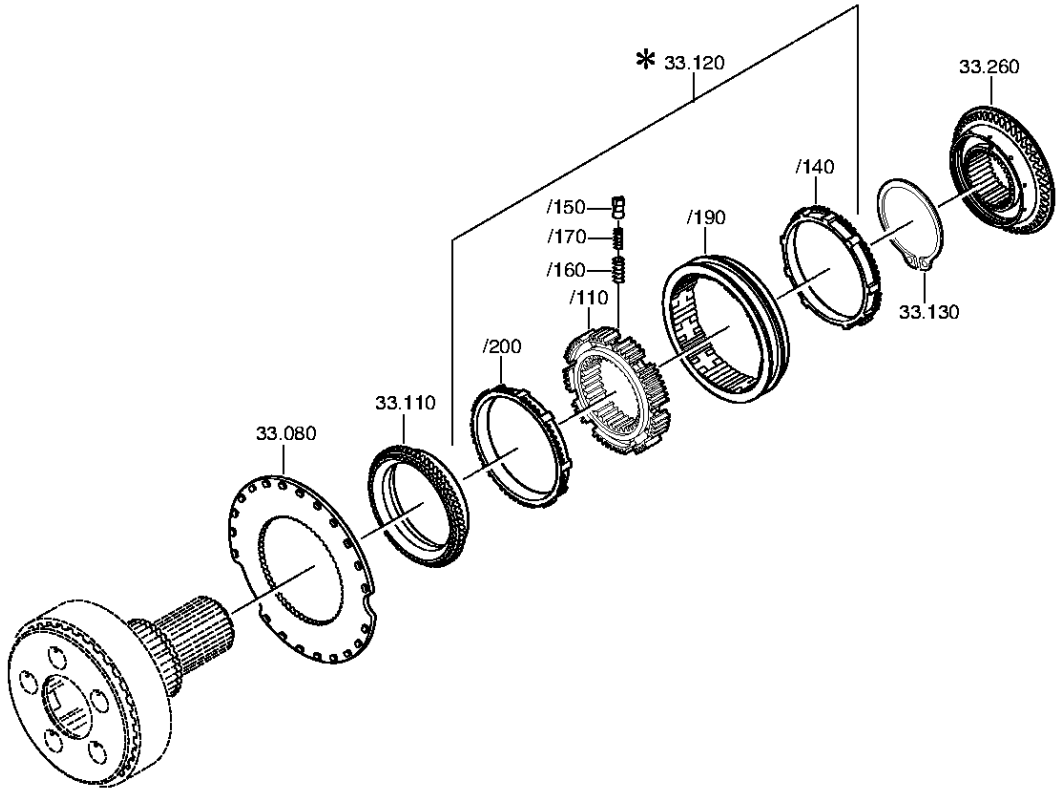

© Все права сохраняются за ZF Friedrichshafen AG, также в случае подачи заявки на предоставление правовой охраны. Мы сохраняем за собой все права, включая права на копирование и распространение. All rights reserved.
Исключительно в информационных целях, без внесения изменений службой технической документации.

Номер материала: 1341.002.087
Изображение: 068.45.40-1
СИНХРОНИЗАТОР

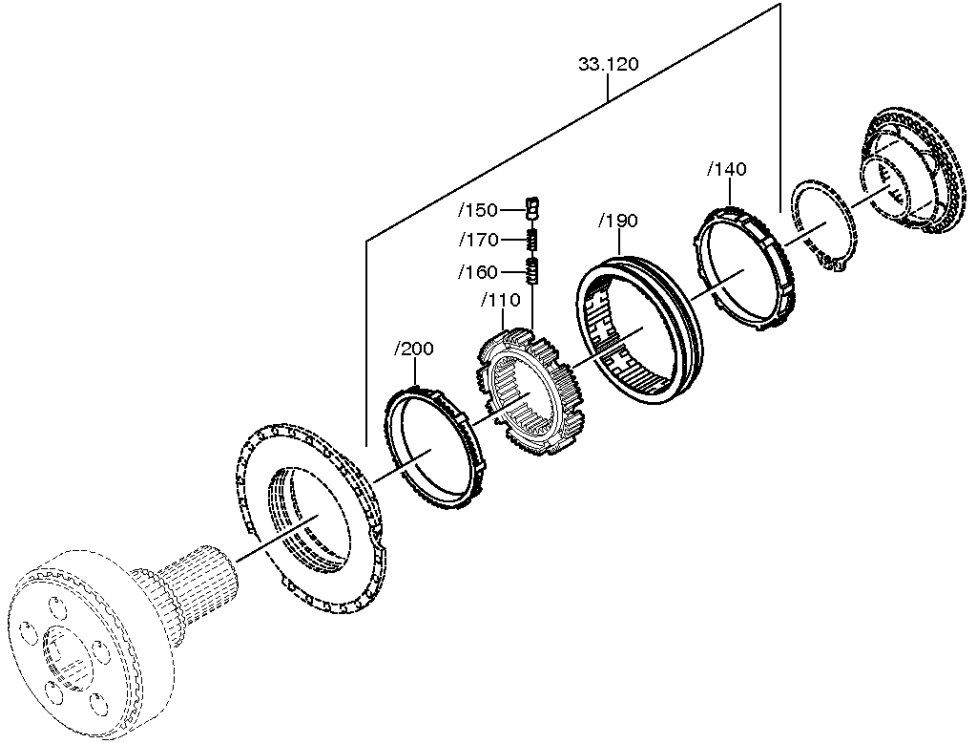

© Все права сохраняются за ZF Friedrichshafen AG, также в случае подачи заявки на предоставление правовой охраны. Мы сохраняем за собой все права, включая права на копирование и распространение. All rights reserved.
Исключительно в информационных целях, без внесения изменений службой технической документации.

Спецификация

16 S 1820 TO /

Номер материала: 1341.002.087
Изображение: 068.45.04-1
Номер группы материала: 1316.133.008

Поз. №	№ материала	№ материала клиента	Наименование	Количество	Единица массы	№ изм.	Тех. инф.	Рем. к-кт	Альтернативный материал
80	1296.333.046	1450534	ДИСК СЦЕПЛЕНИЯ ВЕДОМЫЙ	1			ENTHALT.IN 1296 333 051(1)		
110	1296.333.050	5 5302 0	КОРПУС МУФТЫ СИНХРОНИЗАТОРА	1		C01002627A10	ENTHALT.IN 1296.333.053(1)		
120	1316.233.022		СИНХРОНИЗАТОР	1			KPL.PROFIL 80GV-GP 90SV-GP		
/110	1313.333.001	0069909	КОРПУС СИНХРОНИЗАТОРА	1			ENTHALT.IN 1296 333 014(1)		
/140	1296.333.045	5 5301 0	КОЛЬЦО БЛОКИРУЮЩЕЕ СИНХРОНИЗАТОРА ДЕЛИТ.	1					
/150	1240.304.278	3362640239	УПОР	9					
/160	0732.040.385	3362640693	ПРУЖИНА НАЖИМНАЯ	9					
/170	0732.040.386	3362640793	ПРУЖИНА НАЖИМНАЯ	9					
/190	1316.333.034	1780340	МУФТА СКОЛЬЗЯЩАЯ	1		C01007317F10	ZF-B 165/74 GP		
/200	1296.333.045	5 5301 0	КОЛЬЦО БЛОКИРУЮЩЕЕ СИНХРОНИЗАТОРА ДЕЛИТ.	1					
130	0630.501.175	0692274	КОЛЬЦО СТОПОРНОЕ	1		Z00006943010	125X3,7		
260	1316.233.029	1799031	КОРПУС МУФТЫ СИНХРОНИЗАТОРА	1		C01007305F10	KPL. ZF-B 165/74		
80	1272.298.934		SMALL COMP.SET	1			KPL.5S90*GP*SYNCHRONIESIE.		

© Все права сохраняются за ZF Friedrichshafen AG, также в случае подачи заявки на предоставление правовой охраны. Мы сохраняем за собой все права, включая права на копирование и распространение. All rights reserved.
Исключительно в информационных целях, без внесения изменений службой технической документации.

Изображение

16 S 1820 TO /
SMALL COMP.SET

Номер материала: 1341.002.087
Изображение: 073.R0.01-1
Номер группы материала: 1272.298.934

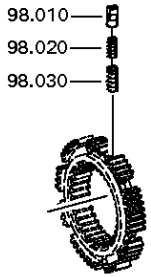

© Все права сохраняются за ZF Friedrichshafen AG, также в случае подачи заявки на предоставление правовой охраны. Мы сохраняем за собой все права, включая права на копирование и распространение. All rights reserved.
Исключительно в информационных целях, без внесения изменений службой технической документации.

Спецификация

16 S 1820 TO /

Номер материала: 1341.002.087
Изображение: 073.R0.01-1
Номер группы материала: 1272.298.934

Поз. №	№ материала	№ материала клиента	Наименование	Количество	Единица массы	№ изм.	Тех. инф.	Рем. к-кт	Альтернативный материал
10	1240.304.278	3362640239	УПОР	6		C01009576A10			
20	0732.040.385	3362640693	ПРУЖИНА НАЖИМНАЯ	6					
30	0732.040.386	3362640793	ПРУЖИНА НАЖИМНАЯ	6					

© Все права сохраняются за ZF Friedrichshafen AG, также в случае подачи заявки на предоставление правовой охраны. Мы сохраняем за собой все права, включая права на копирование и распространение. All rights reserved.
Исключительно в информационных целях, без внесения изменений службой технической документации.

Номер материала: 1341.002.087
Изображение: 068.46.03-1
СИСТЕМА ПЕРЕКЛЮЧЕНИЯ GP

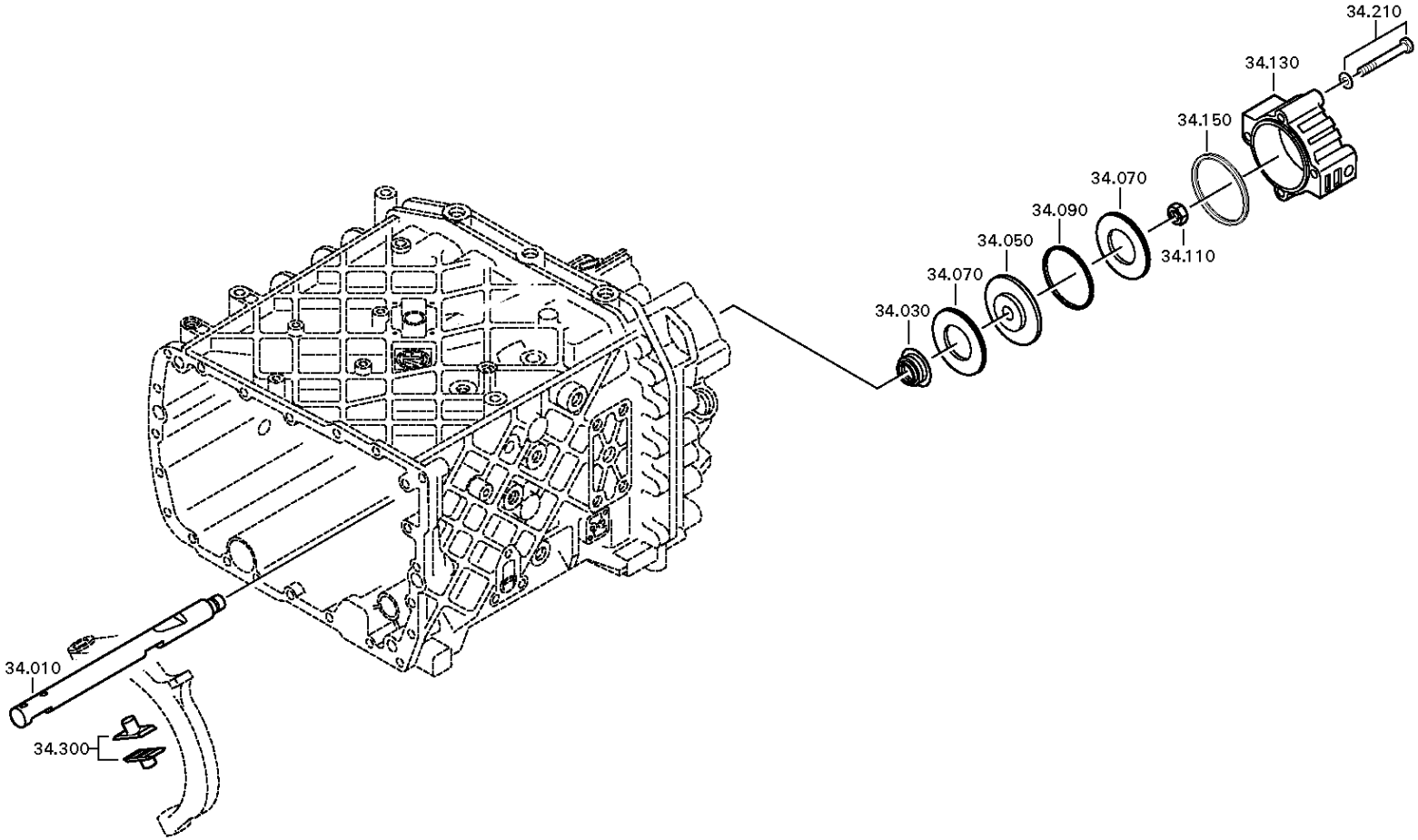

© Все права сохраняются за ZF Friedrichshafen AG, также в случае подачи заявки на предоставление правовой охраны. Мы сохраняем за собой все права, включая права на копирование и распространение. All rights reserved.
Исключительно в информационных целях, без внесения изменений службой технической документации.

Номер материала: 1341.002.087
Изображение: 068.46.40-1
СИСТЕМА ПЕРЕКЛЮЧЕНИЯ GP

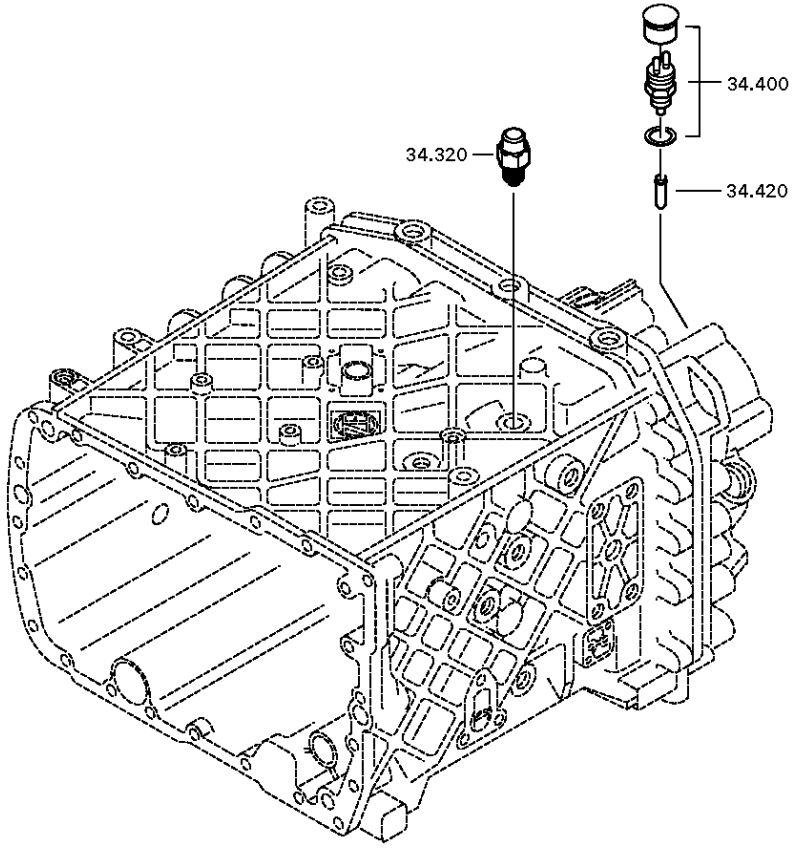

© Все права сохраняются за ZF Friedrichshafen AG, также в случае подачи заявки на предоставление правовой охраны. Мы сохраняем за собой все права, включая права на копирование и распространение. All rights reserved.
Исключительно в информационных целях, без внесения изменений службой технической документации.

Спецификация

16 S 1820 TO /

Номер материала: 1341.002.087
Изображение: 068.46.03-1
Номер группы материала: 1315.134.015

Поз. №	№ материала	№ материала клиента	Наименование	Количество	Единица массы	№ изм.	Тех. инф.	Рем. к-кт	Альтернативный материал
10	1315.334.071	1782357	ШТОК ВИЛКИ ПЕРЕКЛЮЧЕНИЯ ПЕРЕДАЧ	1					
30	0750.112.253	H0480692	МАНЖЕТА ШЛЯПОВИДНАЯ	1			25X40X15		
50	---		ПОРШЕНЬ	1			GP		
---	1315.334.034	1295235	ПОРШЕНЬ	1			ENTHALT.IN 1315 334 040(2)		
---	1315.334.063		ПОРШЕНЬ	1					
70	0734.307.294	5 8400 0	ШАЙБА УПЛОТНИТЕЛЬНАЯ	2			49X91X7,4 FA.KACO		
90	0750.112.066	5 5131 0	КОЛЬЦО НАПРАВЛЯЮЩЕЕ	1					
110	0737.300.037	1874075	ГАЙКА СТОПОРНАЯ	1			MS16X1,5		
130	1315.334.069	H0485319	ЦИЛИНДР	1					
150	0501.317.536	5 6096 0	КОЛЬЦО ПРОКЛАДОЧНОЕ ФАСОННОЕ	1					
210	---		БОЛТ С ГОЛОВКОЙ ШЕСТИГРАННОЙ	4		Z00007349210	M10X90		
---	0636.015.688	1896739	БОЛТ С ГОЛОВКОЙ ШЕСТИГРАННОЙ	4		Z00007349212	M10X90		
---	0630.100.294	1894557	ШАЙБА	4		Z00007158111			
300	1296.334.004	99532200	СУХАРЬ	2					
320	---		УПОР СТОПОРНЫЙ	1			145N*50N.M		
---	1324.207.035	H0472239	УПОР СТОПОРНЫЙ	1			KPL. *145 N		
---	0730.008.604	1638154	ШАЙБА УПЛОТНИТЕЛЬНАЯ	1					
400	---		ПЕРЕКЛЮЧАТЕЛЬ	1		Z00004287211	OEFF*45N.M*DICHTRING*BAJONETT*SCHUTZKAPPE		
---	0501.219.856	1946804	ПЕРЕКЛЮЧАТЕЛЬ	1			OEFFNER DIN BAJONETT		
---	0634.801.062	1804055	ШАЙБА УПЛОТНИТЕЛЬНАЯ	1			18X24		
420	1295.212.006	0689937	ШТИФТ	1			KPL.		

© Все права сохраняются за ZF Friedrichshafen AG, также в случае подачи заявки на предоставление правовой охраны. Мы сохраняем за собой все права, включая права на копирование и распространение. All rights reserved.
Исключительно в информационных целях, без внесения изменений службой технической документации.

Номер материала: 1341.002.087
Изображение: 068.57.04-1
Номер группы материала: 1315.145.004

16 S 1820 TO /
ВКЛЮЧЕНИЕ ДЕЛИТЕЛЯ КОРОБКИ ПЕРЕДАЧ

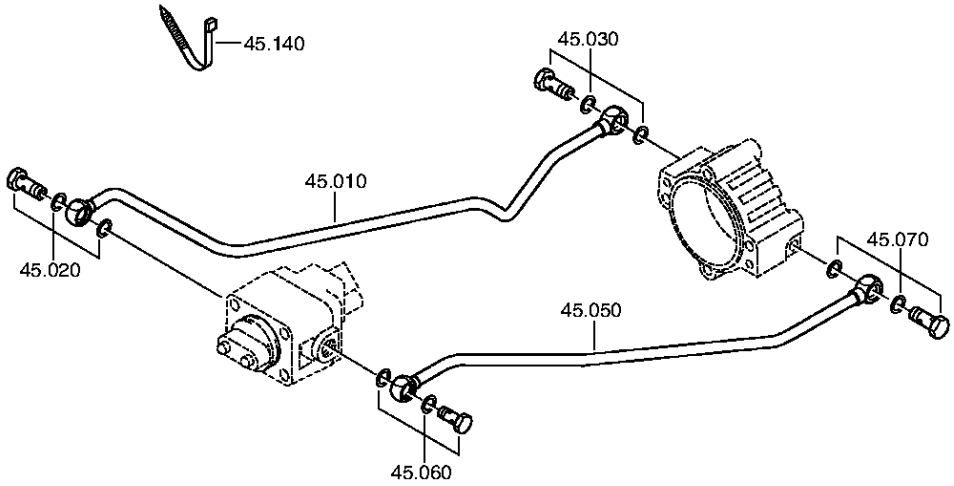

© Все права сохраняются за ZF Friedrichshafen AG, также в случае подачи заявки на предоставление правовой охраны. Мы сохраняем за собой все права, включая права на копирование и распространение. All rights reserved.
Исключительно в информационных целях, без внесения изменений службой технической документации.

Спецификация

16 S 1820 TO /

Номер материала: 1341.002.087
Изображение: 068.57.04-1
Номер группы материала: 1315.145.004

Поз. №	№ материала	№ материала клиента	Наименование	Количество	Единица массы	№ изм.	Тех. инф.	Рем. к-кт	Альтернативный материал
10	1315.245.016		ТРУБОПРОВОД	1		C01003833B10	KPL.GP RE*L=515MM*12X1,5		
20	---		БОЛТ ПОЛЫЙ	1		Z00010274511	M14X1,5		
---	0737.300.061	1907567	БОЛТ ПОЛЫЙ	1		Z00012473710	M14X1,5		
---	0634.801.217	99707034424	ШАЙБА УПЛОТНИТЕЛЬНАЯ	1		Z00010274513	14X20		
30	---		БОЛТ ПОЛЫЙ	1		Z00010274511	M14X1,5		
---	0737.300.061	1907567	БОЛТ ПОЛЫЙ	1		Z00012473710	M14X1,5		
---	0634.801.217	99707034424	ШАЙБА УПЛОТНИТЕЛЬНАЯ	1		Z00010274513	14X20		
50	1315.245.017		ТРУБОПРОВОД	1		C01003833B10	KPL.GP LI*L=532MM*12X1,5		
60	---		БОЛТ ПОЛЫЙ	1		Z00010274511	M14X1,5		
---	0737.300.061	1907567	БОЛТ ПОЛЫЙ	1		Z00012473710	M14X1,5		
---	0634.801.217	99707034424	ШАЙБА УПЛОТНИТЕЛЬНАЯ	1		Z00010274513	14X20		
70	---		БОЛТ ПОЛЫЙ	1		Z00010274511	M14X1,5		
---	0737.300.061	1907567	БОЛТ ПОЛЫЙ	1		Z00012473710	M14X1,5		
---	0634.801.217	99707034424	ШАЙБА УПЛОТНИТЕЛЬНАЯ	1		Z00010274513	14X20		
140	0659.160.081		СТЯЖКА КАБЕЛЬНАЯ	1		C01006654E10	4,7X210		

© Все права сохраняются за ZF Friedrichshafen AG, также в случае подачи заявки на предоставление правовой охраны. Мы сохраняем за собой все права, включая права на копирование и распространение. All rights reserved.
Исключительно в информационных целях, без внесения изменений службой технической документации.

Номер материала: 1341.002.087
Изображение: 068.93.13-1
МЕХАНИЗМ ВЫКЛЮЧЕНИЯ СЦЕПЛЕНИЯ

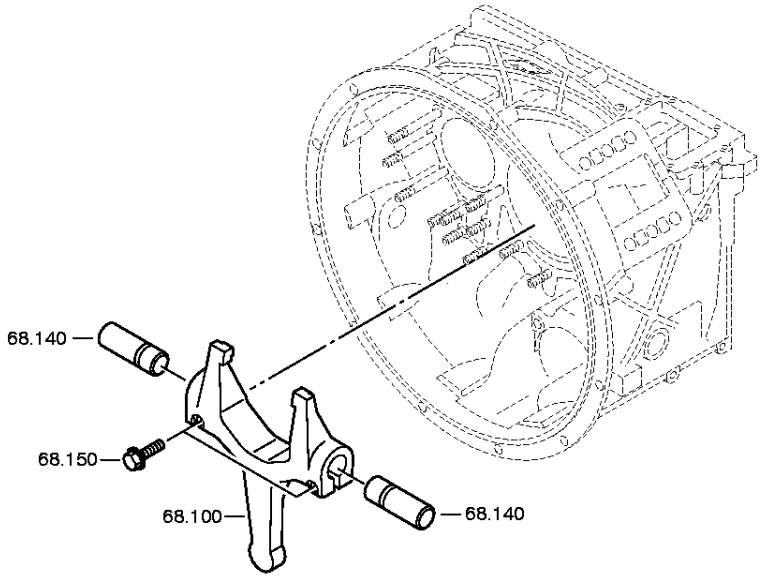

© Все права сохраняются за ZF Friedrichshafen AG, также в случае подачи заявки на предоставление правовой охраны. Мы сохраняем за собой все права, включая права на копирование и распространение. All rights reserved.
Исключительно в информационных целях, без внесения изменений службой технической документации.

Номер материала: 1341.002.087
Изображение: 068.93.63-1
МЕХАНИЗМ ВЫКЛЮЧЕНИЯ СЦЕПЛЕНИЯ

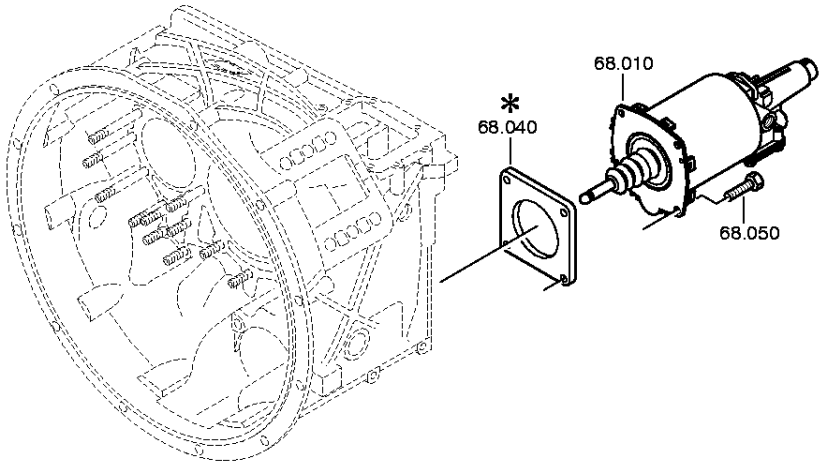

© Все права сохраняются за ZF Friedrichshafen AG, также в случае подачи заявки на предоставление правовой охраны. Мы сохраняем за собой все права, включая права на копирование и распространение. All rights reserved.
Исключительно в информационных целях, без внесения изменений службой технической документации.

Спецификация

16 S 1820 TO /

Номер материала: 1341.002.087
Изображение: 068.93.13-1
Номер группы материала: 1315.168.030

Поз. №	№ материала	№ материала клиента	Наименование	Количество	Единица массы	№ изм.	Тех. инф.	Рем. к-кт	Альтернативный материал
10	0501.006.570		УСИЛИТЕЛЬ СЦЕПЛЕНИЯ ПНЕВМОГИДРАВЛИЧЕСКИЙ	1		C01007378A10			
50	0636.016.412		БОЛТ С ГОЛОВКОЙ ШЕСТИГРАННОЙ	4			M8X22		
100	1315.268.031		ВИЛКА ВЫКЛЮЧЕНИЯ СЦЕПЛЕНИЯ	1		Z00005397611	KPL.AUSR-WELLE*SW=78		
/120	0501.315.159	1787184	ВКЛАДЫШ СФЕРИЧЕСКИЙ	1			KS12-18-12		
140	---		ВАЛ	2		Z00004667010			
---	1315.368.060	1887072	ВАЛ	2					
---	0671.190.050	04226933	СМАЗКА КОНСИСТЕНТНАЯ	2					
150	0736.031.059	530537A080980 REPL. FOR 0636031070	LOCKING SCREW	2			M10X45		

© Все права сохраняются за ZF Friedrichshafen AG, также в случае подачи заявки на предоставление правовой охраны. Мы сохраняем за собой все права, включая права на копирование и распространение. All rights reserved.
Исключительно в информационных целях, без внесения изменений службой технической документации.

Изображение

16 S 1820 TO /
SEALING RING KIT

Номер материала: 1341.002.087
Изображение: 068.R0.02-1
Номер группы материала: 1315.298.002

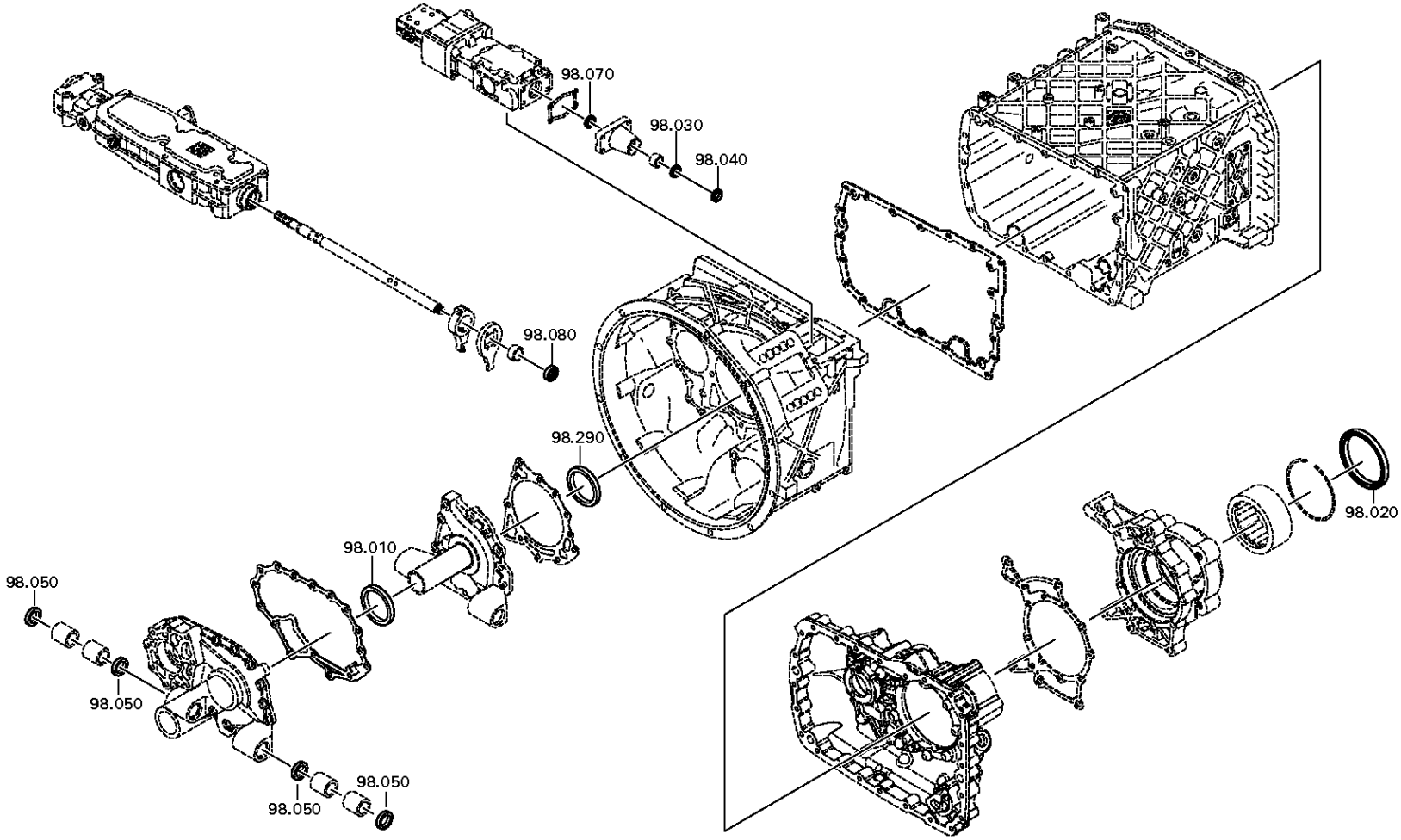

© Все права сохраняются за ZF Friedrichshafen AG, также в случае подачи заявки на предоставление правовой охраны. Мы сохраняем за собой все права, включая права на копирование и распространение. All rights reserved.
Исключительно в информационных целях, без внесения изменений службой технической документации.

Спецификация

16 S 1820 TO /

Номер материала: 1341.002.087
Изображение: 068.R0.02-1
Номер группы материала: 1315.298.002

Поз. №	№ материала	№ материала клиента	Наименование	Количество	Единица массы	№ изм.	Тех. инф.	Рем. к-кт	Альтернативный материал
10	0734.310.387	H0488074	САЛЬНИК	1		Z00023718610	55X75X8/9,2 FA.CFW		
20	0750.111.341	8204002990	САЛЬНИК	1			105X130X12		
/10	0734.319.253		САЛЬНИК	1			105X130X12 FA.CFW		
/20	0734.319.551		SHAFT SEAL	1					
30	0734.300.196	1616777	САЛЬНИК	1		C01008934B10	25X35X7 FA.CFW		
40	0634.307.367	35055600	КОЛЬЦО МАСЛОСЪЕМНОЕ	1					
50	0750.111.575	0750111575	САЛЬНИК	4			30X37X4		
60	0734.310.104	42219612	САЛЬНИК	1			52X68X8 FA.CFW		
70	0634.300.020	0693930	САЛЬНИК	1			25X32X5		
80	0734.309.765	1798267	САЛЬНИК	1		C01005906F10	28X42X11 FA.SKT		

© Все права сохраняются за ZF Friedrichshafen AG, также в случае подачи заявки на предоставление правовой охраны. Мы сохраняем за собой все права, включая права на копирование и распространение. All rights reserved.
Исключительно в информационных целях, без внесения изменений службой технической документации.

Спецификация

16 S 1820 TO /

Номер материала: 1341.002.087

Номер группы материала: 1312.298.911

Поз. №	№ материала	№ материала клиента	Наименование	Количество	Единица массы	№ изм.	Тех. инф.	Рем. к-кт	Альтернативный материал
110	1312.304.106	5 5328 0	ДИСК СЦЕПЛЕНИЯ ВЕДОМЫЙ	2					
120	1268.304.424	820-400-2500	КОЛЬЦО ВНУТРЕННЕЕ	2					
130	1268.304.494	820-400-2510	КОЛЬЦО ПРОМЕЖУТОЧНОЕ	2		C01005423A10	ENTHALT.IN 6002 306 153(0)		
140	1268.304.525	133-441-1590	КОЛЬЦО ВНЕШНЕЕ	2			ENTHALT.IN 1310 304 095(1)		
150	1312.304.158	1250147	КОРПУС СИНХРОНИЗАТОРА	1			ZF-D171/164		
160	1312.304.159	1300312	ДЕТАЛЬ СОЕДИНИТЕЛЬНАЯ	3					
170	1310.304.175	5 5320 0	МУФТА СКОЛЬЗЯЩАЯ	1					
180	0732.040.409	0171349	ПРУЖИНА НАЖИМНАЯ	3					
190	1297.304.436	0068332	УПОР	3					

© Все права сохраняются за ZF Friedrichshafen AG, также в случае подачи заявки на предоставление правовой охраны. Мы сохраняем за собой все права, включая права на копирование и распространение. All rights reserved.
Исключительно в информационных целях, без внесения изменений службой технической документации.

Изображение

Номер материала: 1341.002.087
Изображение: 063.R0.01-1
Номер группы материала: 1295.298.956

16 S 1820 TO /
КОМПЛЕКТ МЕЛКИХ ДЕТАЛЕЙ

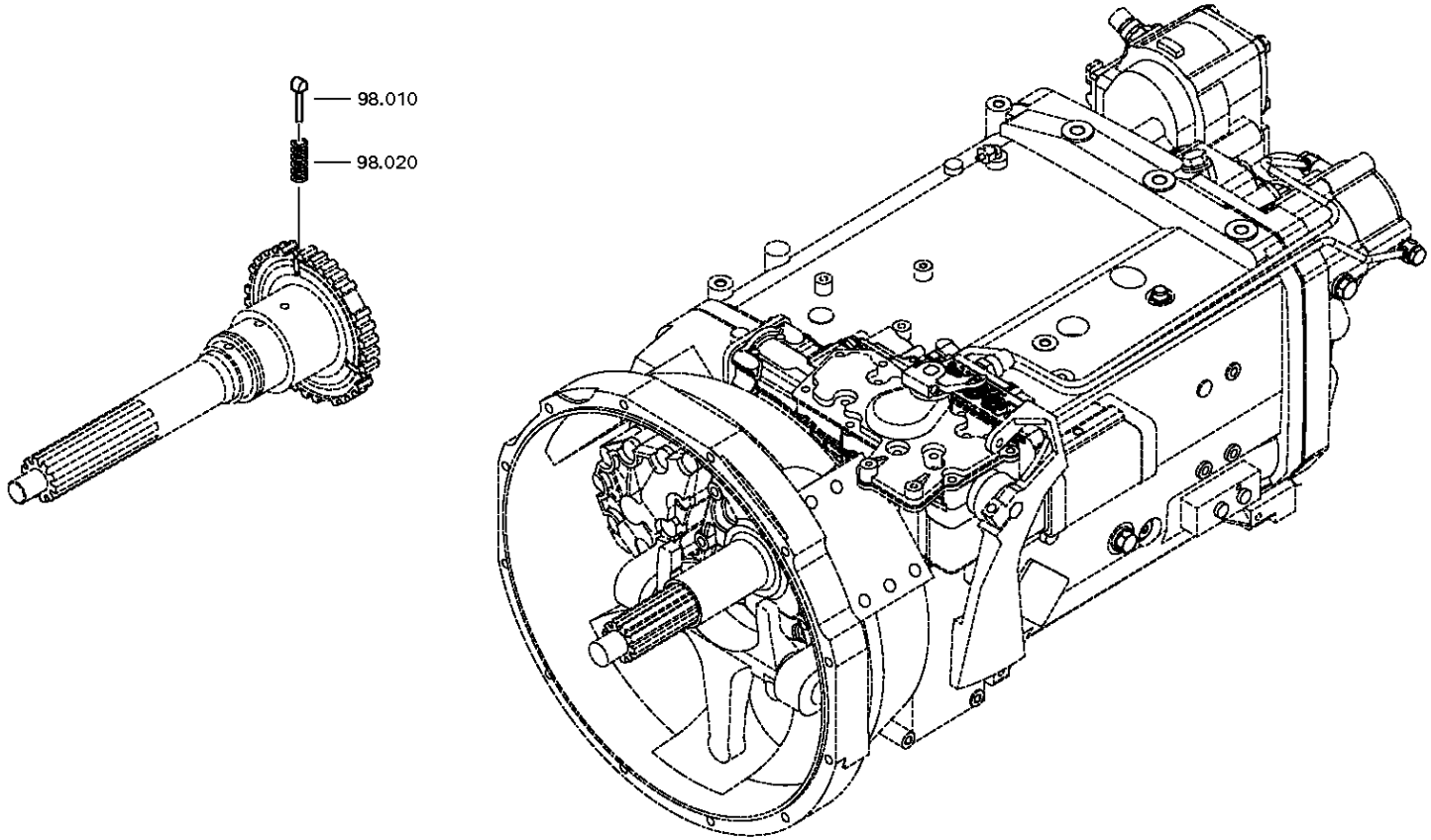

© Все права сохраняются за ZF Friedrichshafen AG, также в случае подачи заявки на предоставление правовой охраны. Мы сохраняем за собой все права, включая права на копирование и распространение. All rights reserved.
Исключительно в информационных целях, без внесения изменений службой технической документации.

Спецификация

16 S 1820 TO /

Номер материала: 1341.002.087
Изображение: 063.R0.01-1
Номер группы материала: 1295.298.956

Поз. №	№ материала	№ материала клиента	Наименование	Количество	Единица массы	№ изм.	Тех. инф.	Рем. к-кт	Альтернативный материал
10	1297.304.436	0068332	УПОР	6					
20	0732.040.409	0171349	ПРУЖИНА НАЖИМНАЯ	6					

© Все права сохраняются за ZF Friedrichshafen AG, также в случае подачи заявки на предоставление правовой охраны. Мы сохраняем за собой все права, включая права на копирование и распространение. All rights reserved.
Исключительно в информационных целях, без внесения изменений службой технической документации.

Изображение

16 S 1820 TO /
SEAL KIT

Номер материала: 1341.002.087
Изображение: 105.R0.05-1
Номер группы материала: 1327.298.001

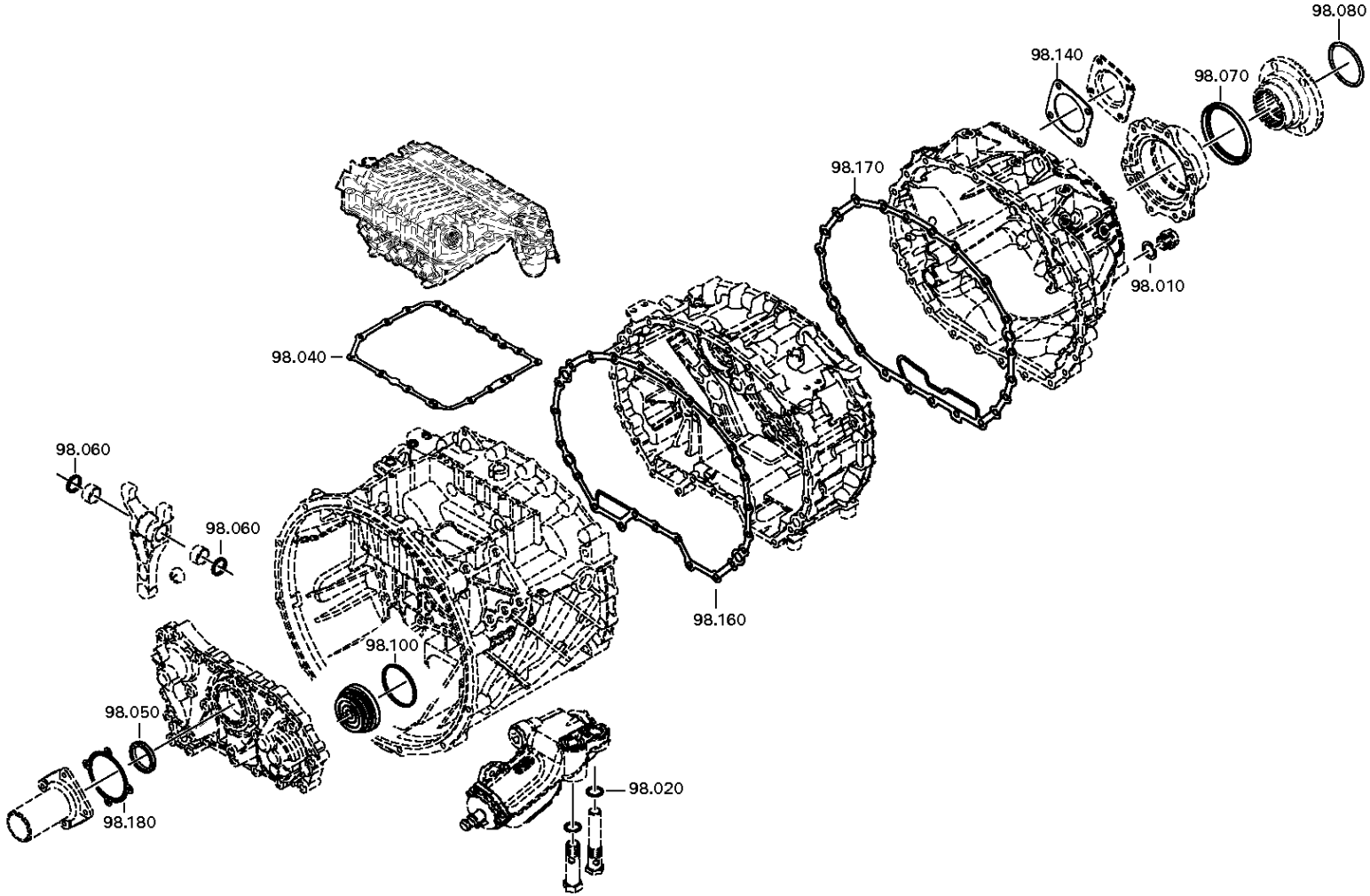

© Все права сохраняются за ZF Friedrichshafen AG, также в случае подачи заявки на предоставление правовой охраны. Мы сохраняем за собой все права, включая права на копирование и распространение. All rights reserved.
Исключительно в информационных целях, без внесения изменений службой технической документации.

Спецификация

16 S 1820 TO /

Номер материала: 1341.002.087
Изображение: 105.R0.05-1
Номер группы материала: 1327.298.001

Поз. №	№ материала	№ материала клиента	Наименование	Количество	Единица массы	№ изм.	Тех. инф.	Рем. к-кт	Альтернативный материал
10	0730.008.637	1428103	ШАЙБА УПЛОТНИТЕЛЬНАЯ	4			24X29		
20	0730.009.515	0730009515	ШАЙБА УПЛОТНИТЕЛЬНАЯ	2			A22X27		
30	0634.801.013	1623206	ШАЙБА УПЛОТНИТЕЛЬНАЯ	1			10X14		
40	0501.316.322	0501 316 322 01	ПРОКЛАДКА УПЛОТНИТЕЛЬНАЯ	1			LOS 2		
50	0734.319.847	1833360	САЛЬНИК	1		Z00004478710	55X70X8		
60	0734.309.397	1615934	САЛЬНИК	2					
70	0734.300.421	1978485	САЛЬНИК	1		Z00020936011	105X125X12/16		
80	0634.313.805	1351646	КОЛЬЦО УПЛОТНИТЕЛЬНОЕ	1			82X4		
90	0634.316.523	8603358	КОЛЬЦО УПЛОТНИТЕЛЬНОЕ	4			13X2		
100	0501.326.576	1886888	КОЛЬЦО П-ОБРАЗНОЕ	1		Z00008973110	70,8X84,6X8,1X6,7		
110	0732.040.385	3362640693	ПРУЖИНА НАЖИМНАЯ	1					
120	0666.790.040		ГЕРМЕТИК	1					
130	0666.791.001	100CP5066	ГЕРМЕТИК	1					
140	1238.308.201	1331981100	ПРОКЛАДКА УПЛОТНИТЕЛЬНАЯ	1			ENTHALT.IN 1238 308 202(2)		
150	0634.801.308	1622143	ШАЙБА УПЛОТНИТЕЛЬНАЯ	2			20X24		
160	0501.324.367	1797876	УПЛОТНЕНИЕ ПЛОСКОЕ	1		C01004200F10			
170	0501.324.368	47268112	УПЛОТНЕНИЕ ПЛОСКОЕ	1		C01004201F10			
180	0501.321.451	1700052	ПРОКЛАДКА УПЛОТНИТЕЛЬНАЯ	1					

© Все права сохраняются за ZF Friedrichshafen AG, также в случае подачи заявки на предоставление правовой охраны. Мы сохраняем за собой все права, включая права на копирование и распространение. All rights reserved.
Исключительно в информационных целях, без внесения изменений службой технической документации.

Изображение

16 S 1820 TO /
REPAIR KIT

Номер материала: 1341.002.087
Изображение: 161.R0.01-1
Номер группы материала: 1325.298.008

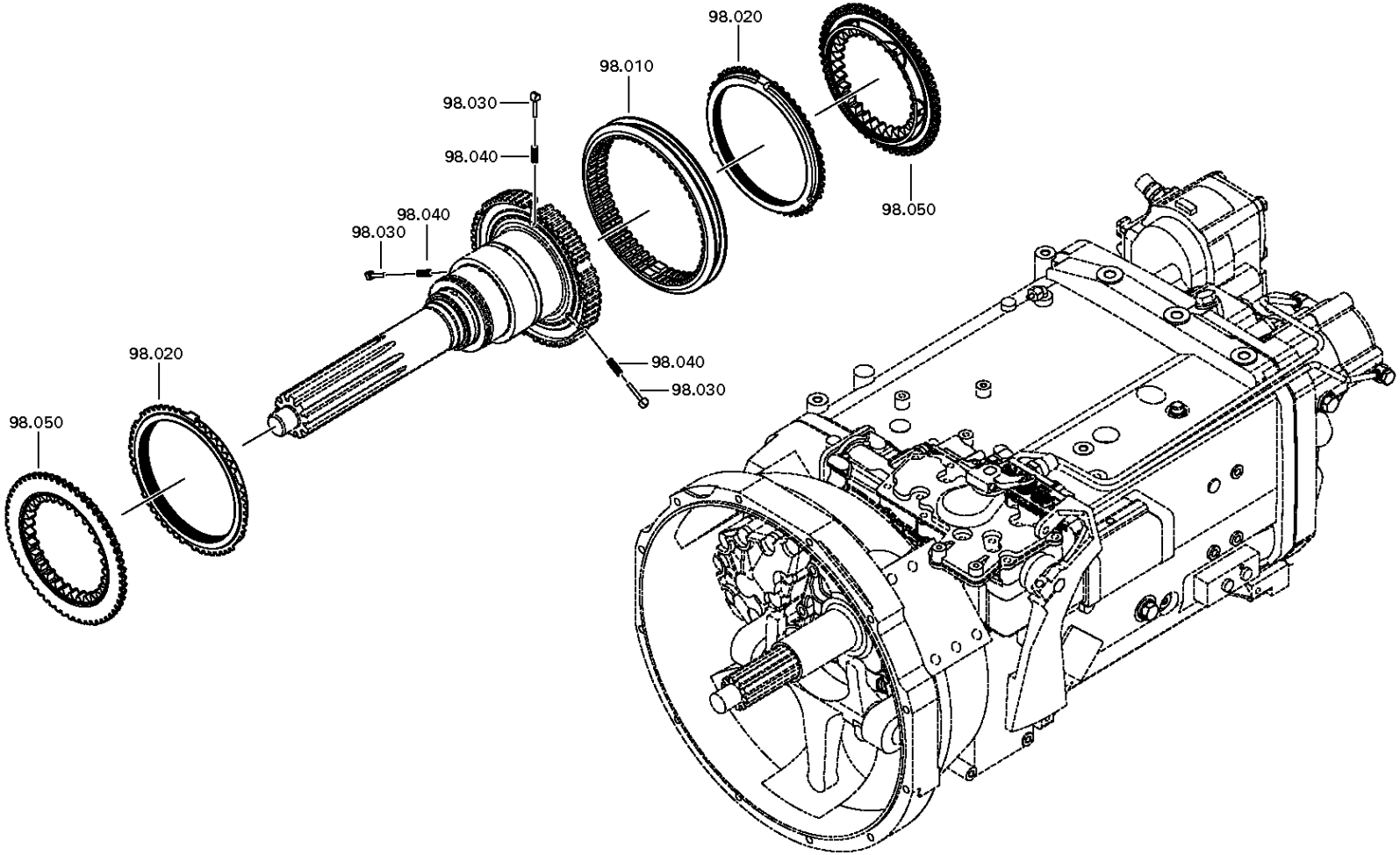

© Все права сохраняются за ZF Friedrichshafen AG, также в случае подачи заявки на предоставление правовой охраны. Мы сохраняем за собой все права, включая права на копирование и распространение. All rights reserved.
Исключительно в информационных целях, без внесения изменений службой технической документации.

Спецификация

16 S 1820 TO /

Номер материала: 1341.002.087
Изображение: 161.R0.01-1
Номер группы материала: 1325.298.008

Поз. №	№ материала	№ материала клиента	Наименование	Количество	Единица массы	№ изм.	Тех. инф.	Рем. к-кт	Альтернативный материал
10	1356.304.023	1833891	МУФТА СКОЛЬЗЯЩАЯ	1			ZF-BK 144		
20	1316.304.189	1832004	КОЛЬЦО БЛОКИРУЮЩЕЕ СИНХРОНИЗАТОРА ДЕЛИТ.	2			ZF-BK 144		
30	1297.304.436	0068332	УПОР	3					
40	0732.040.409	0171349	ПРУЖИНА НАЖИМНАЯ	3					
50	1316.304.190	1831990	КОРПУС МУФТЫ СИНХРОНИЗАТОРА	2			ZF-BK 144 O		

© Все права сохраняются за ZF Friedrichshafen AG, также в случае подачи заявки на предоставление правовой охраны. Мы сохраняем за собой все права, включая права на копирование и распространение. All rights reserved.
Исключительно в информационных целях, без внесения изменений службой технической документации.

Спецификация

16 S 1820 TO /

Номер материала: 1341.002.087

Номер группы материала: 1499.298.023

Поз. №	№ материала	№ материала клиента	Наименование	Количество	Единица массы	№ изм.	Тех. инф.	Рем. к-кт	Альтернативный материал
	1499.298.023		SPLIT RING	1			GESTANZT*A=4,6*C=35*D=56		

© Все права сохраняются за ZF Friedrichshafen AG, также в случае подачи заявки на предоставление правовой охраны. Мы сохраняем за собой все права, включая права на копирование и распространение. All rights reserved.
Исключительно в информационных целях, без внесения изменений службой технической документации.

Спецификация

16 S 1820 TO /

Номер материала: 1341.002.087

Номер группы материала: 1499.298.024

Поз. №	№ материала	№ материала клиента	Наименование	Количество	Единица массы	№ изм.	Тех. инф.	Рем. к-кт	Альтернативный материал
	1499.298.024	1453975	SPLIT RING	1			GESTANZT*A=4,7*C=35*D=56		

© Все права сохраняются за ZF Friedrichshafen AG, также в случае подачи заявки на предоставление правовой охраны. Мы сохраняем за собой все права, включая права на копирование и распространение. All rights reserved.
Исключительно в информационных целях, без внесения изменений службой технической документации.

Спецификация

16 S 1820 TO /

Номер материала: 1341.002.087

Номер группы материала: 1499.298.025

Поз. №	№ материала	№ материала клиента	Наименование	Количество	Единица массы	№ изм.	Тех. инф.	Рем. к-кт	Альтернативный материал
	1499.298.025		SPLIT RING	1			GESTANZT*A=4,8*C=35*D=56		

© Все права сохраняются за ZF Friedrichshafen AG, также в случае подачи заявки на предоставление правовой охраны. Мы сохраняем за собой все права, включая права на копирование и распространение. All rights reserved.
Исключительно в информационных целях, без внесения изменений службой технической документации.

Спецификация

16 S 1820 TO /

Номер материала: 1341.002.087

Номер группы материала: 1499.298.026

Поз. №	№ материала	№ материала клиента	Наименование	Количество	Единица массы	№ изм.	Тех. инф.	Рем. к-кт	Альтернативный материал
	1499.298.026		SPLIT RING	1			GESTANZT*A=4,9*C=35*D=56		

© Все права сохраняются за ZF Friedrichshafen AG, также в случае подачи заявки на предоставление правовой охраны. Мы сохраняем за собой все права, включая права на копирование и распространение. All rights reserved.
Исключительно в информационных целях, без внесения изменений службой технической документации.

Спецификация

16 S 1820 TO /

Номер материала: 1341.002.087

Номер группы материала: 1499.298.027

Поз. №	№ материала	№ материала клиента	Наименование	Количество	Единица массы	№ изм.	Тех. инф.	Рем. к-кт	Альтернативный материал
	1499.298.027	1449016	SPLIT RING	1			GESTANZT*A=5,0*C=35*D=56		

© Все права сохраняются за ZF Friedrichshafen AG, также в случае подачи заявки на предоставление правовой охраны. Мы сохраняем за собой все права, включая права на копирование и распространение. All rights reserved.
Исключительно в информационных целях, без внесения изменений службой технической документации.