Каталог запасных частей

16 S 2530 TO

Номер материала: 1356.002.083

текущая дата: 07.07.2016

ZF Friedrichshafen AG
Hauptverwaltung
80038 Friedrichshafen
Deutschland
Telefon: +49 7541 77-0
Telefax: +49 7541 77-908000
www.zf.com

zuständiges Werk:
Friedrichshafen

© Все права сохраняются за ZF Friedrichshafen AG, также в случае подачи заявки на предоставление правовой охраны. Мы сохраняем за собой все права, включая права на копирование и распространение. All rights reserved.
Исключительно в информационных целях, без внесения изменений службой технической документации.

Номер материала: 1356.002.083

16 S 2530 TO /

Поз. №	Информация	Номер изменения
001	Use case ----------	
002	Customer Tatra Trucks a.s.	
003	City Koprivnice	
004	DUNS 49-501-8947	
005	Vehicle / Apparatus ----------	
006	Sales Name T158	
007	Manufacturer Tatra Trucks a.s.	
008	Engineering Name	
009	Product Use TRUCK	
010	Vehicle/Hardware Type ROAD TRACTOR	
011	SOP	
012	Engine	
013	Sales Designation MX340E5	
014	Manufacturer DAF TRUCKS N.V.	
015	Drivetrain type DIESEL	
016	Eng.Displ. cm3	
017	Cylinder	
018	Nom. power 340 kW	
019	RPM at nom. power 1900 1/min	
020	Nom. torque 2300 Nm	
021	RPM at nom. torque 1000 1/min	
022	Classification use case ----------	
023	DESIGNATION, CLUTCH MFZ430	
024	MANUFACTURER, CLUTCH ZF-SACHS	
025	TOTAL NUMBER OF WHEELS 8	
026	NUMBER OF DRIVING WHEELS 8	
027	DYNAMIC TYRE RADIUS 522 mm	
028	REAR AXLE RATIO 3.385	
031	PERMISS.GROSS VEHICLE WEIGHT 43 t	
032	PERMISS.GROSS COMBIN.WEIGHT 65 t	
033	Product description ----------	
034	INSTALLATION POS TRANSMISSION HORIZONTAL LEFT	
035	TRANSMISSION ATTACHMENT FLANGE-MOUNTED	

© Все права сохраняются за ZF Friedrichshafen AG, также в случае подачи заявки на предоставление правовой охраны. Мы сохраняем за собой все права, включая права на копирование и распространение. All rights reserved.
Исключительно в информационных целях, без внесения изменений службой технической документации.

Номер материала: 1356.002.083

16 S 2530 TO /

Поз. №	Информация	Номер изменения
041	NUMBER OF GEARS 16	
042	RATIO, BOTTOM GEAR 13.8	
043	RATIO, TOP GEAR .84	
044	SET OF RATIOS SG	
045	NOTE ON TYPE OF GEAR SHIFT SYS TURNING SHAFT	
046	POSITION, GEAR SHIFT SYSTEM HORIZONTAL LEFT	
047	DESIGN, SHIFT PATTERN UEH	
048	VERSION SHIFT SUPPORT SERVO	
049	VERSION ACTUATION SHIFT SYSTEM MECHANICAL	
050	DESIGN, SHIFT SYSTEM E13MP	
051	DESIGN PSE PSE1	
053	DESIGN, VALVE BLOCK MIT LUFTVERTEILER	
057	DESIGN 1TH GEAR/REVERSE GEAR FORK	
058	DESIGN AIR SHUT-OFF GV-VALVE	
059	DIA.THROTTLE VALVE AIR SUPPLY 1.300 mm	
060	SELECTION PATTERN VARIANT GEAR SHIFT PATTERN 1	
061	VERSION OF SYNCHRONIZER 1 1+2 GEAR BK-SYNCHR.MOLYBDAEN	
062	VERSION OF SYNCHRONIZER 2 3+4 GEAR BK-SYNCHR.MOLYBDAEN	
063	REFERENCE LENGTH INPUT SHAFT 109 mm	
064	STANDARD TYPE INPUT SHAFT SAE	
065	NUMBER OF WEDGES INPUT SHAFT 10	
066	VERSION OF INPUT SHAFT FORM C	
067	NOMINAL DIAMETER INPUT SHAFT 2 in	
068	DIAMETER, JOURNAL, INPUT SHAFT 25 mm	
069	TYPE FIT SPIGOTS INPUT SHAFT F7	
070	VER. BEAR. SPIGOTS INPUT SHAFT TAPER ROLLER	
073	DESIGN,CONN., CLUTCH HOUSING SAE 1	
074	CENTR.DIA,HSG/ENGINE CONNECT. 511.175 mm	
075	NUMBER OF BORES,ENGINE CONN. 12	
076	BORE DIA, ENGINE CONNECTION 11 mm	
077	DESIGN, RELEASE SHAFT	
078	WIDTH ACROSS FLATS,RELEAS.FORK 116 mm	
081	REF.LENGTH,RELEASE BEAR.FLAN -24.2 mm	

© Все права сохраняются за ZF Friedrichshafen AG, также в случае подачи заявки на предоставление правовой охраны. Мы сохраняем за собой все права, включая права на копирование и распространение. All rights reserved.
Исключительно в информационных целях, без внесения изменений службой технической документации.

Номер материала: 1356.002.083

16 S 2530 TO /

Поз. №	Информация	Номер изменения
082	DIAMETER, RELEASE FLANGE 62.62 mm	
083	DESIGN RELEASE CYLINDER WITHOUT GROOVE	
084	OUTER DIA. OUTPUT FLANGE RA 180 mm	
085	NO.OF BORES OUTPUT FLANGE HA1 4	
087	BORE DIA. OUTPUT FLANGE RA 15 mm	
092	DIMENSION SHIFT TURRET DIST. 300 mm	
093	MEAS. LOC. SHIFT TURRET DIST. SHIFT LEVER-LOCATION	
094	SELECTOR LEVER n	
099	SHIFT LEVER n	
103	SHIFT LEVER CONNECTION GROVE	
110	SPRING ARRANGEMENT Q4	
111	SPRING FORCE DETENT PLUNGER RG 200 N	
114	SELECTOR SPRING FORCE, OUTSIDE N	
115	SELECTOR SPRING FORCE, INSIDE 87.000 N	
120	SPRING FORCE,GEAR DETENT NG+GG N	
122	SWITCH, REVERSE GEAR y	
123	DESIGN, RG (REV.GEAR) SWITCH CLOSING	
124	DESIGN, CONNECTION, RG SWITCH DIN BAYONET	
125	CODE SWITCH RG A2	
126	PROT.CAP SWITCH, REVERSE GEAR y	
127	SWITCH, NEUTRAL GEAR y	
128	DESIGN,NG(NEUTRAL GEAR)SWITCH CLOSING	
129	DESIGN, CONNECTION, NG SWITCH DIN BAYONET	
130	CODE SWITCH NG A1	
131	PROT.CAP SWITCH, NEUTRAL GEAR y	
132	PRESSURE SWITCH n	
137	RG-GATE-IDENTIFICATION SWITCH n	
147	SWITCH GP y	
148	DESIGN, GP SWITCH CLOSING	
149	DESIGN, CONNECTION, GP SWITCH DIN BAYONET	
150	CODE SWITCH GP A1	
151	PROTECTING CAP GP SWITCH y	
157	SWITCH GV y	

© Все права сохраняются за ZF Friedrichshafen AG, также в случае подачи заявки на предоставление правовой охраны. Мы сохраняем за собой все права, включая права на копирование и распространение. All rights reserved.
Исключительно в информационных целях, без внесения изменений службой технической документации.

Номер материала: 1356.002.083

16 S 2530 TO /

Поз. №	Информация	Номер изменения
158	DESIGN, GV SWITCH OPENING SWITCH	
159	DESIGN, CONNECTION, GV SWITCH DIN BAYONET	
160	PROTECTING CAP GV SWITCH y	
161	CODE SWITCH GV A1	
162	SWITCH HG n	
163	DESIGN, HG (TOP GEAR) SWITCH PREPARED	
167	SWITCH 1 GEAR n	
172	ATTACHM.POS.HEAT EXCHANGER IN FRONT RIGHT	
173	DES.CONN.HEAT EXCHANGER PREPARED	
174	VER. TRANSMISSION VENTILATION PREPARED	
181	PULSE SENSOR TRANSMISSION WITH	
182	PULSE RATE PULSE SENS GEARBOX 6 IMP/U	
183	PROT.CAP PULSE SENSOR GEARBOX y	
184	DES.CONN.PULSE SENSOR GEARBOX DIN BAYONET	
185	DESIGN PULSE SENSOR GEARBOX KITAS II	
188	PROT.CAP PULSE SENSOR INTARDER	
191	OIL CAPACITY, GEARBOX 15.5 dm3	
192	OIL FILL VARIANT EX WORKS	
193	OIL GRADE PERMISSIBLE ACC. TO TE-ML02	
194	OIL CLASS FIRST FILLING E	
195	CODING OUTER CONSERVATION KA1+2	
196	SCOPE OUTER CONSERVATION T	
197	CODING INNER CONSERVATION KI1	
198	CONSERVATION SPECIFICATION ZFN 916	
199	COLOR JET BLACK	
200	COLOUR CLASSIFICATION ACC. TO RAL 9005	
201	PAINTING, ZF STANDARD 915 W	

© Все права сохраняются за ZF Friedrichshafen AG, также в случае подачи заявки на предоставление правовой охраны. Мы сохраняем за собой все права, включая права на копирование и распространение. All rights reserved.
Исключительно в информационных целях, без внесения изменений службой технической документации.

Номер материала: 1356.002.083

Изображение	Поз. №	№ материала	Наименование	Количество	№ изм.	Тех. инф.
161.01.06-1	110	1356.101.002	КАРТЕР КП	1		
161.01.81-1	180	1325.101.811	КАРТЕР СЦЕПЛЕНИЯ	1		
161.02.03-1	10	1356.102.004	ВАЛ ПЕРВИЧНЫЙ	1		
161.02.80-1	240	1325.102.802	ФЛАНЕЦ ПРИСОЕДИНИТЕЛЬНЫЙ	1		
161.02.01-1	910	1325.102.016	ФЛАНЕЦ ПРИСОЕДИНИТЕЛЬНЫЙ	1		
068.03.01-1	20	1316.103.013	ВАЛ ПРОМЕЖУТОЧНЫЙ	1		
161.04.12-1	30	1356.104.016	ВАЛ ВТОРИЧНЫЙ	1		
161.05.01-1	130	1325.105.001	ПЕРЕДАЧА ЗАДНЕГО ХОДА	1		
161.06.04-1	40	1356.106.001	TRANSMISSION SHIFT SYSTEM	1		
161.06.02-1	44	1325.106.803	TRANSMISSION SHIFT SYSTEM	1		
161.06.82-1	410	1325.106.401	ПЕРЕКЛЮЧАТЕЛЬ	1		
161.07.81-1	460	1316.108.828	КОРПУС МЕХАНИЗМА ПЕРЕКЛЮЧЕНИЯ ПЕРЕДАЧ	1		
068.07.46-1	910	1341.108.001	КОРПУС МЕХАНИЗМА ПЕРЕКЛЮЧЕНИЯ ПЕРЕДАЧ	1		
161.07.41-1	914	1341.108.404	ВАЛ УПРАВЛЕНИЯ ПЕРЕКЛЮЧЕНИЕМ ПЕРЕДАЧ	1		
068.07.82-1	924	1341.108.002	ФИКСАЦИЯ	1		
068.07.83-1	930	1341.108.800	КРЫШКА	1		
062.08.30-1	954	1316.171.403	КРЫШКА КОНЦЕВАЯ	1		
068.08.02-1	960	1316.171.400	ПНЕВМОСЕРВОМЕХАНИЗМ	1		
161.09.10-1	934	1325.109.005	VALVE BLOCK	1		
161.09.03-1	940	1325.109.402	ПЕРЕКЛЮЧАТЕЛЬ	1		
161.10.04-1	200	1356.110.002	OIL SUPPLY	1		
161.10.01-1	920	1325.110.005	НАСОС	1		
068.12.25-1	920	1341.149.022	КОМПЛЕКТ ПРУЖИН	1		
161.28.01-1	370	1325.128.806	МЕХАНИЗМ ПЕРЕДАЧИ ПЛАНЕТАРНОЙ	1		
161.40.01-1	50	1356.112.001	СИСТЕМА ПЕРЕКЛЮЧЕНИЯ GV	1		
161.40.80-1	340	1325.112.812	СИСТЕМА ПЕРЕКЛЮЧЕНИЯ GV	1		
161.40.41-1	380	1325.112.402	ПЕРЕКЛЮЧАТЕЛЬ	1		
161.43.01-1	40	1325.131.009	КОРПУС GP	1		
161.43.40-1	50	1325.131.400	КОМПОНЕНТЫ ЗАКРЫВАЮЩИЕ	1		

© Все права сохраняются за ZF Friedrichshafen AG, также в случае подачи заявки на предоставление правовой охраны. Мы сохраняем за собой все права, включая права на копирование и распространение. All rights reserved.
Исключительно в информационных целях, без внесения изменений службой технической документации.

Номер материала: 1356.002.083

Изображение	Поз. №	№ материала	Наименование	Количество	№ изм.	Тех. инф.
161.44.03-1	10	1325.132.003	ПЕРЕДАЧА ПЛАНЕТАРНАЯ	1		
161.44.40-1	60	1325.132.401	ФЛАНЕЦ ВАЛА ОТБОРА МОЩНОСТИ	1		
161.45.01-1	20	1325.133.004	СИНХРОНИЗАТОР	1		
161.46.01-1	30	1325.134.006	СИСТЕМА ПЕРЕКЛЮЧЕНИЯ GP	1		
161.46.40-1	400	1325.134.404	ПЕРЕКЛЮЧАТЕЛЬ	1		
161.57.01-1	510	1325.145.003	ВКЛЮЧЕНИЕ ДЕЛИТЕЛЯ КОРОБКИ ПЕРЕДАЧ	1		
161.70.07-1	480	1356.170.005	SHUT-OFF VALVE	1		
161.90.08	320	1325.147.009	ВИНТ ЗАПОРНЫЙ	1		
161.93.25-1	260	1325.168.005	CLUTCH RELEASE DEVICE	1		
161.93.17-1	262	1315.301.230	КОЛПАК ЗАПОРНЫЙ	1		

© Все права сохраняются за ZF Friedrichshafen AG, также в случае подачи заявки на предоставление правовой охраны. Мы сохраняем за собой все права, включая права на копирование и распространение. All rights reserved.
Исключительно в информационных целях, без внесения изменений службой технической документации.

Номер материала: 1356.002.083
Изображение: 161.01.06-1
КАРТЕР КП

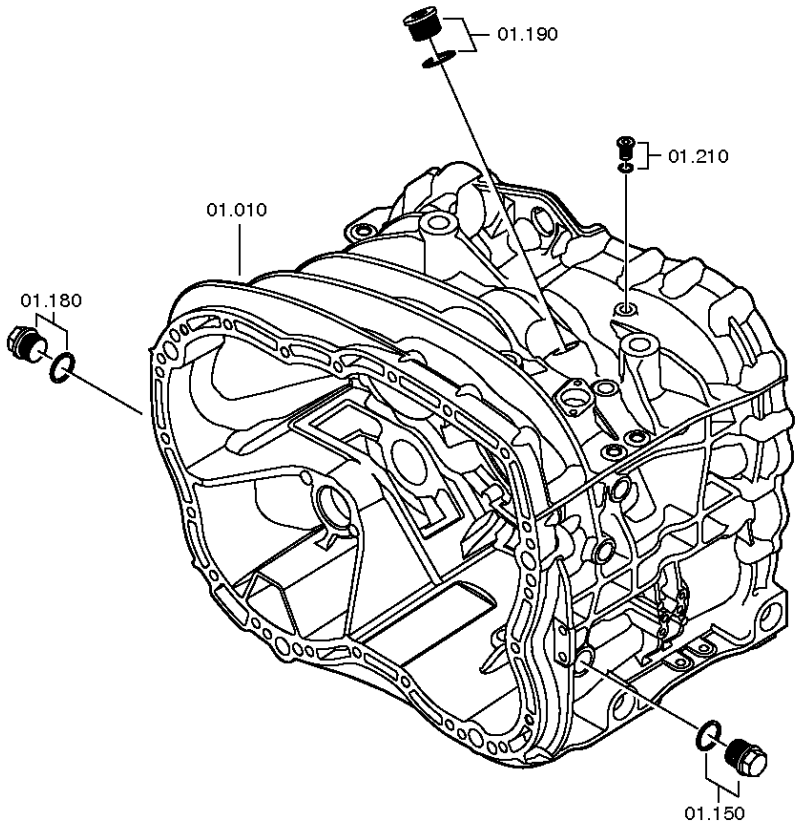

© Все права сохраняются за ZF Friedrichshafen AG, также в случае подачи заявки на предоставление правовой охраны. Мы сохраняем за собой все права, включая права на копирование и распространение. All rights reserved.
Исключительно в информационных целях, без внесения изменений службой технической документации.

Номер материала: 1356.002.083
Изображение: 161.01.81-1
КАРТЕР КП

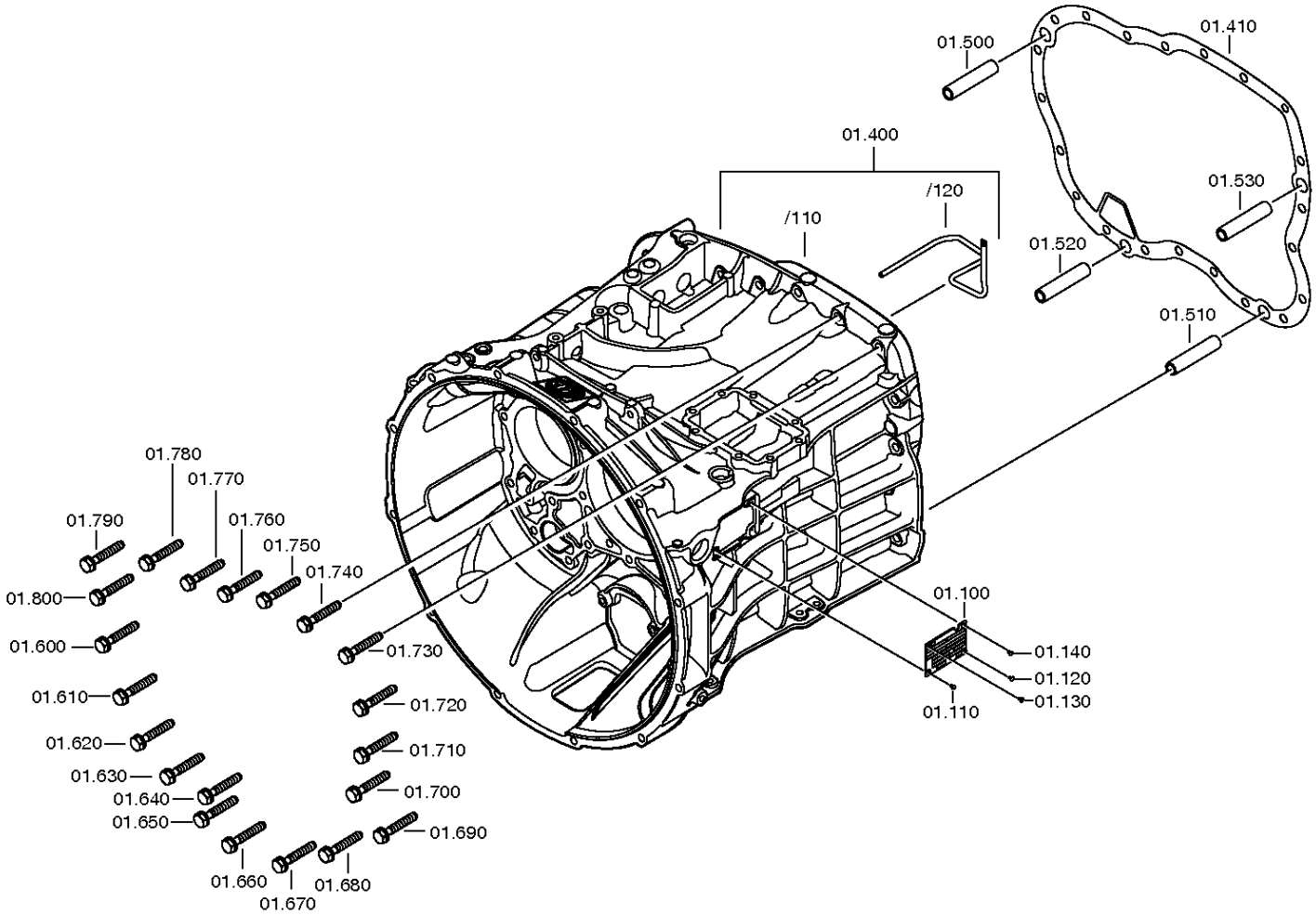

© Все права сохраняются за ZF Friedrichshafen AG, также в случае подачи заявки на предоставление правовой охраны. Мы сохраняем за собой все права, включая права на копирование и распространение. All rights reserved.
Исключительно в информационных целях, без внесения изменений службой технической документации.

Спецификация

16 S 2530 TO /

Номер материала: 1356.002.083
Изображение: 161.01.06-1
Номер группы материала: 1356.101.002

Поз. №	№ материала	№ материала клиента	Наименование	Количество	Единица массы	№ изм.	Тех. инф.	Рем. к-кт	Альтернативный материал
10	1325.201.033	1860632	КАРТЕР КП	1		Z00008470911	KPL.BEARBEITET*GP-ANZ*HG-ANZ		
100	---		ТАБЛИЧКА ФИРМЕННАЯ	1			KONZERN		
---	0730.365.241	1666457	ТАБЛИЧКА ФИРМЕННАЯ	1			EINHEITSSCH. VERDREHSICHER		
---	0730.365.259		ТАБЛИЧКА ФИРМЕННАЯ	1			EINHEITSSCH.VERDREHSICHER BRASILIEN		
---	0730.365.267		ТАБЛИЧКА ФИРМЕННАЯ	1			CHINA		
---	0730.300.258		ТАБЛИЧКА ФИРМЕННАЯ	1			EINHEITSSCH.VERDREHSICHER		
---	0730.365.271		ТАБЛИЧКА ФИРМЕННАЯ	1			RUSSLAND/ KYRILLISCH		
---	0730.365.257		ТАБЛИЧКА ФИРМЕННАЯ	1			S.S.CH IRAN		
---	0730.365.800		TYPE PLATE	1		Z00015972510			
---	0730.302.754		ТАБЛИЧКА ФИРМЕННАЯ	1			AUSFUEHRUNG UNIVERSAL		
110	0731.300.027	1896941	ЗАКЛЕПКА ЗАКЛАДНАЯ	1		Z00007904810			
120	0731.300.027	1896941	ЗАКЛЕПКА ЗАКЛАДНАЯ	1		Z00007904810			
130	0731.300.027	1896941	ЗАКЛЕПКА ЗАКЛАДНАЯ	1		Z00007904810			
140	0731.300.027	1896941	ЗАКЛЕПКА ЗАКЛАДНАЯ	1		Z00007904810			
150	---		ВИНТ ЗАПОРНЫЙ	1		Z00010112111	60N.M*DICHTRING M24X1,5		
---	0636.304.088	1882905	SCREW PLUG	1		Z00010112110	M24X1,5		
---	0730.008.637	1428103	ШАЙБА УПЛОТНИТЕЛЬНАЯ	1		Z00010112110	24X29		
180	---		ВИНТ ЗАПОРНЫЙ	1		Z00010112111	60N.M*DICHTRING M24X1,5		
---	0636.304.088	1882905	SCREW PLUG	1		Z00010112110	M24X1,5		
---	0730.008.637	1428103	ШАЙБА УПЛОТНИТЕЛЬНАЯ	1		Z00010112110	24X29		
190	---		ВИНТ ЗАПОРНЫЙ	1		Z00010164412	70N.M*DICHTRING M26X1,5		
---	0636.100.811	06.08042-0609	SCREW PLUG	1		Z00010164420	M26X1,5		
---	0634.801.249	1344249	ШАЙБА УПЛОТНИТЕЛЬНАЯ	1		Z00010164420	26X31		
210	---		ВИНТ ЗАПОРНЫЙ	1			10N.M*DICHTRING M10X1		
---	0636.100.793	1878418	SCREW PLUG	1		Z00010111613	M10X1		
---	0730.008.055		ШАЙБА УПЛОТНИТЕЛЬНАЯ	1			10X14		
400	1325.201.026	1855688	КАРТЕР СЦЕПЛЕНИЯ	1			SAE D=11*ABSTZG.2X D=9*GV*M8*LEITG*UNBEARB.SENSOR/SCHUTZBL		

© Все права сохраняются за ZF Friedrichshafen AG, также в случае подачи заявки на предоставление правовой охраны. Мы сохраняем за собой все права, включая права на копирование и распространение. All rights reserved.
Исключительно в информационных целях, без внесения изменений службой технической документации.

16 S 2530 TO /

Номер материала: 1356.002.083
Изображение: 161.01.06-1
Номер группы материала: 1356.101.002

Поз. №	№ материала	№ материала клиента	Наименование	Количество	Единица массы	№ изм.	Тех. инф.	Рем. к-кт	Альтернативный материал
410	0501.322.776	1829920	ПРОКЛАДКА УПЛОТНИТЕЛЬНАЯ	1					
500	0731.201.563	1290941	ШТИФТ ЦИЛИНДРИЧЕСКИЙ	1					
510	0731.201.563	1290941	ШТИФТ ЦИЛИНДРИЧЕСКИЙ	1					
520	0731.201.563	1290941	ШТИФТ ЦИЛИНДРИЧЕСКИЙ	1					
530	0731.201.563	1290941	ШТИФТ ЦИЛИНДРИЧЕСКИЙ	1					
600	0636.016.405	1874072	БОЛТ С ГОЛОВКОЙ ШЕСТИГРАННОЙ	1		Z00007060111	M10X60		
610	0636.016.405	1874072	БОЛТ С ГОЛОВКОЙ ШЕСТИГРАННОЙ	1		Z00007060111	M10X60		
620	0636.016.405	1874072	БОЛТ С ГОЛОВКОЙ ШЕСТИГРАННОЙ	1		Z00007060111	M10X60		
630	0636.016.405	1874072	БОЛТ С ГОЛОВКОЙ ШЕСТИГРАННОЙ	1		Z00007060111	M10X60		
640	0636.016.405	1874072	БОЛТ С ГОЛОВКОЙ ШЕСТИГРАННОЙ	1		Z00007060111	M10X60		
650	0636.016.405	1874072	БОЛТ С ГОЛОВКОЙ ШЕСТИГРАННОЙ	1		Z00007060111	M10X60		
660	0636.016.405	1874072	БОЛТ С ГОЛОВКОЙ ШЕСТИГРАННОЙ	1		Z00007060111	M10X60		
670	0636.016.405	1874072	БОЛТ С ГОЛОВКОЙ ШЕСТИГРАННОЙ	1		Z00007060111	M10X60		
680	0636.016.405	1874072	БОЛТ С ГОЛОВКОЙ ШЕСТИГРАННОЙ	1		Z00007060111	M10X60		
690	0636.016.405	1874072	БОЛТ С ГОЛОВКОЙ ШЕСТИГРАННОЙ	1		Z00007060111	M10X60		
700	0636.016.405	1874072	БОЛТ С ГОЛОВКОЙ ШЕСТИГРАННОЙ	1		Z00007060111	M10X60		
710	0636.016.405	1874072	БОЛТ С ГОЛОВКОЙ ШЕСТИГРАННОЙ	1		Z00007060111	M10X60		

© Все права сохраняются за ZF Friedrichshafen AG, также в случае подачи заявки на предоставление правовой охраны. Мы сохраняем за собой все права, включая права на копирование и распространение. All rights reserved.
Исключительно в информационных целях, без внесения изменений службой технической документации.

16 S 2530 TO /

Номер материала: 1356.002.083
Изображение: 161.01.06-1
Номер группы материала: 1356.101.002

Поз. №	№ материала	№ материала клиента	Наименование	Количество	Единица массы	№ изм.	Тех. инф.	Рем. к-кт	Альтернативный материал
720	0636.016.405	1874072	БОЛТ С ГОЛОВКОЙ ШЕСТИГРАННОЙ	1		Z00007060111	M10X60		
730	0636.016.405	1874072	БОЛТ С ГОЛОВКОЙ ШЕСТИГРАННОЙ	1		Z00007060111	M10X60		
740	0636.016.405	1874072	БОЛТ С ГОЛОВКОЙ ШЕСТИГРАННОЙ	1		Z00007060111	M10X60		
750	0636.016.405	1874072	БОЛТ С ГОЛОВКОЙ ШЕСТИГРАННОЙ	1		Z00007060111	M10X60		
760	0636.016.405	1874072	БОЛТ С ГОЛОВКОЙ ШЕСТИГРАННОЙ	1		Z00007060111	M10X60		
770	0636.016.405	1874072	БОЛТ С ГОЛОВКОЙ ШЕСТИГРАННОЙ	1		Z00007060111	M10X60		
780	0636.016.405	1874072	БОЛТ С ГОЛОВКОЙ ШЕСТИГРАННОЙ	1		Z00007060111	M10X60		
790	0636.016.405	1874072	БОЛТ С ГОЛОВКОЙ ШЕСТИГРАННОЙ	1		Z00007060111	M10X60		
800	0636.016.405	1874072	БОЛТ С ГОЛОВКОЙ ШЕСТИГРАННОЙ	1		Z00007060111	M10X60		

© Все права сохраняются за ZF Friedrichshafen AG, также в случае подачи заявки на предоставление правовой охраны. Мы сохраняем за собой все права, включая права на копирование и распространение. All rights reserved.
Исключительно в информационных целях, без внесения изменений службой технической документации.

Изображение

Номер материала: 1356.002.083
Изображение: 161.02.03-1
ВАЛ ПЕРВИЧНЫЙ

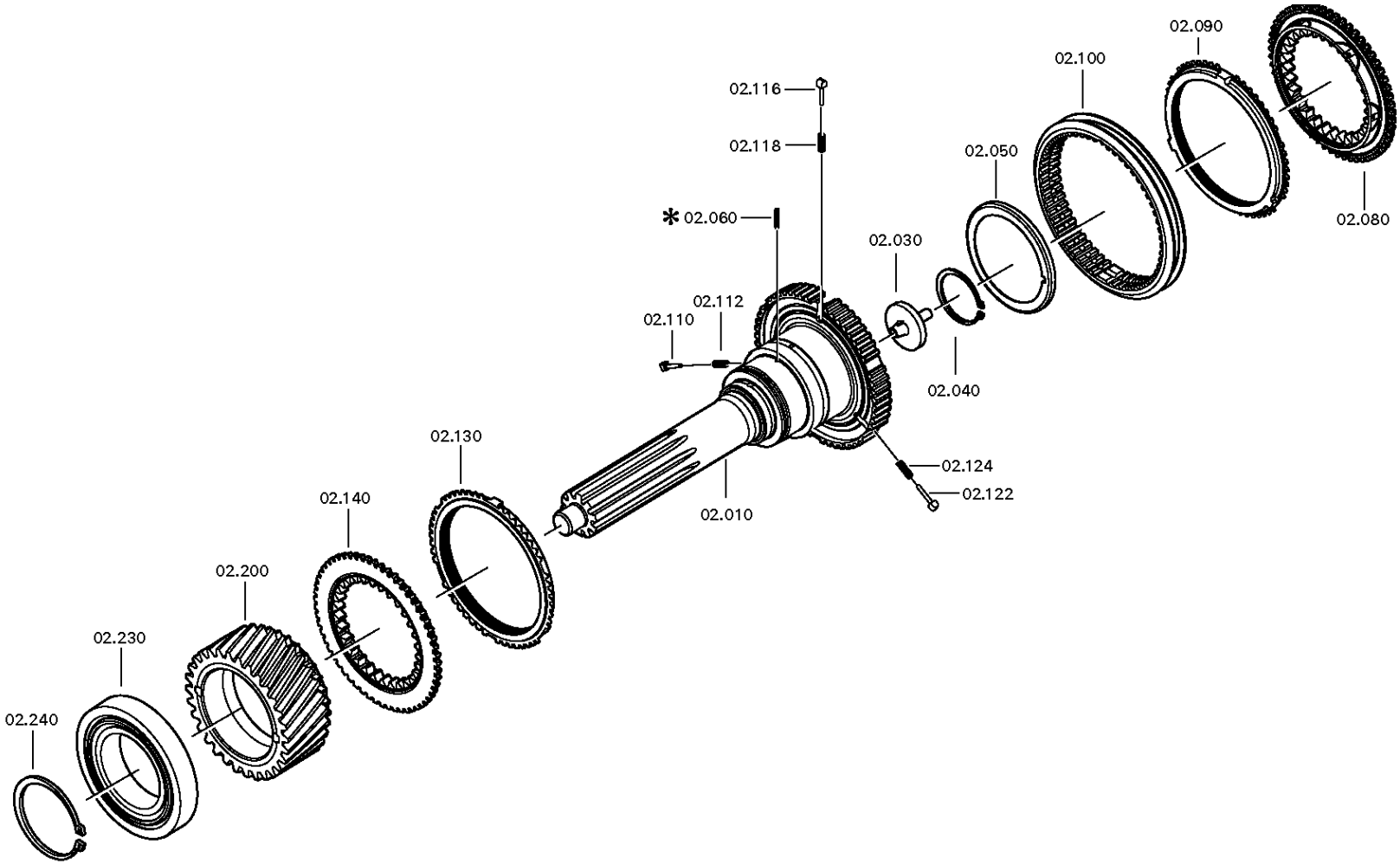

© Все права сохраняются за ZF Friedrichshafen AG, также в случае подачи заявки на предоставление правовой охраны. Мы сохраняем за собой все права, включая права на копирование и распространение. All rights reserved.
Исключительно в информационных целях, без внесения изменений службой технической документации.

Номер материала: 1356.002.083
Изображение: 161.02.01-1
ВАЛ ПЕРВИЧНЫЙ

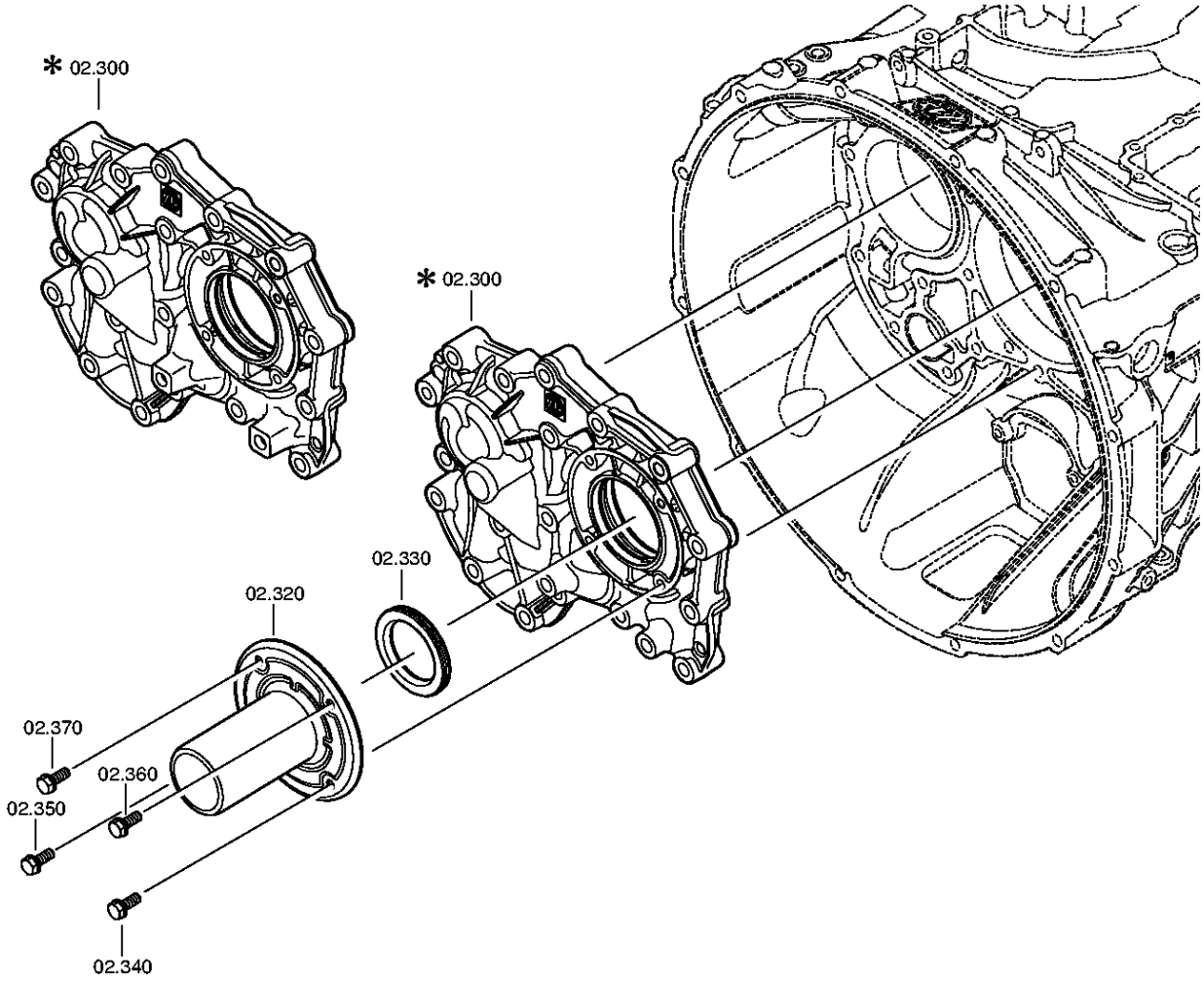

© Все права сохраняются за ZF Friedrichshafen AG, также в случае подачи заявки на предоставление правовой охраны. Мы сохраняем за собой все права, включая права на копирование и распространение. All rights reserved.
Исключительно в информационных целях, без внесения изменений службой технической документации.

Номер материала: 1356.002.083
Изображение: 161.02.80-1
ВАЛ ПЕРВИЧНЫЙ

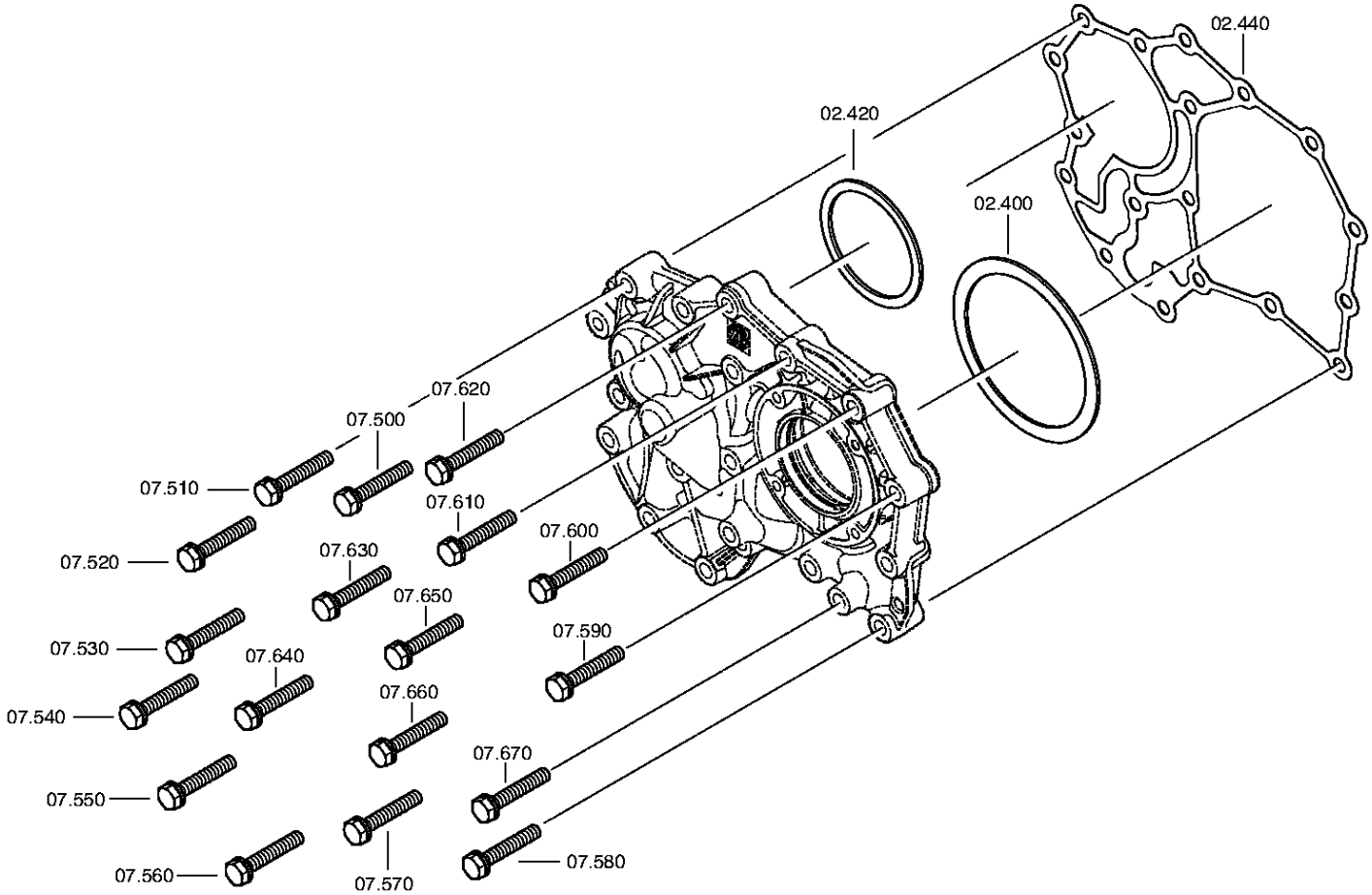

© Все права сохраняются за ZF Friedrichshafen AG, также в случае подачи заявки на предоставление правовой охраны. Мы сохраняем за собой все права, включая права на копирование и распространение. All rights reserved.
Исключительно в информационных целях, без внесения изменений службой технической документации.

Спецификация

16 S 2530 TO /

Номер материала: 1356.002.083
Изображение: 161.02.03-1
Номер группы материала: 1356.102.004

Поз. №	№ материала	№ материала клиента	Наименование	Количество	Единица массы	№ изм.	Тех. инф.	Рем. к-кт	Альтернативный материал
10	1356.302.100		ВАЛ ПЕРВИЧНЫЙ	1		Z00011537227			
30	1354.302.019	1830417	ТРУБКА	1					
40	0630.502.027	L153003	КОЛЬЦО СТОПОРНОЕ	1			50X2		
50	0750.101.179	1896784	ШАЙБА ПОДПОРНАЯ	1		Z00007187910	77,0X95,5X6,0		
60	0631.328.659	1833347	ШТИФТ РАЗРЕЗНОЙ	1			4X30		
80	1316.304.190	1831990	КОРПУС МУФТЫ СИНХРОНИЗАТОРА	1		Z00012049010	ZF-BK 144 O		
90	1316.304.189	1832004	КОЛЬЦО БЛОКИРУЮЩЕЕ СИНХРОНИЗАТОРА ДЕЛИТ.	1			ZF-BK 144		
100	1356.304.023	1833891	МУФТА СКОЛЬЗЯЩАЯ	1		Z00011717310	ZF-BK 144		
110	1297.304.436	0068332	УПОР	1					
112	0732.040.409	0171349	ПРУЖИНА НАЖИМНАЯ	1					
116	1297.304.436	0068332	УПОР	1					
118	0732.040.409	0171349	ПРУЖИНА НАЖИМНАЯ	1					
122	1297.304.436	0068332	УПОР	1					
124	0732.040.409	0171349	ПРУЖИНА НАЖИМНАЯ	1					
130	1316.304.189	1832004	КОЛЬЦО БЛОКИРУЮЩЕЕ СИНХРОНИЗАТОРА ДЕЛИТ.	1			ZF-BK 144		
140	1316.304.190	1831990	КОРПУС МУФТЫ СИНХРОНИЗАТОРА	1		Z00012049010	ZF-BK 144 O		
200	1316.302.067	1394364	КОЛЕСО КОСОЗУБОЕ	1			Z35 IN 1316 302 026(1)		
230	0750.117.732	820-400-2350	ПОДШИПНИК РОЛИКОВЫЙ КОНИЧЕСКИЙ	1			85,0X150,0X30,5		
240	0730.501.598	1351299	КОЛЬЦО СТОПОРНОЕ	1			85X4		
300	1325.302.052	1869862	ФЛАНЕЦ ПРИСОЕДИНИТЕЛЬНЫЙ	1					
320	1325.302.029	1869863	КРЫШКА ВАЛА ПЕРВИЧНОГО	1					
330	---		САЛЬНИК	1			55X78X8		
---	0734.310.435	1831926	САЛЬНИК	1			55X78X8 FA.CFW		

© Все права сохраняются за ZF Friedrichshafen AG, также в случае подачи заявки на предоставление правовой охраны. Мы сохраняем за собой все права, включая права на копирование и распространение. All rights reserved.
Исключительно в информационных целях, без внесения изменений службой технической документации.

16 S 2530 TO /

Номер материала: 1356.002.083
Изображение: 161.02.03-1
Номер группы материала: 1356.102.004

Поз. №	№ материала	№ материала клиента	Наименование	Количество	Единица массы	№ изм.	Тех. инф.	Рем. к-кт	Альтернативный материал
340	0636.100.466	1897020	SCREW WITH WASHER ASSEMBLY	1		Z00009178210	M8X22		
350	0636.100.466	1897020	SCREW WITH WASHER ASSEMBLY	1		Z00009178210	M8X22		
360	0636.100.466	1897020	SCREW WITH WASHER ASSEMBLY	1		Z00009178210	M8X22		
370	0636.100.466	1897020	SCREW WITH WASHER ASSEMBLY	1		Z00009178210	M8X22		
400	---		КОЛЬЦО РЕГУЛИРОВОЧНОЕ	1			H= 0,90- 2,40(ABSTUFUNG:0,05MM)		
---	2050.309.094	1623205	КОЛЬЦО РЕГУЛИРОВОЧНОЕ	1			A=2,2 IN 2050 309 090 C45E WW.F500 ZFN410		
---	0730.007.489	1896929	КОЛЬЦО РЕГУЛИРОВОЧНОЕ	1			A=2,15 IN 2050 309 090(2)		
---	0730.007.488	1896928	КОЛЬЦО РЕГУЛИРОВОЧНОЕ	1			A=2,10 IN 2050 309 090(2)		
---	0730.007.487	1896927	КОЛЬЦО РЕГУЛИРОВОЧНОЕ	1			A=2,05 IN 2050 309 090(2)		
---	0730.007.486	1624815	КОЛЬЦО РЕГУЛИРОВОЧНОЕ	1			A=2,00 IN 2050 309 090(2)		
---	0730.007.485	1896926	КОЛЬЦО РЕГУЛИРОВОЧНОЕ	1			A=1,95 IN 2050 309 090(2)		
---	0730.007.484	1833897	КОЛЬЦО РЕГУЛИРОВОЧНОЕ	1			A=1,90 IN 2050 309 090(2)		
---	0730.007.483	1896925	КОЛЬЦО РЕГУЛИРОВОЧНОЕ	1			A=1,85 IN 2050 309 090(2)		
---	0730.007.482	1896924	КОЛЬЦО РЕГУЛИРОВОЧНОЕ	1			A=1,80 IN 2050 309 090(2)		
---	0730.007.481	1896923	КОЛЬЦО РЕГУЛИРОВОЧНОЕ	1			A=1,75 IN 2050 309 090(2)		
---	0730.007.480	1833896	КОЛЬЦО РЕГУЛИРОВОЧНОЕ	1			A=1,70 IN 2050 309 090(2)		
---	0730.007.479	1896922	КОЛЬЦО РЕГУЛИРОВОЧНОЕ	1			A=1,65 IN 2050 309 090(2)		

© Все права сохраняются за ZF Friedrichshafen AG, также в случае подачи заявки на предоставление правовой охраны. Мы сохраняем за собой все права, включая права на копирование и распространение. All rights reserved.
Исключительно в информационных целях, без внесения изменений службой технической документации.

16 S 2530 TO /

Номер материала: 1356.002.083
Изображение: 161.02.03-1
Номер группы материала: 1356.102.004

Поз. №	№ материала	№ материала клиента	Наименование	Количество	Единица массы	№ изм.	Тех. инф.	Рем. к-кт	Альтернативный материал
---	0730.007.136	1290955	КОЛЬЦО РЕГУЛИРОВОЧНОЕ	1			A=1,60 IN 2050 309 090(2)		
---	0730.007.135	1896921	КОЛЬЦО РЕГУЛИРОВОЧНОЕ	1			A=1,55 IN 2050 309 090(2)		
---	0730.007.134	1784742	КОЛЬЦО РЕГУЛИРОВОЧНОЕ	1			A=1,50 IN 2050 309 090(2)		
---	0730.007.133	1896920	КОЛЬЦО РЕГУЛИРОВОЧНОЕ	1			A=1,45 IN 2050 309 090(2)		
---	0730.007.132	1896919	КОЛЬЦО РЕГУЛИРОВОЧНОЕ	1			A=1,40 IN 2050 309 090(2)		
---	0730.007.131	1896918	КОЛЬЦО РЕГУЛИРОВОЧНОЕ	1			A=1,35 IN 2050 309 090(2)		
---	0730.007.130	1896917	КОЛЬЦО РЕГУЛИРОВОЧНОЕ	1			A=1,30 IN 2050 309 090(2)		
---	0730.007.129	1896916	КОЛЬЦО РЕГУЛИРОВОЧНОЕ	1			A=1,25 IN 2050 309 090(2)		
---	2050.309.034	0696675	КОЛЬЦО РЕГУЛИРОВОЧНОЕ	1			A=1,2 IN 2050 309 090 C45E WW.F500 ZFN410		
---	0730.007.128	1896915	КОЛЬЦО РЕГУЛИРОВОЧНОЕ	1			A=1,15 IN 2050 309 090(2)		
---	0730.007.127	0730 007 127	КОЛЬЦО РЕГУЛИРОВОЧНОЕ	1			A=1,10 IN 2050 309 090(2)		
---	0730.007.126	1896913	КОЛЬЦО РЕГУЛИРОВОЧНОЕ	1			A=1,05 IN 2050 309 090(2)		
---	2050.309.065	0696676	КОЛЬЦО РЕГУЛИРОВОЧНОЕ	1			A=1,0 IN 2050 309 090 C45E WW.F500 ZFN410		
---	0730.005.749	1246800	КОЛЬЦО РЕГУЛИРОВОЧНОЕ	1			A=0,95 IN 2050 309 090(2)		
---	0730.005.748	5 5258 0	КОЛЬЦО РЕГУЛИРОВОЧНОЕ	1			A=0,90 IN 2050 309 090(2)		
---	0730.301.503	1944348	КОЛЬЦО РЕГУЛИРОВОЧНОЕ	1			h=2,25		
---	0730.301.504	1944349	КОЛЬЦО РЕГУЛИРОВОЧНОЕ	1			h=2,30		

© Все права сохраняются за ZF Friedrichshafen AG, также в случае подачи заявки на предоставление правовой охраны. Мы сохраняем за собой все права, включая права на копирование и распространение. All rights reserved.
Исключительно в информационных целях, без внесения изменений службой технической документации.

16 S 2530 TO /

Номер материала: 1356.002.083
Изображение: 161.02.03-1
Номер группы материала: 1356.102.004

Поз. №	№ материала	№ материала клиента	Наименование	Количество	Единица массы	№ изм.	Тех. инф.	Рем. к-кт	Альтернативный материал
---	0730.301.505	1944350	КОЛЬЦО РЕГУЛИРОВОЧНОЕ	1			h=2,35		
---	0730.301.506	1944351	КОЛЬЦО РЕГУЛИРОВОЧНОЕ	1			h=2,40		
420	---		КОЛЬЦО РЕГУЛИРОВОЧНОЕ	1			H= 1,85- 3,25(ABSTUFUNG:0,05MM)		
---	0730.112.938	1660921	КОЛЬЦО РЕГУЛИРОВОЧНОЕ	1		C01007375C10	A=3,25		
---	0730.112.937	1896932	КОЛЬЦО РЕГУЛИРОВОЧНОЕ	1		C01007375C10	A=3,20		
---	0730.112.936	1896931	КОЛЬЦО РЕГУЛИРОВОЧНОЕ	1		C01007375C10	A=3,15		
---	0730.112.935	1896930	КОЛЬЦО РЕГУЛИРОВОЧНОЕ	1		C01007375C10	A=3,10		
---	0730.106.860	1623204	КОЛЬЦО РЕГУЛИРОВОЧНОЕ	1		C01007375C10	A=3,05 IN 0730 106 904(2)		
---	0730.106.917	1212189	КОЛЬЦО РЕГУЛИРОВОЧНОЕ	1			A=3,00 IN 0730 106 904(2)		
---	0730.106.916	1833921	КОЛЬЦО РЕГУЛИРОВОЧНОЕ	1			A=2,95 IN 0730 106 904(2)		
---	0730.106.915	1833920	КОЛЬЦО РЕГУЛИРОВОЧНОЕ	1			A=2,90 IN 0730 106 904(2)		
---	0730.106.914	1833919	КОЛЬЦО РЕГУЛИРОВОЧНОЕ	1			A=2,85 IN 0730 106 904(2)		
---	0730.106.913	1833918	КОЛЬЦО РЕГУЛИРОВОЧНОЕ	1			A=2,80 IN 0730 106 904(2)		
---	0730.106.912	1212190	КОЛЬЦО РЕГУЛИРОВОЧНОЕ	1			A=2,75 IN 0730 106 904(2)		
---	0730.106.911	1833917	КОЛЬЦО РЕГУЛИРОВОЧНОЕ	1			A=2,70 IN 0730 106 904(2)		
---	0730.106.910	1833916	КОЛЬЦО РЕГУЛИРОВОЧНОЕ	1			A=2,65 IN 0730 106 904(2)		
---	0730.106.909	1833915	КОЛЬЦО РЕГУЛИРОВОЧНОЕ	1			A=2,60 IN 0730 106 904(2)		

© Все права сохраняются за ZF Friedrichshafen AG, также в случае подачи заявки на предоставление правовой охраны. Мы сохраняем за собой все права, включая права на копирование и распространение. All rights reserved.
Исключительно в информационных целях, без внесения изменений службой технической документации.

16 S 2530 TO /

Номер материала: 1356.002.083
Изображение: 161.02.03-1
Номер группы материала: 1356.102.004

Поз. №	№ материала	№ материала клиента	Наименование	Количество	Единица массы	№ изм.	Тех. инф.	Рем. к-кт	Альтернативный материал
---	0730.106.908	1833914	КОЛЬЦО РЕГУЛИРОВОЧНОЕ	1			A=2,55 IN 0730 106 904(2)		
---	0730.100.799	1212191	КОЛЬЦО РЕГУЛИРОВОЧНОЕ	1			A=2,50 IN 0730 106 904(2)		
---	0730.100.800	1833898	КОЛЬЦО РЕГУЛИРОВОЧНОЕ	1			A=2,45 IN 0730 106 904(2)		
---	0730.100.801	ZF-0730 100 801	КОЛЬЦО РЕГУЛИРОВОЧНОЕ	1			A=2,40 IN 0730 106 904(2)		
---	0730.100.802	1833900	КОЛЬЦО РЕГУЛИРОВОЧНОЕ	1			A=2,35 IN 0730 106 904(2)		
---	0730.100.803	1833905	КОЛЬЦО РЕГУЛИРОВОЧНОЕ	1			A=2,30 IN 0730 106 904(2)		
---	0730.101.466	ZF-0730 101 466	КОЛЬЦО РЕГУЛИРОВОЧНОЕ	1			A=2,25 IN 0730 106 904(2)		
---	0730.101.467	1833906	КОЛЬЦО РЕГУЛИРОВОЧНОЕ	1			A=2,20 IN 0730 106 904(2)		
---	0730.101.468	1833907	КОЛЬЦО РЕГУЛИРОВОЧНОЕ	1			A=2,15 IN 0730 106 904(2)		
---	0730.101.469	1833909	КОЛЬЦО РЕГУЛИРОВОЧНОЕ	1			A=2,10 IN 0730 106 904(2)		
---	0730.101.470	1833910	КОЛЬЦО РЕГУЛИРОВОЧНОЕ	1			A=2,05 IN 0730 106 904(2)		
---	0730.101.471	1212193	КОЛЬЦО РЕГУЛИРОВОЧНОЕ	1			A=2,00 IN 0730 106 904(2)		
---	0730.106.907	1833912	КОЛЬЦО РЕГУЛИРОВОЧНОЕ	1			A=1,95 IN 0730 106 904(2)		
---	0730.106.906	1833911	КОЛЬЦО РЕГУЛИРОВОЧНОЕ	1			A=1,90 IN 0730 106 904(2)		
---	0730.106.905	1212194	КОЛЬЦО РЕГУЛИРОВОЧНОЕ	1			A=1,85 IN 0730 106 904(2)		
440	0501.324.454	1829668	ПРОКЛАДКА УПЛОТНИТЕЛЬНАЯ	1		C01005568F10			
500	0636.102.270	1877892	БОЛТ С ГОЛОВКОЙ ШЕСТИГРАННОЙ	1		Z00009177410	M10X60		

© Все права сохраняются за ZF Friedrichshafen AG, также в случае подачи заявки на предоставление правовой охраны. Мы сохраняем за собой все права, включая права на копирование и распространение. All rights reserved.
Исключительно в информационных целях, без внесения изменений службой технической документации.

16 S 2530 TO /

Номер материала: 1356.002.083
Изображение: 161.02.03-1
Номер группы материала: 1356.102.004

Поз. №	№ материала	№ материала клиента	Наименование	Количество	Единица массы	№ изм.	Тех. инф.	Рем. к-кт	Альтернативный материал
510	0636.102.270	1877892	БОЛТ С ГОЛОВКОЙ ШЕСТИГРАННОЙ	1		Z00009177410	M10X60		
520	0636.102.270	1877892	БОЛТ С ГОЛОВКОЙ ШЕСТИГРАННОЙ	1		Z00009177410	M10X60		
530	0636.102.270	1877892	БОЛТ С ГОЛОВКОЙ ШЕСТИГРАННОЙ	1		Z00009177410	M10X60		
540	0636.102.270	1877892	БОЛТ С ГОЛОВКОЙ ШЕСТИГРАННОЙ	1		Z00009177410	M10X60		
550	0636.102.270	1877892	БОЛТ С ГОЛОВКОЙ ШЕСТИГРАННОЙ	1		Z00009177410	M10X60		
560	0636.102.270	1877892	БОЛТ С ГОЛОВКОЙ ШЕСТИГРАННОЙ	1		Z00009177410	M10X60		
570	0636.102.270	1877892	БОЛТ С ГОЛОВКОЙ ШЕСТИГРАННОЙ	1		Z00009177410	M10X60		
580	0636.102.270	1877892	БОЛТ С ГОЛОВКОЙ ШЕСТИГРАННОЙ	1		Z00009177410	M10X60		
590	0636.102.270	1877892	БОЛТ С ГОЛОВКОЙ ШЕСТИГРАННОЙ	1		Z00009177410	M10X60		
600	0636.102.270	1877892	БОЛТ С ГОЛОВКОЙ ШЕСТИГРАННОЙ	1		Z00009177410	M10X60		
610	0636.102.270	1877892	БОЛТ С ГОЛОВКОЙ ШЕСТИГРАННОЙ	1		Z00009177410	M10X60		
620	0636.102.270	1877892	БОЛТ С ГОЛОВКОЙ ШЕСТИГРАННОЙ	1		Z00009177410	M10X60		
630	0636.102.270	1877892	БОЛТ С ГОЛОВКОЙ ШЕСТИГРАННОЙ	1		Z00009177410	M10X60		
640	0636.102.270	1877892	БОЛТ С ГОЛОВКОЙ ШЕСТИГРАННОЙ	1		Z00009177410	M10X60		
650	0636.102.270	1877892	БОЛТ С ГОЛОВКОЙ ШЕСТИГРАННОЙ	1		Z00009177410	M10X60		
660	0636.102.270	1877892	БОЛТ С ГОЛОВКОЙ ШЕСТИГРАННОЙ	1		Z00009177410	M10X60		
670	0636.102.270	1877892	БОЛТ С ГОЛОВКОЙ ШЕСТИГРАННОЙ	1		Z00009177410	M10X60		

© Все права сохраняются за ZF Friedrichshafen AG, также в случае подачи заявки на предоставление правовой охраны. Мы сохраняем за собой все права, включая права на копирование и распространение. All rights reserved.
Исключительно в информационных целях, без внесения изменений службой технической документации.

Изображение

Номер материала: 1356.002.083
Изображение: 068.03.01-1
Номер группы материала: 1316.103.013

16 S 2530 TO /
ВАЛ ПРОМЕЖУТОЧНЫЙ

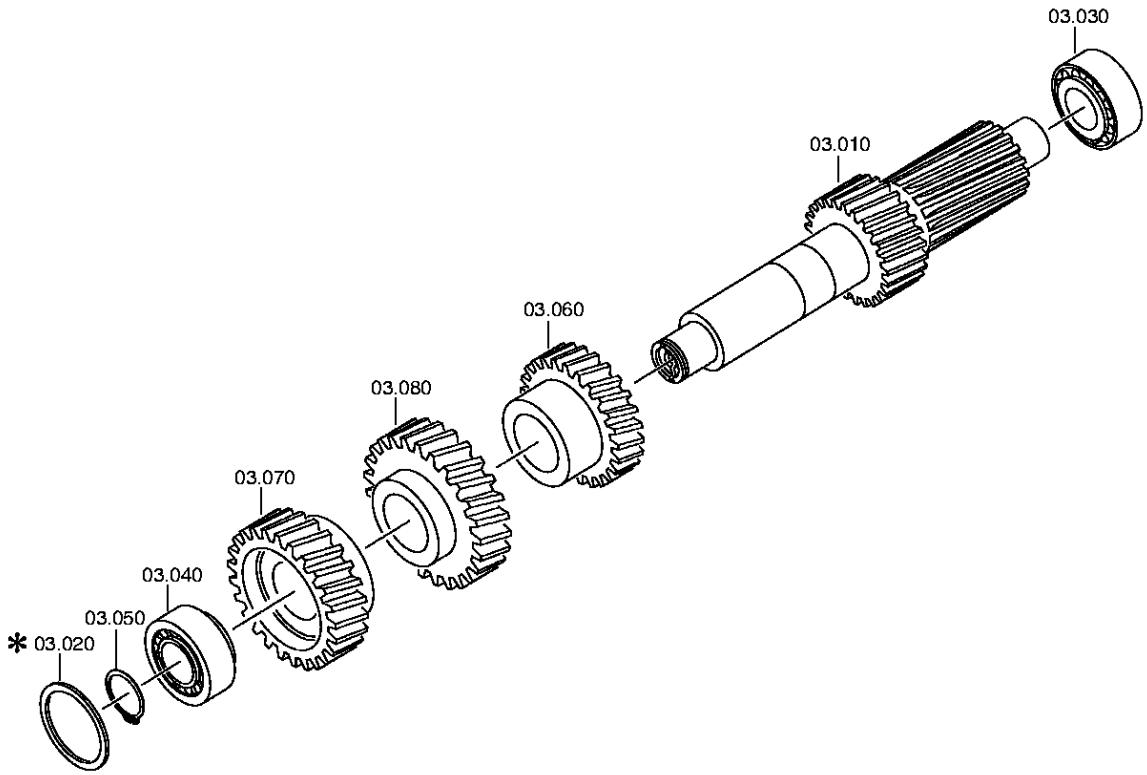

© Все права сохраняются за ZF Friedrichshafen AG, также в случае подачи заявки на предоставление правовой охраны. Мы сохраняем за собой все права, включая права на копирование и распространение. All rights reserved.
Исключительно в информационных целях, без внесения изменений службой технической документации.

Спецификация

16 S 2530 TO /

Номер материала: 1356.002.083
Изображение: 068.03.01-1
Номер группы материала: 1316.103.013

Поз. №	№ материала	№ материала клиента	Наименование	Количество	Единица массы	№ изм.	Тех. инф.	Рем. к-кт	Альтернативный материал
10	1316.303.033	5 5340 0	ВАЛ ПРОМЕЖУТОЧНЫЙ	1			ENTHALT.IN 1316 303 032(0)		
30	0750.117.009	820-400-2480	ПОДШИПНИК РОЛИКОВЫЙ КОНИЧЕСКИЙ	1			49,213x103,188x44,475		
40	0750.117.009	820-400-2480	ПОДШИПНИК РОЛИКОВЫЙ КОНИЧЕСКИЙ	1			49,213x103,188x44,475		
50	---		RETAINING RING	1		Z00027144136	H= 2,40- 3,00(ABSTUFUNG:0,05MM)		
---	0730.303.174	7422811558	RETAINING RING	1		Z00027144110	h=3,00		
---	0730.303.173		RETAINING RING	1		Z00027144110	h=2,95		
---	0730.303.172		RETAINING RING	1		Z00027144110	h=2,90		
---	0730.303.171		RETAINING RING	1		Z00027144110	h=2,85		
---	0730.303.170	7422811554	RETAINING RING	1		Z00027144110	h=2,80		
---	0730.303.169		RETAINING RING	1		Z00027144110	h=2,75		
---	0730.303.168	22811550	RETAINING RING	1		Z00027144110	h=2,70		
---	0730.303.167		RETAINING RING	1		Z00027144110	h=2,65		
---	0730.303.166	7422811548	RETAINING RING	1		Z00027144110	h=2,60		
---	0730.303.165		RETAINING RING	1		Z00027144110	h=2,55		
---	0730.302.599	7422811546	RETAINING RING	1		Z00027144110	h=2,50		
---	0730.302.598	22811545	RETAINING RING	1		Z00027144110	h=2,45		
---	0730.302.597		RETAINING RING	1		Z00027144110	h=2,40		
60	1316.303.005	1295190	КОЛЕСО КОСОЗУБОЕ	1			3G/Z26 IN 1312 303 018(1)		
70	1316.303.071	1805497	КОЛЕСО КОСОЗУБОЕ	1			KON 1		
80	1316.303.065	1360899	КОЛЕСО КОСОЗУБОЕ	1			Z35 IN 1312 303 013(1)		

© Все права сохраняются за ZF Friedrichshafen AG, также в случае подачи заявки на предоставление правовой охраны. Мы сохраняем за собой все права, включая права на копирование и распространение. All rights reserved.
Исключительно в информационных целях, без внесения изменений службой технической документации.

Изображение

Номер материала: 1356.002.083
Изображение: 161.04.12-1
Номер группы материала: 1356.104.016

16 S 2530 TO /
ВАЛ ВТОРИЧНЫЙ

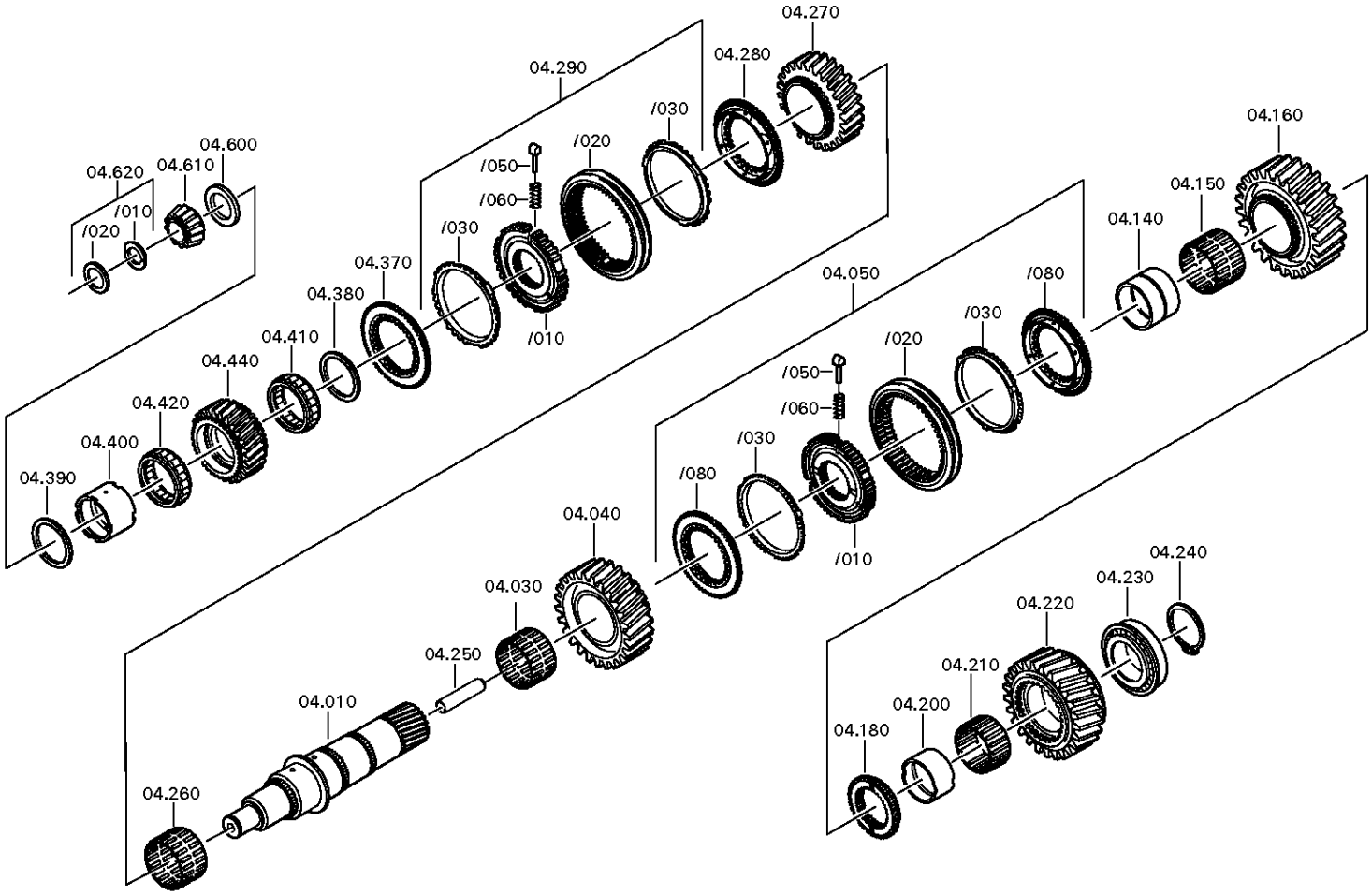

© Все права сохраняются за ZF Friedrichshafen AG, также в случае подачи заявки на предоставление правовой охраны. Мы сохраняем за собой все права, включая права на копирование и распространение. All rights reserved.
Исключительно в информационных целях, без внесения изменений службой технической документации.

Спецификация

16 S 2530 TO /

Номер материала: 1356.002.083
Изображение: 161.04.12-1
Номер группы материала: 1356.104.016

Поз. №	№ материала	№ материала клиента	Наименование	Количество	Единица массы	№ изм.	Тех. инф.	Рем. к-кт	Альтернативный материал
10	1316.304.132	1395314	ВАЛ ВТОРИЧНЫЙ	1					
30	0750.115.303	77791273	СЕПАРАТОР ПОДШИПНИКА ИГОЛЬЧАТОГО	1			92,0X100,0X63,0		
40	1316.304.002	133-242-3900	КОЛЕСО КОСОЗУБОЕ	1			2G/Z38 IN 1316 304 005(1)		
50	1356.204.007		СИНХРОНИЗАТОР	1			KPL.1+2G*BK160 MOLYBDAEN* ECOSPLIT 3+4		
/10	1356.304.022	1865590	КОРПУС СИНХРОНИЗАТОРА	1					
/20	1356.304.024	1865591	МУФТА СКОЛЬЗЯЩАЯ	1			ZF-BK 160		
/30	1316.304.170	1677595	КОЛЬЦО БЛОКИРУЮЩЕЕ СИНХРОНИЗАТОРА ДЕЛИТ.	2					
/50	1297.304.436	0068332	УПОР	3					
/60	0732.040.409	0171349	ПРУЖИНА НАЖИМНАЯ	3					
/80	1316.304.156	5 5366 0	КОРПУС МУФТЫ СИНХРОНИЗАТОРА	2					
140	1312.304.084	42480712	ВТУЛКА	1			ENTHALT.IN 1312 304 007(2)		
150	0750.115.327	77790973	СЕПАРАТОР ПОДШИПНИКА ИГОЛЬЧАТОГО	1			96,0X104,0X72,0		
160	1316.304.010	1316304010	КОЛЕСО КОСОЗУБОЕ	1			1G/Z47 IN 1312 304 033(0)		
180	1312.304.124	1295199	КОРПУС МУФТЫ СИНХРОНИЗАТОРА	1			ENTHALT.IN 1312 304 055(0)		
200	1316.304.133	42480812	ВТУЛКА	1			A=50,00 IN 1312 304 010(2)		
210	0750.115.326	77791073	СЕПАРАТОР ПОДШИПНИКА ИГОЛЬЧАТОГО	1			90,0X98,0X50,0		
220	---		КОЛЕСО КОСОЗУБОЕ	1					
---	1316.304.012	133-242-3920	КОЛЕСО КОСОЗУБОЕ	1			RG*Z44 IN 1312 304 125(0)		
---	1316.304.235	1920077	HELICAL GEAR	1					
230	0750.117.678	77791173	ПОДШИПНИК РОЛИКОВЫЙ КОНИЧЕСКИЙ	1			80,000X139,992X36,512		

© Все права сохраняются за ZF Friedrichshafen AG, также в случае подачи заявки на предоставление правовой охраны. Мы сохраняем за собой все права, включая права на копирование и распространение. All rights reserved.
Исключительно в информационных целях, без внесения изменений службой технической документации.

16 S 2530 TO /

Номер материала: 1356.002.083
Изображение: 161.04.12-1
Номер группы материала: 1356.104.016

Поз. №	№ материала	№ материала клиента	Наименование	Количество	Единица массы	№ изм.	Тех. инф.	Рем. к-кт	Альтернативный материал
240	---		RETAINING RING	1		Z00027144137	H= 3,00- 3,65(ABSTUFUNG:0,05MM)		
---	0730.303.186	7421313399	RETAINING RING	1		Z00027144110	h=3,50		
---	0730.303.185		RETAINING RING	1		Z00027144110	h=3,45		
---	0730.303.184	2044606	RETAINING RING	1		Z00027144110	h=3,40		
---	0730.303.183	7422811564	RETAINING RING	1		Z00027144110	h=3,35		
---	0730.303.182	06.29019-0250	RETAINING RING	1		Z00027144110	h=3,30		
---	0730.303.181	7422811562	RETAINING RING	1		Z00027144110	h=3,25		
---	0730.303.180	7422811561	RETAINING RING	1		Z00027144110	h=3,20		
---	0730.303.179		RETAINING RING	1		Z00027144110	h=3,15		
---	0730.303.178		RETAINING RING	1		Z00027144110	h=3,10		
---	0730.303.187	7422811568	RETAINING RING	1		Z00027144110	h=3,55		
---	0730.303.188	2044610	RETAINING RING	1		Z00027144110	h=3,60		
---	0730.303.189	7422811570	RETAINING RING	1		Z00027144110	h=3,65		
250	1312.304.150	820-400-2610	ТРУБКА	1					
260	0750.115.303	77791273	СЕПАРАТОР ПОДШИПНИКА ИГОЛЬЧАТОГО	1			92,0X100,0X63,0		
270	1316.304.008	133-242-3930	КОЛЕСО КОСОЗУБОЕ	1			3G/Z34 IN 1312 304 135(1)		
280	1316.304.190	1831990	КОРПУС МУФТЫ СИНХРОНИЗАТОРА	1			ZF-BK 144 O		
290	1356.204.006		СИНХРОНИЗАТОР	1			KPL.3+4G*BK144 MOLYBDAEN* ANSCHL.INTEGR VERST*ECOSPLIT 3+4		
/10	1356.304.019	1833885	КОРПУС СИНХРОНИЗАТОРА	1					
/20	1356.304.023	1833891	МУФТА СКОЛЬЗЯЩАЯ	1			ZF-BK 144		
/30	1316.304.189	1832004	КОЛЬЦО БЛОКИРУЮЩЕЕ СИНХРОНИЗАТОРА ДЕЛИТ.	2			ZF-BK 144		
/50	1297.304.436	0068332	УПОР	3					
/60	0732.040.409	0171349	ПРУЖИНА НАЖИМНАЯ	3					
370	1316.304.190	1831990	КОРПУС МУФТЫ СИНХРОНИЗАТОРА	1			ZF-BK 144 O		

© Все права сохраняются за ZF Friedrichshafen AG, также в случае подачи заявки на предоставление правовой охраны. Мы сохраняем за собой все права, включая права на копирование и распространение. All rights reserved.
Исключительно в информационных целях, без внесения изменений службой технической документации.

16 S 2530 TO /

Номер материала: 1356.002.083
Изображение: 161.04.12-1
Номер группы материала: 1356.104.016

Поз. №	№ материала	№ материала клиента	Наименование	Количество	Единица массы	№ изм.	Тех. инф.	Рем. к-кт	Альтернативный материал
380	0750.101.158	1392338	ШАЙБА УПОРНАЯ	1					
390	0750.101.158	1392338	ШАЙБА УПОРНАЯ	1					
400	0750.119.124	5 8910 0	КОЛЬЦО ВНУТРЕННЕЕ	1			67,0X77,0X66,1		
410	0750.115.531	5 8908 0	СЕПАРАТОР ПОДШИПНИКА РОЛИКОГО	1			77,0X101,0X29,0		
420	0750.115.531	5 8908 0	СЕПАРАТОР ПОДШИПНИКА РОЛИКОГО	1			77,0X101,0X29,0		
440	1316.304.103	133-242-3940	КОЛЕСО КОСОЗУБОЕ	1			Z32		
600	---		КОЛЬЦО ПОДШИПНИКА УПОРНОЕ	1			H= 7,30- 8,00(ABSTUFUNG:0,10MM)		
---	1315.304.048	5 5877 0	КОЛЬЦО ПОДШИПНИКА УПОРНОЕ	1			A=8,00 IN 1315 304 042(2)		
---	1315.304.047	5 5859 0	КОЛЬЦО ПОДШИПНИКА УПОРНОЕ	1			A=7,90 IN 1315 304 042(2)		
---	1315.304.046	1833946	КОЛЬЦО ПОДШИПНИКА УПОРНОЕ	1			A=7,80 IN 1315 304 042(2)		
---	1315.304.045	5 5858 0	КОЛЬЦО ПОДШИПНИКА УПОРНОЕ	1			A=7,70 IN 1315 304 042(2)		
---	1315.304.044	1833945	КОЛЬЦО ПОДШИПНИКА УПОРНОЕ	1			A=7,60 IN 1315 304 042(2)		
---	1315.304.043	1833943	КОЛЬЦО ПОДШИПНИКА УПОРНОЕ	1			A=7,50 IN 1315 304 042(2)		
---	1315.304.085	1833948	КОЛЬЦО ПОДШИПНИКА УПОРНОЕ	1			A=7,40 IN 1315 304 042(2)		
---	1315.304.086	1833949	КОЛЬЦО ПОДШИПНИКА УПОРНОЕ	1			A=7,30 IN 1315 304 042(2)		
610	0750.117.232	820-400-2650	ПОДШИПНИК РОЛИКОВЫЙ КОНИЧЕСКИЙ	1			42,070X40,386		
620	1312.204.040	1363722	КОЛЬЦО РАЗРЕЗНОЕ	1			GESTANZT		
/10	---		КОЛЬЦО РАЗРЕЗНОЕ	2			H= 4,60- 5,00(ABSTUFUNG:0,10MM)		
---	0730.107.023	820-400-2660	КОЛЬЦО РАЗРЕЗНОЕ	1			A=5,00 IN 0730 106 207(2)		

© Все права сохраняются за ZF Friedrichshafen AG, также в случае подачи заявки на предоставление правовой охраны. Мы сохраняем за собой все права, включая права на копирование и распространение. All rights reserved.
Исключительно в информационных целях, без внесения изменений службой технической документации.

16 S 2530 TO /

Номер материала: 1356.002.083
Изображение: 161.04.12-1
Номер группы материала: 1356.104.016

Поз. №	№ материала	№ материала клиента	Наименование	Количество	Единица массы	№ изм.	Тех. инф.	Рем. к-кт	Альтернативный материал
---	0730.107.022	820-400-2661	КОЛЬЦО РАЗРЕЗНОЕ	1			A=4,90 IN 0730 106 207(2)		
---	0730.107.021	820-400-2662	КОЛЬЦО РАЗРЕЗНОЕ	1			A=4,80 IN 0730 106 207(2)		
---	0730.107.020	820-400-2663	КОЛЬЦО РАЗРЕЗНОЕ	1			A=4,70 IN 0730 106 207(2)		
---	0730.107.019	820-400-2664	КОЛЬЦО РАЗРЕЗНОЕ	1			A=4,60 IN 0730 106 207(2)		
/20	0730.062.781	H0224840	КОЛЬЦО СТОПОРНОЕ	1			ENTHALT.IN 0730 062 636(2)		

© Все права сохраняются за ZF Friedrichshafen AG, также в случае подачи заявки на предоставление правовой охраны. Мы сохраняем за собой все права, включая права на копирование и распространение. All rights reserved.
Исключительно в информационных целях, без внесения изменений службой технической документации.

Номер материала: 1356.002.083
Изображение: 161.05.01-1
Номер группы материала: 1325.105.001

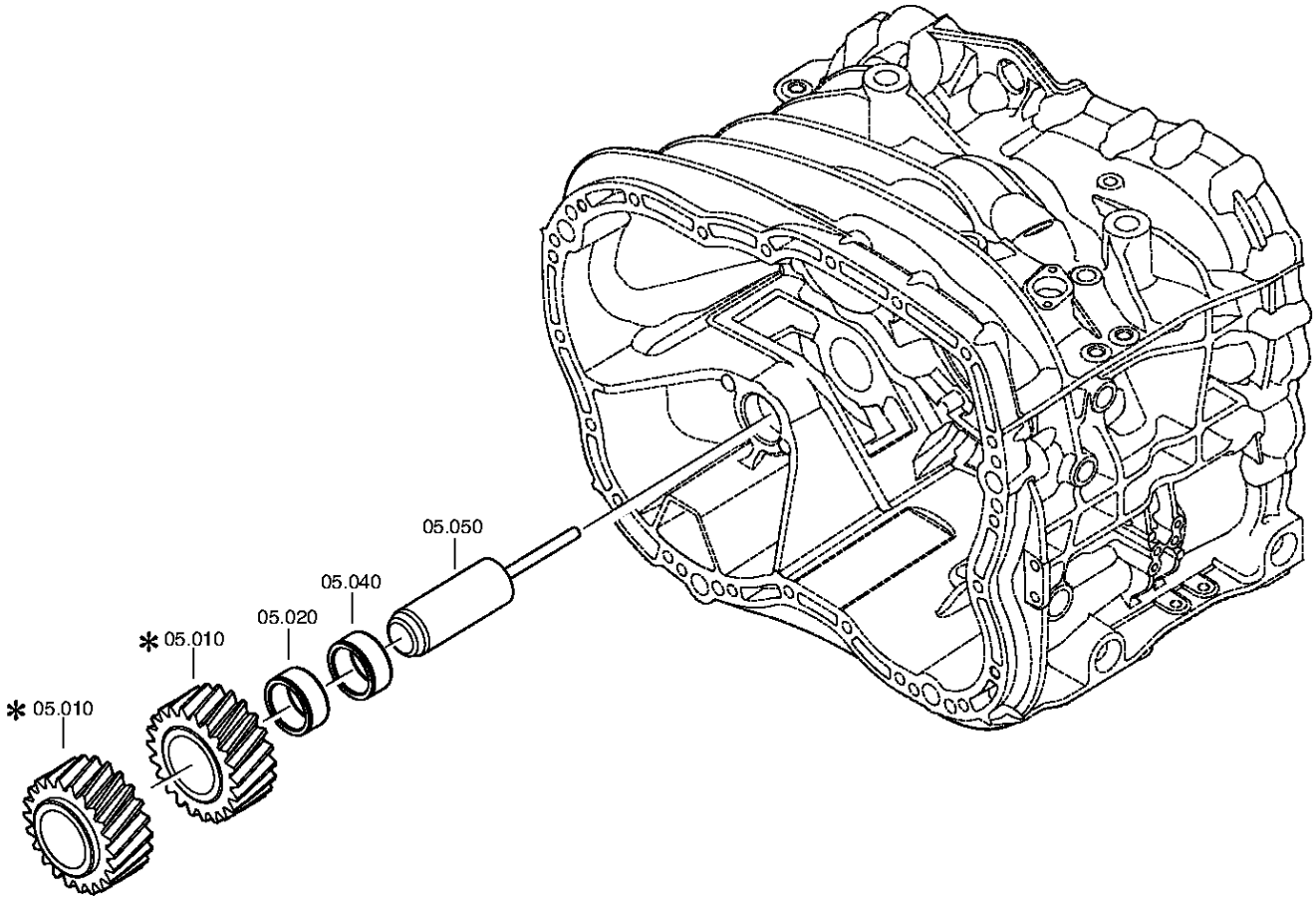

© Все права сохраняются за ZF Friedrichshafen AG, также в случае подачи заявки на предоставление правовой охраны. Мы сохраняем за собой все права, включая права на копирование и распространение. All rights reserved.
Исключительно в информационных целях, без внесения изменений службой технической документации.

Спецификация

16 S 2530 TO /

Номер материала: 1356.002.083
Изображение: 161.05.01-1
Номер группы материала: 1325.105.001

Поз. №	№ материала	№ материала клиента	Наименование	Количество	Единица массы	№ изм.	Тех. инф.	Рем. к-кт	Альтернативный материал
10	---		ШЕСТЕРНЯ ПРОМЕЖУТОЧНАЯ ЗАДНЕЙ ПЕРЕДАЧИ	1		C01006413F10			
---	1316.305.001	1295177	ШЕСТЕРНЯ ПРОМЕЖУТОЧНАЯ ЗАДНЕЙ ПЕРЕДАЧИ	1			Z22 IN 1295 305 050(1)		
---	1316.305.008	1882761	ШЕСТЕРНЯ ПРОМЕЖУТОЧНАЯ ЗАДНЕЙ ПЕРЕДАЧИ	1			Z22 IN 1295 305 050(1)		
20	0750.115.369	820-400-2290	СЕПАРАТОР ПОДШИПНИКА ИГОЛЬЧАТОГО	1			45,0X57,0X25,0		
40	0750.115.369	820-400-2290	СЕПАРАТОР ПОДШИПНИКА ИГОЛЬЧАТОГО	1			45,0X57,0X25,0		
50	1316.201.030		ОСЬ ШЕСТЕРНИ ПРОМЕЖУТОЧНОЙ ЗАДН. ПЕРЕДА	1			KPL.16S221*SG*L=102		
/120	0631.329.295	1295183	ШТИФТ РАЗРЕЗНОЙ	1			10X118		

© Все права сохраняются за ZF Friedrichshafen AG, также в случае подачи заявки на предоставление правовой охраны. Мы сохраняем за собой все права, включая права на копирование и распространение. All rights reserved.
Исключительно в информационных целях, без внесения изменений службой технической документации.

Номер материала: 1356.002.083
Изображение: 161.06.04-1
TRANSMISSION SHIFT SYSTEM

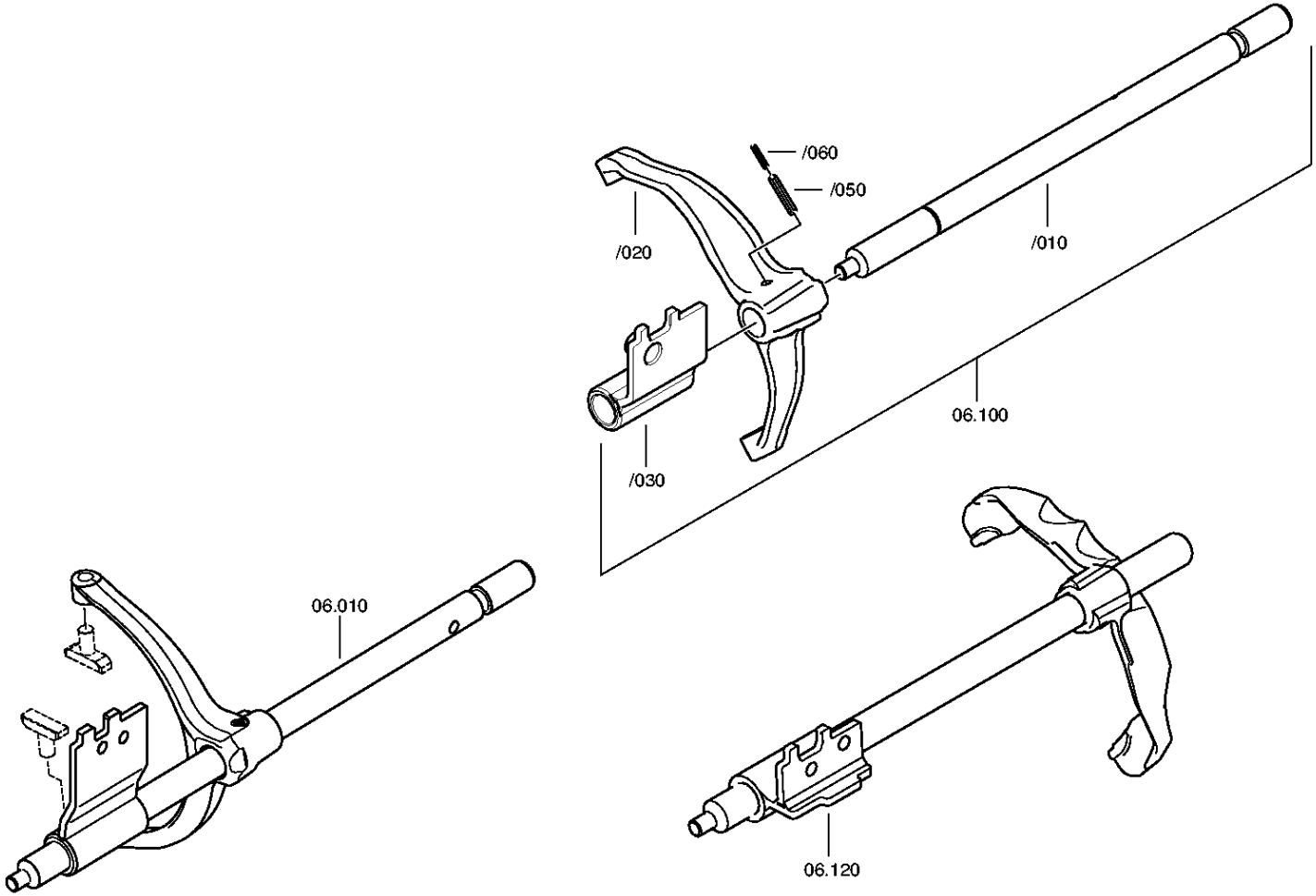

© Все права сохраняются за ZF Friedrichshafen AG, также в случае подачи заявки на предоставление правовой охраны. Мы сохраняем за собой все права, включая права на копирование и распространение. All rights reserved.
Исключительно в информационных целях, без внесения изменений службой технической документации.

Номер материала: 1356.002.083
Изображение: 161.06.02-1
TRANSMISSION SHIFT SYSTEM

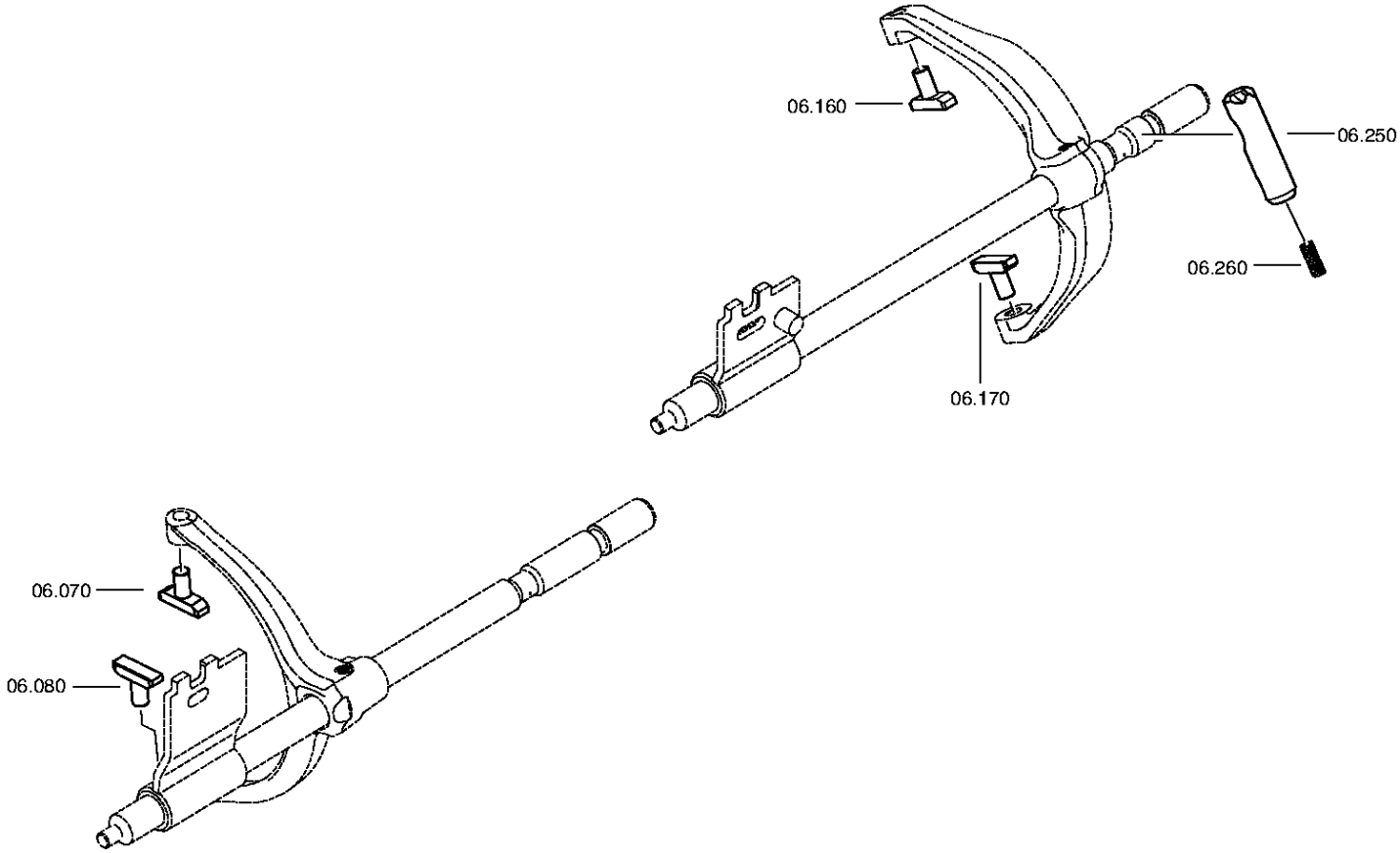

© Все права сохраняются за ZF Friedrichshafen AG, также в случае подачи заявки на предоставление правовой охраны. Мы сохраняем за собой все права, включая права на копирование и распространение. All rights reserved.
Исключительно в информационных целях, без внесения изменений службой технической документации.

Номер материала: 1356.002.083
Изображение: 161.06.82-1
TRANSMISSION SHIFT SYSTEM

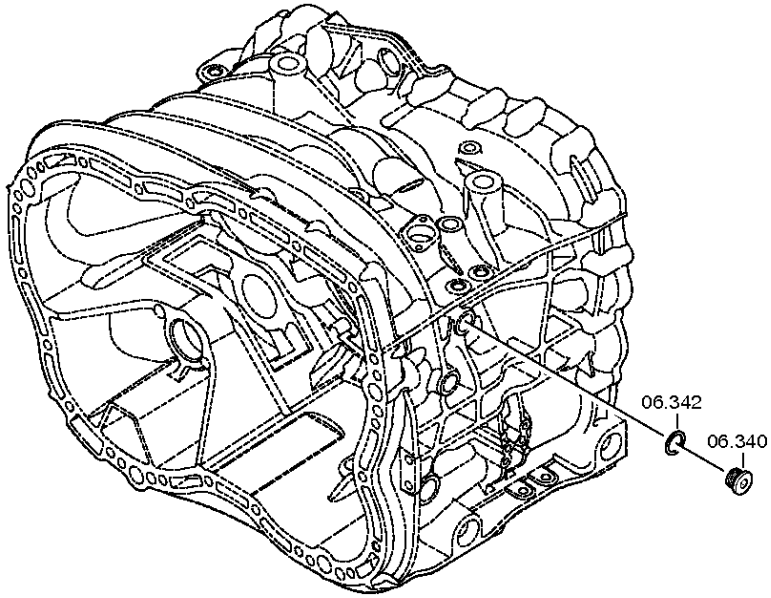

© Все права сохраняются за ZF Friedrichshafen AG, также в случае подачи заявки на предоставление правовой охраны. Мы сохраняем за собой все права, включая права на копирование и распространение. All rights reserved.
Исключительно в информационных целях, без внесения изменений службой технической документации.

Спецификация

16 S 2530 TO /

Номер материала: 1356.002.083
Изображение: 161.06.04-1
Номер группы материала: 1356.106.001

Поз. №	№ материала	№ материала клиента	Наименование	Количество	Единица массы	№ изм.	Тех. инф.	Рем. к-кт	Альтернативный материал
10	1356.206.004	1831984	ШТОК ВИЛКИ ПЕРЕКЛЮЧЕНИЯ ПЕРЕДАЧ	1			KPL*WBI-3/4G*LANG*MIT GANGERKENNUNG DAF		
70	1316.306.015	5 5342 0	СУХАРЬ	1					
80	1316.306.015	5 5342 0	СУХАРЬ	1					
100	1356.206.002	1831983	ШТОК ВИЛКИ ПЕРЕКЛЮЧЕНИЯ ПЕРЕДАЧ	1			KPL*WBI-1/2G*LANG		
120	1356.206.001	1831982	ШТОК ВИЛКИ ПЕРЕКЛЮЧЕНИЯ ПЕРЕДАЧ	1			KPL*WBI-RG*LANG		
160	1316.306.015	5 5342 0	СУХАРЬ	1					
170	1316.306.015	5 5342 0	СУХАРЬ	1					
250	1313.306.013	0069394	ПРЕДОХРАНИТЕЛЬ ВКЛЮЧЕНИЯ ПЕРЕДАЧ	1					
260	0732.040.736	2150041300	ПРУЖИНА НАЖИМНАЯ	1					
340	0636.100.791	1896904	SCREW PLUG	1		Z00010111513	M18X1,5		
342	0634.801.062	1804055	ШАЙБА УПЛОТНИТЕЛЬНАЯ	1			18X24		

© Все права сохраняются за ZF Friedrichshafen AG, также в случае подачи заявки на предоставление правовой охраны. Мы сохраняем за собой все права, включая права на копирование и распространение. All rights reserved.
Исключительно в информационных целях, без внесения изменений службой технической документации.

Номер материала: 1356.002.083
Изображение: 161.07.81-1
КОРПУС МЕХАНИЗМА ПЕРЕКЛЮЧЕНИЯ ПЕРЕДАЧ

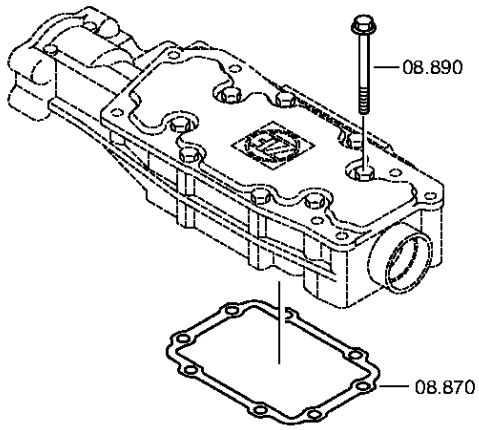

© Все права сохраняются за ZF Friedrichshafen AG, также в случае подачи заявки на предоставление правовой охраны. Мы сохраняем за собой все права, включая права на копирование и распространение. All rights reserved.
Исключительно в информационных целях, без внесения изменений службой технической документации.

Номер материала: 1356.002.083
Изображение: 068.07.46-1
КОРПУС МЕХАНИЗМА ПЕРЕКЛЮЧЕНИЯ ПЕРЕДАЧ

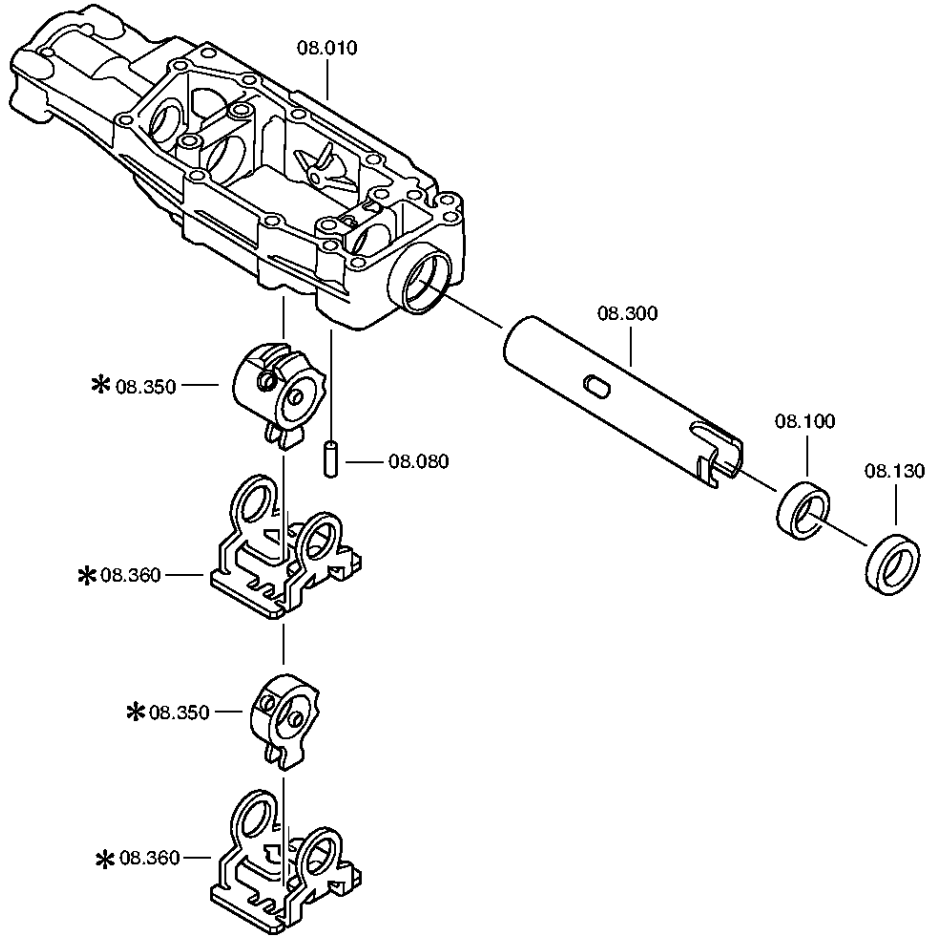

© Все права сохраняются за ZF Friedrichshafen AG, также в случае подачи заявки на предоставление правовой охраны. Мы сохраняем за собой все права, включая права на копирование и распространение. All rights reserved.
Исключительно в информационных целях, без внесения изменений службой технической документации.

Номер материала: 1356.002.083
Изображение: 068.07.82-1
КОРПУС МЕХАНИЗМА ПЕРЕКЛЮЧЕНИЯ ПЕРЕДАЧ

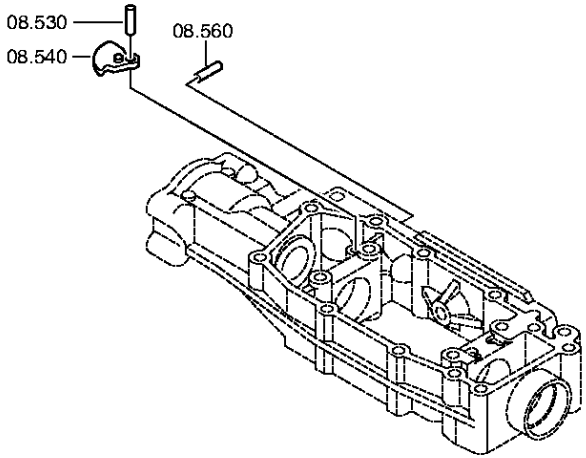

© Все права сохраняются за ZF Friedrichshafen AG, также в случае подачи заявки на предоставление правовой охраны. Мы сохраняем за собой все права, включая права на копирование и распространение. All rights reserved.
Исключительно в информационных целях, без внесения изменений службой технической документации.

Номер материала: 1356.002.083
Изображение: 068.07.83-1
КОРПУС МЕХАНИЗМА ПЕРЕКЛЮЧЕНИЯ ПЕРЕДАЧ

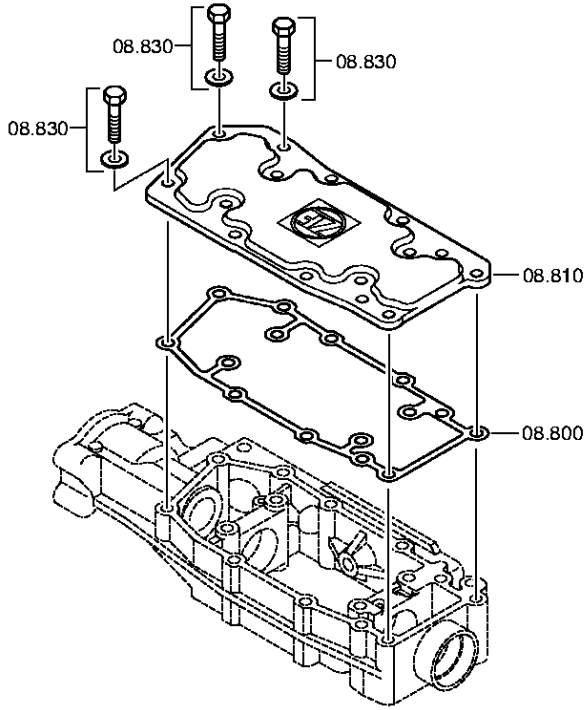

© Все права сохраняются за ZF Friedrichshafen AG, также в случае подачи заявки на предоставление правовой охраны. Мы сохраняем за собой все права, включая права на копирование и распространение. All rights reserved.
Исключительно в информационных целях, без внесения изменений службой технической документации.

Номер материала: 1356.002.083
Изображение: 161.07.41-1
КОРПУС МЕХАНИЗМА ПЕРЕКЛЮЧЕНИЯ ПЕРЕДАЧ

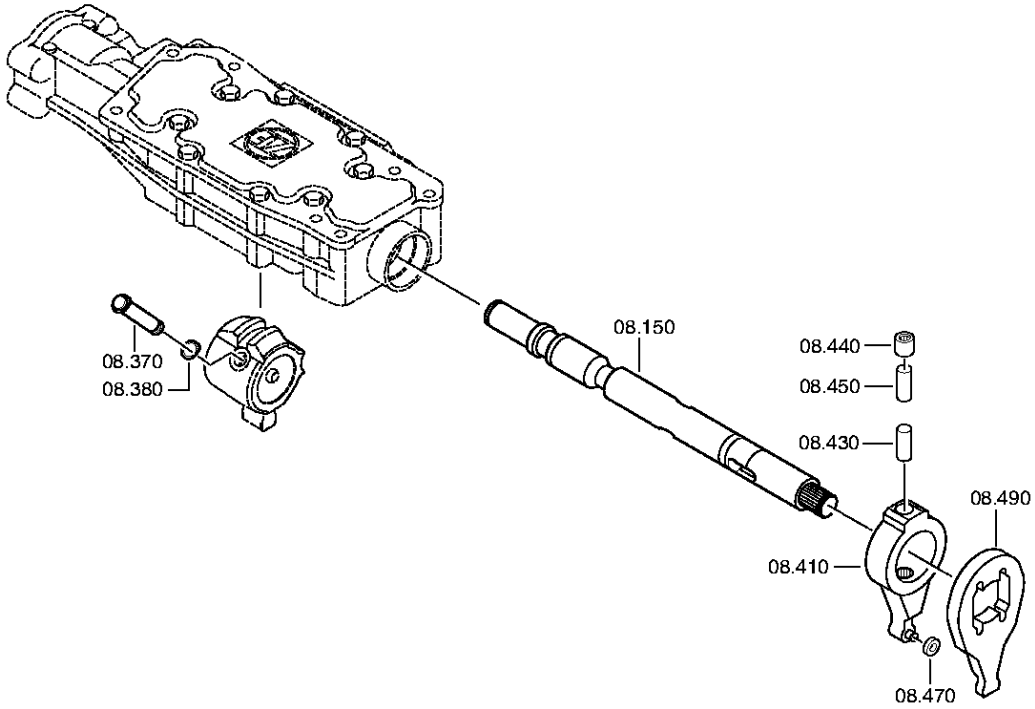

© Все права сохраняются за ZF Friedrichshafen AG, также в случае подачи заявки на предоставление правовой охраны. Мы сохраняем за собой все права, включая права на копирование и распространение. All rights reserved.
Исключительно в информационных целях, без внесения изменений службой технической документации.

Спецификация

16 S 2530 TO /

Номер материала: 1356.002.083
Изображение: 161.07.81-1
Номер группы материала: 1316.108.828

Поз. №	№ материала	№ материала клиента	Наименование	Количество	Единица массы	№ изм.	Тех. инф.	Рем. к-кт	Альтернативный материал
10	1341.307.010	1735720	КОРПУС МЕХАНИЗМА ПЕРЕКЛЮЧЕНИЯ ПЕРЕДАЧ	1		C01003855E10			
80	0631.306.123	190003901424	ШТИФТ ЦИЛИНДРИЧЕСКИЙ	1			8X24		
100	0730.260.703	1394369	ВТУЛКА	1			A=13,70		
130	0734.309.765	1798267	САЛЬНИК	1		C01005906F10	28,0X42,0X11,0		
150	1341.307.036	1746745	ВАЛ УПРАВЛЕНИЯ ПЕРЕКЛЮЧЕНИЕМ ПЕРЕДАЧ	1			DAF MIT SERVO		
300	1315.307.397	1633790	ВАЛ ПОЛЫЙ	1					
350	1315.307.395	1633791	ПОВОДОК	1					
360	1315.307.218	1394378	ФИКСАТОР	1					
370	1316.208.003	1621167	ШТИФТ	1			KPL.		
380	0630.501.006	P0436202H	КОЛЬЦО СТОПОРНОЕ	1			10X1		
410	1316.208.002	1394380	РЫЧАГ КЛАПАНА	1			KPL.		
430	0731.201.732	1452229	ШТИФТ	1					
440	0635.303.019	1394383	ИГОЛЬЧАТЫЙ ПОДШИПНИК БЕЗ ВНУТР. КОЛЬЦА	1			10X14X15		
450	0731.201.732	1452229	ШТИФТ	1					
470	1315.307.226	820-400-3340	РОЛИК	1					
490	1315.307.292	1394385	РЫЧАГ	1					
530	0731.201.726	1634526	ШТИФТ	1					
540	1315.307.432	1634540	LOCKING PAWL	1					
560	0731.201.726	1634526	ШТИФТ	1					
800	0501.322.265	1739223	ПРОКЛАДКА УПЛОТНИТЕЛЬНАЯ	1		C01007911E10	METALOSEAL		
810	1315.307.419	1634525	КРЫШКА	1					
830	---		БОЛТ С ГОЛОВКОЙ ШЕСТИГРАННОЙ	3			M8X25		
---	0636.016.401	1896583	БОЛТ С ГОЛОВКОЙ ШЕСТИГРАННОЙ	1			M8X25		
---	0630.100.295	436-4451	ШАЙБА	1		Z00007158414			

© Все права сохраняются за ZF Friedrichshafen AG, также в случае подачи заявки на предоставление правовой охраны. Мы сохраняем за собой все права, включая права на копирование и распространение. All rights reserved.
Исключительно в информационных целях, без внесения изменений службой технической документации.

16 S 2530 TO /

Номер материала: 1356.002.083
Изображение: 161.07.81-1
Номер группы материала: 1316.108.828

Поз. №	№ материала	№ материала клиента	Наименование	Количество	Единица массы	№ изм.	Тех. инф.	Рем. к-кт	Альтернативный материал
870	1315.307.013	133-138-1020	ПРОКЛАДКА УПЛОТНИТЕЛЬНАЯ	1					
890	0736.300.137	1197869	БОЛТ С ГОЛОВКОЙ ШЕСТИГРАННОЙ	8		Z00009195410	M8X80 M8X80		

© Все права сохраняются за ZF Friedrichshafen AG, также в случае подачи заявки на предоставление правовой охраны. Мы сохраняем за собой все права, включая права на копирование и распространение. All rights reserved.
Исключительно в информационных целях, без внесения изменений службой технической документации.

Номер материала: 1356.002.083
Изображение: 062.08.30-1
КРЫШКА КОНЦЕВАЯ

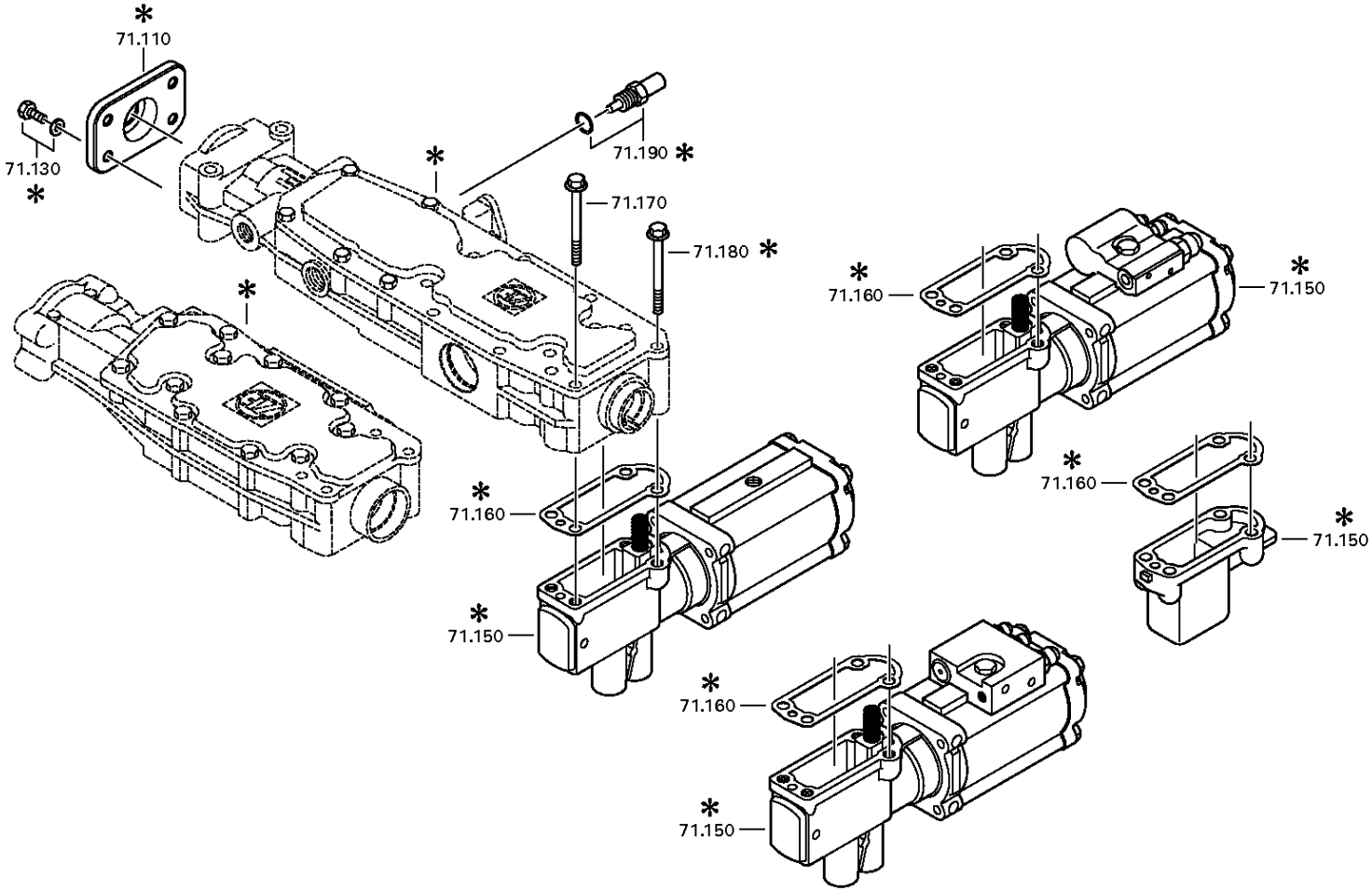

© Все права сохраняются за ZF Friedrichshafen AG, также в случае подачи заявки на предоставление правовой охраны. Мы сохраняем за собой все права, включая права на копирование и распространение. All rights reserved.
Исключительно в информационных целях, без внесения изменений службой технической документации.

Номер материала: 1356.002.083
Изображение: 068.08.02-1
КРЫШКА КОНЦЕВАЯ

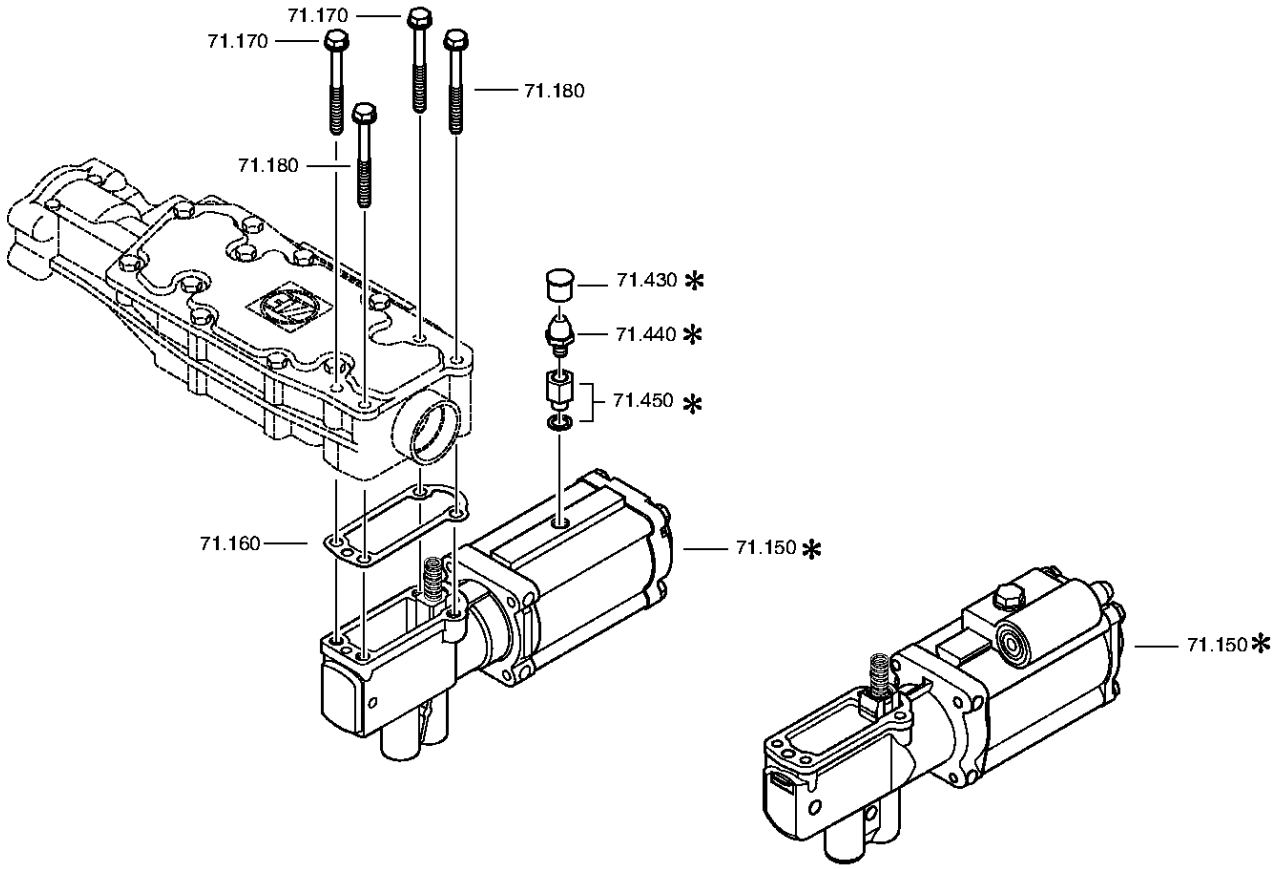

© Все права сохраняются за ZF Friedrichshafen AG, также в случае подачи заявки на предоставление правовой охраны. Мы сохраняем за собой все права, включая права на копирование и распространение. All rights reserved.
Исключительно в информационных целях, без внесения изменений службой технической документации.

Спецификация

16 S 2530 TO /

Номер материала: 1356.002.083
Изображение: 062.08.30-1
Номер группы материала: 1316.171.403

Поз. №	№ материала	№ материала клиента	Наименование	Количество	Единица массы	№ изм.	Тех. инф.	Рем. к-кт	Альтернативный материал
110	1341.307.113	1897023	КРЫШКА	1		Z00009271410			
130	---		БОЛТ С ГОЛОВКОЙ ШЕСТИГРАННОЙ	4		Z00007891111	M8X20		
---	0636.100.796	06.01283-5113	БОЛТ С ГОЛОВКОЙ ШЕСТИГРАННОЙ	1		Z00007891120	M8X20		
---	0630.100.295	436-4451	ШАЙБА	1		Z00007158414			
150	0501.210.732	1427141	ПНЕВМОСЕРВОМЕХАНИЗМ	1			KPL.		
160	1315.307.242	1389649	ПРОКЛАДКА УПЛОТНИТЕЛЬНАЯ	1					
170	0736.300.137	1197869	БОЛТ С ГОЛОВКОЙ ШЕСТИГРАННОЙ	2		Z00009195410	M8X80 M8X80		
180	---		БОЛТ С ГОЛОВКОЙ ШЕСТИГРАННОЙ	2		Z00009195410	M8X80		
---	0736.300.137	1197869	БОЛТ С ГОЛОВКОЙ ШЕСТИГРАННОЙ	1		Z00009195414	M8X80 M8X80		
---	0666.790.033		ГЕРМЕТИК	1		Z00009195414			

© Все права сохраняются за ZF Friedrichshafen AG, также в случае подачи заявки на предоставление правовой охраны. Мы сохраняем за собой все права, включая права на копирование и распространение. All rights reserved.
Исключительно в информационных целях, без внесения изменений службой технической документации.

Номер материала: 1356.002.083
Изображение: 161.09.10-1
VALVE BLOCK

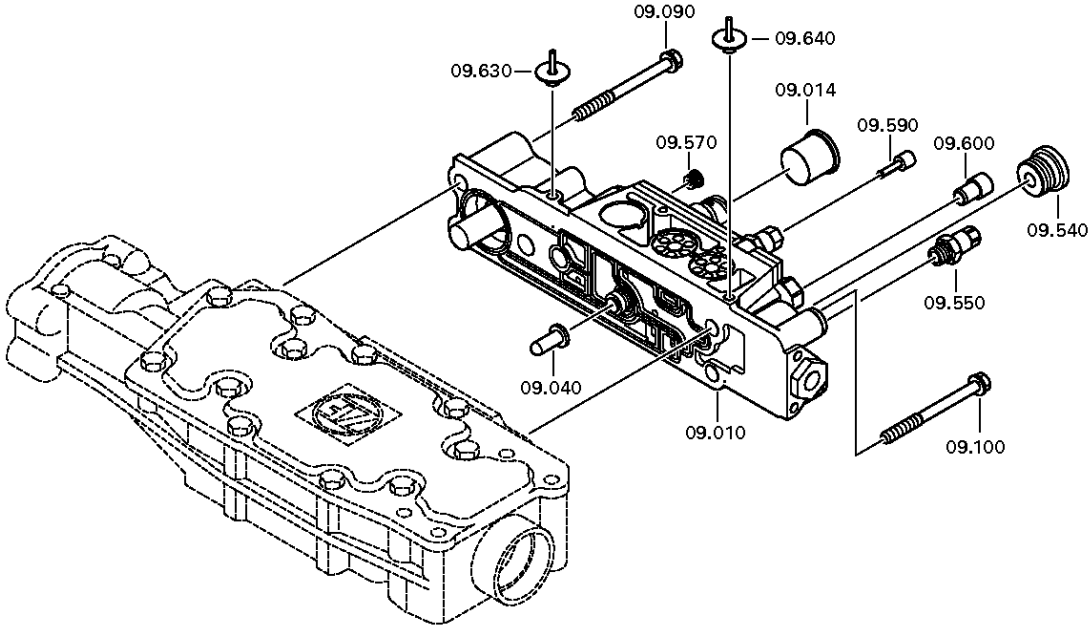

© Все права сохраняются за ZF Friedrichshafen AG, также в случае подачи заявки на предоставление правовой охраны. Мы сохраняем за собой все права, включая права на копирование и распространение. All rights reserved.
Исключительно в информационных целях, без внесения изменений службой технической документации.

Номер материала: 1356.002.083
Изображение: 161.09.03-1
VALVE BLOCK

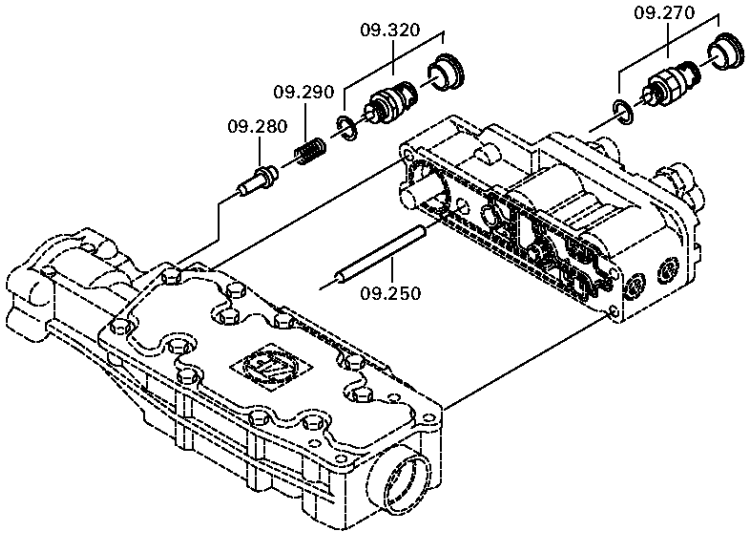

© Все права сохраняются за ZF Friedrichshafen AG, также в случае подачи заявки на предоставление правовой охраны. Мы сохраняем за собой все права, включая права на копирование и распространение. All rights reserved.
Исключительно в информационных целях, без внесения изменений службой технической документации.

Спецификация

16 S 2530 TO /

Номер материала: 1356.002.083
Изображение: 161.09.10-1
Номер группы материала: 1325.109.005

Поз. №	№ материала	№ материала клиента	Наименование	Количество	Единица массы	№ изм.	Тех. инф.	Рем. к-кт	Альтернативный материал
10	0501.219.314	1957048	VALVE BLOCK	1		Z00019876111			
40	1315.307.404	1633667	ТАРРЕТ	1					
90	0636.024.526	1896742	БОЛТ С ГОЛОВКОЙ ШЕСТИГРАННОЙ	3		Z00007055410	M8X70		
100	0636.024.526	1896742	БОЛТ С ГОЛОВКОЙ ШЕСТИГРАННОЙ	2		Z00007055410	M8X70		
250	0731.201.727	1634521	ШТИФТ	1			A=83,50 IN 0731 201 445(2)		
252	0750.199.019		СМАЗКА КОНСИСТЕНТНАЯ	1			KLASSE A		
270	---		SWITCH	1		Z00025033610	SCHL*45N.M*DICHTRING*BAJONETT* SCHUTZKAPPE		
---	0501.331.660	2007380	SWITCH	1		Z00025033617			
---	0634.801.062	1804055	ШАЙБА УПЛОТНИТЕЛЬНАЯ	1		Z00025033617	18X24		
---	0700.300.427	1828483	КОЛПАК ЗАЩИТНЫЙ	1		Z00025033617			
280	1315.307.414	1634585	СТОПОР	1					
290	0732.042.990	1781658	ПРУЖИНА НАЖИМНАЯ	1					
320	---		TAPPET SWITCH	1			SCHL*45N.M*DICHTRING*BAJONETT CODIERT A2*SCHUTZKAPPE		
---	0501.331.662	2006612	TAPPET SWITCH	1		Z00025492610	KPL.		
---	0634.801.062	1804055	ШАЙБА УПЛОТНИТЕЛЬНАЯ	1			18X24		
502	0637.510.668	1831978	ПРОБКА	1			M18X1,5		
540	0637.885.736		ВИНТ ЗАПОРНЫЙ	1					
550	0637.885.734	1634520	ШТУЦЕР	1					
570	0637.885.737	1635978	ВИНТ ЗАПОРНЫЙ	1			M10X1		
590	0501.322.643	1831977	ПРОБКА	1					
600	0501.322.644	1831976	ПРОБКА	1					
630	0501.324.104	1831975	ПРОБКА	1			GPN 630 M8X1		
640	0501.324.104	1831975	ПРОБКА	1			GPN 630 M8X1		

© Все права сохраняются за ZF Friedrichshafen AG, также в случае подачи заявки на предоставление правовой охраны. Мы сохраняем за собой все права, включая права на копирование и распространение. All rights reserved.
Исключительно в информационных целях, без внесения изменений службой технической документации.

Номер материала: 1356.002.083
Изображение: 161.10.04-1
OIL SUPPLY

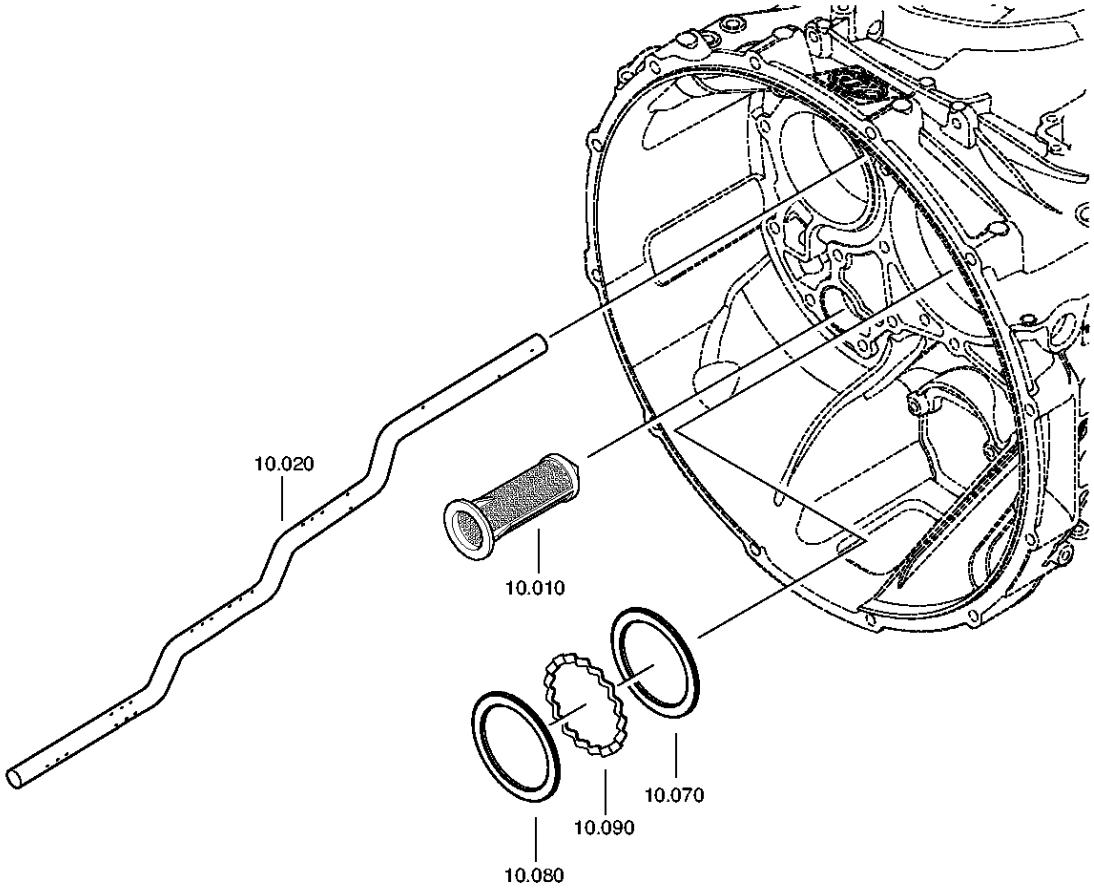

© Все права сохраняются за ZF Friedrichshafen AG, также в случае подачи заявки на предоставление правовой охраны. Мы сохраняем за собой все права, включая права на копирование и распространение. All rights reserved.
Исключительно в информационных целях, без внесения изменений службой технической документации.

Номер материала: 1356.002.083
Изображение: 161.10.01-1
OIL SUPPLY

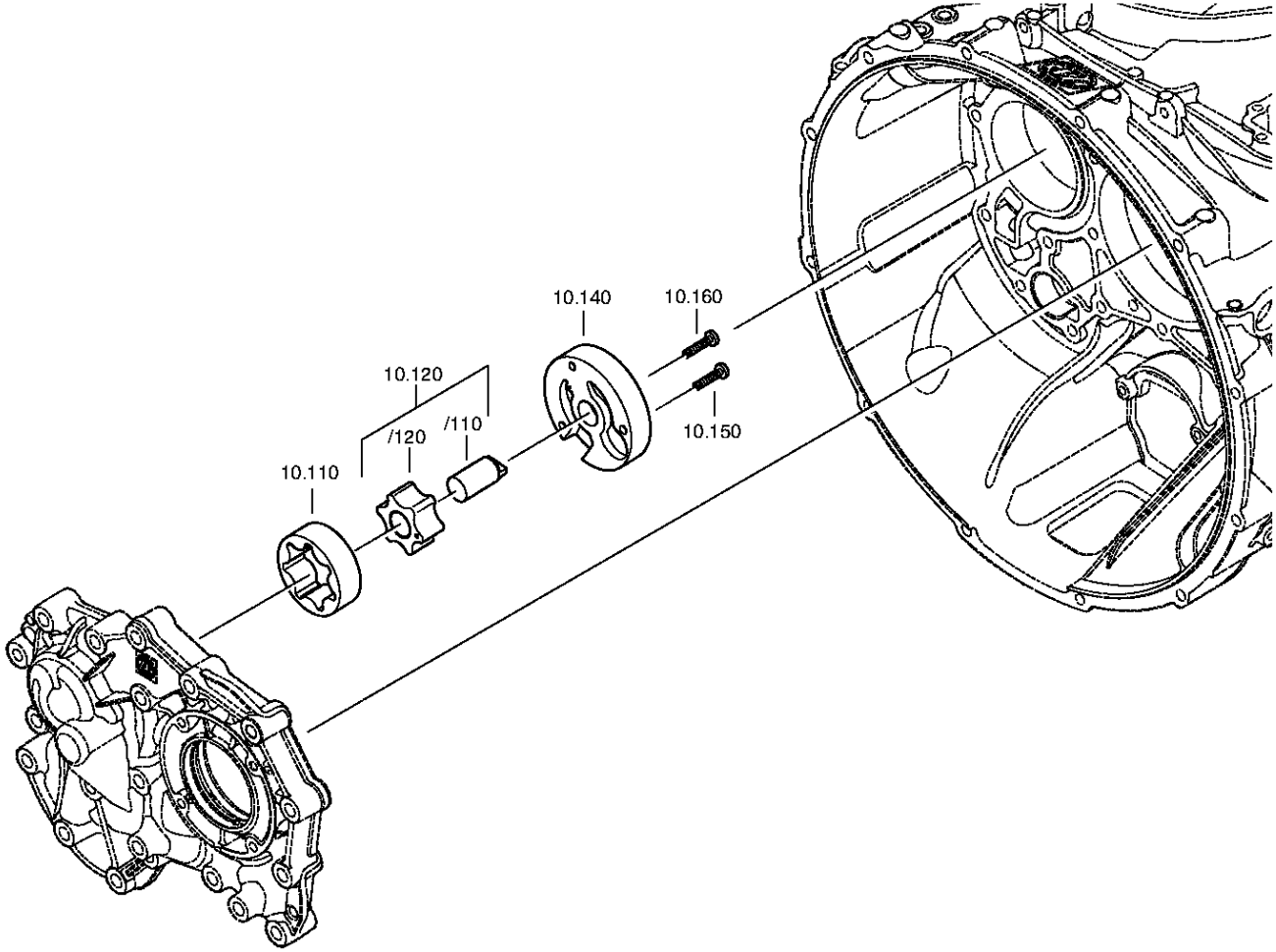

© Все права сохраняются за ZF Friedrichshafen AG, также в случае подачи заявки на предоставление правовой охраны. Мы сохраняем за собой все права, включая права на копирование и распространение. All rights reserved.
Исключительно в информационных целях, без внесения изменений службой технической документации.

Спецификация

16 S 2530 TO /

Номер материала: 1356.002.083
Изображение: 161.10.04-1
Номер группы материала: 1356.110.002

Поз. №	№ материала	№ материала клиента	Наименование	Количество	Единица массы	№ изм.	Тех. инф.	Рем. к-кт	Альтернативный материал
10	0501.318.802	5718 742 08	ЭЛЕМЕНТ ФИЛЬТРУЮЩИЙ СЕТЧАТЫЙ	1					
20	1356.301.001	1831974	МАСЛОПРОВОД	1			ECO 4 16G LANG		
70	0730.300.745	1913194	ШАЙБА	1			A=3,30 A=3,30		
80	0730.150.766	1290958	ШАЙБА	1					
90	1315.302.040	1290957	КОЛЬЦО РАСПОРНОЕ	1					
110	1315.303.027	169-833-0010	РОТОР	1					
120	1314.202.039	169-831-0020	ВАЛ МАСЛЯНОГО НАСОСА	1			KPL.		
140	1325.303.017	1831973	КРЫШКА НАСОСА	1					
150	0736.101.076	L151340	ВИНТ TORX	1			M6X30		
160	0736.101.076	L151340	ВИНТ TORX	1			M6X30		

© Все права сохраняются за ZF Friedrichshafen AG, также в случае подачи заявки на предоставление правовой охраны. Мы сохраняем за собой все права, включая права на копирование и распространение. All rights reserved.
Исключительно в информационных целях, без внесения изменений службой технической документации.

Изображение

Номер материала: 1356.002.083
Изображение: 068.12.25-1
Номер группы материала: 1341.149.022

16 S 2530 TO /
КОМПЛЕКТ ПРУЖИН

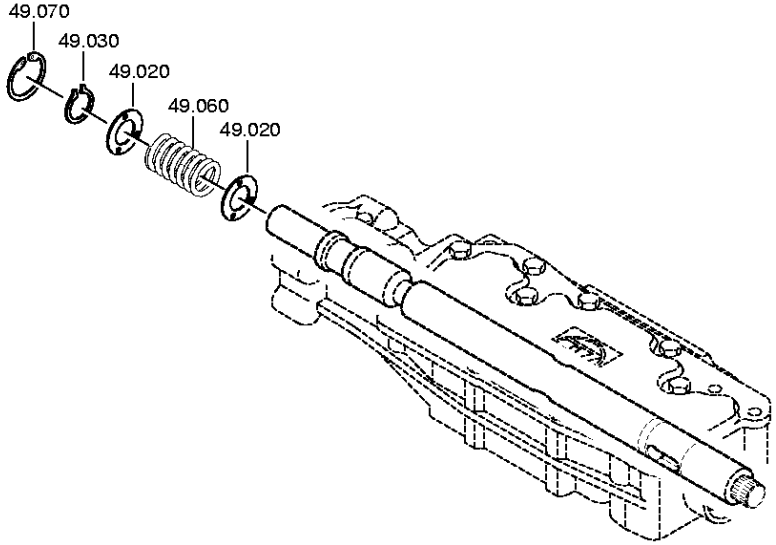

© Все права сохраняются за ZF Friedrichshafen AG, также в случае подачи заявки на предоставление правовой охраны. Мы сохраняем за собой все права, включая права на копирование и распространение. All rights reserved.
Исключительно в информационных целях, без внесения изменений службой технической документации.

Спецификация

16 S 2530 TO /

Номер материала: 1356.002.083
Изображение: 068.12.25-1
Номер группы материала: 1341.149.022

Поз. №	№ материала	№ материала клиента	Наименование	Количество	Единица массы	№ изм.	Тех. инф.	Рем. к-кт	Альтернативный материал
20	0730.301.376	1884285	ШАЙБА	2		Z00008917410			
30	0630.532.138	0929532430	КОЛЬЦО V-ОБРАЗНОЕ	1					
60	0732.040.283	100CP3049	ПРУЖИНА НАЖИМНАЯ	1					
70	0630.502.022	1804059	КОЛЬЦО СТОПОРНОЕ	1			40X1,75		

© Все права сохраняются за ZF Friedrichshafen AG, также в случае подачи заявки на предоставление правовой охраны. Мы сохраняем за собой все права, включая права на копирование и распространение. All rights reserved.
Исключительно в информационных целях, без внесения изменений службой технической документации.

Номер материала: 1356.002.083
Изображение: 161.28.01-1
Номер группы материала: 1325.128.806

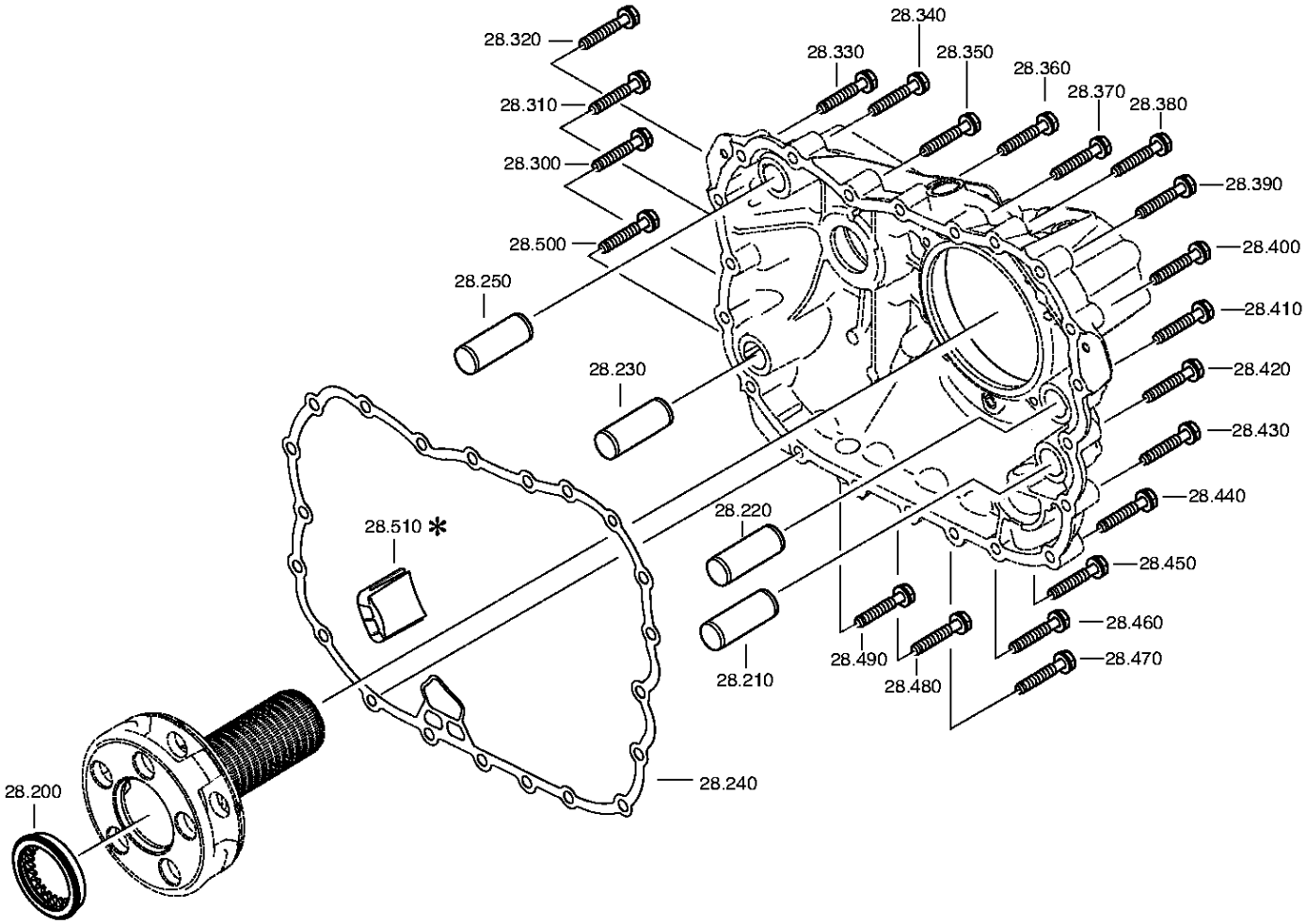

© Все права сохраняются за ZF Friedrichshafen AG, также в случае подачи заявки на предоставление правовой охраны. Мы сохраняем за собой все права, включая права на копирование и распространение. All rights reserved.
Исключительно в информационных целях, без внесения изменений службой технической документации.

Спецификация

16 S 2530 TO /

Номер материала: 1356.002.083
Изображение: 161.28.01-1
Номер группы материала: 1325.128.806

Поз. №	№ материала	№ материала клиента	Наименование	Количество	Единица массы	№ изм.	Тех. инф.	Рем. к-кт	Альтернативный материал
200	1315.332.073	1623382	ДИСК ПРИЖИМНОЙ	1		Z00033223510			
210	0731.300.002	1874565	ШТИФТ ЦИЛИНДРИЧЕСКИЙ	1					
220	0731.300.002	1874565	ШТИФТ ЦИЛИНДРИЧЕСКИЙ	1					
230	0731.300.002	1874565	ШТИФТ ЦИЛИНДРИЧЕСКИЙ	1					
240	0501.323.705	1825386	ПРОКЛАДКА УПЛОТНИТЕЛЬНАЯ	1					
250	0731.300.002	1874565	ШТИФТ ЦИЛИНДРИЧЕСКИЙ	1					
300	0636.016.405	1874072	БОЛТ С ГОЛОВКОЙ ШЕСТИГРАННОЙ	1		Z00007060111	M10X60		
310	0636.016.405	1874072	БОЛТ С ГОЛОВКОЙ ШЕСТИГРАННОЙ	1		Z00007060111	M10X60		
320	0636.016.405	1874072	БОЛТ С ГОЛОВКОЙ ШЕСТИГРАННОЙ	1		Z00007060111	M10X60		
330	0636.016.405	1874072	БОЛТ С ГОЛОВКОЙ ШЕСТИГРАННОЙ	1		Z00007060111	M10X60		
340	0636.016.405	1874072	БОЛТ С ГОЛОВКОЙ ШЕСТИГРАННОЙ	1		Z00007060111	M10X60		
350	0636.016.405	1874072	БОЛТ С ГОЛОВКОЙ ШЕСТИГРАННОЙ	1		Z00007060111	M10X60		
360	0636.016.405	1874072	БОЛТ С ГОЛОВКОЙ ШЕСТИГРАННОЙ	1		Z00007060111	M10X60		
370	0636.016.405	1874072	БОЛТ С ГОЛОВКОЙ ШЕСТИГРАННОЙ	1		Z00007060111	M10X60		
380	0636.016.405	1874072	БОЛТ С ГОЛОВКОЙ ШЕСТИГРАННОЙ	1		Z00007060111	M10X60		
390	0636.016.405	1874072	БОЛТ С ГОЛОВКОЙ ШЕСТИГРАННОЙ	1		Z00007060111	M10X60		
400	0636.016.405	1874072	БОЛТ С ГОЛОВКОЙ ШЕСТИГРАННОЙ	1		Z00007060111	M10X60		

© Все права сохраняются за ZF Friedrichshafen AG, также в случае подачи заявки на предоставление правовой охраны. Мы сохраняем за собой все права, включая права на копирование и распространение. All rights reserved.
Исключительно в информационных целях, без внесения изменений службой технической документации.

16 S 2530 TO /

Номер материала: 1356.002.083
Изображение: 161.28.01-1
Номер группы материала: 1325.128.806

Поз. №	№ материала	№ материала клиента	Наименование	Количество	Единица массы	№ изм.	Тех. инф.	Рем. к-кт	Альтернативный материал
410	0636.016.405	1874072	БОЛТ С ГОЛОВКОЙ ШЕСТИГРАННОЙ	1		Z00007060111	M10X60		
420	0636.016.405	1874072	БОЛТ С ГОЛОВКОЙ ШЕСТИГРАННОЙ	1		Z00007060111	M10X60		
430	0636.016.405	1874072	БОЛТ С ГОЛОВКОЙ ШЕСТИГРАННОЙ	1		Z00007060111	M10X60		
440	0636.016.405	1874072	БОЛТ С ГОЛОВКОЙ ШЕСТИГРАННОЙ	1		Z00007060111	M10X60		
450	0636.016.405	1874072	БОЛТ С ГОЛОВКОЙ ШЕСТИГРАННОЙ	1		Z00007060111	M10X60		
460	0636.016.405	1874072	БОЛТ С ГОЛОВКОЙ ШЕСТИГРАННОЙ	1		Z00007060111	M10X60		
470	0636.016.405	1874072	БОЛТ С ГОЛОВКОЙ ШЕСТИГРАННОЙ	1		Z00007060111	M10X60		
480	0636.016.405	1874072	БОЛТ С ГОЛОВКОЙ ШЕСТИГРАННОЙ	1		Z00007060111	M10X60		
490	0636.016.405	1874072	БОЛТ С ГОЛОВКОЙ ШЕСТИГРАННОЙ	1		Z00007060111	M10X60		
500	0636.016.405	1874072	БОЛТ С ГОЛОВКОЙ ШЕСТИГРАННОЙ	1		Z00007060111	M10X60		

© Все права сохраняются за ZF Friedrichshafen AG, также в случае подачи заявки на предоставление правовой охраны. Мы сохраняем за собой все права, включая права на копирование и распространение. All rights reserved.
Исключительно в информационных целях, без внесения изменений службой технической документации.

Номер материала: 1356.002.083
Изображение: 161.40.01-1
СИСТЕМА ПЕРЕКЛЮЧЕНИЯ GV

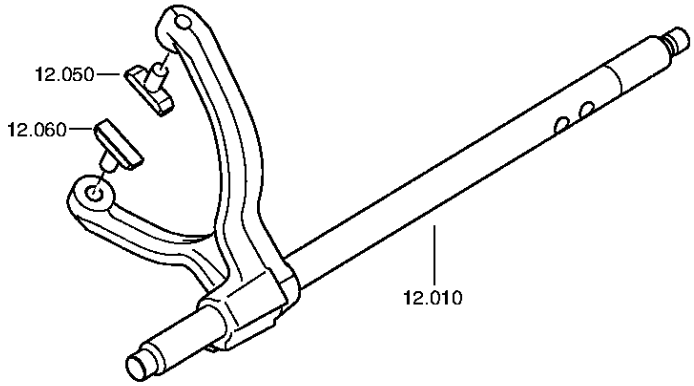

© Все права сохраняются за ZF Friedrichshafen AG, также в случае подачи заявки на предоставление правовой охраны. Мы сохраняем за собой все права, включая права на копирование и распространение. All rights reserved.
Исключительно в информационных целях, без внесения изменений службой технической документации.

Номер материала: 1356.002.083
Изображение: 161.40.41-1
СИСТЕМА ПЕРЕКЛЮЧЕНИЯ GV

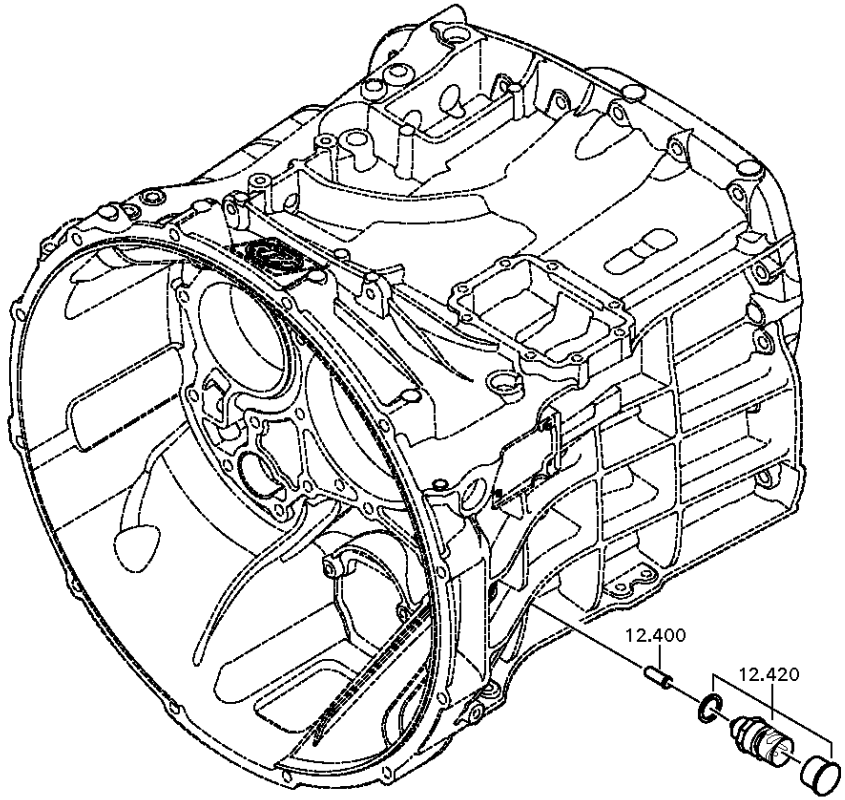

© Все права сохраняются за ZF Friedrichshafen AG, также в случае подачи заявки на предоставление правовой охраны. Мы сохраняем за собой все права, включая права на копирование и распространение. All rights reserved.
Исключительно в информационных целях, без внесения изменений службой технической документации.

Номер материала: 1356.002.083
Изображение: 161.40.80-1
СИСТЕМА ПЕРЕКЛЮЧЕНИЯ GV

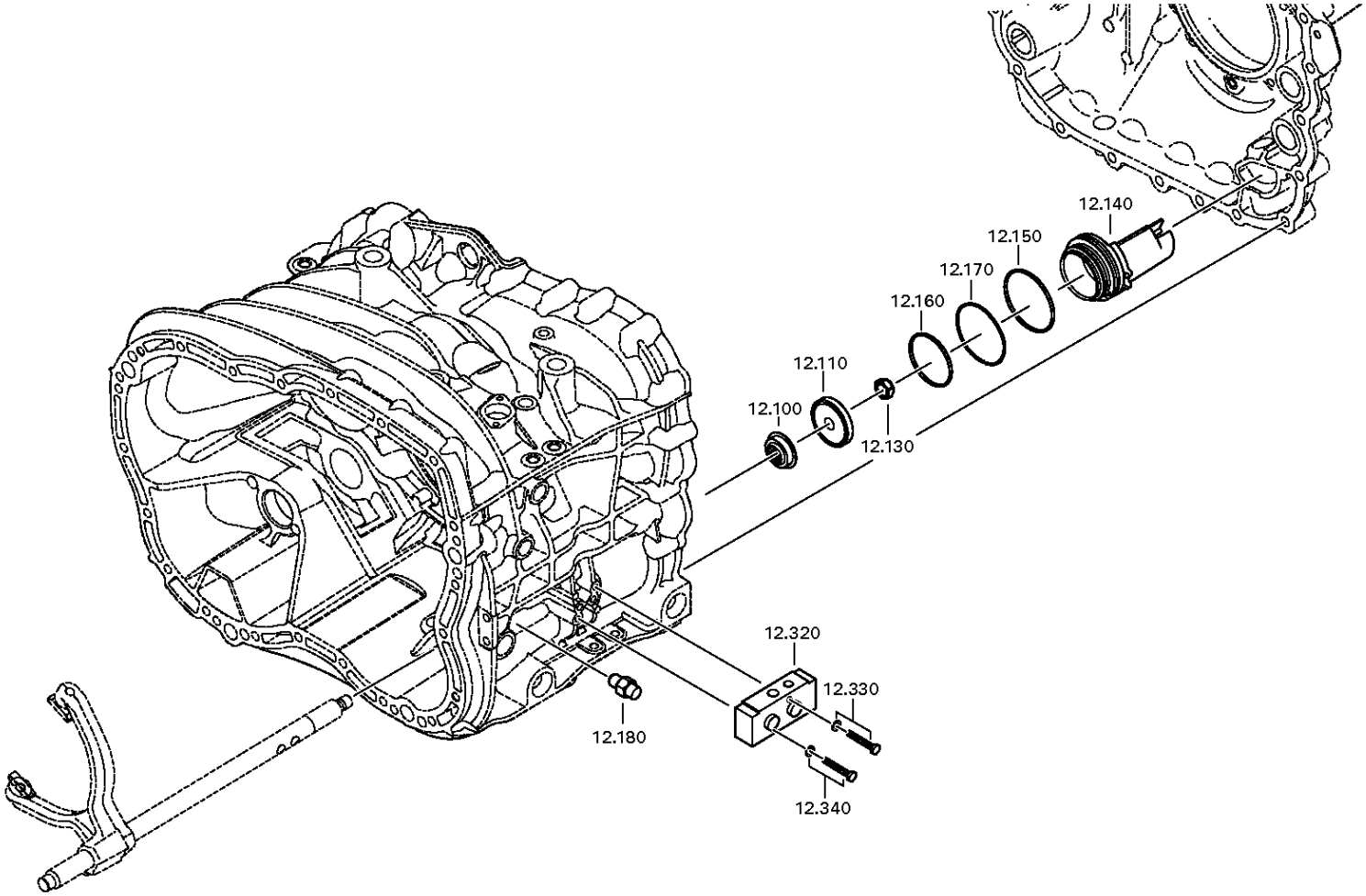

© Все права сохраняются за ZF Friedrichshafen AG, также в случае подачи заявки на предоставление правовой охраны. Мы сохраняем за собой все права, включая права на копирование и распространение. All rights reserved.
Исключительно в информационных целях, без внесения изменений службой технической документации.

Спецификация

16 S 2530 TO /

Номер материала: 1356.002.083
Изображение: 161.40.01-1
Номер группы материала: 1356.112.001

Поз. №	№ материала	№ материала клиента	Наименование	Количество	Единица массы	№ изм.	Тех. инф.	Рем. к-кт	Альтернативный материал
10	1356.212.002	1831972	ШТОК ВИЛКИ ПЕРЕКЛЮЧЕНИЯ ПЕРЕДАЧ	1			KPL.GV*E32 LANG*16 GANG		
50	1316.306.015	5 5342 0	СУХАРЬ	1					
60	1316.306.015	5 5342 0	СУХАРЬ	1					
100	0750.112.131	820-400-2880	МАНЖЕТА ШЛЯПОВИДНАЯ	1		Z00012212711	25X40X15		
110	0501.324.670	1887735	ПОРШЕНЬ	1		Z00012212711			
130	0737.300.037	1874075	ГАЙКА СТОПОРНАЯ	1			MS16X1,5		
140	1325.312.012	1831970	ЦИЛИНДР	1		Z00012212711			
150	0634.313.018	TTZF140097	КОЛЬЦО УПЛОТНИТЕЛЬНОЕ	1		Z00012212711	82X3		
160	0634.313.320	820-400-2910	КОЛЬЦО УПЛОТНИТЕЛЬНОЕ	1		Z00012212711	67X3		
170	1315.312.034	1291090	ПРУЖИНА	1		Z00012212711			
180	---		УПОР СТОПОРНЫЙ	1		Z00012212711	235N*50N.M		
---	1324.207.033	H0472564	УПОР СТОПОРНЫЙ	1			KPL. *235 N		
---	0730.008.604	1638154	ШАЙБА УПЛОТНИТЕЛЬНАЯ	1		C01009860C10			
300	0637.510.665	1831969	ПРОБКА	1		Z00012212711	M10X1		
320	0501.219.848		5/2 WAY VALVE	1		Z00035060612	SPLITGRUPPENVENTIL VERSION B 96,1mmx49,8mm		
330	0736.300.659		TORX SCREW	1		Z00035060612	M6X45		
340	0736.300.659		TORX SCREW	1		Z00035060612	M6X45		
400	1295.212.006	0689937	ШТИФТ	1			KPL.		
420	---		ПЕРЕКЛЮЧАТЕЛЬ	1			OEFF*45N.M*DICHTRING*BAJONETT*SCHUTZKAPPE		
---	0501.219.856	1946804	ПЕРЕКЛЮЧАТЕЛЬ	1			OEFFNER DIN BAJONETT		
---	0634.801.062	1804055	ШАЙБА УПЛОТНИТЕЛЬНАЯ	1			18X24		

© Все права сохраняются за ZF Friedrichshafen AG, также в случае подачи заявки на предоставление правовой охраны. Мы сохраняем за собой все права, включая права на копирование и распространение. All rights reserved.
Исключительно в информационных целях, без внесения изменений службой технической документации.

Номер материала: 1356.002.083
Изображение: 161.43.01-1
КОРПУС GP

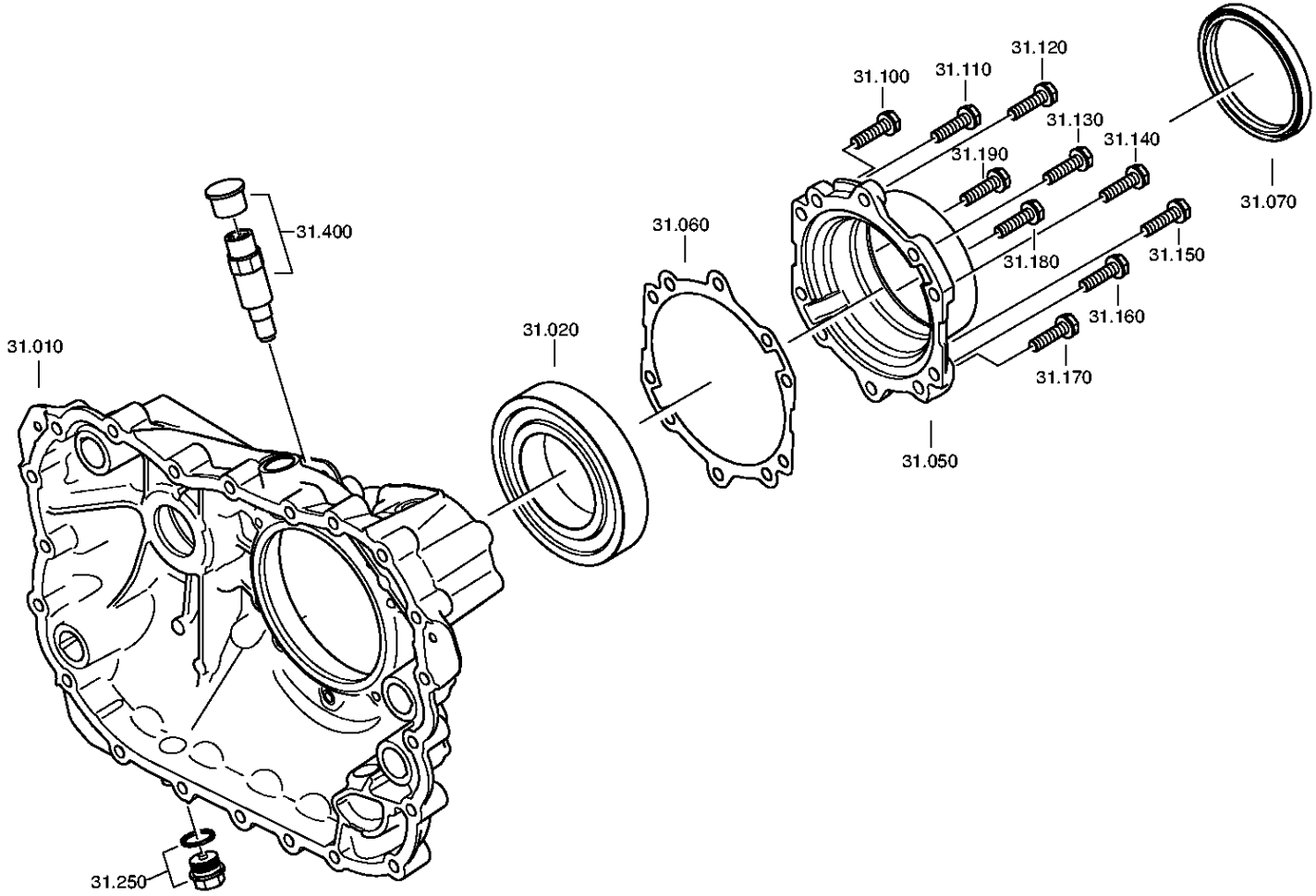

© Все права сохраняются за ZF Friedrichshafen AG, также в случае подачи заявки на предоставление правовой охраны. Мы сохраняем за собой все права, включая права на копирование и распространение. All rights reserved.
Исключительно в информационных целях, без внесения изменений службой технической документации.

Номер материала: 1356.002.083
Изображение: 161.43.40-1
КОРПУС GP

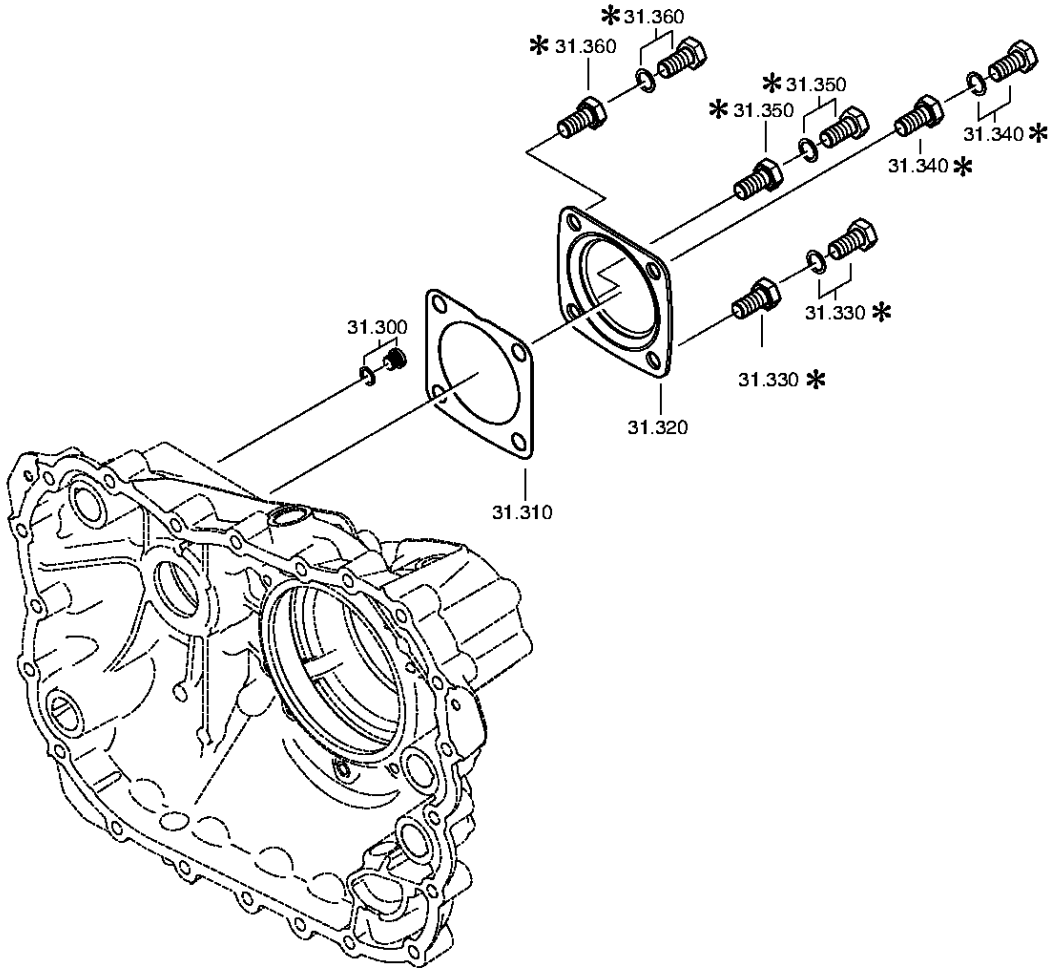

© Все права сохраняются за ZF Friedrichshafen AG, также в случае подачи заявки на предоставление правовой охраны. Мы сохраняем за собой все права, включая права на копирование и распространение. All rights reserved.
Исключительно в информационных целях, без внесения изменений службой технической документации.

Спецификация

16 S 2530 TO /

Номер материала: 1356.002.083
Изображение: 161.43.01-1
Номер группы материала: 1325.131.009

Поз. №	№ материала	№ материала клиента	Наименование	Количество	Единица массы	№ изм.	Тех. инф.	Рем. к-кт	Альтернативный материал
10	1325.301.065	1831965	КАРТЕР КП	1					
20	0750.116.394	5 8092 0	ПОДШИПНИК ШАРИКОВЫЙ	1			90,0X160,0X30,0		
50	1325.331.001	1831964	КРЫШКА	1					
60	0501.331.906	81.47901-0007	GASKET	1		Z00024187410			
70	---		САЛЬНИК	1		Z00020928810			
---	0734.300.421	1978485	САЛЬНИК	1			105,0X125,0X12,0/16,0		
100	0636.100.433	1896745	БОЛТ С ГОЛОВКОЙ ШЕСТИГРАННОЙ	1		Z00009178010	M10X40		
110	0636.100.433	1896745	БОЛТ С ГОЛОВКОЙ ШЕСТИГРАННОЙ	1		Z00009178010	M10X40		
120	0636.100.433	1896745	БОЛТ С ГОЛОВКОЙ ШЕСТИГРАННОЙ	1		Z00009178010	M10X40		
130	0636.100.433	1896745	БОЛТ С ГОЛОВКОЙ ШЕСТИГРАННОЙ	1		Z00009178010	M10X40		
140	0636.100.433	1896745	БОЛТ С ГОЛОВКОЙ ШЕСТИГРАННОЙ	1		Z00009178010	M10X40		
150	0636.100.433	1896745	БОЛТ С ГОЛОВКОЙ ШЕСТИГРАННОЙ	1		Z00009178010	M10X40		
160	0636.100.433	1896745	БОЛТ С ГОЛОВКОЙ ШЕСТИГРАННОЙ	1		Z00009178010	M10X40		
170	0636.100.433	1896745	БОЛТ С ГОЛОВКОЙ ШЕСТИГРАННОЙ	1		Z00009178010	M10X40		
180	0636.100.433	1896745	БОЛТ С ГОЛОВКОЙ ШЕСТИГРАННОЙ	1		Z00009178010	M10X40		
190	0636.100.433	1896745	БОЛТ С ГОЛОВКОЙ ШЕСТИГРАННОЙ	1		Z00009178010	M10X40		
250	---		ВИНТ ЗАПОРНЫЙ	1		Z00010176111	M24X1,5		
---	0736.300.160	4471982.1	ВИНТ ЗАПОРНЫЙ	1		Z00010176110	M24X1,5 M24X1,5		
---	0730.008.637	1428103	ШАЙБА УПЛОТНИТЕЛЬНАЯ	1		Z00010176110	24X29		
300	---		ВИНТ ЗАПОРНЫЙ	1		C01004359F10	15N.M*DICHTRING M10X1		
---	0636.100.793	1878418	SCREW PLUG	1		Z00010111613	M10X1		

© Все права сохраняются за ZF Friedrichshafen AG, также в случае подачи заявки на предоставление правовой охраны. Мы сохраняем за собой все права, включая права на копирование и распространение. All rights reserved.
Исключительно в информационных целях, без внесения изменений службой технической документации.

16 S 2530 TO /

Номер материала: 1356.002.083
Изображение: 161.43.01-1
Номер группы материала: 1325.131.009

Поз. №	№ материала	№ материала клиента	Наименование	Количество	Единица массы	№ изм.	Тех. инф.	Рем. к-кт	Альтернативный материал
---	0730.008.055		ШАЙБА УПЛОТНИТЕЛЬНАЯ	1			10X14		
310	1238.308.201	1331981100	ПРОКЛАДКА УПЛОТНИТЕЛЬНАЯ	1			ENTHALT.IN 1238 308 202(2)		
320	1328.301.170	1878388	КРЫШКА	1		Z00008068010			
330	0636.016.406	06.01283-5315	БОЛТ С ГОЛОВКОЙ ШЕСТИГРАННОЙ	1		Z00007061014	M12X25		
340	0636.016.406	06.01283-5315	БОЛТ С ГОЛОВКОЙ ШЕСТИГРАННОЙ	1		Z00007061014	M12X25		
350	0636.016.406	06.01283-5315	БОЛТ С ГОЛОВКОЙ ШЕСТИГРАННОЙ	1		Z00007061014	M12X25		
360	0636.016.406	06.01283-5315	БОЛТ С ГОЛОВКОЙ ШЕСТИГРАННОЙ	1		Z00007061014	M12X25		
400	---		ДАТЧИК ТАХОГРАФА	1		Z00007337710	L= 35,0*35N.M*O.DICHTRING*BAJO*KITAS*SCHUTZKAPPE*FLAE DICHT		
---	0501.221.588	2019629	PULSE SENSOR	1					

© Все права сохраняются за ZF Friedrichshafen AG, также в случае подачи заявки на предоставление правовой охраны. Мы сохраняем за собой все права, включая права на копирование и распространение. All rights reserved.
Исключительно в информационных целях, без внесения изменений службой технической документации.

Изображение

Номер материала: 1356.002.083
Изображение: 161.44.03-1
ПЕРЕДАЧА ПЛАНЕТАРНАЯ

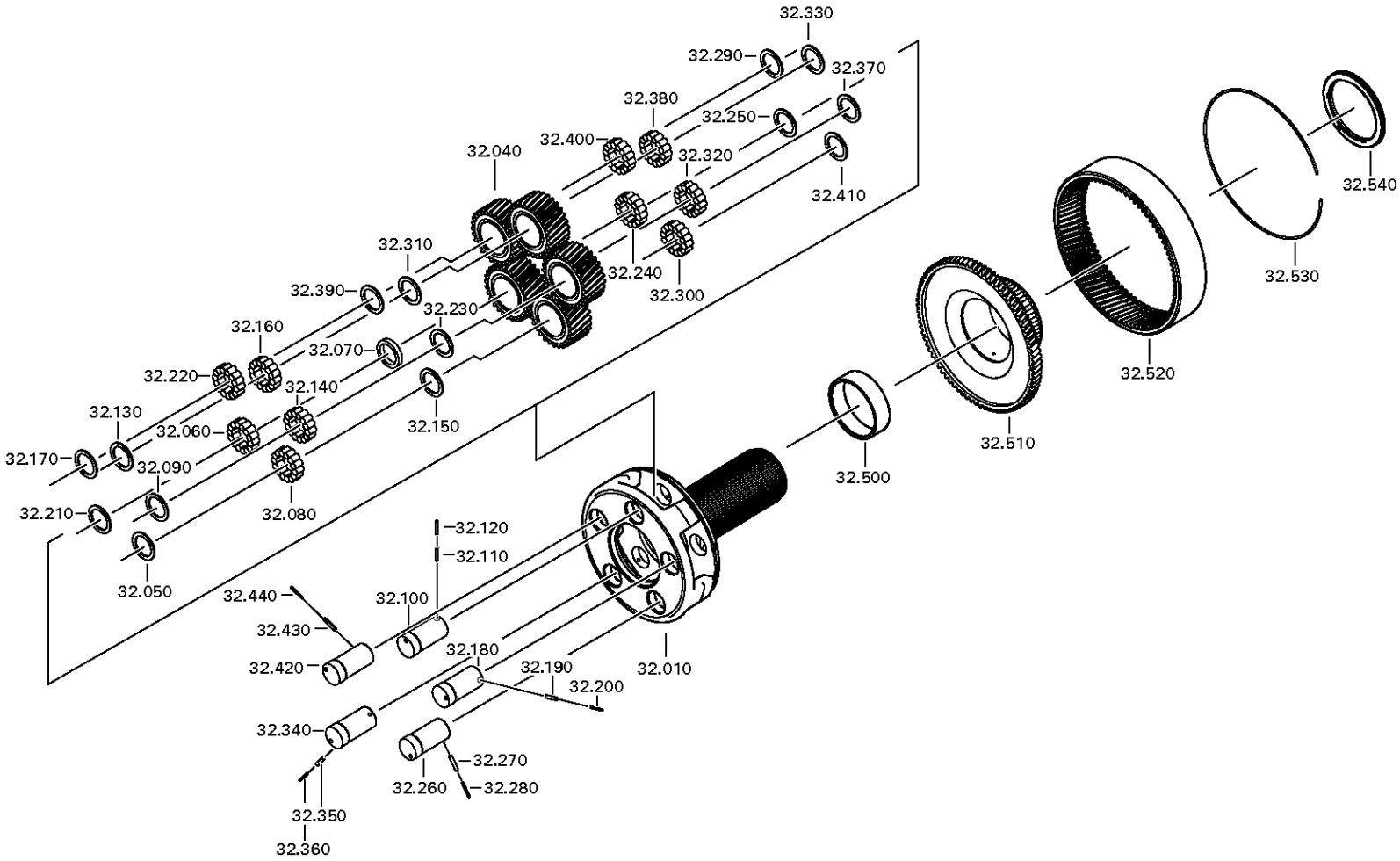

© Все права сохраняются за ZF Friedrichshafen AG, также в случае подачи заявки на предоставление правовой охраны. Мы сохраняем за собой все права, включая права на копирование и распространение. All rights reserved.
Исключительно в информационных целях, без внесения изменений службой технической документации.

Номер материала: 1356.002.083
Изображение: 161.44.40-1
ПЕРЕДАЧА ПЛАНЕТАРНАЯ

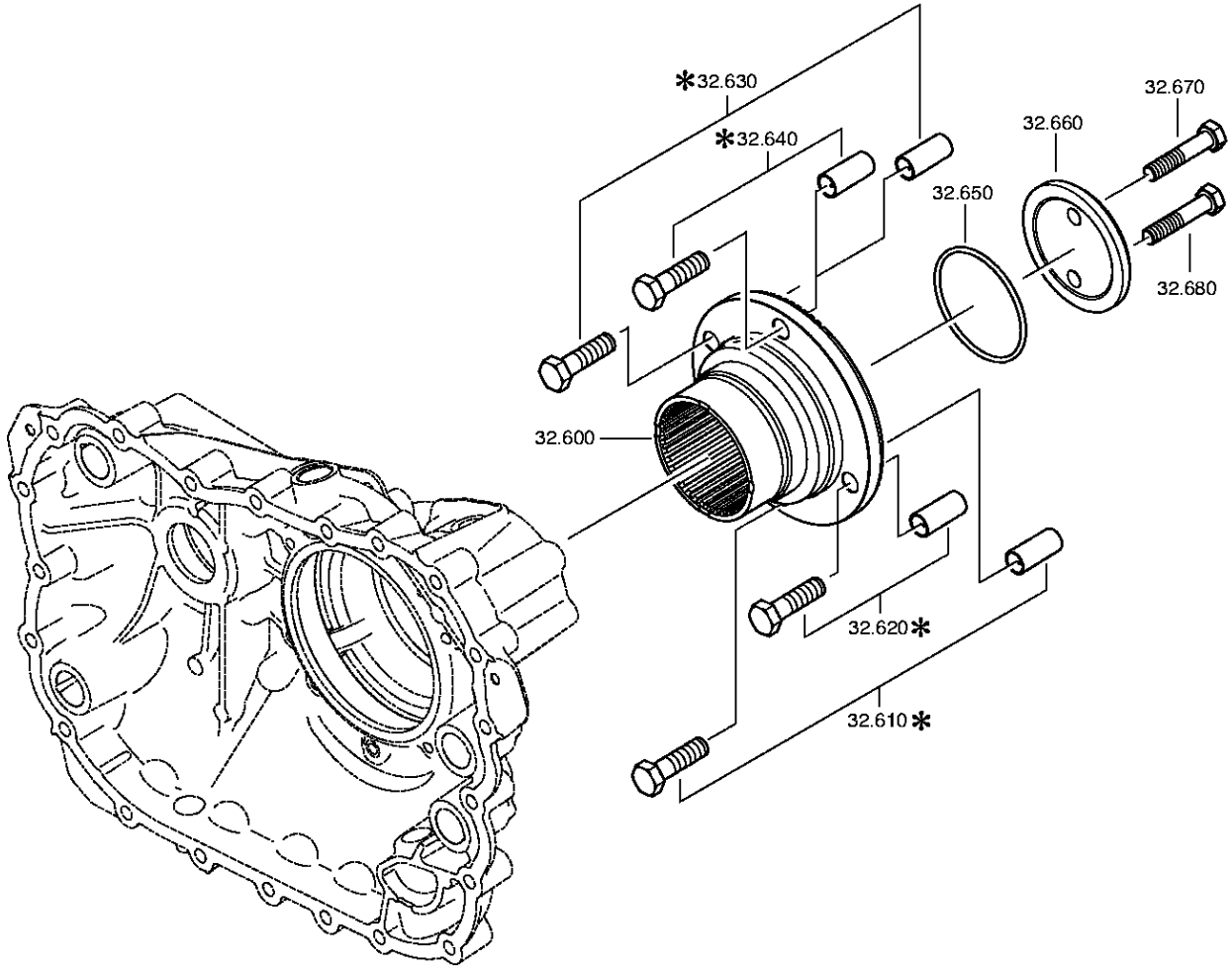

© Все права сохраняются за ZF Friedrichshafen AG, также в случае подачи заявки на предоставление правовой охраны. Мы сохраняем за собой все права, включая права на копирование и распространение. All rights reserved.
Исключительно в информационных целях, без внесения изменений службой технической документации.

Спецификация

16 S 2530 TO /

Номер материала: 1356.002.083
Изображение: 161.44.03-1
Номер группы материала: 1325.132.003

Поз. №	№ материала	№ материала клиента	Наименование	Количество	Единица массы	№ изм.	Тех. инф.	Рем. к-кт	Альтернативный материал
10	1316.232.039	1904781	ВОДИЛО ПЕРЕДАЧИ ПЛАНЕТАРНОЙ	1		Z00014438013			
40	1316.232.011	135-203-0081	КОМПЛЕКТ ШЕСТЕРЕН ПЕРЕДАЧИ ПЛАНЕТАРНОЙ	1			KPL.		
50	0730.109.323	H0223698	ШАЙБА ПРОМЕЖУТОЧНАЯ	1			A=2,30 IN 0730 105 951(2)		
60	1325.232.001		РОЛИК	1			KPL.SATZ*PLANETENRAD		
70	0730.109.309	H0223831	ШАЙБА ПРОМЕЖУТОЧНАЯ	1			A=7,90 IN 0730 105 951(2)		
80	1325.232.001		РОЛИК	1			KPL.SATZ*PLANETENRAD		
90	0730.109.323	H0223698	ШАЙБА ПРОМЕЖУТОЧНАЯ	1			A=2,30 IN 0730 105 951(2)		
100	1316.332.140	1904782	ОСЬ САТЕЛЛИТОВ	1		Z00014438013			
110	0631.329.147	1909945	ШТИФТ РАЗРЕЗНОЙ	1			6X26		
120	0631.329.261	1909946	ШТИФТ РАЗРЕЗНОЙ	1			3,5X26		
130	0730.109.323	H0223698	ШАЙБА ПРОМЕЖУТОЧНАЯ	1			A=2,30 IN 0730 105 951(2)		
140	1325.232.001		РОЛИК	1			KPL.SATZ*PLANETENRAD		
150	0730.109.309	H0223831	ШАЙБА ПРОМЕЖУТОЧНАЯ	1			A=7,90 IN 0730 105 951(2)		
160	1325.232.001		РОЛИК	1			KPL.SATZ*PLANETENRAD		
170	0730.109.323	H0223698	ШАЙБА ПРОМЕЖУТОЧНАЯ	1			A=2,30 IN 0730 105 951(2)		
180	1316.332.140	1904782	ОСЬ САТЕЛЛИТОВ	1		Z00014438013			
190	0631.329.147	1909945	ШТИФТ РАЗРЕЗНОЙ	1			6X26		
200	0631.329.261	1909946	ШТИФТ РАЗРЕЗНОЙ	1			3,5X26		
210	0730.109.323	H0223698	ШАЙБА ПРОМЕЖУТОЧНАЯ	1			A=2,30 IN 0730 105 951(2)		
220	1325.232.001		РОЛИК	1			KPL.SATZ*PLANETENRAD		
230	0730.109.309	H0223831	ШАЙБА ПРОМЕЖУТОЧНАЯ	1			A=7,90 IN 0730 105 951(2)		
240	1325.232.001		РОЛИК	1			KPL.SATZ*PLANETENRAD		
250	0730.109.323	H0223698	ШАЙБА ПРОМЕЖУТОЧНАЯ	1			A=2,30 IN 0730 105 951(2)		
260	1316.332.140	1904782	ОСЬ САТЕЛЛИТОВ	1		Z00014438013			
270	0631.329.147	1909945	ШТИФТ РАЗРЕЗНОЙ	1			6X26		
280	0631.329.261	1909946	ШТИФТ РАЗРЕЗНОЙ	1			3,5X26		
290	0730.109.323	H0223698	ШАЙБА ПРОМЕЖУТОЧНАЯ	1			A=2,30 IN 0730 105 951(2)		
300	1325.232.001		РОЛИК	1			KPL.SATZ*PLANETENRAD		
310	0730.109.309	H0223831	ШАЙБА ПРОМЕЖУТОЧНАЯ	1			A=7,90 IN 0730 105 951(2)		
320	1325.232.001		РОЛИК	1			KPL.SATZ*PLANETENRAD		
330	0730.109.323	H0223698	ШАЙБА ПРОМЕЖУТОЧНАЯ	1			A=2,30 IN 0730 105 951(2)		

© Все права сохраняются за ZF Friedrichshafen AG, также в случае подачи заявки на предоставление правовой охраны. Мы сохраняем за собой все права, включая права на копирование и распространение. All rights reserved.
Исключительно в информационных целях, без внесения изменений службой технической документации.

Спецификация

16 S 2530 TO /

Номер материала: 1356.002.083
Изображение: 161.44.03-1
Номер группы материала: 1325.132.003

Поз. №	№ материала	№ материала клиента	Наименование	Количество	Единица массы	№ изм.	Тех. инф.	Рем. к-кт	Альтернативный материал
340	1316.332.140	1904782	ОСЬ САТЕЛЛИТОВ	1		Z00014438013			
350	0631.329.147	1909945	ШТИФТ РАЗРЕЗНОЙ	1			6X26		
360	0631.329.261	1909946	ШТИФТ РАЗРЕЗНОЙ	1			3,5X26		
370	0730.109.323	H0223698	ШАЙБА ПРОМЕЖУТОЧНАЯ	1			A=2,30 IN 0730 105 951(2)		
380	1325.232.001		РОЛИК	1			KPL.SATZ*PLANETENRAD		
390	0730.109.309	H0223831	ШАЙБА ПРОМЕЖУТОЧНАЯ	1			A=7,90 IN 0730 105 951(2)		
400	1325.232.001		РОЛИК	1			KPL.SATZ*PLANETENRAD		
410	0730.109.323	H0223698	ШАЙБА ПРОМЕЖУТОЧНАЯ	1			A=2,30 IN 0730 105 951(2)		
420	1316.332.140	1904782	ОСЬ САТЕЛЛИТОВ	1		Z00014438013			
430	0631.329.147	1909945	ШТИФТ РАЗРЕЗНОЙ	1			6X26		
440	0631.329.261	1909946	ШТИФТ РАЗРЕЗНОЙ	1			3,5X26		
500	1325.332.011	1874566	ВТУЛКА	1					
510	1316.332.130	1808019	ДЕРЖАТЕЛЬ ШЕСТЕРНИ КОРОННОЙ	1					
520	1315.332.041	5 5867 0	ШЕСТЕРНЯ КОРОННАЯ	1			IN 1316 332 055(1)		
530	0730.513.583	1330417	ПРОВОЛОКА КРЕПЕЖНАЯ	1			A=3,20 IN 0730 505 052(2)		
540	0735.298.169	H0227142	ПОДШИПНИК УПОРНЫЙ ИГОЛЬЧАТЫЙ	1			103,3X128,4X10,0		
600	1325.332.036	1998455	OUTPUT FLANGE	1		Z00020928810			
650	0634.313.805	1351646	КОЛЬЦО УПЛОТНИТЕЛЬНОЕ	1			82X4		
660	1312.332.028	81.90713-0154	ШАЙБА	1					
670	0636.011.777	1886971	БОЛТ С ГОЛОВКОЙ ШЕСТИГРАННОЙ	1		Z00007292012	M12X60		
680	0636.011.777	1886971	БОЛТ С ГОЛОВКОЙ ШЕСТИГРАННОЙ	1		Z00007292012	M12X60		

© Все права сохраняются за ZF Friedrichshafen AG, также в случае подачи заявки на предоставление правовой охраны. Мы сохраняем за собой все права, включая права на копирование и распространение. All rights reserved.
Исключительно в информационных целях, без внесения изменений службой технической документации.

Изображение

Номер материала: 1356.002.083
Изображение: 161.45.01-1
Номер группы материала: 1325.133.004

16 S 2530 TO /
СИНХРОНИЗАТОР

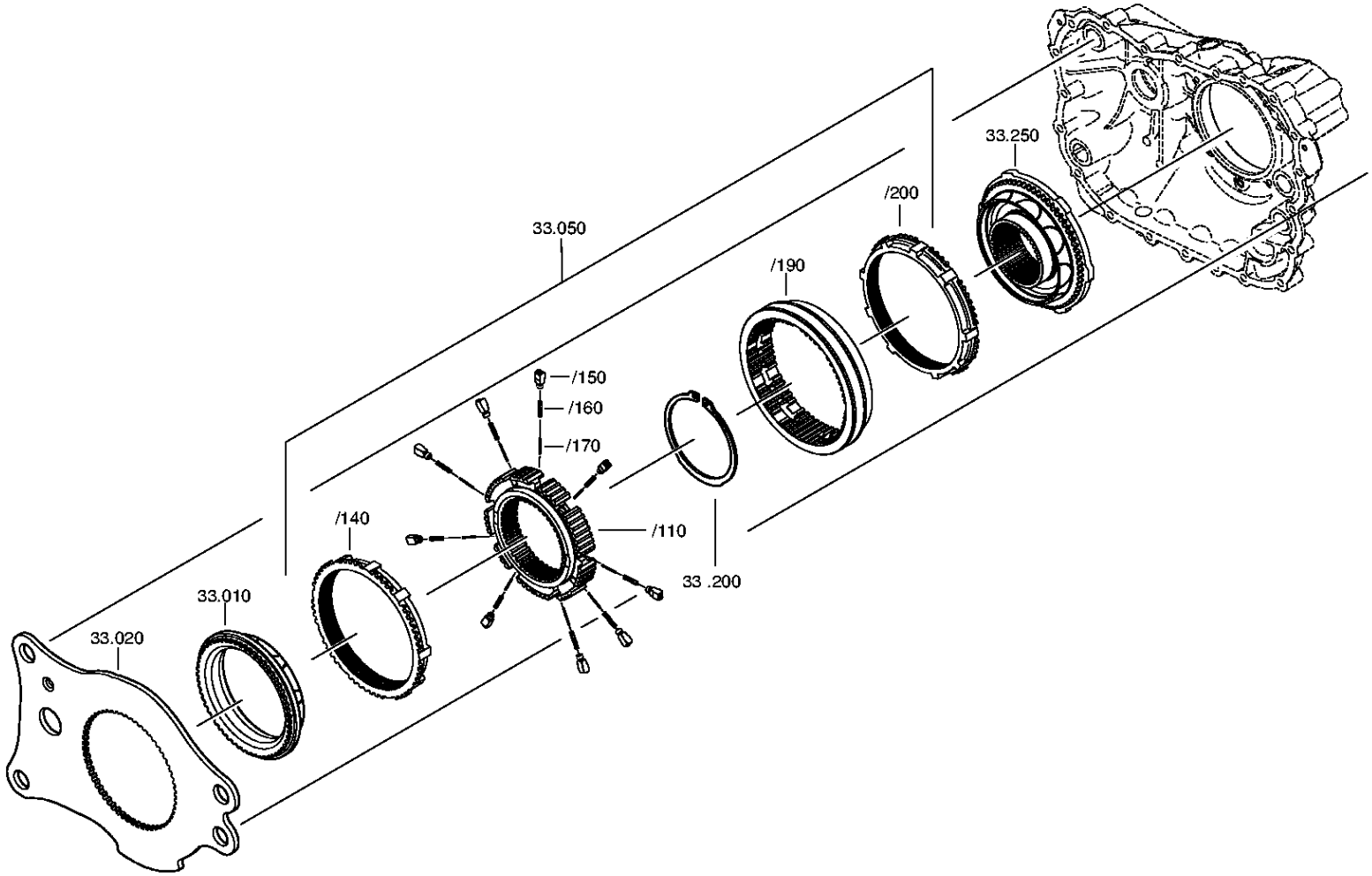

© Все права сохраняются за ZF Friedrichshafen AG, также в случае подачи заявки на предоставление правовой охраны. Мы сохраняем за собой все права, включая права на копирование и распространение. All rights reserved.
Исключительно в информационных целях, без внесения изменений службой технической документации.

Спецификация

16 S 2530 TO /

Номер материала: 1356.002.083
Изображение: 161.45.01-1
Номер группы материала: 1325.133.004

Поз. №	№ материала	№ материала клиента	Наименование	Количество	Единица массы	№ изм.	Тех. инф.	Рем. к-кт	Альтернативный материал
10	1296.333.050	5 5302 0	КОРПУС МУФТЫ СИНХРОНИЗАТОРА	1			ENTHALT.IN 1296.333.053(1)		
20	1325.333.016	1874356	ПЛАСТИНА	1					
50	1325.233.008	1831958	СИНХРОНИЗАТОР	1			KPL.GP*DRUCKGUSS		
/110	1313.333.001	0069909	КОРПУС СИНХРОНИЗАТОРА	1			ENTHALT.IN 1296 333 014(1)		
/140	1296.333.045	5 5301 0	КОЛЬЦО БЛОКИРУЮЩЕЕ СИНХРОНИЗАТОРА ДЕЛИТ.	1					
/150	1240.304.278	3362640239	УПОР	9					
/160	0732.040.385	3362640693	ПРУЖИНА НАЖИМНАЯ	9					
/170	0732.040.386	3362640793	ПРУЖИНА НАЖИМНАЯ	9					
/190	1325.333.018	1831914	МУФТА СКОЛЬЗЯЩАЯ	1					
/200	1296.333.045	5 5301 0	КОЛЬЦО БЛОКИРУЮЩЕЕ СИНХРОНИЗАТОРА ДЕЛИТ.	1					
200	0630.501.175	0692274	КОЛЬЦО СТОПОРНОЕ	1			125X3,7		
250	1325.233.007	1831953	КОРПУС МУФТЫ СИНХРОНИЗАТОРА	1			KPL.		

© Все права сохраняются за ZF Friedrichshafen AG, также в случае подачи заявки на предоставление правовой охраны. Мы сохраняем за собой все права, включая права на копирование и распространение. All rights reserved.
Исключительно в информационных целях, без внесения изменений службой технической документации.

Номер материала: 1356.002.083
Изображение: 161.46.01-1
СИСТЕМА ПЕРЕКЛЮЧЕНИЯ GP

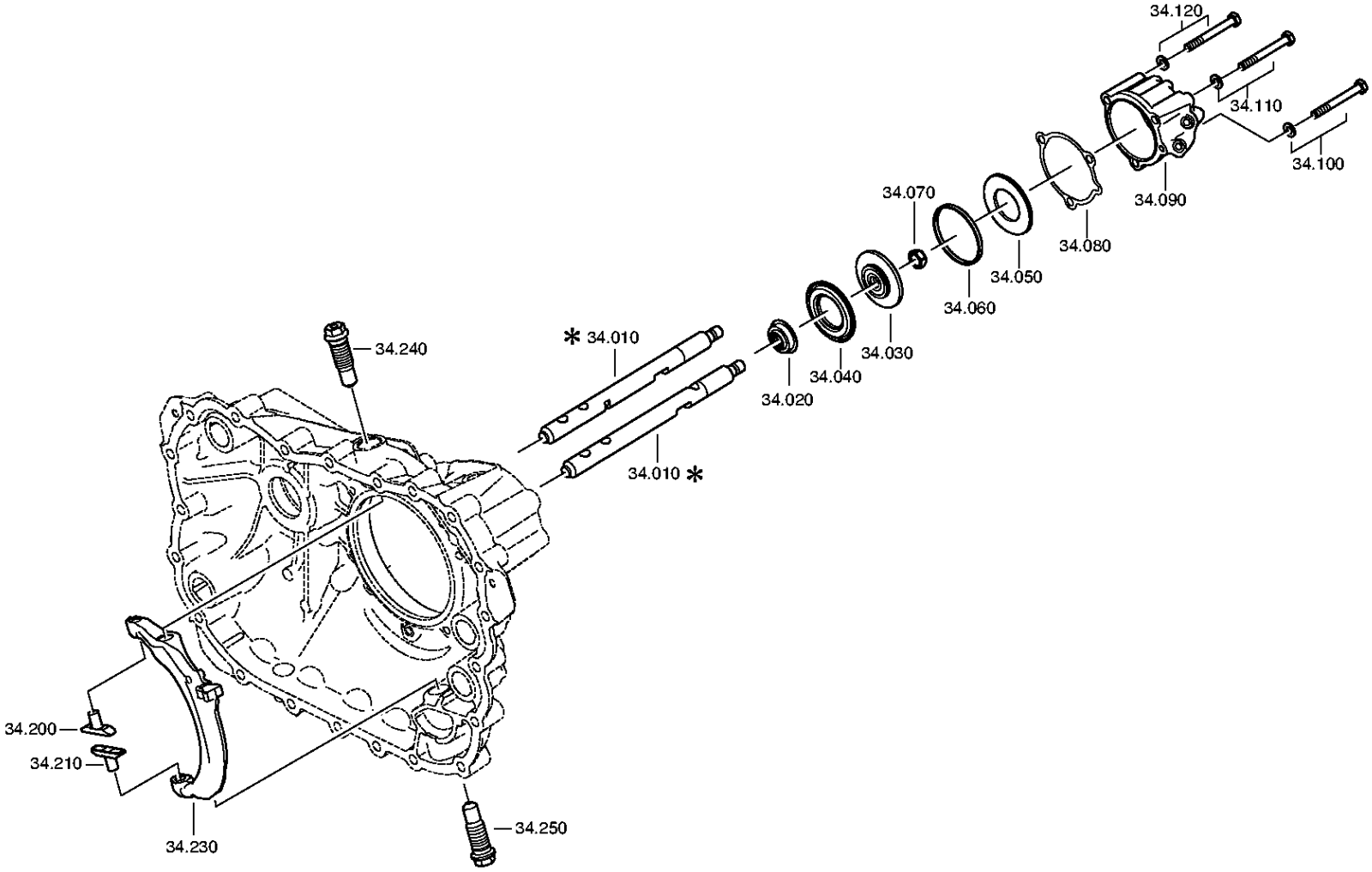

© Все права сохраняются за ZF Friedrichshafen AG, также в случае подачи заявки на предоставление правовой охраны. Мы сохраняем за собой все права, включая права на копирование и распространение. All rights reserved.
Исключительно в информационных целях, без внесения изменений службой технической документации.

Номер материала: 1356.002.083
Изображение: 161.46.40-1
СИСТЕМА ПЕРЕКЛЮЧЕНИЯ GP

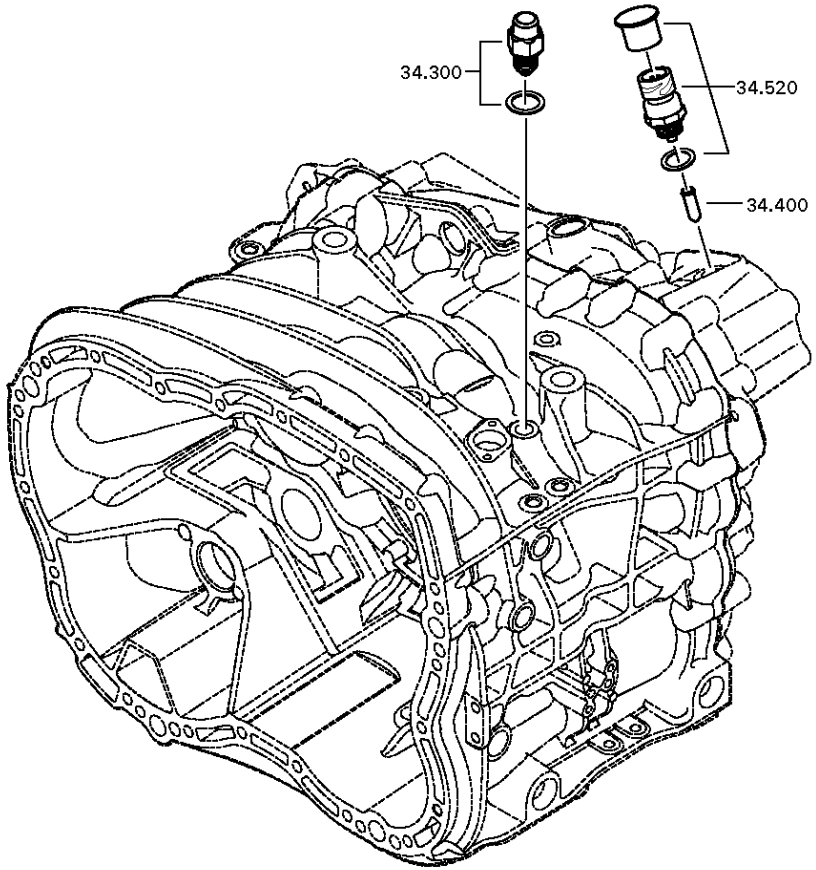

© Все права сохраняются за ZF Friedrichshafen AG, также в случае подачи заявки на предоставление правовой охраны. Мы сохраняем за собой все права, включая права на копирование и распространение. All rights reserved.
Исключительно в информационных целях, без внесения изменений службой технической документации.

Спецификация

16 S 2530 TO /

Номер материала: 1356.002.083
Изображение: 161.46.01-1
Номер группы материала: 1325.134.006

Поз. №	№ материала	№ материала клиента	Наименование	Количество	Единица массы	№ изм.	Тех. инф.	Рем. к-кт	Альтернативный материал
10	1325.334.017	1831952	ШТОК ВИЛКИ ПЕРЕКЛЮЧЕНИЯ ПЕРЕДАЧ	1					
20	0750.112.253	H0480692	МАНЖЕТА ШЛЯПОВИДНАЯ	1			25X40X15		
30	---		ПОРШЕНЬ	1			GP		
---	1315.334.034	1295235	ПОРШЕНЬ	1			ENTHALT.IN 1315 334 040(2)		
---	1315.334.063		ПОРШЕНЬ	1					
40	0734.307.294	5 8400 0	ШАЙБА УПЛОТНИТЕЛЬНАЯ	1			49X91X7,4 FA.KACO		
50	0734.307.294	5 8400 0	ШАЙБА УПЛОТНИТЕЛЬНАЯ	1			49X91X7,4 FA.KACO		
60	0750.112.066	5 5131 0	КОЛЬЦО НАПРАВЛЯЮЩЕЕ	1					
70	0737.300.037	1874075	ГАЙКА СТОПОРНАЯ	1			MS16X1,5		
80	0501.322.778	1831950	ПРОКЛАДКА УПЛОТНИТЕЛЬНАЯ	1					
90	1325.334.013	1831951	ЦИЛИНДР	1			GP		
100	---		БОЛТ С ГОЛОВКОЙ ШЕСТИГРАННОЙ	1		Z00007349210	M10X90		
---	0636.015.688	06.01013-7223	БОЛТ С ГОЛОВКОЙ ШЕСТИГРАННОЙ	1		Z00007349212	M10X90		
---	0630.100.294	1894557	ШАЙБА	1		Z00007158111			
110	---		БОЛТ С ГОЛОВКОЙ ШЕСТИГРАННОЙ	1		Z00007349210	M10X90		
---	0636.015.688	06.01013-7223	БОЛТ С ГОЛОВКОЙ ШЕСТИГРАННОЙ	1		Z00007349212	M10X90		
---	0630.100.294	1894557	ШАЙБА	1		Z00007158111			
120	---		БОЛТ С ГОЛОВКОЙ ШЕСТИГРАННОЙ	1		Z00007349210	M10X90		
---	0636.015.688	06.01013-7223	БОЛТ С ГОЛОВКОЙ ШЕСТИГРАННОЙ	1		Z00007349212	M10X90		
---	0630.100.294	1894557	ШАЙБА	1		Z00007158111			
200	1325.334.008	1831949	СУХАРЬ	1			GP		
210	1325.334.008	1831949	СУХАРЬ	1			GP		

© Все права сохраняются за ZF Friedrichshafen AG, также в случае подачи заявки на предоставление правовой охраны. Мы сохраняем за собой все права, включая права на копирование и распространение. All rights reserved.
Исключительно в информационных целях, без внесения изменений службой технической документации.

16 S 2530 TO /

Номер материала: 1356.002.083
Изображение: 161.46.01-1
Номер группы материала: 1325.134.006

Поз. №	№ материала	№ материала клиента	Наименование	Количество	Единица массы	№ изм.	Тех. инф.	Рем. к-кт	Альтернативный материал
230	1325.334.007	1831948	КОРОМЫСЛО ПЕРЕКЛЮЧЕНИЯ ПЕРЕДАЧ	1			GP		
240	---		БОЛТ ШАРНИРНЫЙ	1			O.SCHEIBE*ZF KAMA		
---	---		БОЛТ ШАРНИРНЫЙ	1		Z00015655010	WTB*ZF KAMA M24X1,5		
---	1324.334.008	1993368	БОЛТ ШАРНИРНЫЙ	1		Z00015655010	M24X1,5X74,5		
---	1315.334.074	1877888	БОЛТ ШАРНИРНЫЙ	1		Z00015655010	M24X1,5X74,5		
250	---		БОЛТ ШАРНИРНЫЙ	1			O.SCHEIBE*ZF KAMA		
---	---		БОЛТ ШАРНИРНЫЙ	1		Z00015655010	WTB*ZF KAMA M24X1,5		
---	1324.334.008	1993368	БОЛТ ШАРНИРНЫЙ	1		Z00015655010	M24X1,5X74,5		
---	1315.334.074	1877888	БОЛТ ШАРНИРНЫЙ	1		Z00015655010	M24X1,5X74,5		
300	---		УПОР СТОПОРНЫЙ	1			145N*50N.M		
---	1324.207.035	H0472239	УПОР СТОПОРНЫЙ	1			KPL. *145 N		
---	0730.008.604	1638154	ШАЙБА УПЛОТНИТЕЛЬНАЯ	1					
400	1295.212.006	0689937	ШТИФТ	1			KPL.		
520	---		SWITCH	1		Z00025033610	SCHL*45N.M*DICHTRING*BAJONETT*SCHUTZKAPPE		
---	0501.331.660	2007380	SWITCH	1		Z00025033617			
---	0634.801.062	1804055	ШАЙБА УПЛОТНИТЕЛЬНАЯ	1		Z00025033617	18X24		
---	0700.300.427	1828483	КОЛПАК ЗАЩИТНЫЙ	1		Z00025033617			

© Все права сохраняются за ZF Friedrichshafen AG, также в случае подачи заявки на предоставление правовой охраны. Мы сохраняем за собой все права, включая права на копирование и распространение. All rights reserved.
Исключительно в информационных целях, без внесения изменений службой технической документации.

Номер материала: 1356.002.083
Изображение: 161.57.01-1
Номер группы материала: 1325.145.003

16 S 2530 TO /
ВКЛЮЧЕНИЕ ДЕЛИТЕЛЯ КОРОБКИ ПЕРЕДАЧ

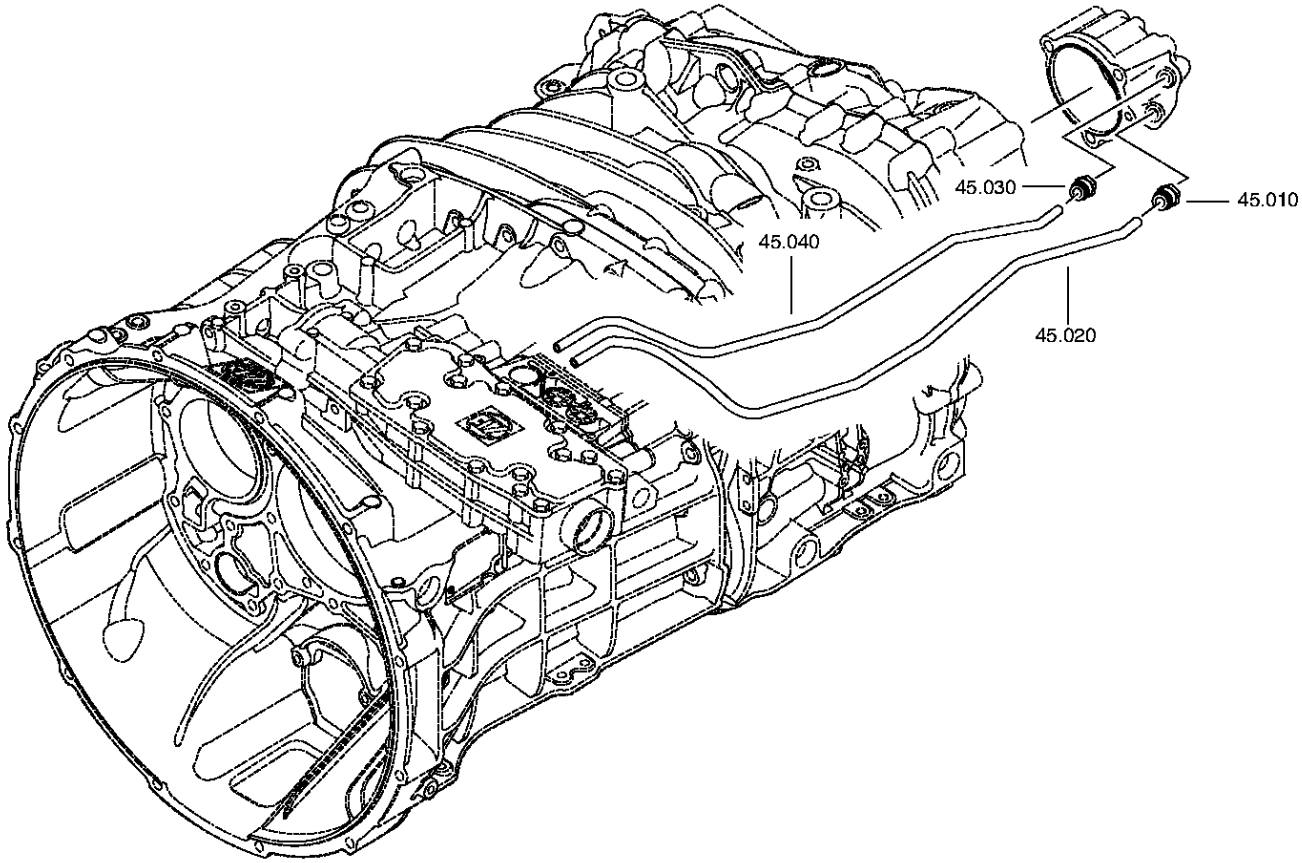

© Все права сохраняются за ZF Friedrichshafen AG, также в случае подачи заявки на предоставление правовой охраны. Мы сохраняем за собой все права, включая права на копирование и распространение. All rights reserved.
Исключительно в информационных целях, без внесения изменений службой технической документации.

Спецификация

16 S 2530 TO /

Номер материала: 1356.002.083
Изображение: 161.57.01-1
Номер группы материала: 1325.145.003

Поз. №	№ материала	№ материала клиента	Наименование	Количество	Единица массы	№ изм.	Тех. инф.	Рем. к-кт	Альтернативный материал
10	0501.324.029	1896780	ШТУЦЕР	1					
20	1325.345.006	1831947	ТРУБОПРОВОД	1			E13MP		
30	0501.324.029	1896780	ШТУЦЕР	1					
40	1325.345.007	1831946	ТРУБОПРОВОД	1			E13MP		

© Все права сохраняются за ZF Friedrichshafen AG, также в случае подачи заявки на предоставление правовой охраны. Мы сохраняем за собой все права, включая права на копирование и распространение. All rights reserved.
Исключительно в информационных целях, без внесения изменений службой технической документации.

Изображение

16 S 2530 TO /
SHUT-OFF VALVE

Номер материала: 1356.002.083
Изображение: 161.70.07-1
Номер группы материала: 1356.170.005

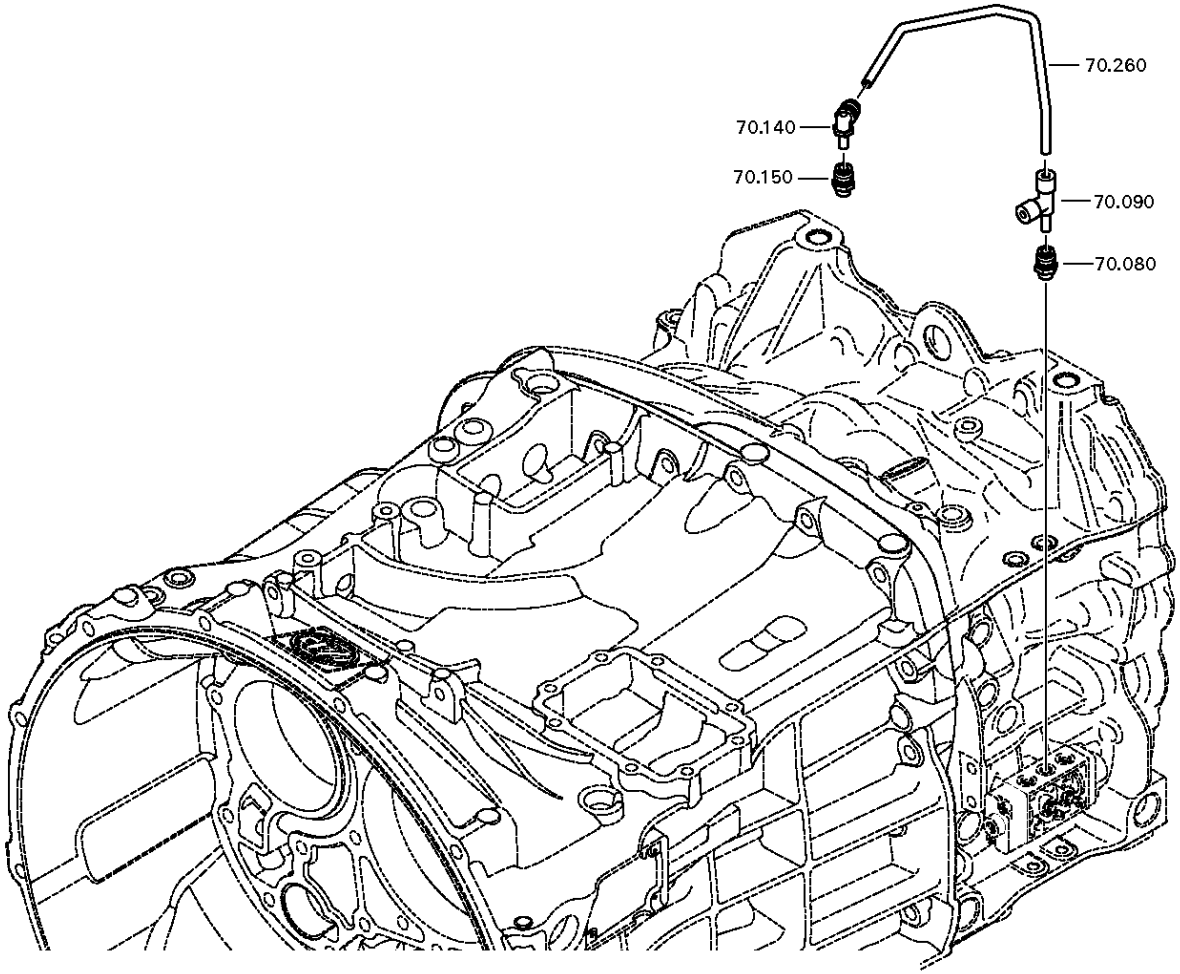

© Все права сохраняются за ZF Friedrichshafen AG, также в случае подачи заявки на предоставление правовой охраны. Мы сохраняем за собой все права, включая права на копирование и распространение. All rights reserved.
Исключительно в информационных целях, без внесения изменений службой технической документации.

Спецификация

16 S 2530 TO /

Номер материала: 1356.002.083
Изображение: 161.70.07-1
Номер группы материала: 1356.170.005

Поз. №	№ материала	№ материала клиента	Наименование	Количество	Единица массы	№ изм.	Тех. инф.	Рем. к-кт	Альтернативный материал
80	0501.324.666	1896782	ШТУЦЕР	1		Z00007398910	M12X1,5 ROHR 8MM DROSSEL		
90	0501.326.011	1887264	ШТУЦЕР	1			PARKER T-STUECK 1X6 TUBE 1X8 TUBE UND 8 SP		
92	0637.510.118		PROTECTING SLEEVE	1					
140	0501.324.666	1896782	ШТУЦЕР	1			M12X1,5 ROHR 8MM DROSSEL		
150	0501.324.456	1896781	ШТУЦЕР	1					
260	1325.345.028	1831945	ТРУБОПРОВОД	1					

© Все права сохраняются за ZF Friedrichshafen AG, также в случае подачи заявки на предоставление правовой охраны. Мы сохраняем за собой все права, включая права на копирование и распространение. All rights reserved.
Исключительно в информационных целях, без внесения изменений службой технической документации.

Изображение

16 S 2530 TO /
ВИНТ ЗАПОРНЫЙ

Номер материала: 1356.002.083
Изображение: 161.90.08
Номер группы материала: 1325.147.009

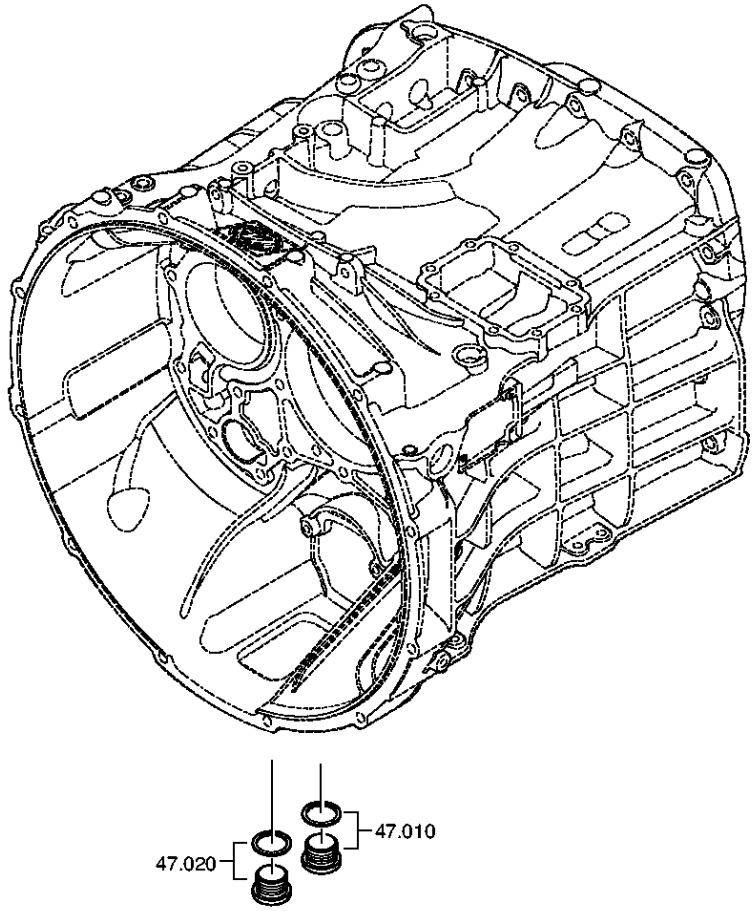

© Все права сохраняются за ZF Friedrichshafen AG, также в случае подачи заявки на предоставление правовой охраны. Мы сохраняем за собой все права, включая права на копирование и распространение. All rights reserved.
Исключительно в информационных целях, без внесения изменений службой технической документации.

Спецификация

16 S 2530 TO /

Номер материала: 1356.002.083
Изображение: 161.90.08
Номер группы материала: 1325.147.009

Поз. №	№ материала	№ материала клиента	Наименование	Количество	Единица массы	№ изм.	Тех. инф.	Рем. к-кт	Альтернативный материал
10	---		ВИНТ ЗАПОРНЫЙ	1		Z00010164013	50N.M*DICHTRING M22X1,5		
---	0636.100.824	1896908	SCREW PLUG	1		Z00010164019	M22X1,5		
---	0730.009.515	0730009515	ШАЙБА УПЛОТНИТЕЛЬНАЯ	1		Z00010164019	A22X27		
20	---		ВИНТ ЗАПОРНЫЙ	1		Z00010164013	50N.M*DICHTRING M22X1,5		
---	0636.100.824	1896908	SCREW PLUG	1		Z00010164019	M22X1,5		
---	0730.009.515	0730009515	ШАЙБА УПЛОТНИТЕЛЬНАЯ	1		Z00010164019	A22X27		

© Все права сохраняются за ZF Friedrichshafen AG, также в случае подачи заявки на предоставление правовой охраны. Мы сохраняем за собой все права, включая права на копирование и распространение. All rights reserved.
Исключительно в информационных целях, без внесения изменений службой технической документации.

Номер материала: 1356.002.083
Изображение: 161.93.25-1
CLUTCH RELEASE DEVICE

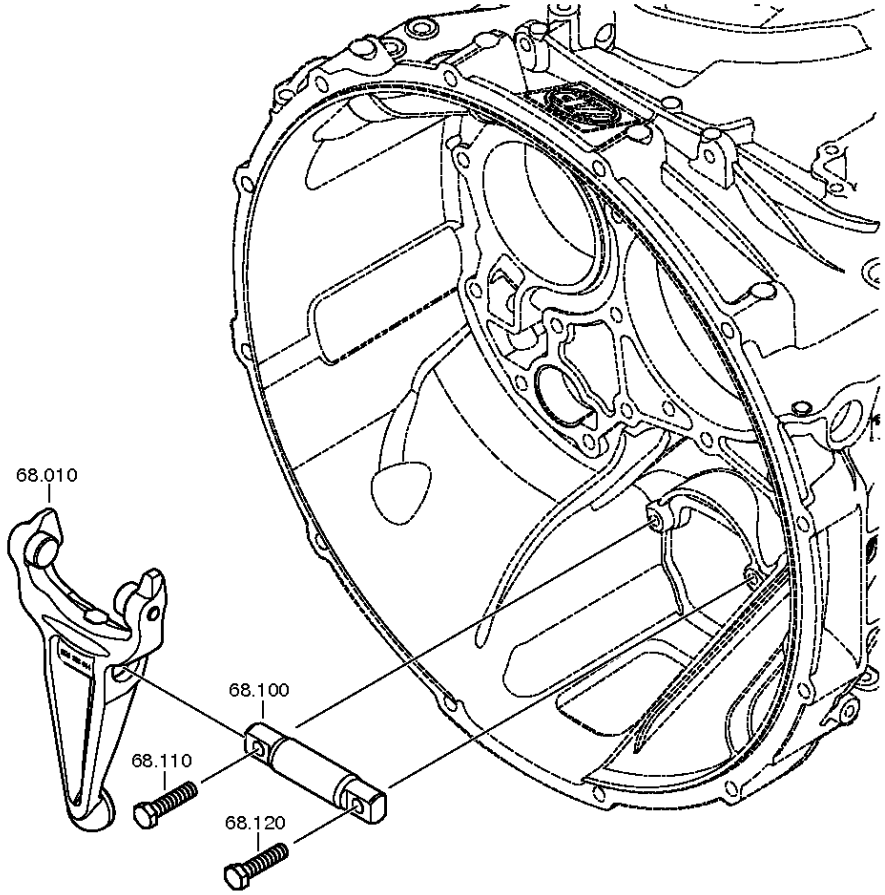

© Все права сохраняются за ZF Friedrichshafen AG, также в случае подачи заявки на предоставление правовой охраны. Мы сохраняем за собой все права, включая права на копирование и распространение. All rights reserved.
Исключительно в информационных целях, без внесения изменений службой технической документации.

Номер материала: 1356.002.083
Изображение: 161.93.17-1
CLUTCH RELEASE DEVICE

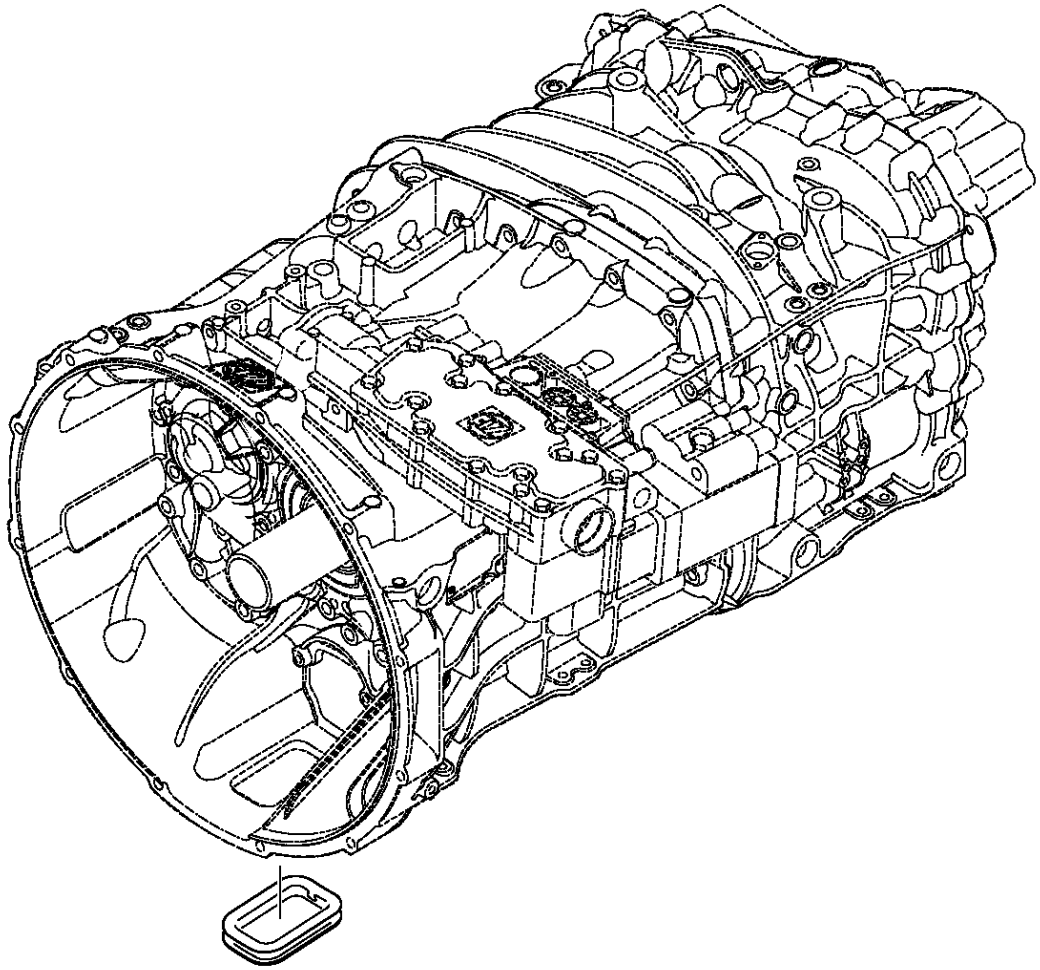

© Все права сохраняются за ZF Friedrichshafen AG, также в случае подачи заявки на предоставление правовой охраны. Мы сохраняем за собой все права, включая права на копирование и распространение. All rights reserved.
Исключительно в информационных целях, без внесения изменений службой технической документации.

Спецификация

16 S 2530 TO /

Номер материала: 1356.002.083
Изображение: 161.93.25-1
Номер группы материала: 1325.168.005

Поз. №	№ материала	№ материала клиента	Наименование	Количество	Единица массы	№ изм.	Тех. инф.	Рем. к-кт	Альтернативный материал
10	1328.268.012	1860299	ВИЛКА ВЫКЛЮЧЕНИЯ СЦЕПЛЕНИЯ	1		Z00004402510	KPL*GABELWEITE 116,0*KUGEL D= 22*I=2,00*MIT ROLLE*1-SK		
/110	1328.368.044	1896797	ВИЛКА ВЫКЛЮЧЕНИЯ СЦЕПЛЕНИЯ	1		Z00004402511			
/120	0501.331.258		BALL CUP	1		Z00021393210			
/130	0501.323.199	1781636	ВТУЛКА ПОДШИПНИКА	1		Z00004402511	30x37x50		
/150	0501.214.560	1745543	РОЛИК КОНТАКТНЫЙ	1		Z00004402511	KPL.		
/160	0501.214.560	1745543	РОЛИК КОНТАКТНЫЙ	1		Z00004402511	KPL.		
100	1328.368.001	871180008	ВАЛ ВИЛКИ ВЫКЛЮЧЕНИЯ СЦЕПЛЕНИЯ	1					
110	0636.016.416	1896741	БОЛТ С ГОЛОВКОЙ ШЕСТИГРАННОЙ	1		Z00015886110	M12X50		
120	0636.016.416	1896741	БОЛТ С ГОЛОВКОЙ ШЕСТИГРАННОЙ	1		Z00015886110	M12X50		
262	1315.301.230	1454283	КОЛПАК ЗАПОРНЫЙ	1					

© Все права сохраняются за ZF Friedrichshafen AG, также в случае подачи заявки на предоставление правовой охраны. Мы сохраняем за собой все права, включая права на копирование и распространение. All rights reserved.
Исключительно в информационных целях, без внесения изменений службой технической документации.