Каталог запасных частей

12 S 2331 TD

Номер материала: 1366.050.030

текущая дата: 23.11.2015

ZF Friedrichshafen AG
Hauptverwaltung
80038 Friedrichshafen
Deutschland
Telefon: +49 7541 77-0
Telefax: +49 7541 77-908000
www.zf.com

zuständiges Werk:
Friedrichshafen

© Все права сохраняются за ZF Friedrichshafen AG, также в случае подачи заявки на предоставление правовой охраны. Мы сохраняем за собой все права, включая права на копирование и распространение. All rights reserved.
Исключительно в информационных целях, без внесения изменений службой технической докуметации.

Лист технических данных

Номер материала: 1366.050.030

12 S 2331 TD /

Поз. №	Информация	Номер изменения
001	Use case ----------	
002	Customer DAF TRUCKS N.V.	
003	City EINDHOVEN	
004	DUNS 41-579-9402	
005	Vehicle / Apparatus ----------	
006	Sales Name F105XF	
007	Manufacturer DAF TRUCKS N.V.	
008	Engineering Name	
009	Product Use TRUCK	
010	Vehicle/Hardware Type ROAD TRACTOR	
011	SOP	
012	Engine	
013	Sales Designation	
014	Manufacturer DAF TRUCKS N.V.	
015	Eng.Displ.	
016	Cylinder	
017	Nom. power 340 kW	
018	RPM at nom. power 1900 1/min	
019	Nom. torque 2300 Nm	
020	RPM at nom. torque 1450 1/min	
021	Classification use case ----------	
024	TOTAL NUMBER OF WHEELS 6	
025	NUMBER OF DRIVING WHEELS 2	
026	DYNAMIC TYRE RADIUS 522 mm	
027	REAR AXLE RATIO 3.07	
031	PERMISS.GROSS COMBIN.WEIGHT 50 t	
032	Product description ----------	
033	ATTACHED AGRREGATES 1 IT3 ECOSPLIT	
034	ATTACHM.POS.HEAT EXCHANGER BACK LEFT	
035	DES.CONN.HEAT EXCHANGER FLANGE-MOUNTED	
036	CLEANNESS SCALE NUMBER 1 20	
037	CLEANNESS SCALE NUMBER 2 16	
038	CLEANNESS SPECIFICATION ZFN 5015	

© Все права сохраняются за ZF Friedrichshafen AG, также в случае подачи заявки на предоставление правовой охраны. Мы сохраняем за собой все права, включая права на копирование и распространение. All rights reserved.
Исключительно в информационных целях, без внесения изменений службой технической докуметации.

Номер материала: 1366.050.030

12 S 2331 TD /

Поз. №	Информация	Номер изменения
050	DESIGN, STEERING PUMP	
056	OIL CAPACITY, GEARBOX 25 dm3	
057	OIL FILL VARIANT EX WORKS	
058	OIL GRADE PERMISSIBLE ACC. TO TE-ML01	
059	OIL CLASS FIRST FILLING E	
060	CODING OUTER CONSERVATION KA1+2	
061	SCOPE OUTER CONSERVATION T	
062	CODING INNER CONSERVATION KI1	
063	CONSERVATION SPECIFICATION ZFN 916	
064	COLOR NOT	
073	Alias ID ---------- ----------	
074	DAF TRUCKS N.V. 1854541	

© Все права сохраняются за ZF Friedrichshafen AG, также в случае подачи заявки на предоставление правовой охраны. Мы сохраняем за собой все права, включая права на копирование и распространение. All rights reserved.
Исключительно в информационных целях, без внесения изменений службой технической документации.

Перечень узлов

Номер материала: 1366.050.030

12 S 2331 TD /

Изображение	Поз. №	№ материала	Наименование	Количество	№ изм.	Тех. инф.
	KIT	6093.298.003	REPAIR KIT	1		
	KIT	1499.298.027	SPLIT RING	1		
	KIT	1499.298.026	SPLIT RING	1		
	KIT	1499.298.025	SPLIT RING	1		
	KIT	1499.298.024	SPLIT RING	1		
	KIT	1499.298.023	SPLIT RING	1		
105.R0.05-1	KIT	1327.298.001	SEAL KIT	1		
	KIT	1325.298.011	REPAIR KIT	1		
161.R0.03-1	KIT	1325.298.002	SYNCHRONIZER SET	1		
161.R0.01-1	KIT	1325.298.008	REPAIR KIT	1		
063.R0.01-1	KIT	1295.298.956	КОМПЛЕКТ МЕЛКИХ ДЕТАЛЕЙ	1		
	910	1366.002.022	12 S 233 TD IT	1		
161.R0.01-1	KIT	1325.298.008	REPAIR KIT	1		
161.R0.03-1	KIT	1499.298.026	SPLIT RING	1		
161.R0.03-1	KIT	1499.298.025	SPLIT RING	1		
161.R0.03-1	KIT	1499.298.024	SPLIT RING	1		
161.R0.03-1	KIT	1499.298.023	SPLIT RING	1		
161.R0.03-1	KIT	1499.298.027	SPLIT RING	1		
161.R0.03-1	KIT	1325.298.002	SYNCHRONIZER SET	1		
155.A1.03-1	922	6093.050.007	IT 3 ECOSPLIT T	1		
	KIT	6093.298.003	REPAIR KIT	1		
	KIT	6093.298.003	REPAIR KIT	1		
	KIT	6093.298.003	REPAIR KIT	1		
155.E1.05-1	924	6093.101.805	ЗАКРЕПЛЕНИЕ	1		

© Все права сохраняются за ZF Friedrichshafen AG, также в случае подачи заявки на предоставление правовой охраны. Мы сохраняем за собой все права, включая права на копирование и распространение. All rights reserved.
Исключительно в информационных целях, без внесения изменений службой технической докуметации.

Спецификация

12 S 2331 TD /

Номер материала: 1366.050.030

Номер группы материала: 6093.298.003

Поз. №	№ материала	№ материала клиента	Наименование	Количество	Единица массы	№ изм.	Тех. инф.	Рем. к-кт	Альтернативный материал
10	6029.021.021		CABLE IT 3	1			REPAIRSET AS2 IT3 CAN MIDDLE		
20	0501.330.120	1916689	МАГНИТ	2					
30	0636.102.673	1913170	HEXALOBULAR DRIVING SCREW	10			M6X16		
40	6093.754.705		SD INTARDER 3	1			DE/EN KABEL IT3		

© Все права сохраняются за ZF Friedrichshafen AG, также в случае подачи заявки на предоставление правовой охраны. Мы сохраняем за собой все права, включая права на копирование и распространение. All rights reserved.
Исключительно в информационных целях, без внесения изменений службой технической докуметации.

Спецификация

12 S 2331 TD /

Номер материала: 1366.050.030

Номер группы материала: 1499.298.027

Поз. №	№ материала	№ материала клиента	Наименование	Количество	Единица массы	№ изм.	Тех. инф.	Рем. к-кт	Альтернативный материал
	1499.298.027	1449016	SPLIT RING	1			GESTANZT*A=5,0*C=35*D=56		

© Все права сохраняются за ZF Friedrichshafen AG, также в случае подачи заявки на предоставление правовой охраны. Мы сохраняем за собой все права, включая права на копирование и распространение. All rights reserved.
Исключительно в информационных целях, без внесения изменений службой технической докуметации.

Спецификация

12 S 2331 TD /

Номер материала: 1366.050.030

Номер группы материала: 1499.298.026

Поз. №	№ материала	№ материала клиента	Наименование	Количество	Единица массы	№ изм.	Тех. инф.	Рем. к-кт	Альтернативный материал
	1499.298.026	1453977	SPLIT RING	1			GESTANZT*A=4,9*C=35*D=56		

© Все права сохраняются за ZF Friedrichshafen AG, также в случае подачи заявки на предоставление правовой охраны. Мы сохраняем за собой все права, включая права на копирование и распространение. All rights reserved.
Исключительно в информационных целях, без внесения изменений службой технической докуметации.

Спецификация

12 S 2331 TD /

Номер материала: 1366.050.030

Номер группы материала: 1499.298.025

Поз. №	№ материала	№ материала клиента	Наименование	Количество	Единица массы	№ изм.	Тех. инф.	Рем. к-кт	Альтернативный материал
	1499.298.025	1453976	SPLIT RING	1			GESTANZT*A=4,8*C=35*D=56		

© Все права сохраняются за ZF Friedrichshafen AG, также в случае подачи заявки на предоставление правовой охраны. Мы сохраняем за собой все права, включая права на копирование и распространение. All rights reserved.
Исключительно в информационных целях, без внесения изменений службой технической докуметации.

Спецификация

12 S 2331 TD /

Номер материала: 1366.050.030

Номер группы материала: 1499.298.024

Поз. №	№ материала	№ материала клиента	Наименование	Количество	Единица массы	№ изм.	Тех. инф.	Рем. к-кт	Альтернативный материал
	1499.298.024	1453975	SPLIT RING	1			GESTANZT*A=4,7*C=35*D=56		

© Все права сохраняются за ZF Friedrichshafen AG, также в случае подачи заявки на предоставление правовой охраны. Мы сохраняем за собой все права, включая права на копирование и распространение. All rights reserved.
Исключительно в информационных целях, без внесения изменений службой технической докуметации.

Спецификация

12 S 2331 TD /

Номер материала: 1366.050.030

Номер группы материала: 1499.298.023

Поз. №	№ материала	№ материала клиента	Наименование	Количество	Единица массы	№ изм.	Тех. инф.	Рем. к-кт	Альтернативный материал
	1499.298.023	1453974	SPLIT RING	1			GESTANZT*A=4,6*C=35*D=56		

© Все права сохраняются за ZF Friedrichshafen AG, также в случае подачи заявки на предоставление правовой охраны. Мы сохраняем за собой все права, включая права на копирование и распространение. All rights reserved.
Исключительно в информационных целях, без внесения изменений службой технической докуметации.

Изображение

12 S 2331 TD /
SEAL KIT

Номер материала: 1366.050.030
Изображение: 105.R0.05-1
Номер группы материала: 1327.298.001

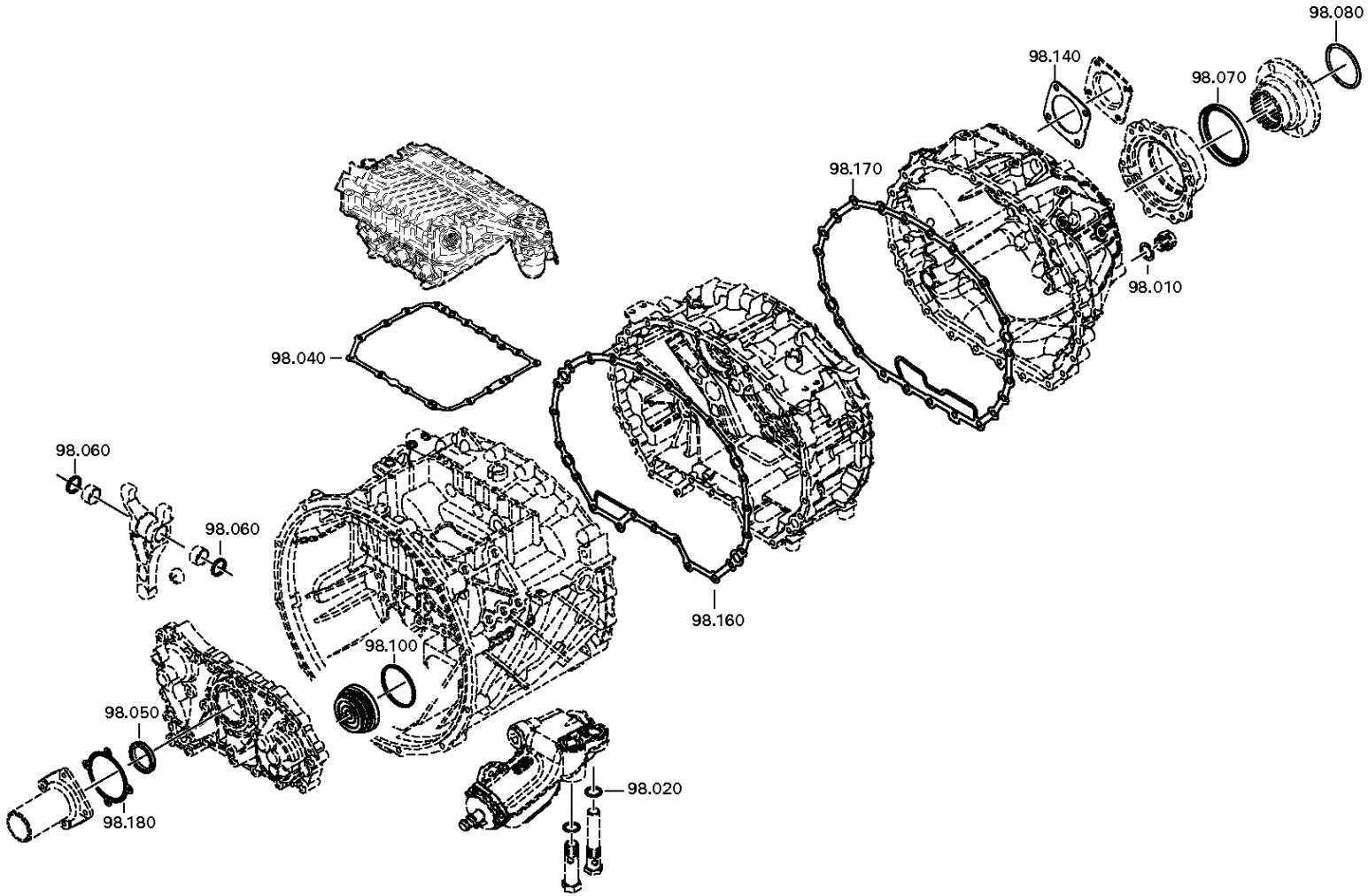

© Все права сохраняются за ZF Friedrichshafen AG, также в случае подачи заявки на предоставление правовой охраны. Мы сохраняем за собой все права, включая права на копирование и распространение. All rights reserved.
Исключительно в информационных целях, без внесения изменений службой технической докуметации.

Спецификация

12 S 2331 TD /

Номер материала: 1366.050.030
Изображение: 105.R0.05-1
Номер группы материала: 1327.298.001

Поз. №	№ материала	№ материала клиента	Наименование	Количество	Единица массы	№ изм.	Тех. инф.	Рем. к-кт	Альтернативный материал
10	0730.008.637	1428103	ШАЙБА УПЛОТНИТЕЛЬНАЯ	4			24X29		
20	0730.009.515	0730009515	ШАЙБА УПЛОТНИТЕЛЬНАЯ	2			A22X27		
30	0634.801.013	1623206	ШАЙБА УПЛОТНИТЕЛЬНАЯ	1			10X14		
40	0501.316.322	0501 316 322 01	ПРОКЛАДКА УПЛОТНИТЕЛЬНАЯ	1			LOS 2		
50	0734.319.847	1833360	САЛЬНИК	1		Z00004478710	55X70X8		
60	0734.309.397	1615934	САЛЬНИК	2					
70	0734.300.421	1978485	САЛЬНИК	1		Z00020936011	105X125X12/16		
80	0634.313.805	1351646	КОЛЬЦО УПЛОТНИТЕЛЬНОЕ	1			82X4		
90	0634.316.523	8603358	КОЛЬЦО УПЛОТНИТЕЛЬНОЕ	4			13X2		
100	0501.326.576	1886888	КОЛЬЦО П-ОБРАЗНОЕ	1		Z00008973110	70,8X84,6X8,1X6,7		
110	0732.040.385	3362640693	ПРУЖИНА НАЖИМНАЯ	1					
120	0666.790.040		ГЕРМЕТИК	1					
130	0666.791.001	100CP5066	ГЕРМЕТИК	1					
140	1238.308.201	1331981100	ПРОКЛАДКА УПЛОТНИТЕЛЬНАЯ	1			ENTHALT.IN 1238 308 202(2)		
150	0634.801.308	1622143	ШАЙБА УПЛОТНИТЕЛЬНАЯ	2			20X24		
160	0501.324.367	1797876	УПЛОТНЕНИЕ ПЛОСКОЕ	1		C01004200F10			
170	0501.324.368	47268112	УПЛОТНЕНИЕ ПЛОСКОЕ	1		C01004201F10			
180	0501.321.451	1700052	ПРОКЛАДКА УПЛОТНИТЕЛЬНАЯ	1					

© Все права сохраняются за ZF Friedrichshafen AG, также в случае подачи заявки на предоставление правовой охраны. Мы сохраняем за собой все права, включая права на копирование и распространение. All rights reserved.
Исключительно в информационных целях, без внесения изменений службой технической докуметации.

Спецификация

Номер материала: 1366.050.030

Номер группы материала: 1325.298.011

12 S 2331 TD /

Поз. №	№ материала	№ материала клиента	Наименование	Количество	Единица массы	№ изм.	Тех. инф.	Рем. к-кт	Альтернативный материал
10	0634.801.062	1804055	ШАЙБА УПЛОТНИТЕЛЬНАЯ	8		Z00011724910	18X24		
20	0634.801.249	1344249	ШАЙБА УПЛОТНИТЕЛЬНАЯ	1		Z00011724910	26X31		
30	0730.008.055		ШАЙБА УПЛОТНИТЕЛЬНАЯ	2		Z00011724910	10X14		
40	0730.008.637	1428103	ШАЙБА УПЛОТНИТЕЛЬНАЯ	3		Z00011724910	24X29		
50	0730.008.604	1638154	ШАЙБА УПЛОТНИТЕЛЬНАЯ	2		Z00011724910			
60	0730.009.515	0730009515	ШАЙБА УПЛОТНИТЕЛЬНАЯ	2		Z00011724910	A22X27		
70	0734.307.294	5 8400 0	ШАЙБА УПЛОТНИТЕЛЬНАЯ	2		Z00011724910	49X91X7,4 FA.KACO		
100	0750.112.066	5 5131 0	КОЛЬЦО НАПРАВЛЯЮЩЕЕ	1		Z00011724910			
150	0750.112.131	820-400-2880	МАНЖЕТА ШЛЯПОВИДНАЯ	1		Z00011724910	25X40X15		
180	0750.112.253	H0480692	МАНЖЕТА ШЛЯПОВИДНАЯ	1		Z00011724910	25X40X15		
200	0634.303.629	0066817	КОЛЬЦО УПЛОТНИТЕЛЬНОЕ	1		Z00011724910	73X2,5		
210	0634.313.018	TTZF140097	КОЛЬЦО УПЛОТНИТЕЛЬНОЕ	1		Z00011724910	82X3		
220	0634.313.320	820-400-2910	КОЛЬЦО УПЛОТНИТЕЛЬНОЕ	1		Z00011724910	67X3		
230	0634.313.805	1351646	КОЛЬЦО УПЛОТНИТЕЛЬНОЕ	1		Z00011724910	82X4		
290	0634.306.235	8900123799	КОЛЬЦО УПЛОТНИТЕЛЬНОЕ	1		Z00011724910	32X3		

© Все права сохраняются за ZF Friedrichshafen AG, также в случае подачи заявки на предоставление правовой охраны. Мы сохраняем за собой все права, включая права на копирование и распространение. All rights reserved.
Исключительно в информационных целях, без внесения изменений службой технической докуметации.

Изображение

Номер материала: 1366.050.030
Изображение: 161.R0.03-1
Номер группы материала: 1325.298.002

12 S 2331 TD /
SYNCHRONIZER SET

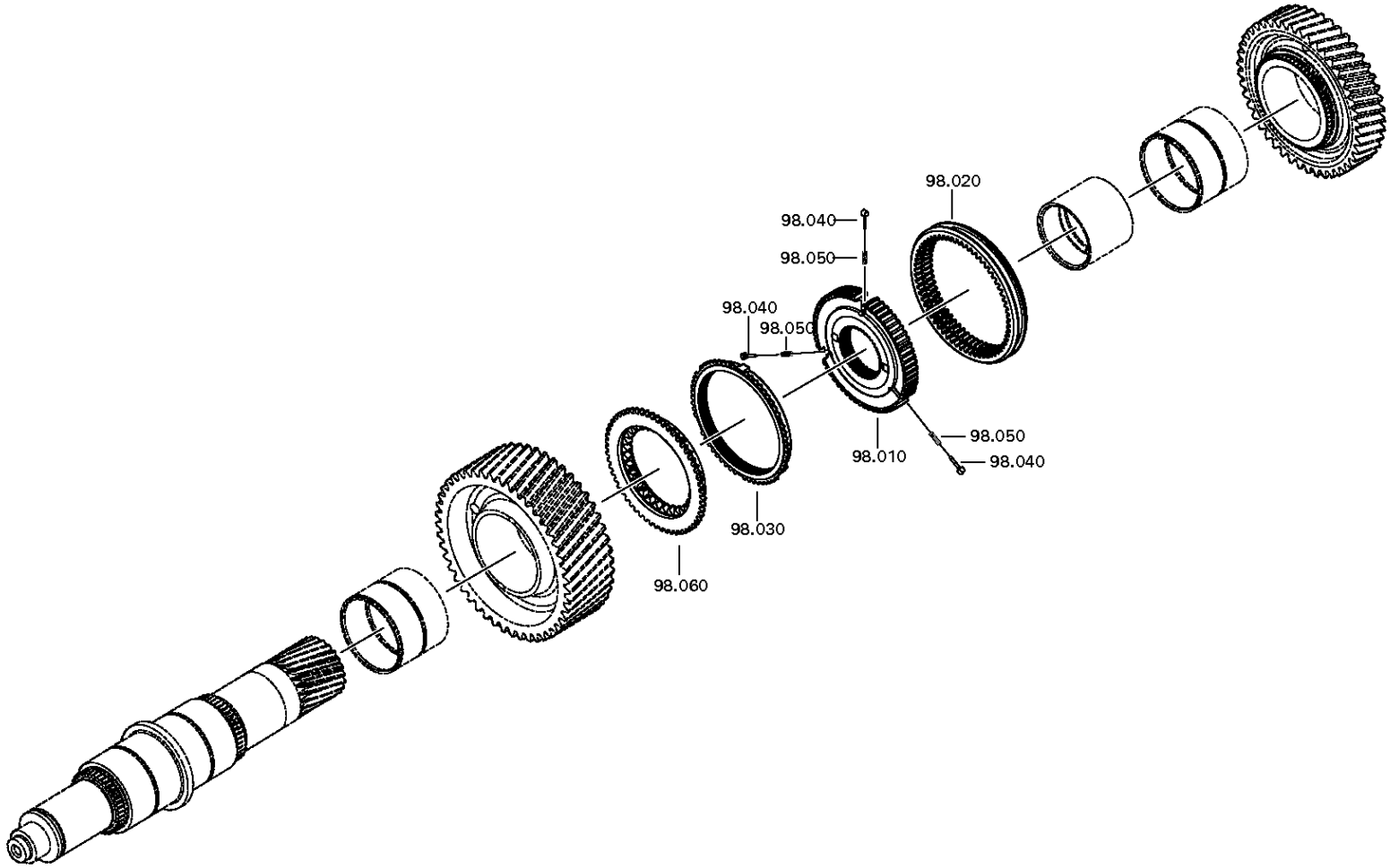

© Все права сохраняются за ZF Friedrichshafen AG, также в случае подачи заявки на предоставление правовой охраны. Мы сохраняем за собой все права, включая права на копирование и распространение. All rights reserved.
Исключительно в информационных целях, без внесения изменений службой технической докуметации.

Спецификация

12 S 2331 TD /

Номер материала: 1366.050.030
Изображение: 161.R0.03-1
Номер группы материала: 1325.298.002

Поз. №	№ материала	№ материала клиента	Наименование	Количество	Единица массы	№ изм.	Тех. инф.	Рем. к-кт	Альтернативный материал
10	1325.304.226	1893373	КОРПУС СИНХРОНИЗАТОРА	1			ZF-BK 160 BO		
20	1325.304.225	1893370	МУФТА СКОЛЬЗЯЩАЯ	1			ZF-BK 160 BO		
30	1325.304.067	1893371	КОЛЬЦО БЛОКИРУЮЩЕЕ СИНХРОНИЗАТОРА ДЕЛИТ.	1			ZF-BK 160 BC		
40	1297.304.436	0068332	УПОР	3					
50	0732.040.409	0171349	ПРУЖИНА НАЖИМНАЯ	3					
60	1325.304.227		КОРПУС МУФТЫ СИНХРОНИЗАТОРА	1			ZF-BK 160 BC		

© Все права сохраняются за ZF Friedrichshafen AG, также в случае подачи заявки на предоставление правовой охраны. Мы сохраняем за собой все права, включая права на копирование и распространение. All rights reserved.
Исключительно в информационных целях, без внесения изменений службой технической докуметации.

Изображение

12 S 2331 TD /
REPAIR KIT

Номер материала: 1366.050.030
Изображение: 161.R0.01-1
Номер группы материала: 1325.298.008

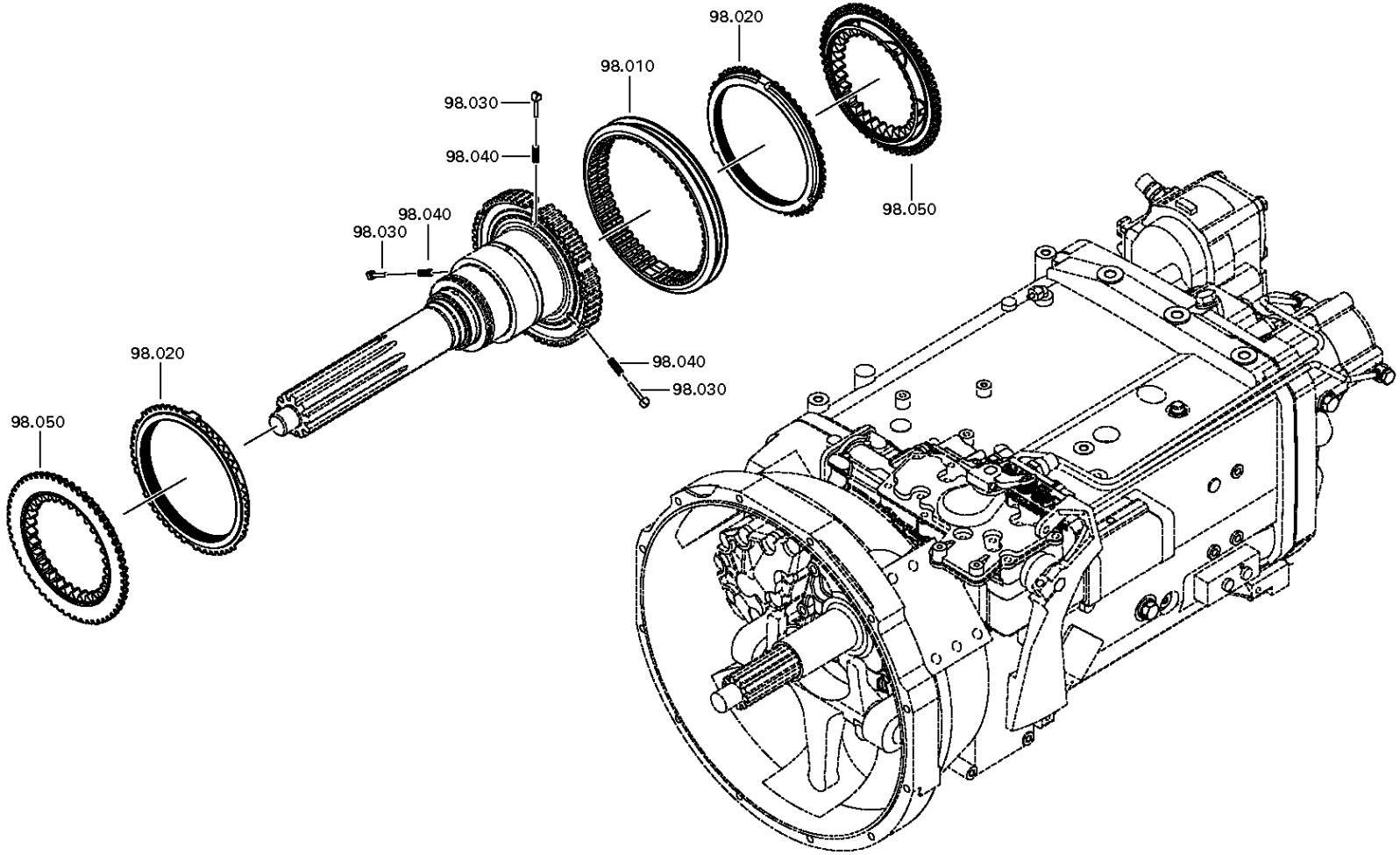

© Все права сохраняются за ZF Friedrichshafen AG, также в случае подачи заявки на предоставление правовой охраны. Мы сохраняем за собой все права, включая права на копирование и распространение. All rights reserved.
Исключительно в информационных целях, без внесения изменений службой технической докуметации.

Спецификация

12 S 2331 TD /

Номер материала: 1366.050.030
Изображение: 161.R0.01-1
Номер группы материала: 1325.298.008

Поз. №	№ материала	№ материала клиента	Наименование	Количество	Единица массы	№ изм.	Тех. инф.	Рем. к-кт	Альтернативный материал
10	1356.304.023	1833891	МУФТА СКОЛЬЗЯЩАЯ	1			ZF-BK 144		
20	1316.304.189	1832004	КОЛЬЦО БЛОКИРУЮЩЕЕ СИНХРОНИЗАТОРА ДЕЛИТ.	2			ZF-BK 144		
30	1297.304.436	0068332	УПОР	3					
40	0732.040.409	0171349	ПРУЖИНА НАЖИМНАЯ	3					
50	1316.304.190	1831990	КОРПУС МУФТЫ СИНХРОНИЗАТОРА	2			ZF-BK 144 O		

© Все права сохраняются за ZF Friedrichshafen AG, также в случае подачи заявки на предоставление правовой охраны. Мы сохраняем за собой все права, включая права на копирование и распространение. All rights reserved.
Исключительно в информационных целях, без внесения изменений службой технической докуметации.

Изображение

Номер материала: 1366.050.030
Изображение: 063.R0.01-1
Номер группы материала: 1295.298.956

12 S 2331 TD /
КОМПЛЕКТ МЕЛКИХ ДЕТАЛЕЙ

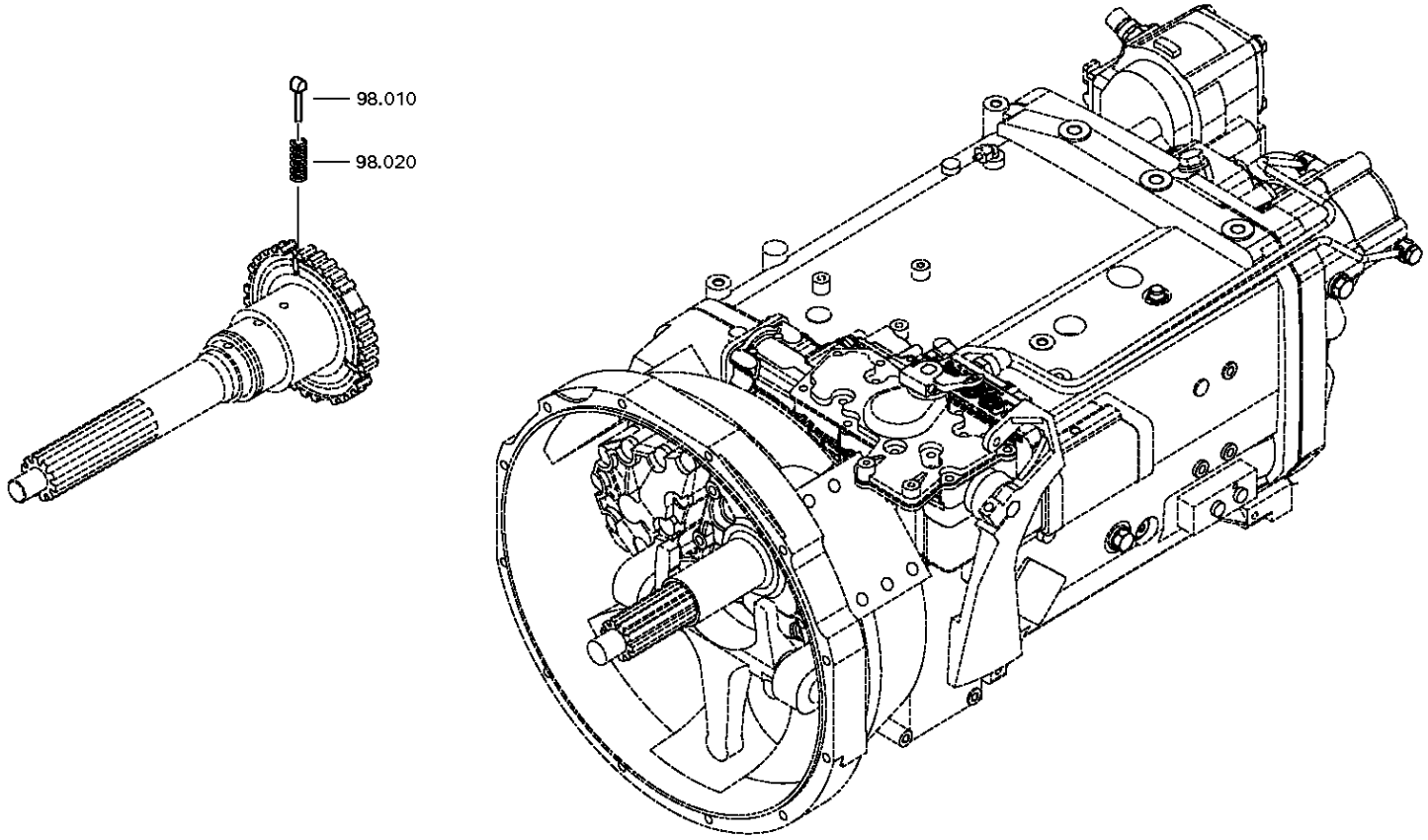

© Все права сохраняются за ZF Friedrichshafen AG, также в случае подачи заявки на предоставление правовой охраны. Мы сохраняем за собой все права, включая права на копирование и распространение. All rights reserved.
Исключительно в информационных целях, без внесения изменений службой технической докуметации.

Спецификация

12 S 2331 TD /

Номер материала: 1366.050.030
Изображение: 063.R0.01-1
Номер группы материала: 1295.298.956

Поз. №	№ материала	№ материала клиента	Наименование	Количество	Единица массы	№ изм.	Тех. инф.	Рем. к-кт	Альтернативный материал
10	1297.304.436	0068332	УПОР	6					
20	0732.040.409	0171349	ПРУЖИНА НАЖИМНАЯ	6					

© Все права сохраняются за ZF Friedrichshafen AG, также в случае подачи заявки на предоставление правовой охраны. Мы сохраняем за собой все права, включая права на копирование и распространение. All rights reserved.
Исключительно в информационных целях, без внесения изменений службой технической докуметации.

Изображение

12 S 2331 TD /
REPAIR KIT

Номер материала: 1366.050.030
Изображение: 161.R0.01-1
Номер группы материала: 1325.298.008

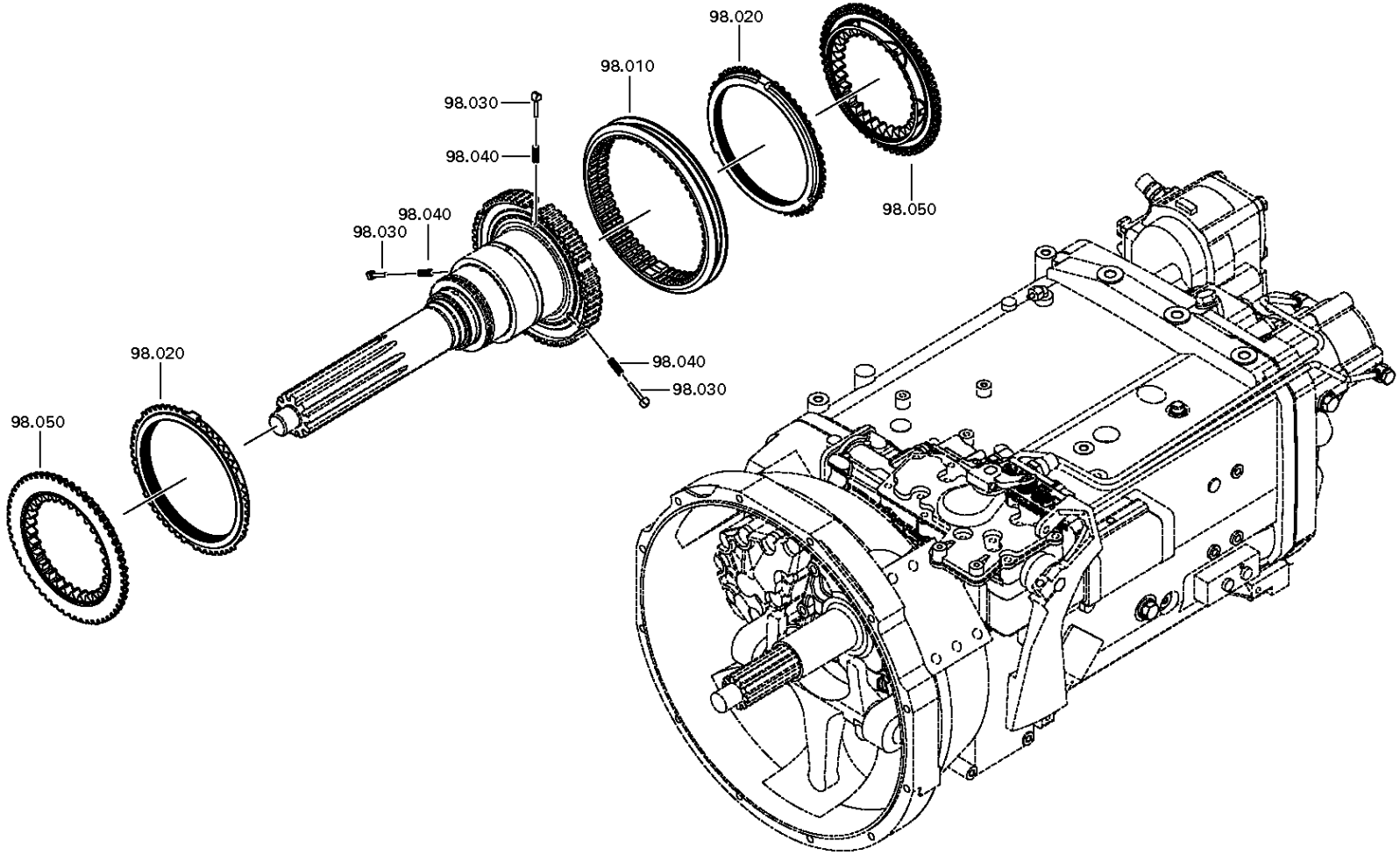

© Все права сохраняются за ZF Friedrichshafen AG, также в случае подачи заявки на предоставление правовой охраны. Мы сохраняем за собой все права, включая права на копирование и распространение. All rights reserved.
Исключительно в информационных целях, без внесения изменений службой технической докуметации.

Спецификация

12 S 2331 TD /

Номер материала: 1366.050.030
Изображение: 161.R0.01-1
Номер группы материала: 1325.298.008

Поз. №	№ материала	№ материала клиента	Наименование	Количество	Единица массы	№ изм.	Тех. инф.	Рем. к-кт	Альтернативный материал
10	1356.304.023	1833891	МУФТА СКОЛЬЗЯЩАЯ	1			ZF-BK 144		
20	1316.304.189	1832004	КОЛЬЦО БЛОКИРУЮЩЕЕ СИНХРОНИЗАТОРА ДЕЛИТ.	2			ZF-BK 144		
30	1297.304.436	0068332	УПОР	3					
40	0732.040.409	0171349	ПРУЖИНА НАЖИМНАЯ	3					
50	1316.304.190	1831990	КОРПУС МУФТЫ СИНХРОНИЗАТОРА	2			ZF-BK 144 O		

© Все права сохраняются за ZF Friedrichshafen AG, также в случае подачи заявки на предоставление правовой охраны. Мы сохраняем за собой все права, включая права на копирование и распространение. All rights reserved.
Исключительно в информационных целях, без внесения изменений службой технической докуметации.

Изображение

Номер материала: 1366.050.030
Изображение: 161.R0.03-1
SPLIT RING

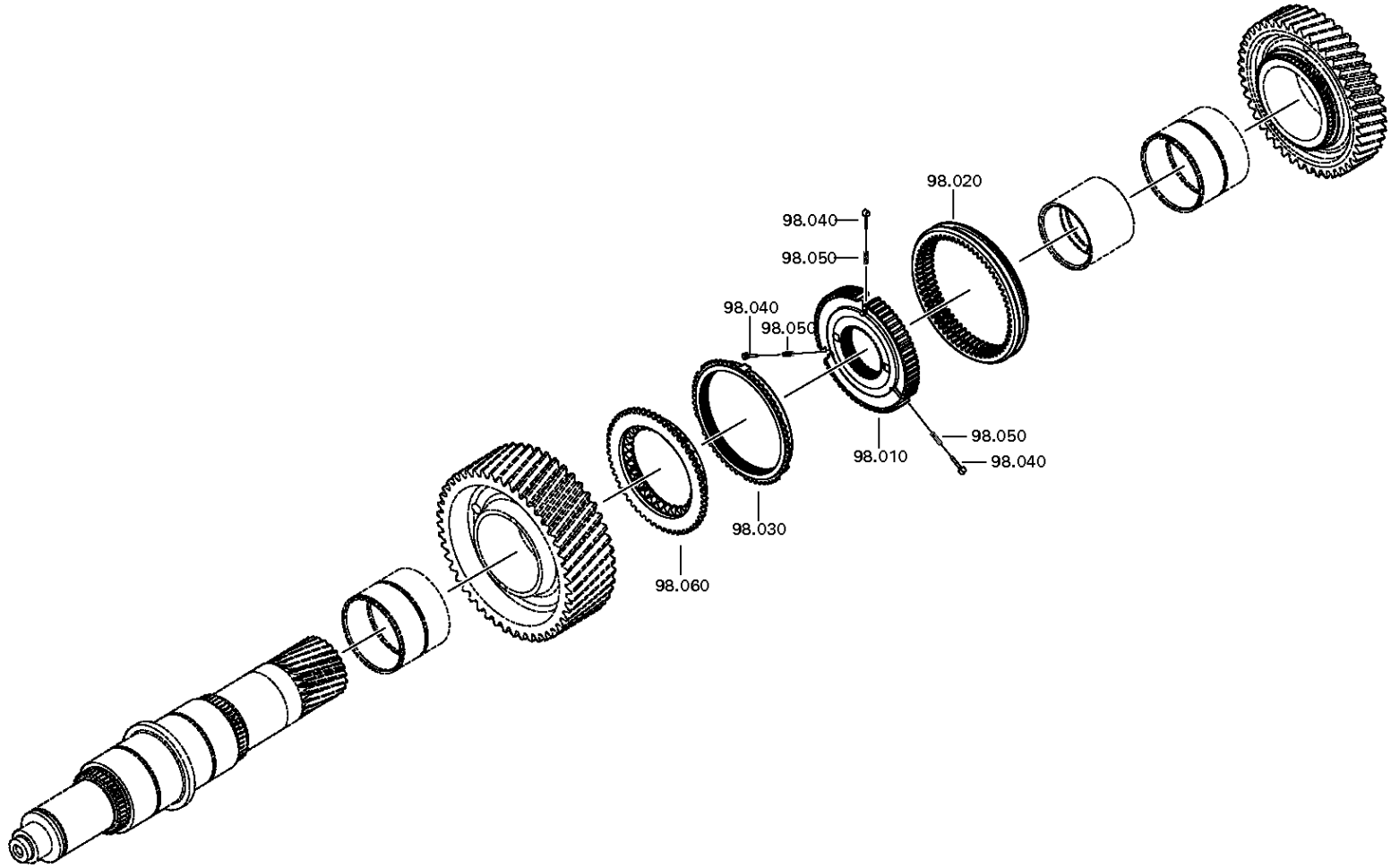

© Все права сохраняются за ZF Friedrichshafen AG, также в случае подачи заявки на предоставление правовой охраны. Мы сохраняем за собой все права, включая права на копирование и распространение. All rights reserved.
Исключительно в информационных целях, без внесения изменений службой технической докуметации.

Спецификация

12 S 2331 TD /

Номер материала: 1366.050.030
Изображение: 161.R0.03-1
Номер группы материала: 1499.298.026

Поз. №	№ материала	№ материала клиента	Наименование	Количество	Единица массы	№ изм.	Тех. инф.	Рем. к-кт	Альтернативный материал
10	1325.304.226	1893373	КОРПУС СИНХРОНИЗАТОРА	1			ZF-BK 160 BO		
20	1325.304.225	1893370	МУФТА СКОЛЬЗЯЩАЯ	1			ZF-BK 160 BO		
30	1325.304.067	1893371	КОЛЬЦО БЛОКИРУЮЩЕЕ СИНХРОНИЗАТОРА ДЕЛИТ.	1			ZF-BK 160 BC		
40	1297.304.436	0068332	УПОР	3					
50	0732.040.409	0171349	ПРУЖИНА НАЖИМНАЯ	3					
60	1325.304.227		КОРПУС МУФТЫ СИНХРОНИЗАТОРА	1			ZF-BK 160 BC		
30	1499.298.023	1453974	SPLIT RING	1			GESTANZT*A=4,6*C=35*D=56		
30	1499.298.024	1453975	SPLIT RING	1			GESTANZT*A=4,7*C=35*D=56		
30	1499.298.025	1453976	SPLIT RING	1			GESTANZT*A=4,8*C=35*D=56		
30	1499.298.026	1453977	SPLIT RING	1			GESTANZT*A=4,9*C=35*D=56		
30	1499.298.027	1449016	SPLIT RING	1			GESTANZT*A=5,0*C=35*D=56		

© Все права сохраняются за ZF Friedrichshafen AG, также в случае подачи заявки на предоставление правовой охраны. Мы сохраняем за собой все права, включая права на копирование и распространение. All rights reserved.
Исключительно в информационных целях, без внесения изменений службой технической докуметации.

Изображение

Номер материала: 1366.050.030
Изображение: 155.A1.03-1
Номер группы материала: 6093.050.007

12 S 2331 TD /
IT 3 ECOSPLIT T

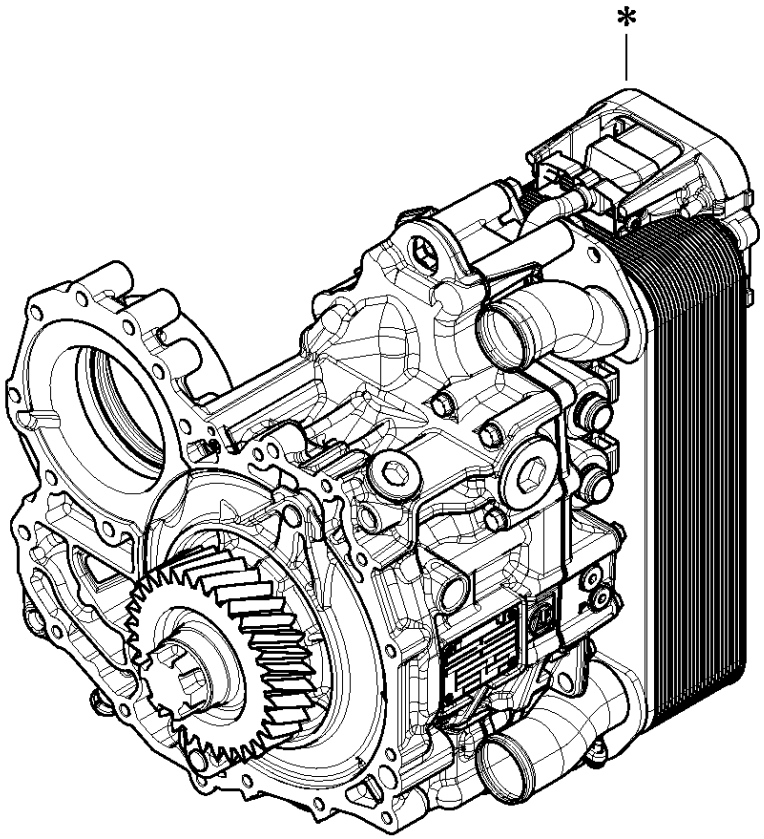

© Все права сохраняются за ZF Friedrichshafen AG, также в случае подачи заявки на предоставление правовой охраны. Мы сохраняем за собой все права, включая права на копирование и распространение. All rights reserved.
Исключительно в информационных целях, без внесения изменений службой технической докуметации.

Спецификация

12 S 2331 TD /

Номер материала: 1366.050.030

Номер группы материала: 6093.298.003

Поз. №	№ материала	№ материала клиента	Наименование	Количество	Единица массы	№ изм.	Тех. инф.	Рем. к-кт	Альтернативный материал
10	6029.021.021		CABLE IT 3	1			REPAIRSET AS2 IT3 CAN MIDDLE		
20	0501.330.120	1916689	МАГНИТ	2					
30	0636.102.673	1913170	HEXALOBULAR DRIVING SCREW	10			M6X16		
40	6093.754.705		SD INTARDER 3	1			DE/EN KABEL IT3		

© Все права сохраняются за ZF Friedrichshafen AG, также в случае подачи заявки на предоставление правовой охраны. Мы сохраняем за собой все права, включая права на копирование и распространение. All rights reserved.
Исключительно в информационных целях, без внесения изменений службой технической докуметации.

Спецификация

12 S 2331 TD /

Номер материала: 1366.050.030

Номер группы материала: 6093.298.003

Поз. №	№ материала	№ материала клиента	Наименование	Количество	Единица массы	№ изм.	Тех. инф.	Рем. к-кт	Альтернативный материал
10	6029.021.021		CABLE IT 3	1			REPAIRSET AS2 IT3 CAN MIDDLE		
20	0501.330.120	1916689	МАГНИТ	2					
30	0636.102.673	1913170	HEXALOBULAR DRIVING SCREW	10			M6X16		
40	6093.754.705		SD INTARDER 3	1			DE/EN KABEL IT3		

© Все права сохраняются за ZF Friedrichshafen AG, также в случае подачи заявки на предоставление правовой охраны. Мы сохраняем за собой все права, включая права на копирование и распространение. All rights reserved.
Исключительно в информационных целях, без внесения изменений службой технической докуметации.

Спецификация

12 S 2331 TD /

Номер материала: 1366.050.030

Номер группы материала: 6093.298.003

Поз. №	№ материала	№ материала клиента	Наименование	Количество	Единица массы	№ изм.	Тех. инф.	Рем. к-кт	Альтернативный материал
10	6029.021.021		CABLE IT 3	1			REPAIRSET AS2 IT3 CAN MIDDLE		
20	0501.330.120	1916689	МАГНИТ	2					
30	0636.102.673	1913170	HEXALOBULAR DRIVING SCREW	10			M6X16		
40	6093.754.705		SD INTARDER 3	1			DE/EN KABEL IT3		

© Все права сохраняются за ZF Friedrichshafen AG, также в случае подачи заявки на предоставление правовой охраны. Мы сохраняем за собой все права, включая права на копирование и распространение. All rights reserved.
Исключительно в информационных целях, без внесения изменений службой технической докуметации.

Изображение

Номер материала: 1366.050.030
Изображение: 155.E1.05-1
Номер группы материала: 6093.101.805

12 S 2331 TD /
ЗАКРЕПЛЕНИЕ

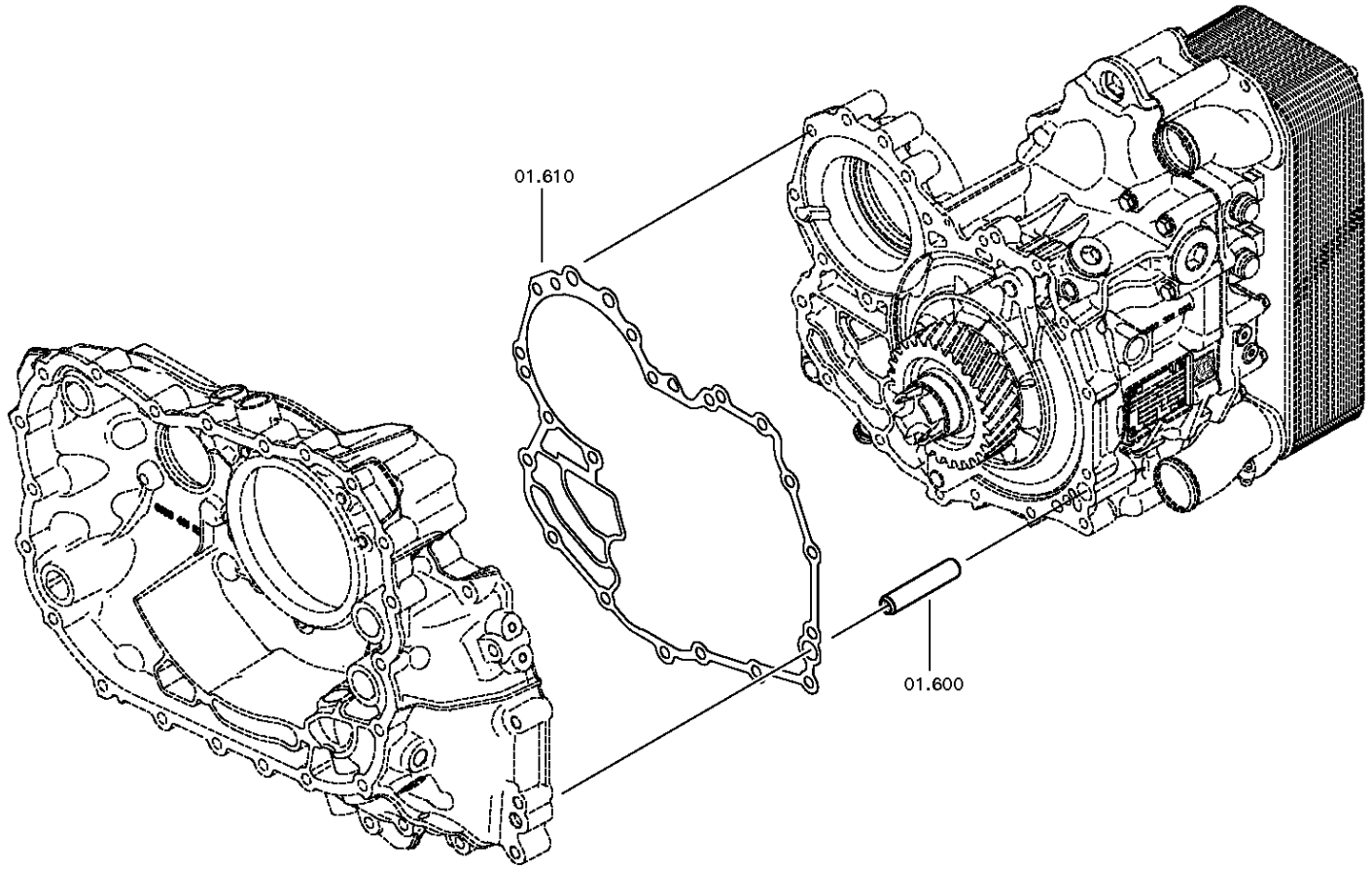

© Все права сохраняются за ZF Friedrichshafen AG, также в случае подачи заявки на предоставление правовой охраны. Мы сохраняем за собой все права, включая права на копирование и распространение. All rights reserved.
Исключительно в информационных целях, без внесения изменений службой технической докуметации.

Изображение

Номер материала: 1366.050.030
Изображение: 155.E1.05-2
Номер группы материала: 6093.101.805

12 S 2331 TD /
ЗАКРЕПЛЕНИЕ

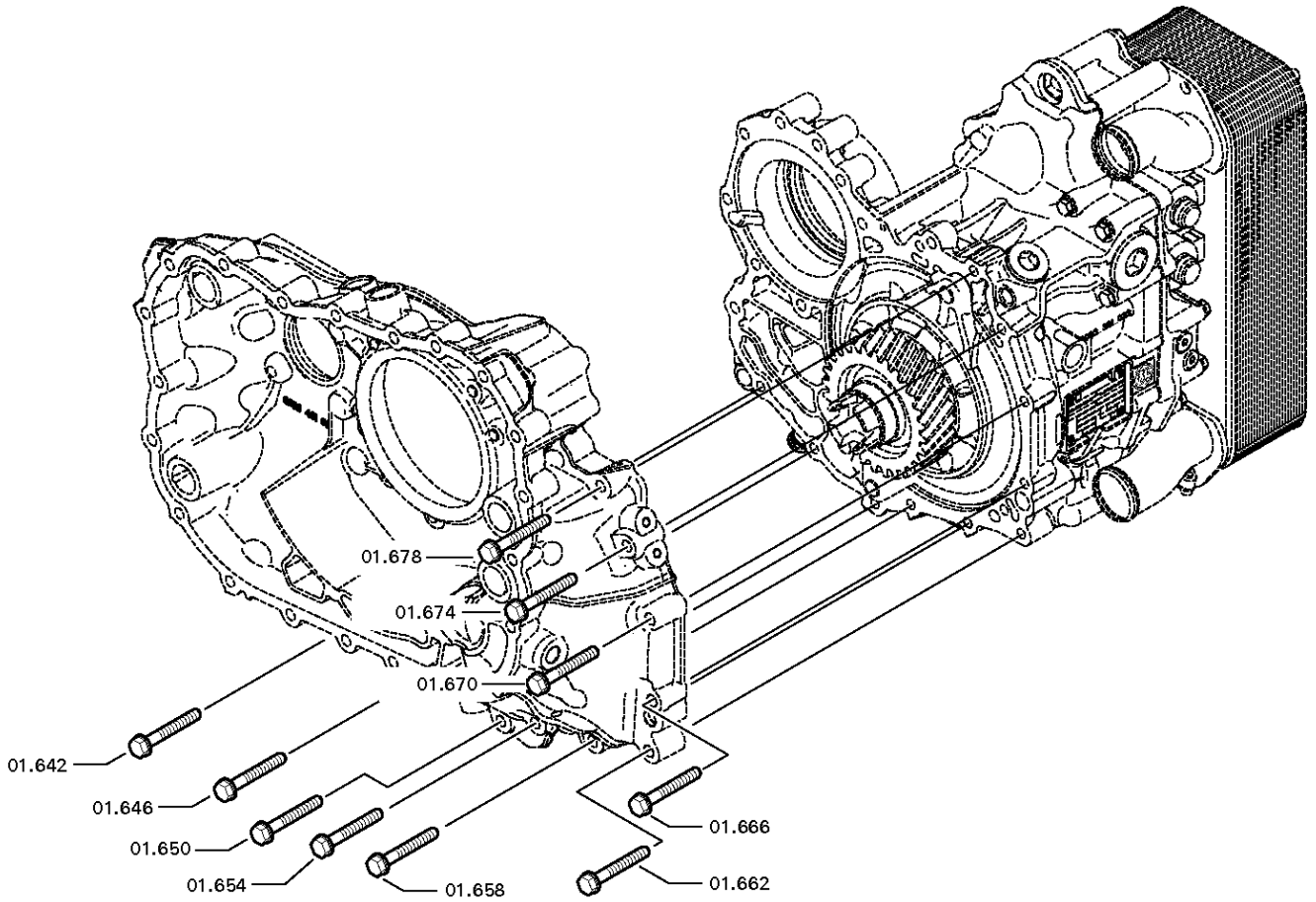

© Все права сохраняются за ZF Friedrichshafen AG, также в случае подачи заявки на предоставление правовой охраны. Мы сохраняем за собой все права, включая права на копирование и распространение. All rights reserved.
Исключительно в информационных целях, без внесения изменений службой технической докуметации.

Изображение

Номер материала: 1366.050.030
Изображение: 155.E1.05-3
Номер группы материала: 6093.101.805

12 S 2331 TD /
ЗАКРЕПЛЕНИЕ

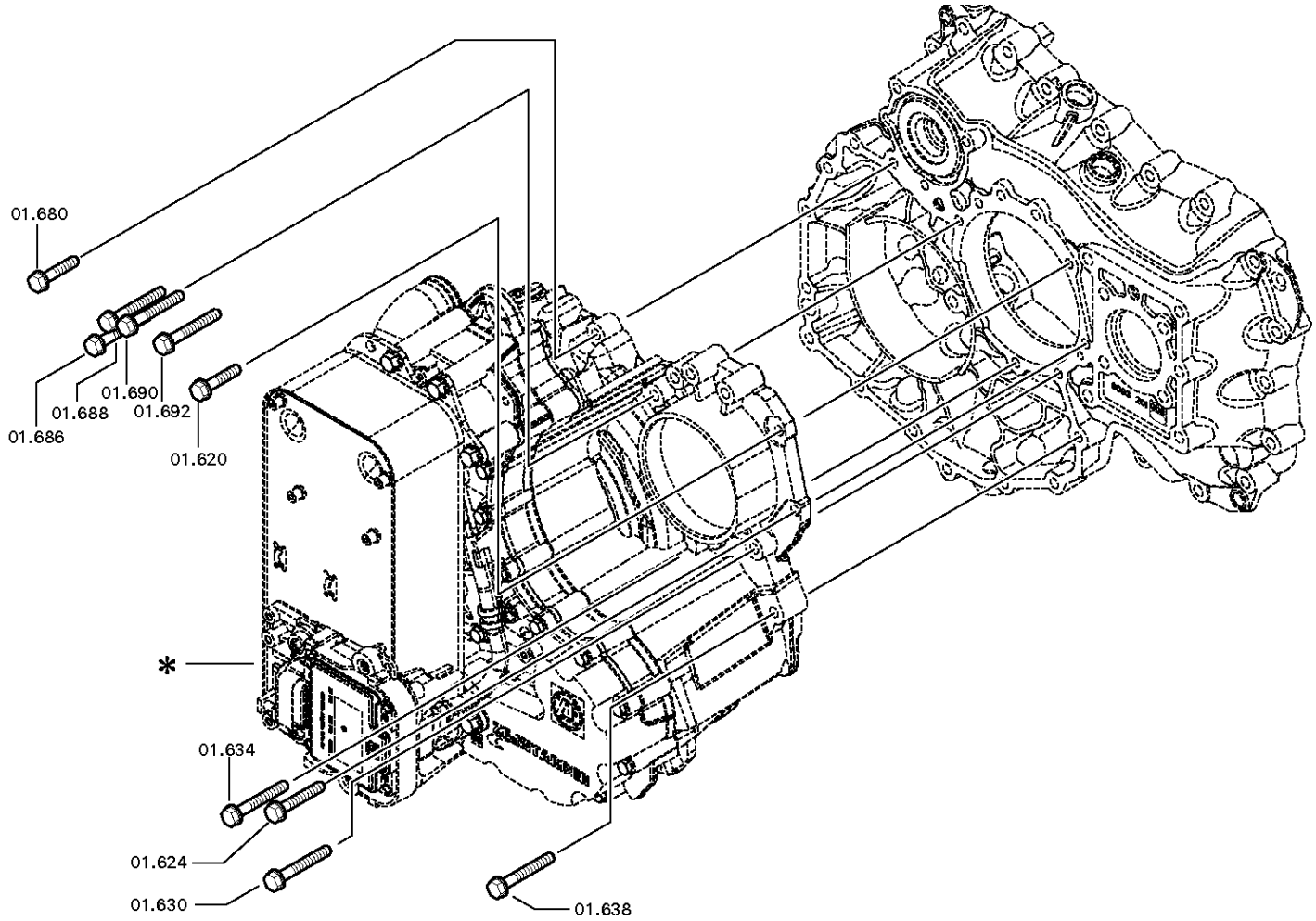

© Все права сохраняются за ZF Friedrichshafen AG, также в случае подачи заявки на предоставление правовой охраны. Мы сохраняем за собой все права, включая права на копирование и распространение. All rights reserved.
Исключительно в информационных целях, без внесения изменений службой технической докуметации.

Спецификация

12 S 2331 TD /

Номер материала: 1366.050.030
Изображение: 155.E1.05-1
Номер группы материала: 6093.101.805

Поз. №	№ материала	№ материала клиента	Наименование	Количество	Единица массы	№ изм.	Тех. инф.	Рем. к-кт	Альтернативный материал
600	0731.201.563	1290941	ШТИФТ ЦИЛИНДРИЧЕСКИЙ	1					
610	0501.331.587	A0012613980	GASKET	1			INDARDER IT3		
620	0636.100.433	1896745	БОЛТ С ГОЛОВКОЙ ШЕСТИГРАННОЙ	1		Z00009178010	M10X40		
624	0636.100.433	1896745	БОЛТ С ГОЛОВКОЙ ШЕСТИГРАННОЙ	1		Z00009178010	M10X40		
630	0636.102.270	1877892	БОЛТ С ГОЛОВКОЙ ШЕСТИГРАННОЙ	1		Z00009177410	M10X60		
634	0636.102.270	1877892	БОЛТ С ГОЛОВКОЙ ШЕСТИГРАННОЙ	1		Z00009177410	M10X60		
638	0636.102.270	1877892	БОЛТ С ГОЛОВКОЙ ШЕСТИГРАННОЙ	1		Z00009177410	M10X60		
642	0636.102.270	1877892	БОЛТ С ГОЛОВКОЙ ШЕСТИГРАННОЙ	1		Z00009177410	M10X60		
646	0636.102.270	1877892	БОЛТ С ГОЛОВКОЙ ШЕСТИГРАННОЙ	1		Z00009177410	M10X60		
650	0636.102.270	1877892	БОЛТ С ГОЛОВКОЙ ШЕСТИГРАННОЙ	1		Z00009177410	M10X60		
654	0636.102.270	1877892	БОЛТ С ГОЛОВКОЙ ШЕСТИГРАННОЙ	1		Z00009177410	M10X60		
658	0636.102.270	1877892	БОЛТ С ГОЛОВКОЙ ШЕСТИГРАННОЙ	1		Z00009177410	M10X60		
662	0636.102.270	1877892	БОЛТ С ГОЛОВКОЙ ШЕСТИГРАННОЙ	1		Z00009177410	M10X60		
666	0636.102.270	1877892	БОЛТ С ГОЛОВКОЙ ШЕСТИГРАННОЙ	1		Z00009177410	M10X60		
670	0636.102.270	1877892	БОЛТ С ГОЛОВКОЙ ШЕСТИГРАННОЙ	1		Z00009177410	M10X60		
674	0636.102.270	1877892	БОЛТ С ГОЛОВКОЙ ШЕСТИГРАННОЙ	1		Z00009177410	M10X60		
678	0636.102.270	1877892	БОЛТ С ГОЛОВКОЙ ШЕСТИГРАННОЙ	1		Z00009177410	M10X60		

© Все права сохраняются за ZF Friedrichshafen AG, также в случае подачи заявки на предоставление правовой охраны. Мы сохраняем за собой все права, включая права на копирование и распространение. All rights reserved.
Исключительно в информационных целях, без внесения изменений службой технической докуметации.

Спецификация

12 S 2331 TD /

Номер материала: 1366.050.030
Изображение: 155.E1.05-1
Номер группы материала: 6093.101.805

Поз. №	№ материала	№ материала клиента	Наименование	Количество	Единица массы	№ изм.	Тех. инф.	Рем. к-кт	Альтернативный материал
680	0636.100.433	1896745	БОЛТ С ГОЛОВКОЙ ШЕСТИГРАННОЙ	1		Z00009178010	M10X40		
686	0636.102.270	1877892	БОЛТ С ГОЛОВКОЙ ШЕСТИГРАННОЙ	1		Z00009177410	M10X60		
688	0636.102.270	1877892	БОЛТ С ГОЛОВКОЙ ШЕСТИГРАННОЙ	1		Z00009177410	M10X60		
690	0636.102.270	1877892	БОЛТ С ГОЛОВКОЙ ШЕСТИГРАННОЙ	1		Z00009177410	M10X60		
692	0636.102.270	1877892	БОЛТ С ГОЛОВКОЙ ШЕСТИГРАННОЙ	1		Z00009177410	M10X60		

© Все права сохраняются за ZF Friedrichshafen AG, также в случае подачи заявки на предоставление правовой охраны. Мы сохраняем за собой все права, включая права на копирование и распространение. All rights reserved.
Исключительно в информационных целях, без внесения изменений службой технической докуметации.

Номер материала: 1366.002.022

12 S 233 TD IT /

Поз. №	Информация	Номер изменения
001	Use case ----------	
002	Customer DAF TRUCKS N.V.	
003	City EINDHOVEN	
004	DUNS 41-579-9402	
005	Product description ----------	
006	INSTALLATION POS TRANSMISSION HORIZONTAL LEFT	
007	TRANSMISSION ATTACHMENT FLANGE-MOUNTED	
012	ATTACHMENT VARIANT, INTARDER ASSEMBLED	
013	NUMBER OF GEARS 12	
014	RATIO, BOTTOM GEAR 15.57	
015	RATIO, TOP GEAR 1	
016	SET OF RATIOS DG	
017	NOTE ON TYPE OF GEAR SHIFT SYS TURNING SHAFT	
018	POSITION, GEAR SHIFT SYSTEM HORIZONTAL LEFT	
019	DESIGN, SHIFT PATTERN UEH	
020	VERSION SHIFT SUPPORT GATE DEPENDENT SERVO	
021	VERSION ACTUATION SHIFT SYSTEM MECHANICAL	
022	DESIGN, SHIFT SYSTEM E13MP	
023	DESIGN PSE PSE9	
025	DESIGN, VALVE BLOCK MIT LUFTVERTEILER	
029	DESIGN 1TH GEAR/REVERSE GEAR TUMBLER YOKE	
030	DESIGN AIR SHUT-OFF GV-VALVE	
031	DIA.THROTTLE VALVE AIR SUPPLY mm	
032	SELECTION PATTERN VARIANT GEAR SHIFT PATTERN 1	
033	VERSION OF SYNCHRONIZER 1 1.GEAR BK-SYNCHR.CARBON	
034	VERSION OF SYNCHRONIZER 2 2+3 GEAR BK-SYNCHR.CARBON	
035	REFERENCE LENGTH INPUT SHAFT 109 mm	
036	STANDARD TYPE INPUT SHAFT SAE	
037	NUMBER OF WEDGES INPUT SHAFT 10	
038	VERSION OF INPUT SHAFT FORM C	
039	NOMINAL DIAMETER INPUT SHAFT 2 in	
040	DIAMETER, JOURNAL, INPUT SHAFT 25 mm	
041	TYPE FIT SPIGOTS INPUT SHAFT F7	

© Все права сохраняются за ZF Friedrichshafen AG, также в случае подачи заявки на предоставление правовой охраны. Мы сохраняем за собой все права, включая права на копирование и распространение. All rights reserved.
Исключительно в информационных целях, без внесения изменений службой технической докуметации.

Поз. №	Информация	Номер изменения
042	VER. BEAR. SPIGOTS INPUT SHAFT TAPER ROLLER	
045	DESIGN,CONN., CLUTCH HOUSING SAE 1	
046	CENTR.DIA,HSG/ENGINE CONNECT. 511.175 mm	
047	NUMBER OF BORES,ENGINE CONN. 12	
048	BORE DIA, ENGINE CONNECTION 11 mm	
049	DESIGN, RELEASE SHAFT	
050	WIDTH ACROSS FLATS,RELEAS.FORK 116 mm	
053	REF.LENGTH,RELEASE BEAR.FLAN -24.2 mm	
054	DIAMETER, RELEASE FLANGE 62.62 mm	
055	DESIGN RELEASE CYLINDER WITHOUT GROOVE	
056	OUTER DIA. OUTPUT FLANGE RA 180 mm	
058	NO.OF SCREWS OUTPUT FLANGE RA 4	
060	DIA. THREAD OUTPUT FL. SCR. RA M14	
062	THREAD LENGTH OUTP.FL SCREW RA 50 mm	
064	DIMENSION SHIFT TURRET DIST. 300 mm	
065	MEAS. LOC. SHIFT TURRET DIST. SHIFT LEVER-LOCATION	
066	SELECTOR LEVER n	
071	SHIFT LEVER n	
075	SHIFT LEVER CONNECTION GROVE	
082	SPRING ARRANGEMENT Q1	
083	SPRING FORCE DETENT PLUNGER RG 200 N	
086	SELECTOR SPRING FORCE, OUTSIDE 100 N	
094	SWITCH, REVERSE GEAR y	
095	DESIGN, RG (REV.GEAR) SWITCH CLOSING	
096	DESIGN, CONNECTION, RG SWITCH DIN BAYONET	
097	CODE SWITCH RG A2	
098	PROT.CAP SWITCH, REVERSE GEAR y	
099	SWITCH, NEUTRAL GEAR y	
100	DESIGN,NG(NEUTRAL GEAR)SWITCH CLOSING	
101	DESIGN, CONNECTION, NG SWITCH DIN BAYONET	
102	CODE SWITCH NG A1	
103	PROT.CAP SWITCH, NEUTRAL GEAR y	
104	PRESSURE SWITCH y	

© Все права сохраняются за ZF Friedrichshafen AG, также в случае подачи заявки на предоставление правовой охраны. Мы сохраняем за собой все права, включая права на копирование и распространение. All rights reserved.
Исключительно в информационных целях, без внесения изменений службой технической докуметации.

Поз. №	Информация	Номер изменения
105	DESIGN PRESSURE SWITCH CLOSING	
106	DESIGN CONN. PRESSURE SWITCH DIN BAYONET	
107	CODE PRESSURE SWITCH A3	
108	PROTECTING CAP PRESS.SWITCH y	
109	RG-GATE-IDENTIFICATION SWITCH n	
114	SWITCH RG-ENGAGED n	
119	SWITCH GP y	
120	DESIGN, GP SWITCH CLOSING	
121	DESIGN, CONNECTION, GP SWITCH DIN BAYONET	
122	CODE SWITCH GP A1	
123	PROTECTING CAP GP SWITCH y	
124	SWITCH GP-END POSITION n	
129	SWITCH GV y	
130	DESIGN, GV SWITCH CLOSING	
131	DESIGN, CONNECTION, GV SWITCH DIN BAYONET	
132	PROTECTING CAP GV SWITCH y	
133	CODE SWITCH GV A1	
134	SWITCH HG n	
135	DESIGN, HG (TOP GEAR) SWITCH PREPARED	
139	SWITCH 1 GEAR n	
140	DESIGN SWITCH 1G PREPARED	
144	ATTACHM.POS.HEAT EXCHANGER IN FRONT RIGHT	
145	DES.CONN.HEAT EXCHANGER PREPARED	
146	VER. TRANSMISSION VENTILATION PREPARED	
158	PULSE SENSOR INTARDER WITH	
159	PULSE RATE PULSE SENS INTARDER 12.21 IMP/U	
160	PROT.CAP PULSE SENSOR INTARDER y	
161	DES.CONN. PULSE SENSOR INTARDER DIN BAYONET	
162	DESIGN PULSE SENSOR INTARDER KITAS II	

© Все права сохраняются за ZF Friedrichshafen AG, также в случае подачи заявки на предоставление правовой охраны. Мы сохраняем за собой все права, включая права на копирование и распространение. All rights reserved.
Исключительно в информационных целях, без внесения изменений службой технической докуметации.

Перечень узлов

Номер материала: 1366.002.022

12 S 2331 TD /

Изображение	Поз. №	№ материала	Наименование	Количество	№ изм.	Тех. инф.
161.01.06-1	110	1325.101.011	КАРТЕР КП	1		
161.01.81-1	180	1325.101.811	КАРТЕР СЦЕПЛЕНИЯ	1		
161.02.11-1	10	1366.102.002	ВАЛ ПЕРВИЧНЫЙ	1		
161.02.80-1	240	1325.102.802	ФЛАНЕЦ ПРИСОЕДИНИТЕЛЬНЫЙ	1		
161.02.01-1	910	1325.102.016	ФЛАНЕЦ ПРИСОЕДИНИТЕЛЬНЫЙ	1		
161.03.01-1	20	1325.103.007	COUNTERSHAFT	1		
161.04.14-1	30	1366.104.006	ВАЛ ВТОРИЧНЫЙ	1		
161.05.01-1	130	1325.105.001	ПЕРЕДАЧА ЗАДНЕГО ХОДА	1		
161.06.05-1	40	1325.106.005	TRANSMISSION SHIFT SYSTEM	1		
161.06.02-1	44	1325.106.803	TRANSMISSION SHIFT SYSTEM	1		
161.06.83-1	160	1325.106.802	TRANSMISSION SHIFT SYSTEM	1		
161.06.80-1	410	1325.106.400	ПЕРЕКЛЮЧАТЕЛЬ	1		
161.07.81-1	460	1316.108.828	КОРПУС МЕХАНИЗМА ПЕРЕКЛЮЧЕНИЯ ПЕРЕДАЧ	1		
161.07.04-1	910	1325.108.014	КОРПУС МЕХАНИЗМА ПЕРЕКЛЮЧЕНИЯ ПЕРЕДАЧ	1		
068.07.47-1	914	1341.108.412	ВАЛ УПРАВЛЕНИЯ ПЕРЕКЛЮЧЕНИЕМ ПЕРЕДАЧ	1		
068.07.82-1	924	1341.108.002	ФИКСАЦИЯ	1		
068.07.83-1	930	1341.108.800	КРЫШКА	1		
062.08.30-1	954	1316.171.403	КРЫШКА КОНЦЕВАЯ	1		
068.08.19-1	960	1316.171.438	ПНЕВМОСЕРВОМЕХАНИЗМ	1		
161.09.12-1	934	1325.109.008	VALVE BLOCK	1		
161.09.03-1	940	1325.109.409	ПЕРЕКЛЮЧАТЕЛЬ	1		
161.10.02-1	200	1325.110.007	OIL SUPPLY	1		
161.10.01-1	920	1325.110.005	НАСОС	1		
068.12.24-1	920	1341.149.003	КОМПЛЕКТ ПРУЖИН	1		
161.28.01-1	370	1325.128.807	МЕХАНИЗМ ПЕРЕДАЧИ ПЛАНЕТАРНОЙ	1		
161.40.01-1	50	1325.112.006	СИСТЕМА ПЕРЕКЛЮЧЕНИЯ GV	1		
161.40.80-1	340	1325.112.811	СИСТЕМА ПЕРЕКЛЮЧЕНИЯ GV	1		
161.40.41-1	380	1325.112.401	ПЕРЕКЛЮЧАТЕЛЬ	1		
161.43.02-1	40	1325.131.007	КОРПУС GP	1		

© Все права сохраняются за ZF Friedrichshafen AG, также в случае подачи заявки на предоставление правовой охраны. Мы сохраняем за собой все права, включая права на копирование и распространение. All rights reserved.
Исключительно в информационных целях, без внесения изменений службой технической докуметации.

Номер материала: 1366.002.022

12 S 2331 TD /

Изображение	Поз. №	№ материала	Наименование	Количество	№ изм.	Тех. инф.
161.43.40-1	50	1325.131.401	КОМПОНЕНТЫ ЗАКРЫВАЮЩИЕ	1		
161.44.01-1	10	1325.132.003	ПЕРЕДАЧА ПЛАНЕТАРНАЯ	1		
161.44.41-1	60	1325.132.406	ФЛАНЕЦ ВАЛА ОТБОРА МОЩНОСТИ	1		
161.45.02-1	20	1325.133.005	СИНХРОНИЗАТОР	1		
161.46.01-1	30	1325.134.007	СИСТЕМА ПЕРЕКЛЮЧЕНИЯ GP	1		
161.46.40-1	400	1325.134.404	ПЕРЕКЛЮЧАТЕЛЬ	1		
161.57.01-1	510	1325.145.003	ВКЛЮЧЕНИЕ ДЕЛИТЕЛЯ КОРОБКИ ПЕРЕДАЧ	1		
161.70.02-1	480	1325.170.005	SHUT-OFF VALVE	1		
161.90.08	320	1325.147.009	ВИНТ ЗАПОРНЫЙ	1		
161.93.25-1	260	1325.168.005	CLUTCH RELEASE DEVICE	1		
161.93.17-1	262	1315.301.230	КОЛПАК ЗАПОРНЫЙ	1		
161.R0.03-1	KIT	1325.298.002	SYNCHRONIZER SET	1		
	KIT	1325.298.011	REPAIR KIT	1		
105.R0.05-1	KIT	1327.298.001	SEAL KIT	1		
	KIT	1499.298.023	SPLIT RING	1		
	KIT	1499.298.024	SPLIT RING	1		
	KIT	1499.298.025	SPLIT RING	1		
	KIT	1499.298.026	SPLIT RING	1		
	KIT	1499.298.027	SPLIT RING	1		
063.R0.01-1	KIT	1295.298.956	КОМПЛЕКТ МЕЛКИХ ДЕТАЛЕЙ	1		
161.R0.01-1	KIT	1325.298.008	REPAIR KIT	1		

© Все права сохраняются за ZF Friedrichshafen AG, также в случае подачи заявки на предоставление правовой охраны. Мы сохраняем за собой все права, включая права на копирование и распространение. All rights reserved.
Исключительно в информационных целях, без внесения изменений службой технической докуметации.

Номер материала: 1366.002.022
Изображение: 161.01.06-1
КАРТЕР КП

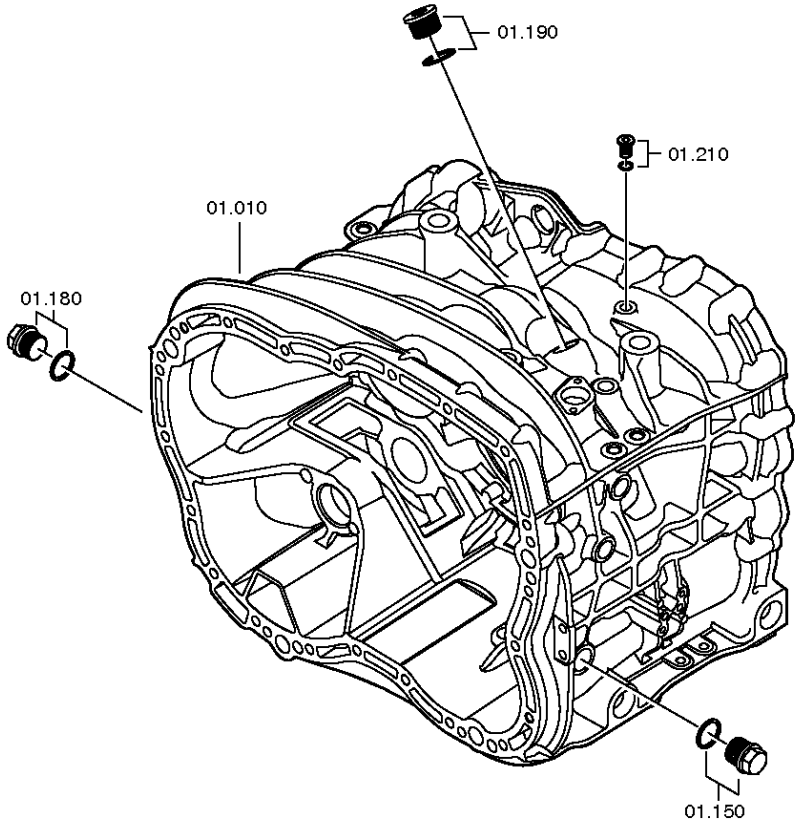

© Все права сохраняются за ZF Friedrichshafen AG, также в случае подачи заявки на предоставление правовой охраны. Мы сохраняем за собой все права, включая права на копирование и распространение. All rights reserved.
Исключительно в информационных целях, без внесения изменений службой технической докуметации.

Изображение

Номер материала: 1366.002.022
Изображение: 161.01.81-1
КАРТЕР КП

12 S 2331 TD /
КАРТЕР КП

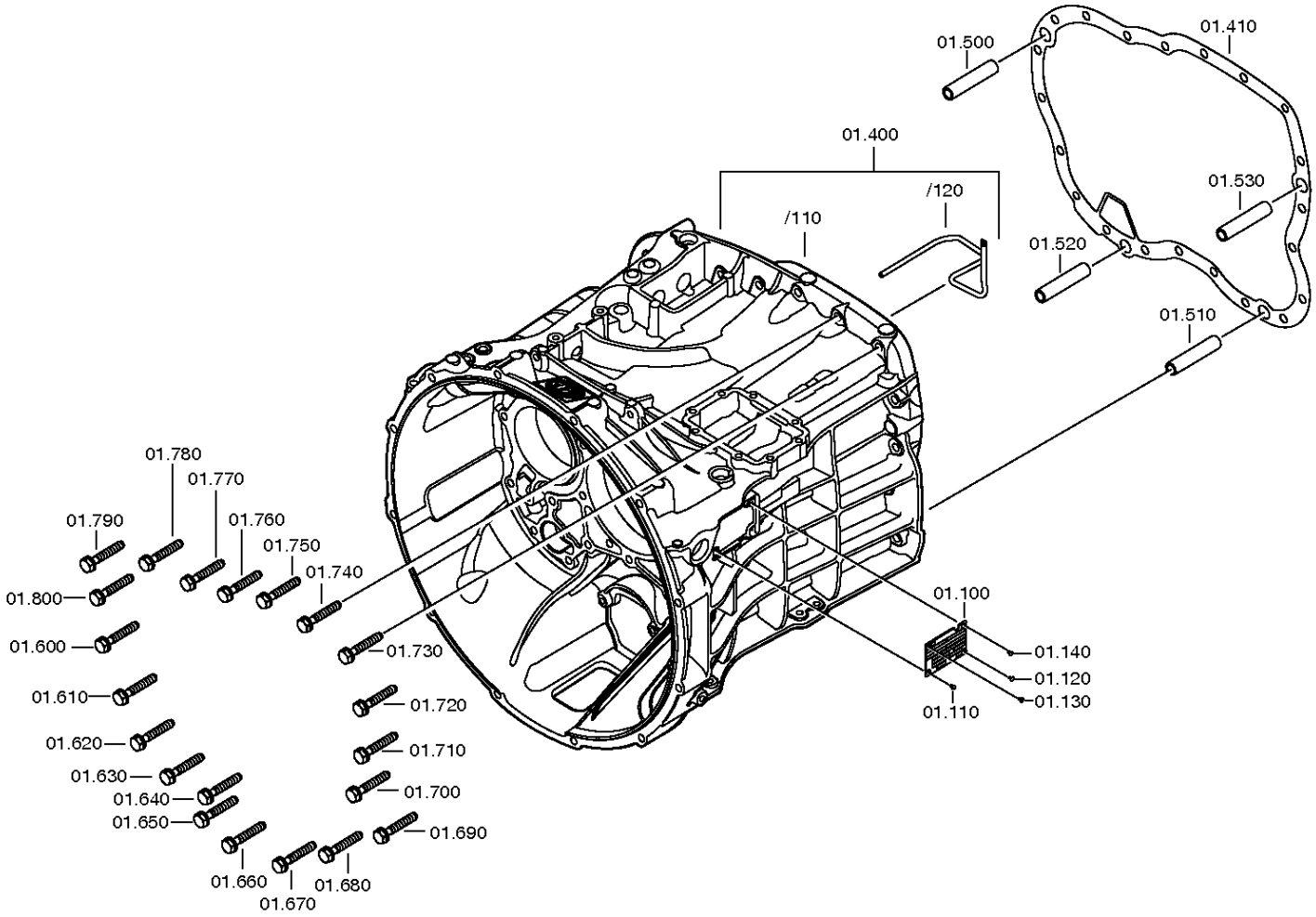

© Все права сохраняются за ZF Friedrichshafen AG, также в случае подачи заявки на предоставление правовой охраны. Мы сохраняем за собой все права, включая права на копирование и распространение. All rights reserved.
Исключительно в информационных целях, без внесения изменений службой технической докуметации.

Спецификация

12 S 2331 TD /

Номер материала: 1366.002.022
Изображение: 161.01.06-1
Номер группы материала: 1325.101.011

Поз. №	№ материала	№ материала клиента	Наименование	Количество	Единица массы	№ изм.	Тех. инф.	Рем. к-кт	Альтернативный материал
10	1325.201.032	1904783	КАРТЕР КП	1		Z00008470913	KPL.BEARBEITET*GP-ANZ*SAV-12G* SCHWINGE*HG-ANZ*1G-ANZEIGE		
100	---		ТАБЛИЧКА ФИРМЕННАЯ	1			KONZERN		
---	0730.365.241	1666457	ТАБЛИЧКА ФИРМЕННАЯ	1			EINHEITSSCH. VERDREHSICHER		
---	0730.365.259		ТАБЛИЧКА ФИРМЕННАЯ	1			EINHEITSSCH.VERDREHSICHER BRASILIEN		
---	0730.365.267		ТАБЛИЧКА ФИРМЕННАЯ	1			CHINA		
---	0730.300.258		ТАБЛИЧКА ФИРМЕННАЯ	1			EINHEITSSCH.VERDREHSICHER		
---	0730.365.271		ТАБЛИЧКА ФИРМЕННАЯ	1			RUSSLAND/ KYRILLISCH		
---	0730.365.257		ТАБЛИЧКА ФИРМЕННАЯ	1			S.S.CH IRAN		
---	0730.365.800		TYPE PLATE	1		Z00015972510			
---	0730.302.754		ТАБЛИЧКА ФИРМЕННАЯ	1			AUSFUEHRUNG UNIVERSAL		
110	0731.300.027	1896941	ЗАКЛЕПКА ЗАКЛАДНАЯ	1		Z00007904810			
120	0731.300.027	1896941	ЗАКЛЕПКА ЗАКЛАДНАЯ	1		Z00007904810			
130	0731.300.027	1896941	ЗАКЛЕПКА ЗАКЛАДНАЯ	1		Z00007904810			
140	0731.300.027	1896941	ЗАКЛЕПКА ЗАКЛАДНАЯ	1		Z00007904810			
150	---		ВИНТ ЗАПОРНЫЙ	1		Z00010112111	60N.M*DICHTRING M24X1,5		
---	0636.304.088	1882905	SCREW PLUG	1		Z00010112110	M24X1,5		
---	0730.008.637	1428103	ШАЙБА УПЛОТНИТЕЛЬНАЯ	1		Z00010112110	24X29		
180	---		ВИНТ ЗАПОРНЫЙ	1		Z00010112111	60N.M*DICHTRING M24X1,5		
---	0636.304.088	1882905	SCREW PLUG	1		Z00010112110	M24X1,5		
---	0730.008.637	1428103	ШАЙБА УПЛОТНИТЕЛЬНАЯ	1		Z00010112110	24X29		
190	---		ВИНТ ЗАПОРНЫЙ	1		Z00010164412	70N.M*DICHTRING M26X1,5		
---	0636.100.811	1896907	SCREW PLUG	1		Z00010164420	M26X1,5		
---	0634.801.249	1344249	ШАЙБА УПЛОТНИТЕЛЬНАЯ	1		Z00010164420	26X31		
210	---		ВИНТ ЗАПОРНЫЙ	1			10N.M*DICHTRING M10X1		
---	0636.100.793	1878418	SCREW PLUG	1		Z00010111613	M10X1		
---	0730.008.055		ШАЙБА УПЛОТНИТЕЛЬНАЯ	1			10X14		

© Все права сохраняются за ZF Friedrichshafen AG, также в случае подачи заявки на предоставление правовой охраны. Мы сохраняем за собой все права, включая права на копирование и распространение. All rights reserved.
Исключительно в информационных целях, без внесения изменений службой технической докуметации.

Спецификация

12 S 2331 TD /

Номер материала: 1366.002.022
Изображение: 161.01.06-1
Номер группы материала: 1325.101.011

Поз. №	№ материала	№ материала клиента	Наименование	Количество	Единица массы	№ изм.	Тех. инф.	Рем. к-кт	Альтернативный материал
400	1325.201.026	1855688	КАРТЕР СЦЕПЛЕНИЯ	1			SAE D=11*ABSTZG.2X D=9*GV*M8* LEITG*UNBEARB.SENSOR/SCHUTZBL		
410	0501.322.776	1829920	ПРОКЛАДКА УПЛОТНИТЕЛЬНАЯ	1					
500	0731.201.563	1290941	ШТИФТ ЦИЛИНДРИЧЕСКИЙ	1					
510	0731.201.563	1290941	ШТИФТ ЦИЛИНДРИЧЕСКИЙ	1					
520	0731.201.563	1290941	ШТИФТ ЦИЛИНДРИЧЕСКИЙ	1					
530	0731.201.563	1290941	ШТИФТ ЦИЛИНДРИЧЕСКИЙ	1					
600	0636.016.405	1874072	БОЛТ С ГОЛОВКОЙ ШЕСТИГРАННОЙ	1		Z00007060111	M10X60		
610	0636.016.405	1874072	БОЛТ С ГОЛОВКОЙ ШЕСТИГРАННОЙ	1		Z00007060111	M10X60		
620	0636.016.405	1874072	БОЛТ С ГОЛОВКОЙ ШЕСТИГРАННОЙ	1		Z00007060111	M10X60		
630	0636.016.405	1874072	БОЛТ С ГОЛОВКОЙ ШЕСТИГРАННОЙ	1		Z00007060111	M10X60		
640	0636.016.405	1874072	БОЛТ С ГОЛОВКОЙ ШЕСТИГРАННОЙ	1		Z00007060111	M10X60		
650	0636.016.405	1874072	БОЛТ С ГОЛОВКОЙ ШЕСТИГРАННОЙ	1		Z00007060111	M10X60		
660	0636.016.405	1874072	БОЛТ С ГОЛОВКОЙ ШЕСТИГРАННОЙ	1		Z00007060111	M10X60		
670	0636.016.405	1874072	БОЛТ С ГОЛОВКОЙ ШЕСТИГРАННОЙ	1		Z00007060111	M10X60		
680	0636.016.405	1874072	БОЛТ С ГОЛОВКОЙ ШЕСТИГРАННОЙ	1		Z00007060111	M10X60		
690	0636.016.405	1874072	БОЛТ С ГОЛОВКОЙ ШЕСТИГРАННОЙ	1		Z00007060111	M10X60		
700	0636.016.405	1874072	БОЛТ С ГОЛОВКОЙ ШЕСТИГРАННОЙ	1		Z00007060111	M10X60		

© Все права сохраняются за ZF Friedrichshafen AG, также в случае подачи заявки на предоставление правовой охраны. Мы сохраняем за собой все права, включая права на копирование и распространение. All rights reserved.
Исключительно в информационных целях, без внесения изменений службой технической докуметации.

Номер материала: 1366.002.022
Изображение: 161.01.06-1
Номер группы материала: 1325.101.011

Поз. №	№ материала	№ материала клиента	Наименование	Количество	Единица массы	№ изм.	Тех. инф.	Рем. к-кт	Альтернативный материал
710	0636.016.405	1874072	БОЛТ С ГОЛОВКОЙ ШЕСТИГРАННОЙ	1		Z00007060111	M10X60		
720	0636.016.405	1874072	БОЛТ С ГОЛОВКОЙ ШЕСТИГРАННОЙ	1		Z00007060111	M10X60		
730	0636.016.405	1874072	БОЛТ С ГОЛОВКОЙ ШЕСТИГРАННОЙ	1		Z00007060111	M10X60		
740	0636.016.405	1874072	БОЛТ С ГОЛОВКОЙ ШЕСТИГРАННОЙ	1		Z00007060111	M10X60		
750	0636.016.405	1874072	БОЛТ С ГОЛОВКОЙ ШЕСТИГРАННОЙ	1		Z00007060111	M10X60		
760	0636.016.405	1874072	БОЛТ С ГОЛОВКОЙ ШЕСТИГРАННОЙ	1		Z00007060111	M10X60		
770	0636.016.405	1874072	БОЛТ С ГОЛОВКОЙ ШЕСТИГРАННОЙ	1		Z00007060111	M10X60		
780	0636.016.405	1874072	БОЛТ С ГОЛОВКОЙ ШЕСТИГРАННОЙ	1		Z00007060111	M10X60		
790	0636.016.405	1874072	БОЛТ С ГОЛОВКОЙ ШЕСТИГРАННОЙ	1		Z00007060111	M10X60		
800	0636.016.405	1874072	БОЛТ С ГОЛОВКОЙ ШЕСТИГРАННОЙ	1		Z00007060111	M10X60		

© Все права сохраняются за ZF Friedrichshafen AG, также в случае подачи заявки на предоставление правовой охраны. Мы сохраняем за собой все права, включая права на копирование и распространение. All rights reserved.
Исключительно в информационных целях, без внесения изменений службой технической документации.

Изображение

Номер материала: 1366.002.022
Изображение: 161.02.11-1
ВАЛ ПЕРВИЧНЫЙ

12 S 2331 TD /
ВАЛ ПЕРВИЧНЫЙ

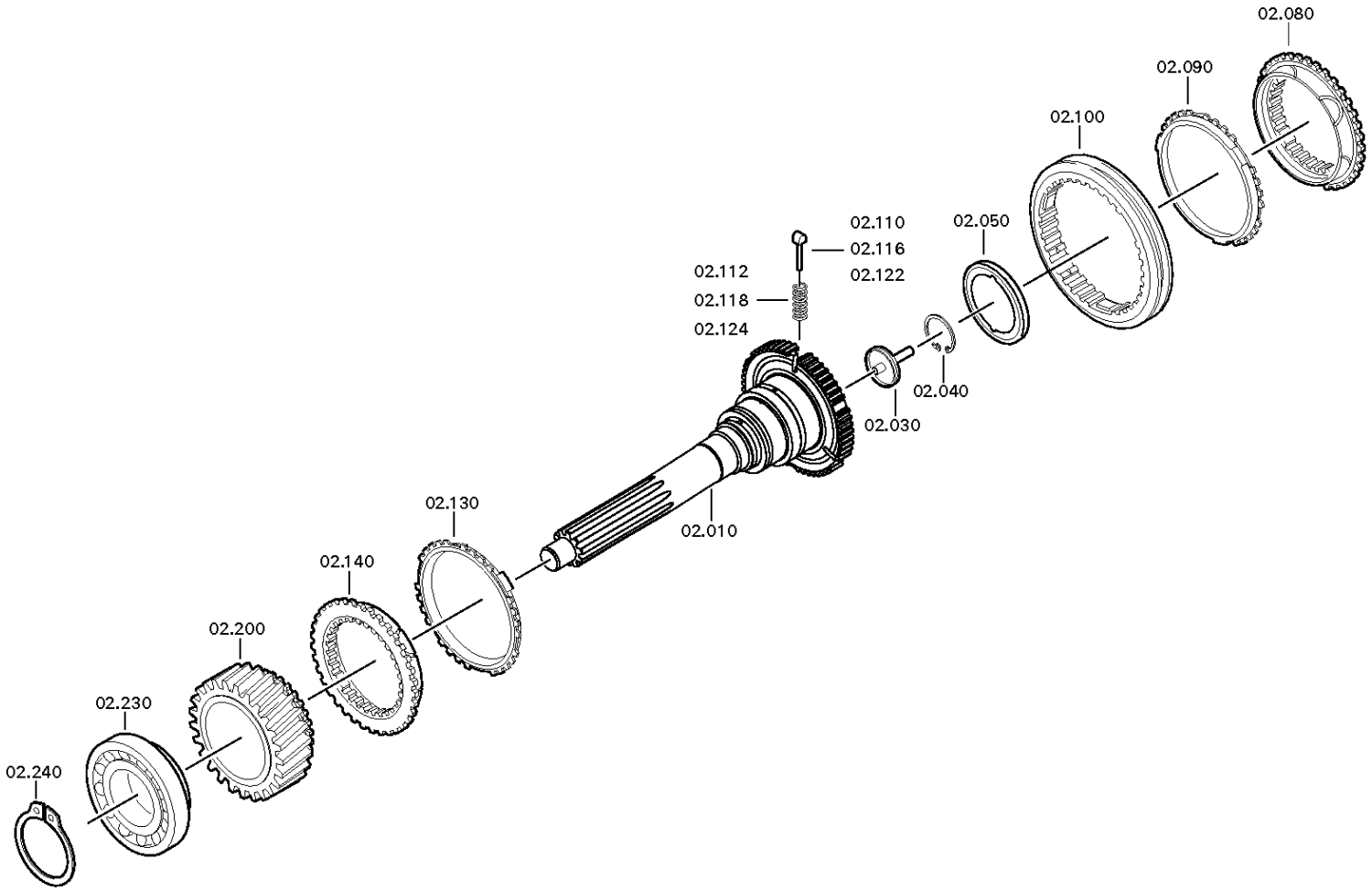

© Все права сохраняются за ZF Friedrichshafen AG, также в случае подачи заявки на предоставление правовой охраны. Мы сохраняем за собой все права, включая права на копирование и распространение. All rights reserved.
Исключительно в информационных целях, без внесения изменений службой технической докуметации.

Номер материала: 1366.002.022
Изображение: 161.02.01-1
ВАЛ ПЕРВИЧНЫЙ

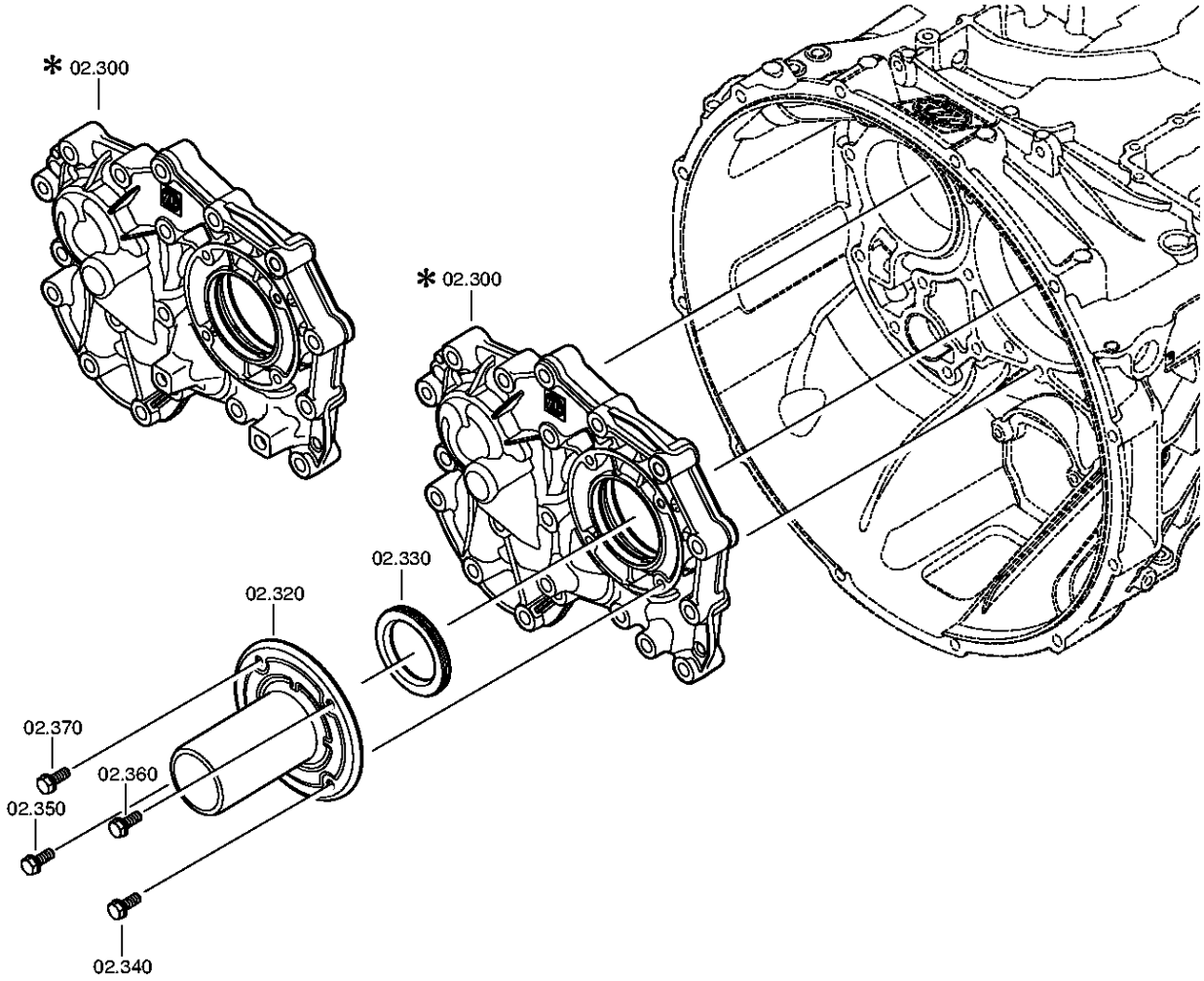

© Все права сохраняются за ZF Friedrichshafen AG, также в случае подачи заявки на предоставление правовой охраны. Мы сохраняем за собой все права, включая права на копирование и распространение. All rights reserved.
Исключительно в информационных целях, без внесения изменений службой технической докуметации.

Изображение

Номер материала: 1366.002.022
Изображение: 161.02.80-1
ВАЛ ПЕРВИЧНЫЙ

12 S 2331 TD /
ВАЛ ПЕРВИЧНЫЙ

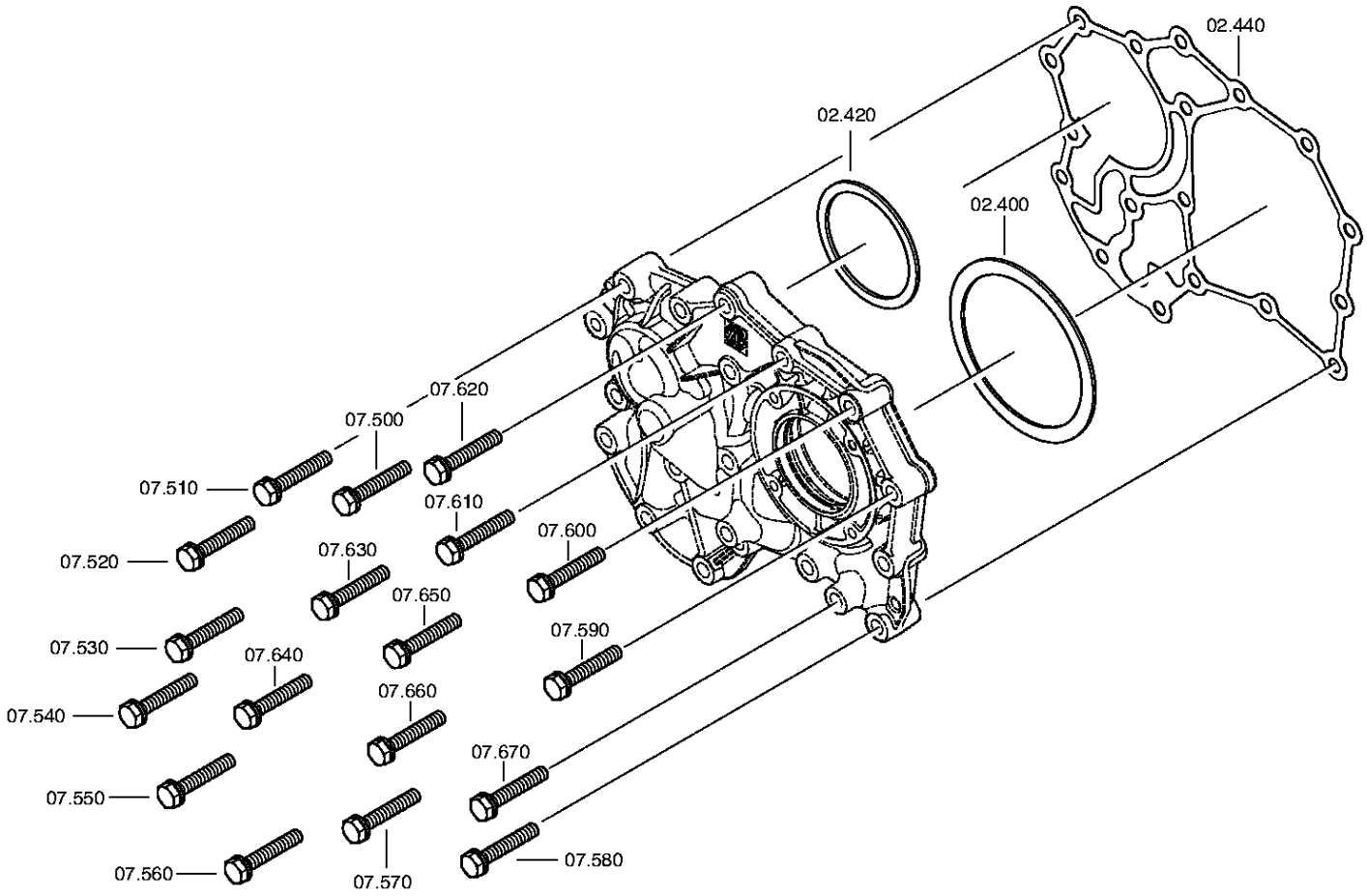

© Все права сохраняются за ZF Friedrichshafen AG, также в случае подачи заявки на предоставление правовой охраны. Мы сохраняем за собой все права, включая права на копирование и распространение. All rights reserved.
Исключительно в информационных целях, без внесения изменений службой технической докуметации.

Спецификация

12 S 2331 TD /

Номер материала: 1366.002.022
Изображение: 161.02.11-1
Номер группы материала: 1366.102.002

Поз. №	№ материала	№ материала клиента	Наименование	Количество	Единица массы	№ изм.	Тех. инф.	Рем. к-кт	Альтернативный материал
10	1325.302.021	1944288	ВАЛ ПЕРВИЧНЫЙ	1					
30	1354.302.019	1830417	ТРУБКА	1					
40	0630.502.027	L153003	КОЛЬЦО СТОПОРНОЕ	1			50X2		
50	0750.101.179	1896784	ШАЙБА ПОДПОРНАЯ	1		Z00007187910	77,0X95,5X6,0		
80	1316.304.190	1831990	КОРПУС МУФТЫ СИНХРОНИЗАТОРА	1		Z00012049010	ZF-BK 144 O		
90	1316.304.189	1832004	КОЛЬЦО БЛОКИРУЮЩЕЕ СИНХРОНИЗАТОРА ДЕЛИТ.	1			ZF-BK 144		
100	1356.304.023	1833891	МУФТА СКОЛЬЗЯЩАЯ	1		Z00011717310	ZF-BK 144		
110	1297.304.436	0068332	УПОР	1					
112	0732.040.409	0171349	ПРУЖИНА НАЖИМНАЯ	1					
116	1297.304.436	0068332	УПОР	1					
118	0732.040.409	0171349	ПРУЖИНА НАЖИМНАЯ	1					
122	1297.304.436	0068332	УПОР	1					
124	0732.040.409	0171349	ПРУЖИНА НАЖИМНАЯ	1					
130	1316.304.189	1832004	КОЛЬЦО БЛОКИРУЮЩЕЕ СИНХРОНИЗАТОРА ДЕЛИТ.	1			ZF-BK 144		
140	1316.304.190	1831990	КОРПУС МУФТЫ СИНХРОНИЗАТОРА	1		Z00012049010	ZF-BK 144 O		
200	1325.302.005	1904797	КОЛЕСО КОСОЗУБОЕ	1			KON 1		
230	0750.117.732	820-400-2350	ПОДШИПНИК РОЛИКОВЫЙ КОНИЧЕСКИЙ	1			85,0X150,0X30,5		
240	0730.501.598	1351299	КОЛЬЦО СТОПОРНОЕ	1			85X4		
300	1325.302.052	1869862	ФЛАНЕЦ ПРИСОЕДИНИТЕЛЬНЫЙ	1					
320	1325.302.029	1869863	КРЫШКА ВАЛА ПЕРВИЧНОГО	1					
330	---		САЛЬНИК	1			55X78X8		
---	0734.310.435	1831926	САЛЬНИК	1			55X78X8 FA.CFW		
340	0636.100.466		SCREW WITH WASHER ASSEMBLY	1		Z00009178210	M8X22		

© Все права сохраняются за ZF Friedrichshafen AG, также в случае подачи заявки на предоставление правовой охраны. Мы сохраняем за собой все права, включая права на копирование и распространение. All rights reserved.
Исключительно в информационных целях, без внесения изменений службой технической докуметации.

Номер материала: 1366.002.022
Изображение: 161.02.11-1
Номер группы материала: 1366.102.002

Поз. №	№ материала	№ материала клиента	Наименование	Количество	Единица массы	№ изм.	Тех. инф.	Рем. к-кт	Альтернативный материал
350	0636.100.466		SCREW WITH WASHER ASSEMBLY	1		Z00009178210	M8X22		
360	0636.100.466		SCREW WITH WASHER ASSEMBLY	1		Z00009178210	M8X22		
370	0636.100.466		SCREW WITH WASHER ASSEMBLY	1		Z00009178210	M8X22		
400	---		КОЛЬЦО РЕГУЛИРОВОЧНОЕ	1			H= 0,90- 2,40(ABSTUFUNG:0,05MM)		
---	2050.309.094	1623205	КОЛЬЦО РЕГУЛИРОВОЧНОЕ	1			A=2,2 IN 2050 309 090 C45E WW.F500 ZFN410		
---	0730.007.489	1896929	КОЛЬЦО РЕГУЛИРОВОЧНОЕ	1			A=2,15 IN 2050 309 090(2)		
---	0730.007.488	1896928	КОЛЬЦО РЕГУЛИРОВОЧНОЕ	1			A=2,10 IN 2050 309 090(2)		
---	0730.007.487	1896927	КОЛЬЦО РЕГУЛИРОВОЧНОЕ	1			A=2,05 IN 2050 309 090(2)		
---	0730.007.486	1624815	КОЛЬЦО РЕГУЛИРОВОЧНОЕ	1			A=2,00 IN 2050 309 090(2)		
---	0730.007.485	1896926	КОЛЬЦО РЕГУЛИРОВОЧНОЕ	1			A=1,95 IN 2050 309 090(2)		
---	0730.007.484	1833897	КОЛЬЦО РЕГУЛИРОВОЧНОЕ	1			A=1,90 IN 2050 309 090(2)		
---	0730.007.483	1896925	КОЛЬЦО РЕГУЛИРОВОЧНОЕ	1			A=1,85 IN 2050 309 090(2)		
---	0730.007.482	1896924	КОЛЬЦО РЕГУЛИРОВОЧНОЕ	1			A=1,80 IN 2050 309 090(2)		
---	0730.007.481	1896923	КОЛЬЦО РЕГУЛИРОВОЧНОЕ	1			A=1,75 IN 2050 309 090(2)		
---	0730.007.480	1833896	КОЛЬЦО РЕГУЛИРОВОЧНОЕ	1			A=1,70 IN 2050 309 090(2)		
---	0730.007.479	1896922	КОЛЬЦО РЕГУЛИРОВОЧНОЕ	1			A=1,65 IN 2050 309 090(2)		
---	0730.007.136	1290955	КОЛЬЦО РЕГУЛИРОВОЧНОЕ	1			A=1,60 IN 2050 309 090(2)		

© Все права сохраняются за ZF Friedrichshafen AG, также в случае подачи заявки на предоставление правовой охраны. Мы сохраняем за собой все права, включая права на копирование и распространение. All rights reserved.
Исключительно в информационных целях, без внесения изменений службой технической докуметации.

Номер материала: 1366.002.022
Изображение: 161.02.11-1
Номер группы материала: 1366.102.002

Поз. №	№ материала	№ материала клиента	Наименование	Количество	Единица массы	№ изм.	Тех. инф.	Рем. к-кт	Альтернативный материал
---	0730.007.135	1896921	КОЛЬЦО РЕГУЛИРОВОЧНОЕ	1			A=1,55 IN 2050 309 090(2)		
---	0730.007.134	1784742	КОЛЬЦО РЕГУЛИРОВОЧНОЕ	1			A=1,50 IN 2050 309 090(2)		
---	0730.007.133	1896920	КОЛЬЦО РЕГУЛИРОВОЧНОЕ	1			A=1,45 IN 2050 309 090(2)		
---	0730.007.132	1896919	КОЛЬЦО РЕГУЛИРОВОЧНОЕ	1			A=1,40 IN 2050 309 090(2)		
---	0730.007.131	1896918	КОЛЬЦО РЕГУЛИРОВОЧНОЕ	1			A=1,35 IN 2050 309 090(2)		
---	0730.007.130	1896917	КОЛЬЦО РЕГУЛИРОВОЧНОЕ	1			A=1,30 IN 2050 309 090(2)		
---	0730.007.129	1896916	КОЛЬЦО РЕГУЛИРОВОЧНОЕ	1			A=1,25 IN 2050 309 090(2)		
---	2050.309.034	0696675	КОЛЬЦО РЕГУЛИРОВОЧНОЕ	1			A=1,2 IN 2050 309 090 C45E WW.F500 ZFN410		
---	0730.007.128	1896915	КОЛЬЦО РЕГУЛИРОВОЧНОЕ	1			A=1,15 IN 2050 309 090(2)		
---	0730.007.127	0730 007 127	КОЛЬЦО РЕГУЛИРОВОЧНОЕ	1			A=1,10 IN 2050 309 090(2)		
---	0730.007.126	1896913	КОЛЬЦО РЕГУЛИРОВОЧНОЕ	1			A=1,05 IN 2050 309 090(2)		
---	2050.309.065	0696676	КОЛЬЦО РЕГУЛИРОВОЧНОЕ	1			A=1,0 IN 2050 309 090 C45E WW.F500 ZFN410		
---	0730.005.749	1246800	КОЛЬЦО РЕГУЛИРОВОЧНОЕ	1			A=0,95 IN 2050 309 090(2)		
---	0730.005.748	5 5258 0	КОЛЬЦО РЕГУЛИРОВОЧНОЕ	1			A=0,90 IN 2050 309 090(2)		
---	0730.301.503	1944348	КОЛЬЦО РЕГУЛИРОВОЧНОЕ	1			h=2,25		
---	0730.301.504	1944349	КОЛЬЦО РЕГУЛИРОВОЧНОЕ	1			h=2,30		
---	0730.301.505	1944350	КОЛЬЦО РЕГУЛИРОВОЧНОЕ	1			h=2,35		

© Все права сохраняются за ZF Friedrichshafen AG, также в случае подачи заявки на предоставление правовой охраны. Мы сохраняем за собой все права, включая права на копирование и распространение. All rights reserved.
Исключительно в информационных целях, без внесения изменений службой технической докуметации.

12 S 2331 TD /

Номер материала: 1366.002.022
Изображение: 161.02.11-1
Номер группы материала: 1366.102.002

Поз. №	№ материала	№ материала клиента	Наименование	Количество	Единица массы	№ изм.	Тех. инф.	Рем. к-кт	Альтернативный материал
---	0730.301.506	1944351	КОЛЬЦО РЕГУЛИРОВОЧНОЕ	1			h=2,40		
420	---		КОЛЬЦО РЕГУЛИРОВОЧНОЕ	1			H= 1,85- 3,25(ABSTUFUNG:0,05MM)		
---	0730.112.938	1660921	КОЛЬЦО РЕГУЛИРОВОЧНОЕ	1		C01007375C10	A=3,25		
---	0730.112.937	1896932	КОЛЬЦО РЕГУЛИРОВОЧНОЕ	1		C01007375C10	A=3,20		
---	0730.112.936	1896931	КОЛЬЦО РЕГУЛИРОВОЧНОЕ	1		C01007375C10	A=3,15		
---	0730.112.935	1896930	КОЛЬЦО РЕГУЛИРОВОЧНОЕ	1		C01007375C10	A=3,10		
---	0730.106.860	1623204	КОЛЬЦО РЕГУЛИРОВОЧНОЕ	1		C01007375C10	A=3,05 IN 0730 106 904(2)		
---	0730.106.917	1212189	КОЛЬЦО РЕГУЛИРОВОЧНОЕ	1			A=3,00 IN 0730 106 904(2)		
---	0730.106.916	1833921	КОЛЬЦО РЕГУЛИРОВОЧНОЕ	1			A=2,95 IN 0730 106 904(2)		
---	0730.106.915	1833920	КОЛЬЦО РЕГУЛИРОВОЧНОЕ	1			A=2,90 IN 0730 106 904(2)		
---	0730.106.914	1833919	КОЛЬЦО РЕГУЛИРОВОЧНОЕ	1			A=2,85 IN 0730 106 904(2)		
---	0730.106.913	1833918	КОЛЬЦО РЕГУЛИРОВОЧНОЕ	1			A=2,80 IN 0730 106 904(2)		
---	0730.106.912	1212190	КОЛЬЦО РЕГУЛИРОВОЧНОЕ	1			A=2,75 IN 0730 106 904(2)		
---	0730.106.911	1833917	КОЛЬЦО РЕГУЛИРОВОЧНОЕ	1			A=2,70 IN 0730 106 904(2)		
---	0730.106.910	1833916	КОЛЬЦО РЕГУЛИРОВОЧНОЕ	1			A=2,65 IN 0730 106 904(2)		
---	0730.106.909	1833915	КОЛЬЦО РЕГУЛИРОВОЧНОЕ	1			A=2,60 IN 0730 106 904(2)		
---	0730.106.908	1833914	КОЛЬЦО РЕГУЛИРОВОЧНОЕ	1			A=2,55 IN 0730 106 904(2)		

© Все права сохраняются за ZF Friedrichshafen AG, также в случае подачи заявки на предоставление правовой охраны. Мы сохраняем за собой все права, включая права на копирование и распространение. All rights reserved.
Исключительно в информационных целях, без внесения изменений службой технической докуметации.

Номер материала: 1366.002.022
Изображение: 161.02.11-1
Номер группы материала: 1366.102.002

Поз. №	№ материала	№ материала клиента	Наименование	Количество	Единица массы	№ изм.	Тех. инф.	Рем. к-кт	Альтернативный материал
---	0730.100.799	1212191	КОЛЬЦО РЕГУЛИРОВОЧНОЕ	1			A=2,50 IN 0730 106 904(2)		
---	0730.100.800	1833898	КОЛЬЦО РЕГУЛИРОВОЧНОЕ	1			A=2,45 IN 0730 106 904(2)		
---	0730.100.801	ZF-0730 100 801	КОЛЬЦО РЕГУЛИРОВОЧНОЕ	1			A=2,40 IN 0730 106 904(2)		
---	0730.100.802	1833900	КОЛЬЦО РЕГУЛИРОВОЧНОЕ	1			A=2,35 IN 0730 106 904(2)		
---	0730.100.803	1833905	КОЛЬЦО РЕГУЛИРОВОЧНОЕ	1			A=2,30 IN 0730 106 904(2)		
---	0730.101.466	ZF-0730 101 466	КОЛЬЦО РЕГУЛИРОВОЧНОЕ	1			A=2,25 IN 0730 106 904(2)		
---	0730.101.467	1833906	КОЛЬЦО РЕГУЛИРОВОЧНОЕ	1			A=2,20 IN 0730 106 904(2)		
---	0730.101.468	1833907	КОЛЬЦО РЕГУЛИРОВОЧНОЕ	1			A=2,15 IN 0730 106 904(2)		
---	0730.101.469	1833909	КОЛЬЦО РЕГУЛИРОВОЧНОЕ	1			A=2,10 IN 0730 106 904(2)		
---	0730.101.470	1833910	КОЛЬЦО РЕГУЛИРОВОЧНОЕ	1			A=2,05 IN 0730 106 904(2)		
---	0730.101.471	1212193	КОЛЬЦО РЕГУЛИРОВОЧНОЕ	1			A=2,00 IN 0730 106 904(2)		
---	0730.106.907	1833912	КОЛЬЦО РЕГУЛИРОВОЧНОЕ	1			A=1,95 IN 0730 106 904(2)		
---	0730.106.906	1833911	КОЛЬЦО РЕГУЛИРОВОЧНОЕ	1			A=1,90 IN 0730 106 904(2)		
---	0730.106.905	1212194	КОЛЬЦО РЕГУЛИРОВОЧНОЕ	1			A=1,85 IN 0730 106 904(2)		
440	0501.324.454	1829668	ПРОКЛАДКА УПЛОТНИТЕЛЬНАЯ	1		C01005568F10			
500	0636.102.270	1877892	БОЛТ С ГОЛОВКОЙ ШЕСТИГРАННОЙ	1		Z00009177410	M10X60		
510	0636.102.270	1877892	БОЛТ С ГОЛОВКОЙ ШЕСТИГРАННОЙ	1		Z00009177410	M10X60		

© Все права сохраняются за ZF Friedrichshafen AG, также в случае подачи заявки на предоставление правовой охраны. Мы сохраняем за собой все права, включая права на копирование и распространение. All rights reserved.
Исключительно в информационных целях, без внесения изменений службой технической докуметации.

12 S 2331 TD /

Номер материала: 1366.002.022
Изображение: 161.02.11-1
Номер группы материала: 1366.102.002

Поз. №	№ материала	№ материала клиента	Наименование	Количество	Единица массы	№ изм.	Тех. инф.	Рем. к-кт	Альтернативный материал
520	0636.102.270	1877892	БОЛТ С ГОЛОВКОЙ ШЕСТИГРАННОЙ	1		Z00009177410	M10X60		
530	0636.102.270	1877892	БОЛТ С ГОЛОВКОЙ ШЕСТИГРАННОЙ	1		Z00009177410	M10X60		
540	0636.102.270	1877892	БОЛТ С ГОЛОВКОЙ ШЕСТИГРАННОЙ	1		Z00009177410	M10X60		
550	0636.102.270	1877892	БОЛТ С ГОЛОВКОЙ ШЕСТИГРАННОЙ	1		Z00009177410	M10X60		
560	0636.102.270	1877892	БОЛТ С ГОЛОВКОЙ ШЕСТИГРАННОЙ	1		Z00009177410	M10X60		
570	0636.102.270	1877892	БОЛТ С ГОЛОВКОЙ ШЕСТИГРАННОЙ	1		Z00009177410	M10X60		
580	0636.102.270	1877892	БОЛТ С ГОЛОВКОЙ ШЕСТИГРАННОЙ	1		Z00009177410	M10X60		
590	0636.102.270	1877892	БОЛТ С ГОЛОВКОЙ ШЕСТИГРАННОЙ	1		Z00009177410	M10X60		
600	0636.102.270	1877892	БОЛТ С ГОЛОВКОЙ ШЕСТИГРАННОЙ	1		Z00009177410	M10X60		
610	0636.102.270	1877892	БОЛТ С ГОЛОВКОЙ ШЕСТИГРАННОЙ	1		Z00009177410	M10X60		
620	0636.102.270	1877892	БОЛТ С ГОЛОВКОЙ ШЕСТИГРАННОЙ	1		Z00009177410	M10X60		
630	0636.102.270	1877892	БОЛТ С ГОЛОВКОЙ ШЕСТИГРАННОЙ	1		Z00009177410	M10X60		
640	0636.102.270	1877892	БОЛТ С ГОЛОВКОЙ ШЕСТИГРАННОЙ	1		Z00009177410	M10X60		
650	0636.102.270	1877892	БОЛТ С ГОЛОВКОЙ ШЕСТИГРАННОЙ	1		Z00009177410	M10X60		
660	0636.102.270	1877892	БОЛТ С ГОЛОВКОЙ ШЕСТИГРАННОЙ	1		Z00009177410	M10X60		
670	0636.102.270	1877892	БОЛТ С ГОЛОВКОЙ ШЕСТИГРАННОЙ	1		Z00009177410	M10X60		
10	1325.298.008	1887020	REPAIR KIT	1			3/4G*MOLYBDAEN ECO3 UND ECO4 16G NEU MIT WERA*DSH OHNE LSE		

© Все права сохраняются за ZF Friedrichshafen AG, также в случае подачи заявки на предоставление правовой охраны. Мы сохраняем за собой все права, включая права на копирование и распространение. All rights reserved.
Исключительно в информационных целях, без внесения изменений службой технической документации.

Изображение

Номер материала: 1366.002.022
Изображение: 161.03.01-1
Номер группы материала: 1325.103.007

12 S 2331 TD /
COUNTERSHAFT

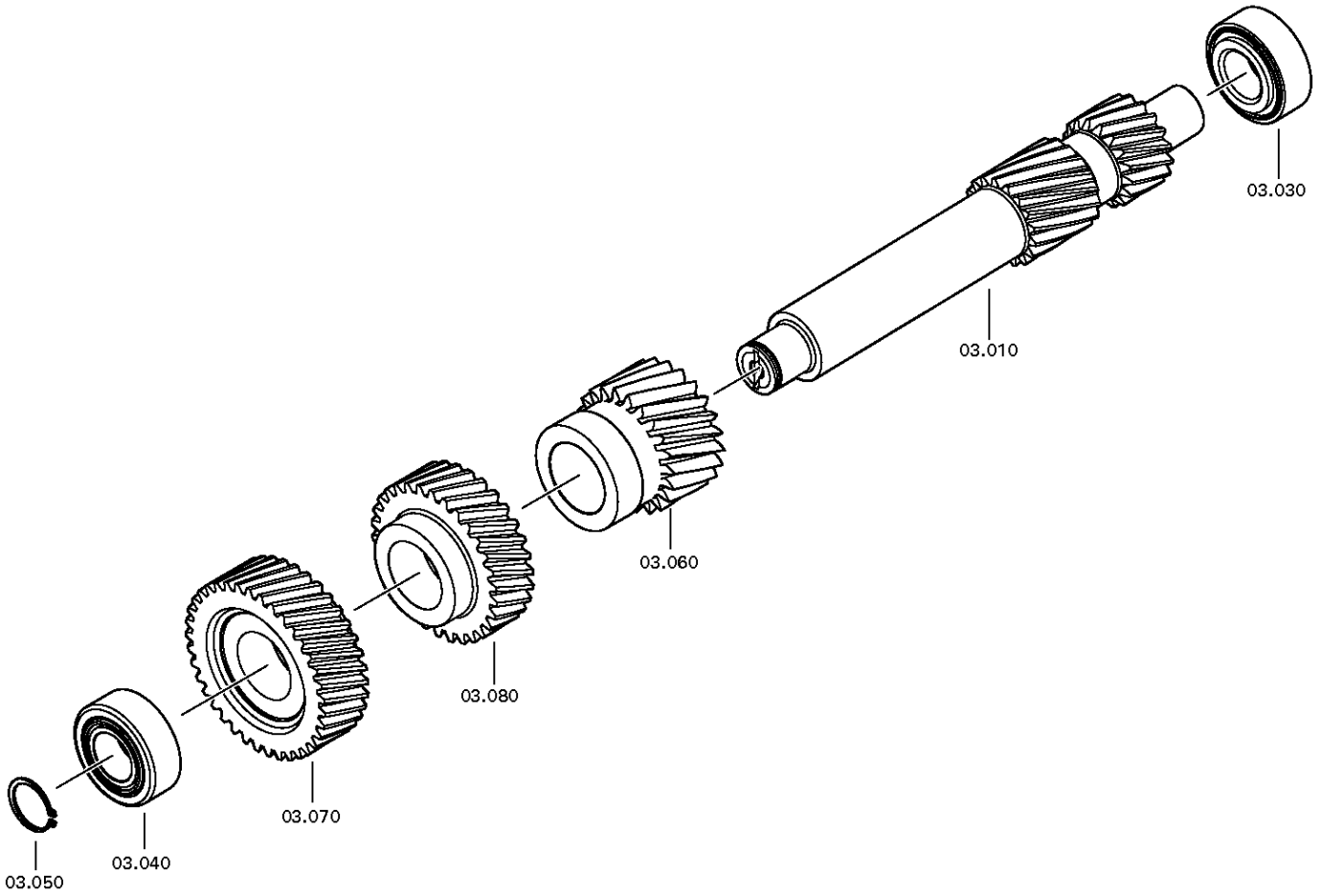

© Все права сохраняются за ZF Friedrichshafen AG, также в случае подачи заявки на предоставление правовой охраны. Мы сохраняем за собой все права, включая права на копирование и распространение. All rights reserved.
Исключительно в информационных целях, без внесения изменений службой технической докуметации.

Спецификация

12 S 2331 TD /

Номер материала: 1366.002.022
Изображение: 161.03.01-1
Номер группы материала: 1325.103.007

Поз. №	№ материала	№ материала клиента	Наименование	Количество	Единица массы	№ изм.	Тех. инф.	Рем. к-кт	Альтернативный материал
10	1325.303.012	1904804	ВАЛ ПРОМЕЖУТОЧНЫЙ	1		Z00029112710	E31		
30	0735.372.156	5 8501 0	ПОДШИПНИК РОЛИКОВЫЙ КОНИЧЕСКИЙ	1		Z00029112710	49,213X103,188X44,475		
40	0735.372.156	5 8501 0	ПОДШИПНИК РОЛИКОВЫЙ КОНИЧЕСКИЙ	1		Z00029112710	49,213X103,188X44,475		
50	---		RETAINING RING	1		Z00029112710	H= 2,40- 3,00(ABSTUFUNG:0,05MM)		
---	0730.303.174		RETAINING RING	1		Z00027144110	h=3,00		
---	0730.303.173		RETAINING RING	1		Z00027144110	h=2,95		
---	0730.303.172		RETAINING RING	1		Z00027144110	h=2,90		
---	0730.303.171		RETAINING RING	1		Z00027144110	h=2,85		
---	0730.303.170		RETAINING RING	1		Z00027144110	h=2,80		
---	0730.303.169		RETAINING RING	1		Z00027144110	h=2,75		
---	0730.303.168		RETAINING RING	1		Z00027144110	h=2,70		
---	0730.303.167		RETAINING RING	1		Z00027144110	h=2,65		
---	0730.303.166		RETAINING RING	1		Z00027144110	h=2,60		
---	0730.303.165		RETAINING RING	1		Z00027144110	h=2,55		
---	0730.302.599		RETAINING RING	1		Z00027144110	h=2,50		
---	0730.302.598		RETAINING RING	1		Z00027144110	h=2,45		
---	0730.302.597		RETAINING RING	1		Z00027144110	h=2,40		
60	1325.303.021	1904800	КОЛЕСО КОСОЗУБОЕ	1		Z00029112710	E17		
70	1325.303.020	1904799	КОЛЕСО КОСОЗУБОЕ	1		Z00029112710	KON 1		
80	1325.303.018	1904798	КОЛЕСО КОСОЗУБОЕ	1		Z00029112710	KON 2		

© Все права сохраняются за ZF Friedrichshafen AG, также в случае подачи заявки на предоставление правовой охраны. Мы сохраняем за собой все права, включая права на копирование и распространение. All rights reserved.
Исключительно в информационных целях, без внесения изменений службой технической документации.

Изображение

Номер материала: 1366.002.022
Изображение: 161.04.14-1
Номер группы материала: 1366.104.006

12 S 2331 TD /
ВАЛ ВТОРИЧНЫЙ

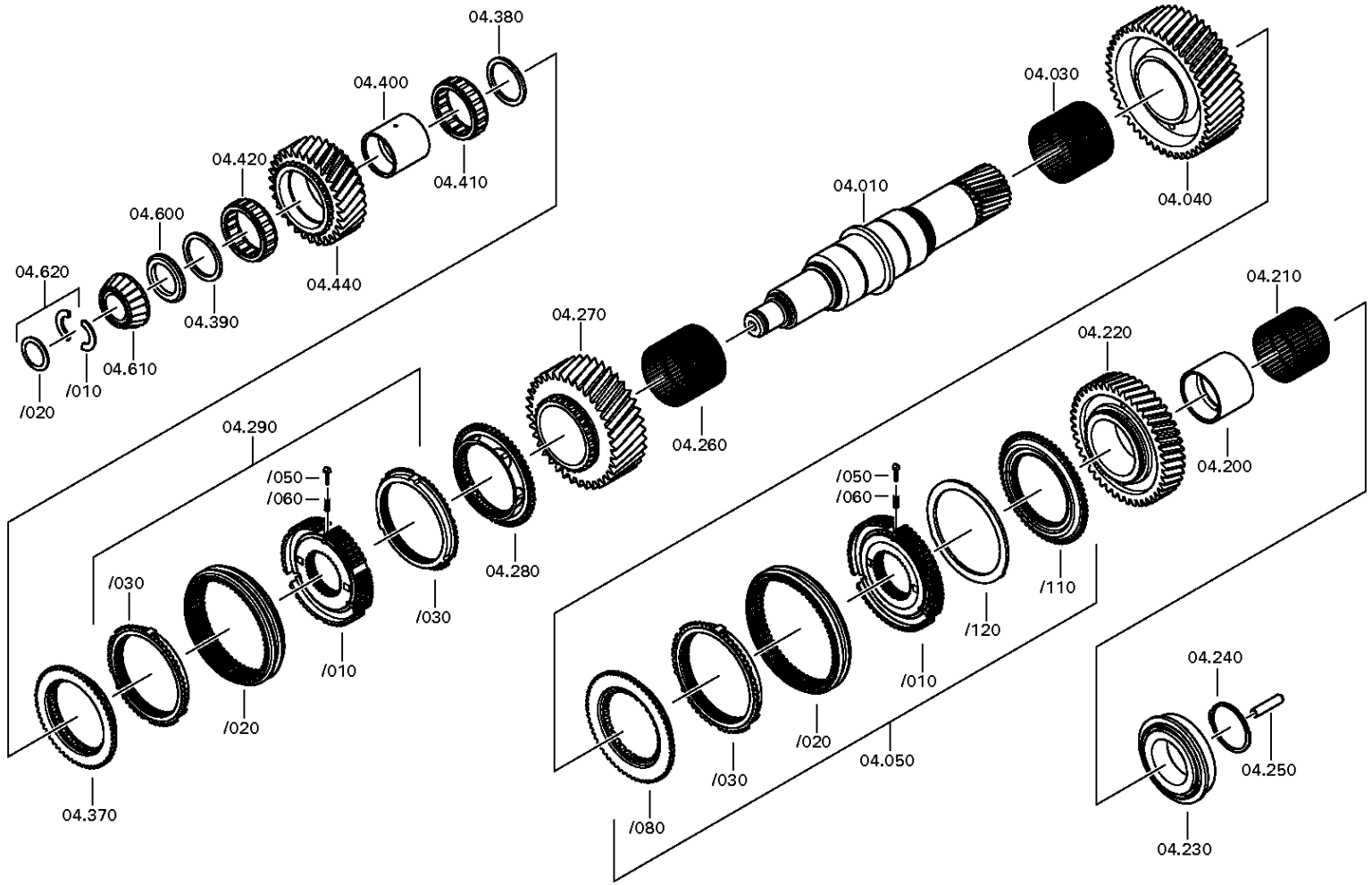

© Все права сохраняются за ZF Friedrichshafen AG, также в случае подачи заявки на предоставление правовой охраны. Мы сохраняем за собой все права, включая права на копирование и распространение. All rights reserved.
Исключительно в информационных целях, без внесения изменений службой технической докуметации.

Спецификация

12 S 2331 TD /

Номер материала: 1366.002.022
Изображение: 161.04.14-1
Номер группы материала: 1366.104.006

Поз. №	№ материала	№ материала клиента	Наименование	Количество	Единица массы	№ изм.	Тех. инф.	Рем. к-кт	Альтернативный материал
10	1325.304.037	1944289	ВАЛ ВТОРИЧНЫЙ	1					
30	0750.115.562	1904778	СЕПАРАТОР ПОДШИПНИКА ИГОЛЬЧАТОГО	1			96,0X104,0X86,1		
40	1325.304.011	1904802	КОЛЕСО КОСОЗУБОЕ	1			1G		
50	1325.204.018		СИНХРОНИЗАТОР	1			KPL.1G BK160 BC*RG KLAUE*DSH* RED.VERSCHLEISSRESERVE		
/10	1325.304.226	1893373	КОРПУС СИНХРОНИЗАТОРА	1			ZF-BK 160 BO		
/20	1325.304.225	1893370	МУФТА СКОЛЬЗЯЩАЯ	1			ZF-BK 160 BO		
/30	1325.304.067	1893371	КОЛЬЦО БЛОКИРУЮЩЕЕ СИНХРОНИЗАТОРА ДЕЛИТ.	1			ZF-BK 160 BC		
/50	1297.304.436	0068332	УПОР	3					
/50	1325.298.002		SYNCHRONIZER SET	1			1.GANG*ECOSPLIT 4*12 GANG *CARBON		
/60	0732.040.409	0171349	ПРУЖИНА НАЖИМНАЯ	3					
/80	1325.304.227		КОРПУС МУФТЫ СИНХРОНИЗАТОРА	1			ZF-BK 160 BC		
/110	1325.304.059	1904803	КОРПУС МУФТЫ СИНХРОНИЗАТОРА	1					
/120	1325.304.061	1904805	ШАЙБА	1					
200	0750.119.135	1904779	КОЛЬЦО ВНУТРЕННЕЕ	1			80,0X89,9X74,0		
210	0750.115.561	1904777	СЕПАРАТОР ПОДШИПНИКА ИГОЛЬЧАТОГО	1			90,0X98,0X73,6		
220	1325.304.072	1904846	КОЛЕСО КОСОЗУБОЕ	1			RG		
230	0750.117.678	77791173	ПОДШИПНИК РОЛИКОВЫЙ КОНИЧЕСКИЙ	1			80,0X140,0X36,5		
240	---		RETAINING RING	1		Z00027144137	H= 3,00- 3,65(ABSTUFUNG:0,05MM)		
---	0730.303.186	7421313399	RETAINING RING	1		Z00027144110	h=3,50		
---	0730.303.185		RETAINING RING	1		Z00027144110	h=3,45		
---	0730.303.184	2044606	RETAINING RING	1		Z00027144110	h=3,40		

© Все права сохраняются за ZF Friedrichshafen AG, также в случае подачи заявки на предоставление правовой охраны. Мы сохраняем за собой все права, включая права на копирование и распространение. All rights reserved.
Исключительно в информационных целях, без внесения изменений службой технической докуметации.

12 S 2331 TD /

Номер материала: 1366.002.022
Изображение: 161.04.14-1
Номер группы материала: 1366.104.006

Поз. №	№ материала	№ материала клиента	Наименование	Количество	Единица массы	№ изм.	Тех. инф.	Рем. к-кт	Альтернативный материал
---	0730.303.183		RETAINING RING	1		Z00027144110	h=3,35		
---	0730.303.182	06.29019-0250	RETAINING RING	1		Z00027144110	h=3,30		
---	0730.303.181		RETAINING RING	1		Z00027144110	h=3,25		
---	0730.303.180	06.29019-0248	RETAINING RING	1		Z00027144110	h=3,20		
---	0730.303.179		RETAINING RING	1		Z00027144110	h=3,15		
---	0730.303.178		RETAINING RING	1		Z00027144110	h=3,10		
---	0730.303.187	2044609	RETAINING RING	1		Z00027144110	h=3,55		
---	0730.303.188		RETAINING RING	1		Z00027144110	h=3,60		
---	0730.303.189		RETAINING RING	1		Z00027144110	h=3,65		
250	1312.304.150	820-400-2610	ТРУБКА	1					
260	0750.115.562	1904778	СЕПАРАТОР ПОДШИПНИКА ИГОЛЬЧАТОГО	1			96,0X104,0X86,1		
270	1325.304.010	1904801	КОЛЕСО КОСОЗУБОЕ	1			2G		
280	1325.304.224	1899863	КОРПУС МУФТЫ СИНХРОНИЗАТОРА	1			ZF-BK 144 BC		
290	1325.204.019		СИНХРОНИЗАТОР	1			KPL.2+3G*BK144 CARBON*INTEG. AN*DSH*RED.VERSCHLEISSRESERVE		
/10	1325.304.223	1893372	КОРПУС СИНХРОНИЗАТОРА	1			ZF-BK 144 BO		
/20	1325.304.222	1893367	МУФТА СКОЛЬЗЯЩАЯ	1			ZF-BK 144 BO		
/30	1325.304.107	1893368	КОЛЬЦО БЛОКИРУЮЩЕЕ СИНХРОНИЗАТОРА ДЕЛИТ.	2			ZF-BK 144 BC		
/50	1297.304.436	0068332	УПОР	3					
/60	0732.040.409	0171349	ПРУЖИНА НАЖИМНАЯ	3					
370	1325.304.224	1899863	КОРПУС МУФТЫ СИНХРОНИЗАТОРА	1			ZF-BK 144 BC		
380	0750.101.158	1392338	ШАЙБА УПОРНАЯ	1					
390	0750.101.158	1392338	ШАЙБА УПОРНАЯ	1					
400	0750.119.140	1904780	КОЛЬЦО ВНУТРЕННЕЕ	1			67,0X77,0X75,1		

© Все права сохраняются за ZF Friedrichshafen AG, также в случае подачи заявки на предоставление правовой охраны. Мы сохраняем за собой все права, включая права на копирование и распространение. All rights reserved.
Исключительно в информационных целях, без внесения изменений службой технической докуметации.

Номер материала: 1366.002.022
Изображение: 161.04.14-1
Номер группы материала: 1366.104.006

Поз. №	№ материала	№ материала клиента	Наименование	Количество	Единица массы	№ изм.	Тех. инф.	Рем. к-кт	Альтернативный материал
410	0750.115.531	5 8908 0	СЕПАРАТОР ПОДШИПНИКА РОЛИКОГО	1			77,0X101,0X29,0		
420	0750.115.531	5 8908 0	СЕПАРАТОР ПОДШИПНИКА РОЛИКОГО	1			77,0X101,0X29,0		
440	1325.304.066	1904849	КОЛЕСО КОСОЗУБОЕ	1					
600	---		КОЛЬЦО ПОДШИПНИКА УПОРНОЕ	1			H= 8,30- 9,00(ABSTUFUNG:0,10MM)		
---	1354.304.005	1899903	КОЛЬЦО ПОДШИПНИКА УПОРНОЕ	1			A=9.0		
---	1354.304.004	1899902	КОЛЬЦО ПОДШИПНИКА УПОРНОЕ	1			A=8.9		
---	1354.304.003		КОЛЬЦО ПОДШИПНИКА УПОРНОЕ	1			A=8.8		
---	1315.304.055	5 5862 0	КОЛЬЦО ПОДШИПНИКА УПОРНОЕ	1			A=8,70 IN 1315 304 042(2)		
---	1315.304.054		КОЛЬЦО ПОДШИПНИКА УПОРНОЕ	1			ENTHALT.IN 1315 304 042(2)		
---	1315.304.053	1899826	КОЛЬЦО ПОДШИПНИКА УПОРНОЕ	1			A=8,50 IN 1315 304 042(2)		
---	1315.304.052		КОЛЬЦО ПОДШИПНИКА УПОРНОЕ	1			ENTHALT.IN 1315 304 042(2)		
---	1315.304.051	5 5861 0	КОЛЬЦО ПОДШИПНИКА УПОРНОЕ	1			A=8,30 IN 1315 304 042(2)		
610	0750.117.232	820-400-2650	ПОДШИПНИК РОЛИКОВЫЙ КОНИЧЕСКИЙ	1			42,0X40,3		
620	1312.204.040	1363722	КОЛЬЦО РАЗРЕЗНОЕ	1			GESTANZT		
/10	---		КОЛЬЦО РАЗРЕЗНОЕ	2			H= 4,60- 5,00(ABSTUFUNG:0,10MM)		
---	0730.107.023	820-400-2660	КОЛЬЦО РАЗРЕЗНОЕ	2			A=5,00 IN 0730 106 207(2)		
---	0730.107.022	820-400-2661	КОЛЬЦО РАЗРЕЗНОЕ	2			A=4,90 IN 0730 106 207(2)		
---	0730.107.021	820-400-2662	КОЛЬЦО РАЗРЕЗНОЕ	2			A=4,80 IN 0730 106 207(2)		
---	0730.107.020	820-400-2663	КОЛЬЦО РАЗРЕЗНОЕ	2			A=4,70 IN 0730 106 207(2)		

© Все права сохраняются за ZF Friedrichshafen AG, также в случае подачи заявки на предоставление правовой охраны. Мы сохраняем за собой все права, включая права на копирование и распространение. All rights reserved.
Исключительно в информационных целях, без внесения изменений службой технической докуметации.

Спецификация

12 S 2331 TD /

Номер материала: 1366.002.022
Изображение: 161.04.14-1
Номер группы материала: 1366.104.006

Поз. №	№ материала	№ материала клиента	Наименование	Количество	Единица массы	№ изм.	Тех. инф.	Рем. к-кт	Альтернативный материал
---	0730.107.019	820-400-2664	КОЛЬЦО РАЗРЕЗНОЕ	2			A=4,60 IN 0730 106 207(2)		
/20	0730.062.781	H0224840	КОЛЬЦО СТОПОРНОЕ	1			ENTHALT.IN 0730 062 636(2)		
/500	1499.298.023	1453974	SPLIT RING	1			GESTANZT*A=4,6*C=35*D=56		
/500	1499.298.024	1453975	SPLIT RING	1			GESTANZT*A=4,7*C=35*D=56		
/500	1499.298.025	1453976	SPLIT RING	1			GESTANZT*A=4,8*C=35*D=56		
/500	1499.298.026	1453977	SPLIT RING	1			GESTANZT*A=4,9*C=35*D=56		
/500	1499.298.027	1449016	SPLIT RING	1			GESTANZT*A=5,0*C=35*D=56		
/620	1499.298.023	1453974	SPLIT RING	1			GESTANZT*A=4,6*C=35*D=56		
/620	1499.298.023	1453974	SPLIT RING	1			GESTANZT*A=4,6*C=35*D=56		
/620	1499.298.024	1453975	SPLIT RING	1			GESTANZT*A=4,7*C=35*D=56		
/620	1499.298.024	1453975	SPLIT RING	1			GESTANZT*A=4,7*C=35*D=56		
/620	1499.298.025	1453976	SPLIT RING	1			GESTANZT*A=4,8*C=35*D=56		
/620	1499.298.025	1453976	SPLIT RING	1			GESTANZT*A=4,8*C=35*D=56		
/620	1499.298.026	1453977	SPLIT RING	1			GESTANZT*A=4,9*C=35*D=56		
/620	1499.298.026	1453977	SPLIT RING	1			GESTANZT*A=4,9*C=35*D=56		
/620	1499.298.027	1449016	SPLIT RING	1			GESTANZT*A=5,0*C=35*D=56		
/620	1499.298.027	1449016	SPLIT RING	1			GESTANZT*A=5,0*C=35*D=56		
30	1325.298.002		SYNCHRONIZER SET	1			1.GANG*ECOSPLIT 4*12 GANG *CARBON		
30	1499.298.023	1453974	SPLIT RING	1			GESTANZT*A=4,6*C=35*D=56		
30	1499.298.024	1453975	SPLIT RING	1			GESTANZT*A=4,7*C=35*D=56		
30	1499.298.025	1453976	SPLIT RING	1			GESTANZT*A=4,8*C=35*D=56		
30	1499.298.026	1453977	SPLIT RING	1			GESTANZT*A=4,9*C=35*D=56		
30	1499.298.027	1449016	SPLIT RING	1			GESTANZT*A=5,0*C=35*D=56		

© Все права сохраняются за ZF Friedrichshafen AG, также в случае подачи заявки на предоставление правовой охраны. Мы сохраняем за собой все права, включая права на копирование и распространение. All rights reserved.
Исключительно в информационных целях, без внесения изменений службой технической докуметации.

Изображение

Номер материала: 1366.002.022
Изображение: 161.05.01-1
Номер группы материала: 1325.105.001

12 S 2331 TD /
ПЕРЕДАЧА ЗАДНЕГО ХОДА

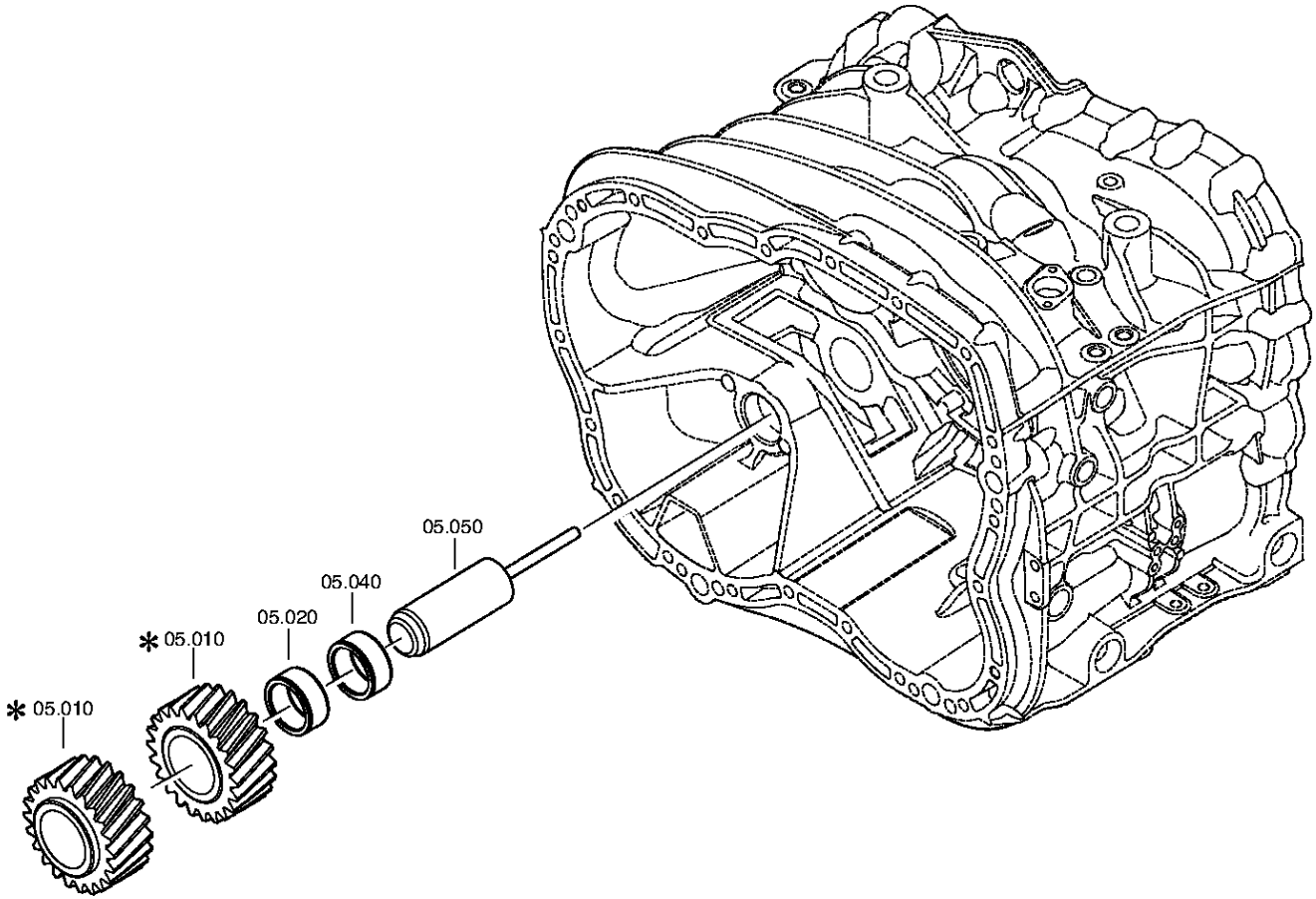

© Все права сохраняются за ZF Friedrichshafen AG, также в случае подачи заявки на предоставление правовой охраны. Мы сохраняем за собой все права, включая права на копирование и распространение. All rights reserved.
Исключительно в информационных целях, без внесения изменений службой технической докуметации.

Спецификация

12 S 2331 TD /

Номер материала: 1366.002.022
Изображение: 161.05.01-1
Номер группы материала: 1325.105.001

Поз. №	№ материала	№ материала клиента	Наименование	Количество	Единица массы	№ изм.	Тех. инф.	Рем. к-кт	Альтернативный материал
10	---		ШЕСТЕРНЯ ПРОМЕЖУТОЧНАЯ ЗАДНЕЙ ПЕРЕДАЧИ	1		C01006413F10			
---	1316.305.001	1295177	ШЕСТЕРНЯ ПРОМЕЖУТОЧНАЯ ЗАДНЕЙ ПЕРЕДАЧИ	1			Z22 IN 1295 305 050(1)		
---	1316.305.008	1882761	ШЕСТЕРНЯ ПРОМЕЖУТОЧНАЯ ЗАДНЕЙ ПЕРЕДАЧИ	1			Z22 IN 1295 305 050(1)		
20	0750.115.369	820-400-2290	СЕПАРАТОР ПОДШИПНИКА ИГОЛЬЧАТОГО	1			45,0X57,0X25,0		
40	0750.115.369	820-400-2290	СЕПАРАТОР ПОДШИПНИКА ИГОЛЬЧАТОГО	1			45,0X57,0X25,0		
50	1316.201.030		ОСЬ ШЕСТЕРНИ ПРОМЕЖУТОЧНОЙ ЗАДН. ПЕРЕДА	1			KPL.16S221*SG*L=102		
/120	0631.329.295	1295183	ШТИФТ РАЗРЕЗНОЙ	1			10X118		

© Все права сохраняются за ZF Friedrichshafen AG, также в случае подачи заявки на предоставление правовой охраны. Мы сохраняем за собой все права, включая права на копирование и распространение. All rights reserved.
Исключительно в информационных целях, без внесения изменений службой технической докуметации.

Изображение

Номер материала: 1366.002.022
Изображение: 161.06.05-1
TRANSMISSION SHIFT SYSTEM

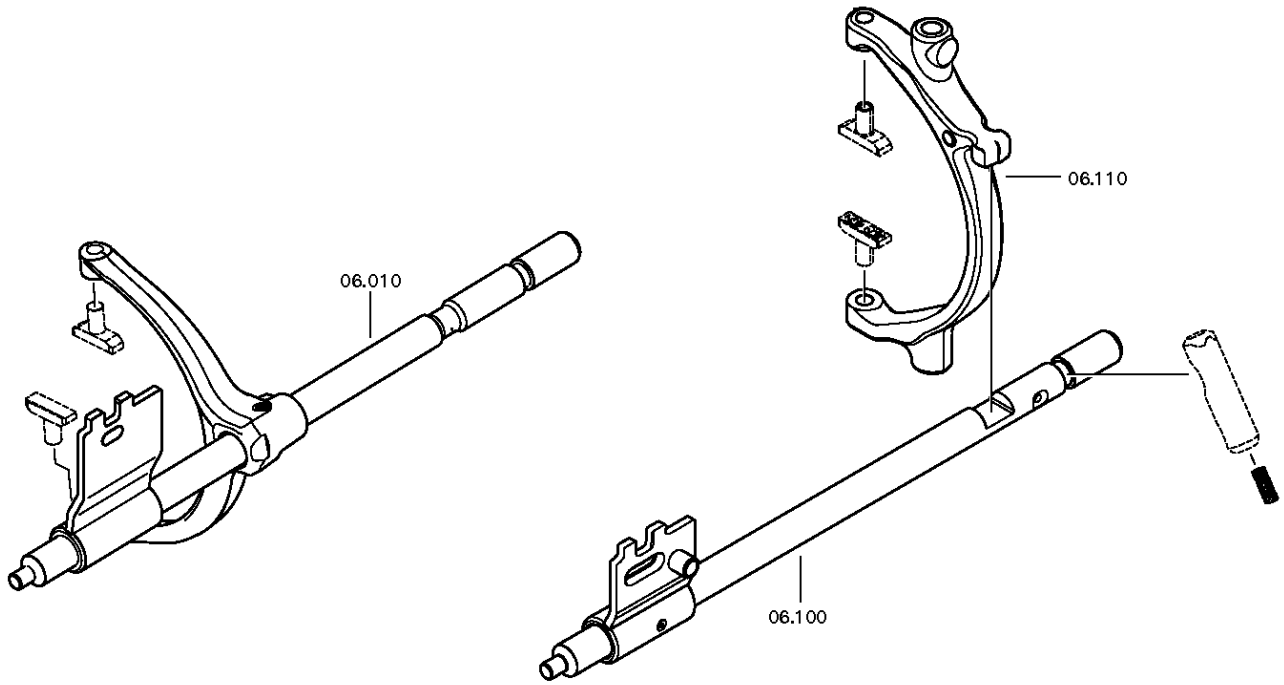

© Все права сохраняются за ZF Friedrichshafen AG, также в случае подачи заявки на предоставление правовой охраны. Мы сохраняем за собой все права, включая права на копирование и распространение. All rights reserved.
Исключительно в информационных целях, без внесения изменений службой технической докуметации.

Номер материала: 1366.002.022
Изображение: 161.06.02-1
TRANSMISSION SHIFT SYSTEM

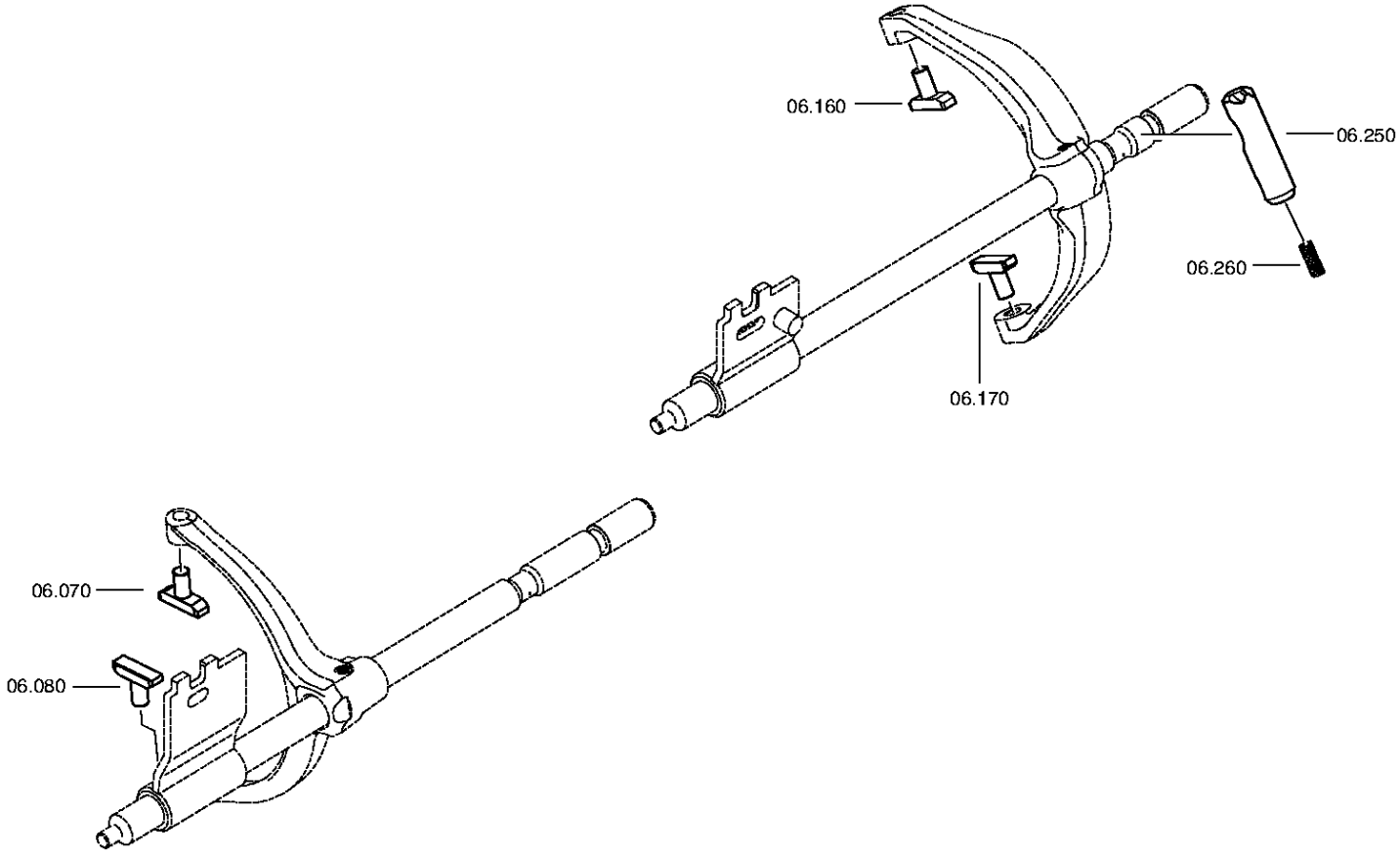

© Все права сохраняются за ZF Friedrichshafen AG, также в случае подачи заявки на предоставление правовой охраны. Мы сохраняем за собой все права, включая права на копирование и распространение. All rights reserved.
Исключительно в информационных целях, без внесения изменений службой технической докуметации.

Номер материала: 1366.002.022
Изображение: 161.06.80-1
TRANSMISSION SHIFT SYSTEM

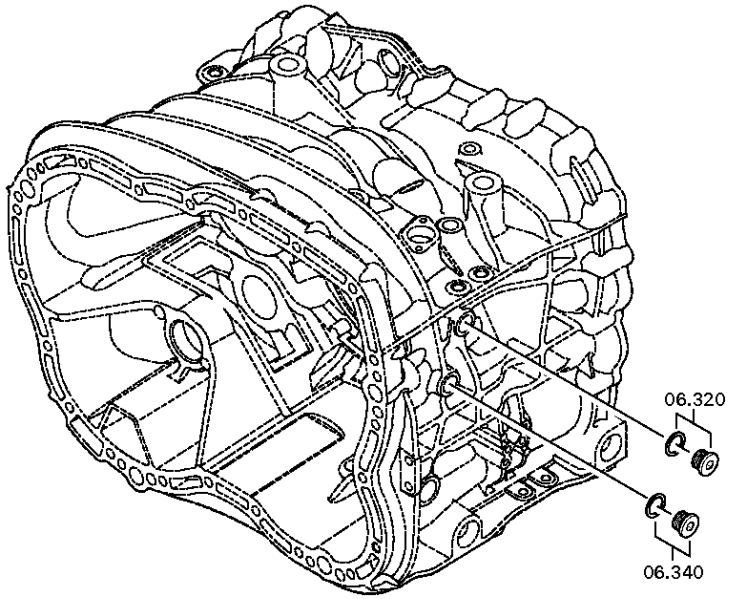

© Все права сохраняются за ZF Friedrichshafen AG, также в случае подачи заявки на предоставление правовой охраны. Мы сохраняем за собой все права, включая права на копирование и распространение. All rights reserved.
Исключительно в информационных целях, без внесения изменений службой технической докуметации.

Номер материала: 1366.002.022
Изображение: 161.06.83-1
TRANSMISSION SHIFT SYSTEM

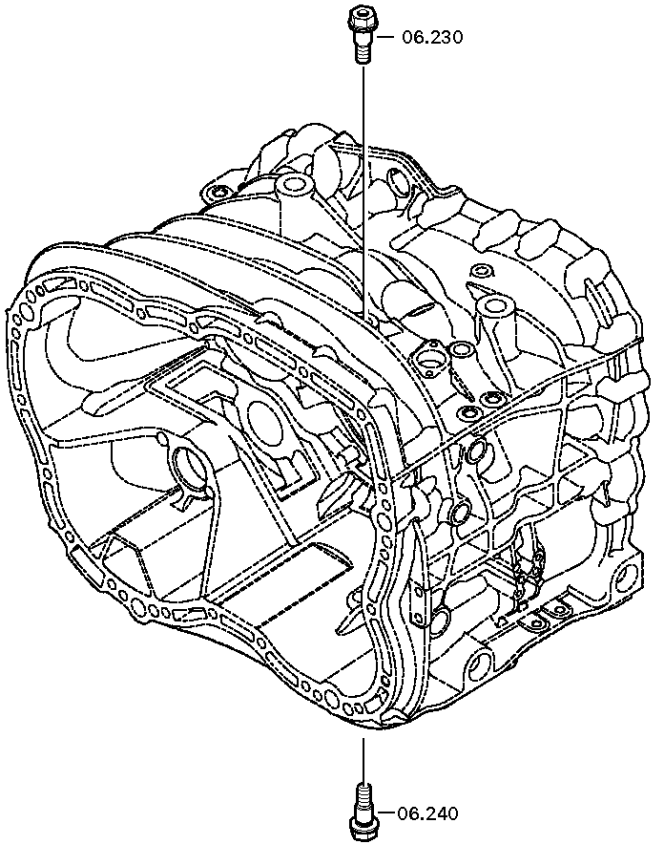

© Все права сохраняются за ZF Friedrichshafen AG, также в случае подачи заявки на предоставление правовой охраны. Мы сохраняем за собой все права, включая права на копирование и распространение. All rights reserved.
Исключительно в информационных целях, без внесения изменений службой технической докуметации.

Спецификация

12 S 2331 TD /

Номер материала: 1366.002.022
Изображение: 161.06.05-1
Номер группы материала: 1325.106.005

Поз. №	№ материала	№ материала клиента	Наименование	Количество	Единица массы	№ изм.	Тех. инф.	Рем. к-кт	Альтернативный материал
10	1325.206.023	1904785	ШТОК ВИЛКИ ПЕРЕКЛЮЧЕНИЯ ПЕРЕДАЧ	1		Z00003870211	KPL. *LANG*HG-ERKENNUNG		
70	1316.306.015	5 5342 0	СУХАРЬ	1					
80	1316.306.015	5 5342 0	СУХАРЬ	1					
100	1325.206.024	1904786	ШТОК ВИЛКИ ПЕРЕКЛЮЧЕНИЯ ПЕРЕДАЧ	1		Z00015186810	KPL.		
110	1325.306.030	1899837	КОРОМЫСЛО ПЕРЕКЛЮЧЕНИЯ ПЕРЕДАЧ	1					
160	1316.306.015	5 5342 0	СУХАРЬ	1					
170	1316.306.015	5 5342 0	СУХАРЬ	1					
230	1354.206.013	1899877	БОЛТ ШАРНИРНЫЙ	1		Z00014304610			
240	1354.206.013	1899877	БОЛТ ШАРНИРНЫЙ	1		Z00014304610			
250	1313.306.013	0069394	ПРЕДОХРАНИТЕЛЬ ВКЛЮЧЕНИЯ ПЕРЕДАЧ	1					
260	0732.040.736	2150041300	ПРУЖИНА НАЖИМНАЯ	1					
320	---		ВИНТ ЗАПОРНЫЙ	1		Z00010111513	35N.M*DICHTRING M18X1,5		
---	0636.100.791	1896904	SCREW PLUG	1		Z00010111521	M18X1,5		
---	0634.801.062	1804055	ШАЙБА УПЛОТНИТЕЛЬНАЯ	1		Z00010111521	18X24		
340	---		ВИНТ ЗАПОРНЫЙ	1		Z00010111513	35N.M*DICHTRING M18X1,5		
---	0636.100.791	1896904	SCREW PLUG	1		Z00010111521	M18X1,5		
---	0634.801.062	1804055	ШАЙБА УПЛОТНИТЕЛЬНАЯ	1		Z00010111521	18X24		

© Все права сохраняются за ZF Friedrichshafen AG, также в случае подачи заявки на предоставление правовой охраны. Мы сохраняем за собой все права, включая права на копирование и распространение. All rights reserved.
Исключительно в информационных целях, без внесения изменений службой технической документации.

Изображение

Номер материала: 1366.002.022
Изображение: 161.07.81-1
КОРПУС МЕХАНИЗМА ПЕРЕКЛЮЧЕНИЯ ПЕРЕДАЧ

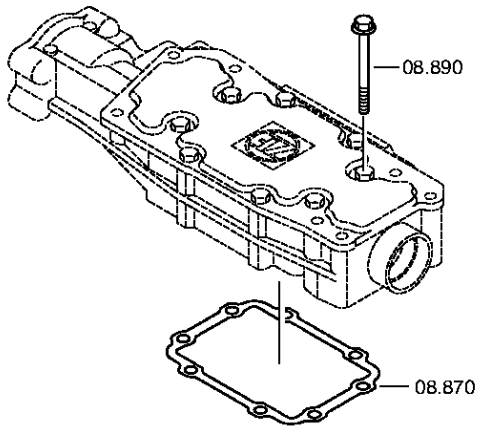

© Все права сохраняются за ZF Friedrichshafen AG, также в случае подачи заявки на предоставление правовой охраны. Мы сохраняем за собой все права, включая права на копирование и распространение. All rights reserved.
Исключительно в информационных целях, без внесения изменений службой технической докуметации.

Номер материала: 1366.002.022
Изображение: 068.07.47-1
КОРПУС МЕХАНИЗМА ПЕРЕКЛЮЧЕНИЯ ПЕРЕДАЧ

12 S 2331 TD /
КОРПУС МЕХАНИЗМА ПЕРЕКЛЮЧЕНИЯ ПЕРЕДАЧ

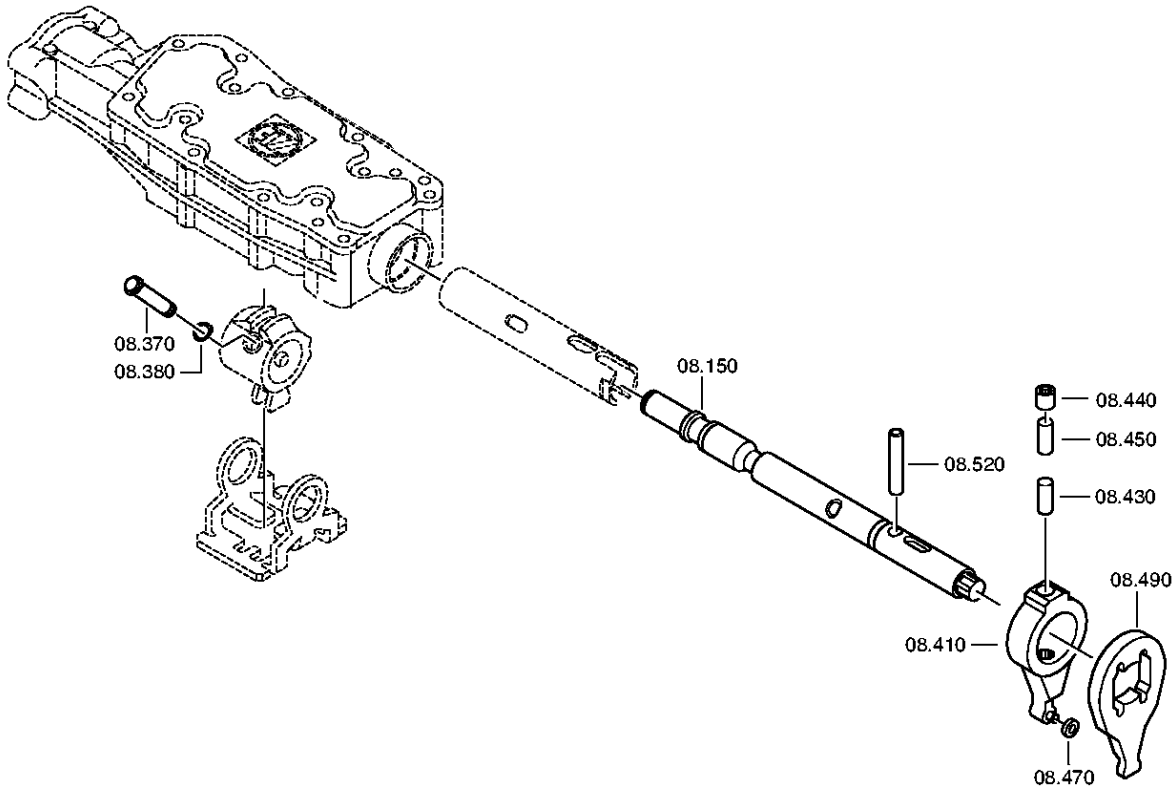

© Все права сохраняются за ZF Friedrichshafen AG, также в случае подачи заявки на предоставление правовой охраны. Мы сохраняем за собой все права, включая права на копирование и распространение. All rights reserved.
Исключительно в информационных целях, без внесения изменений службой технической докуметации.

Номер материала: 1366.002.022
Изображение: 068.07.82-1
КОРПУС МЕХАНИЗМА ПЕРЕКЛЮЧЕНИЯ ПЕРЕДАЧ

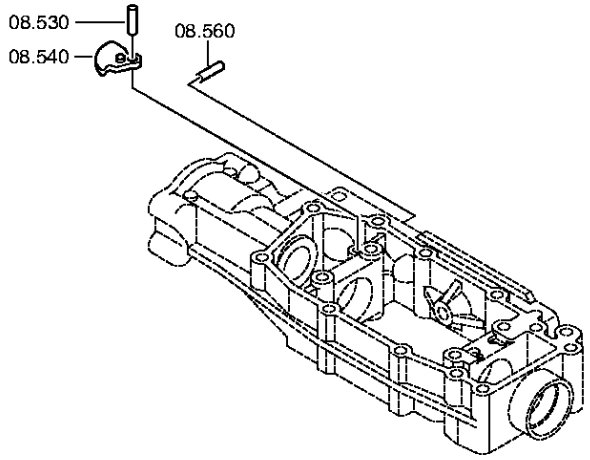

© Все права сохраняются за ZF Friedrichshafen AG, также в случае подачи заявки на предоставление правовой охраны. Мы сохраняем за собой все права, включая права на копирование и распространение. All rights reserved.
Исключительно в информационных целях, без внесения изменений службой технической докуметации.

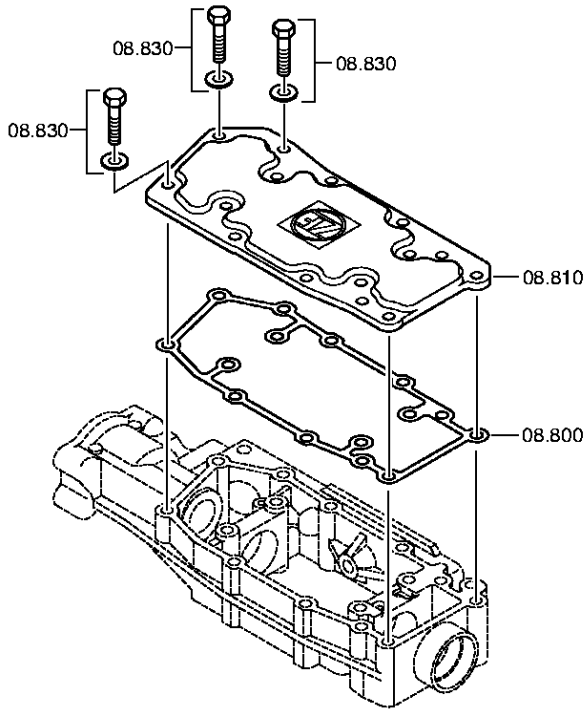

© Все права сохраняются за ZF Friedrichshafen AG, также в случае подачи заявки на предоставление правовой охраны. Мы сохраняем за собой все права, включая права на копирование и распространение. All rights reserved.
Исключительно в информационных целях, без внесения изменений службой технической документации.

Изображение

Номер материала: 1366.002.022
Изображение: 161.07.04-1
КОРПУС МЕХАНИЗМА ПЕРЕКЛЮЧЕНИЯ ПЕРЕДАЧ

12 S 2331 TD /
КОРПУС МЕХАНИЗМА ПЕРЕКЛЮЧЕНИЯ ПЕРЕДАЧ

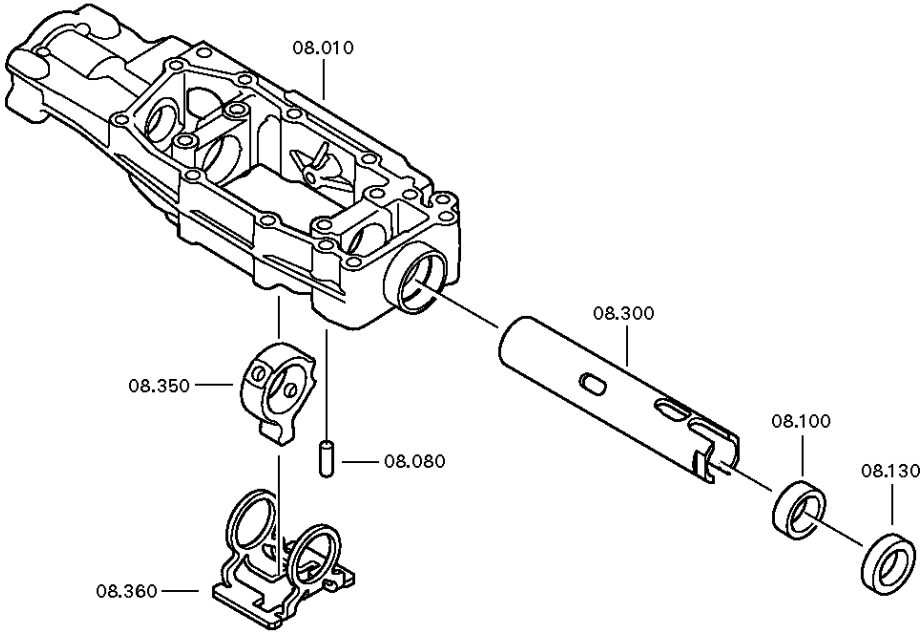

© Все права сохраняются за ZF Friedrichshafen AG, также в случае подачи заявки на предоставление правовой охраны. Мы сохраняем за собой все права, включая права на копирование и распространение. All rights reserved.
Исключительно в информационных целях, без внесения изменений службой технической докуметации.

Спецификация

12 S 2331 TD /

Номер материала: 1366.002.022
Изображение: 161.07.81-1
Номер группы материала: 1316.108.828

Поз. №	№ материала	№ материала клиента	Наименование	Количество	Единица массы	№ изм.	Тех. инф.	Рем. к-кт	Альтернативный материал
10	1341.307.010	1735720	КОРПУС МЕХАНИЗМА ПЕРЕКЛЮЧЕНИЯ ПЕРЕДАЧ	1		Z00010848710			
80	0631.306.123	190003901424	ШТИФТ ЦИЛИНДРИЧЕСКИЙ	1		Z00010848710	8X24		
100	0730.260.703	1394369	ВТУЛКА	1		Z00010848710	A=13,70		
130	0734.309.765	1798267	САЛЬНИК	1		Z00010848710	28X42X11 FA.SKT		
150	1341.307.117	1907710	ВАЛ УПРАВЛЕНИЯ ПЕРЕКЛЮЧЕНИЕМ ПЕРЕДАЧ	1		Z00006943810	GASSENABH.SERVO /MGS/12GANG/ KERB/LHD		
300	1325.307.019	1899865	ВАЛ ПОЛЫЙ	1		Z00010848710			
350	1325.307.017	1899866	ПОВОДОК	1		Z00010848710	12G DWS+HGS		
360	1325.307.016	1899864	ФИКСАТОР	1		Z00010848710	12G SCHALTBILD 2		
370	1316.208.003	1621167	ШТИФТ	1		Z00006943810	KPL.		
380	0630.501.006	P0436202H	КОЛЬЦО СТОПОРНОЕ	1		Z00006943810	10X1		
410	1316.208.002	1394380	РЫЧАГ КЛАПАНА	1		Z00006943810	KPL.		
430	0731.201.732	1452229	ШТИФТ	1		Z00006943810			
440	0635.303.019	1394383	ИГОЛЬЧАТЫЙ ПОДШИПНИК БЕЗ ВНУТР. КОЛЬЦА	1		Z00006943810	10X14X15		
450	0731.201.732	1452229	ШТИФТ	1		Z00006943810			
470	1315.307.226	820-400-3340	РОЛИК	1		Z00006943810			
490	1315.307.292	1394385	РЫЧАГ	1		Z00006943810			
520	0731.201.783	1899820	ШТИФТ	1					
530	0731.201.726	1634526	ШТИФТ	1					
540	1315.307.432	1634540	LOCKING PAWL	1					
560	0731.201.726	1634526	ШТИФТ	1					
800	0501.322.265	1739223	ПРОКЛАДКА УПЛОТНИТЕЛЬНАЯ	1		C01007911E10	METALOSEAL		
810	1315.307.419	1634525	КРЫШКА	1					
830	---		БОЛТ С ГОЛОВКОЙ ШЕСТИГРАННОЙ	3			M8X25		
---	0636.016.401	1896583	БОЛТ С ГОЛОВКОЙ ШЕСТИГРАННОЙ	3			M8X25		

© Все права сохраняются за ZF Friedrichshafen AG, также в случае подачи заявки на предоставление правовой охраны. Мы сохраняем за собой все права, включая права на копирование и распространение. All rights reserved.
Исключительно в информационных целях, без внесения изменений службой технической докуметации.

Спецификация

12 S 2331 TD /

Номер материала: 1366.002.022
Изображение: 161.07.81-1
Номер группы материала: 1316.108.828

Поз. №	№ материала	№ материала клиента	Наименование	Количество	Единица массы	№ изм.	Тех. инф.	Рем. к-кт	Альтернативный материал
---	0630.100.295	436-4451	ШАЙБА	3		Z00007158414			
870	1315.307.013	133-138-1020	ПРОКЛАДКА УПЛОТНИТЕЛЬНАЯ	1					
890	0736.300.137	1197869	БОЛТ С ГОЛОВКОЙ ШЕСТИГРАННОЙ	8		Z00009195410	M8X80 M8X80		

© Все права сохраняются за ZF Friedrichshafen AG, также в случае подачи заявки на предоставление правовой охраны. Мы сохраняем за собой все права, включая права на копирование и распространение. All rights reserved.
Исключительно в информационных целях, без внесения изменений службой технической докуметации.

Изображение

Номер материала: 1366.002.022
Изображение: 062.08.30-1
КРЫШКА КОНЦЕВАЯ

12 S 2331 TD /
КРЫШКА КОНЦЕВАЯ

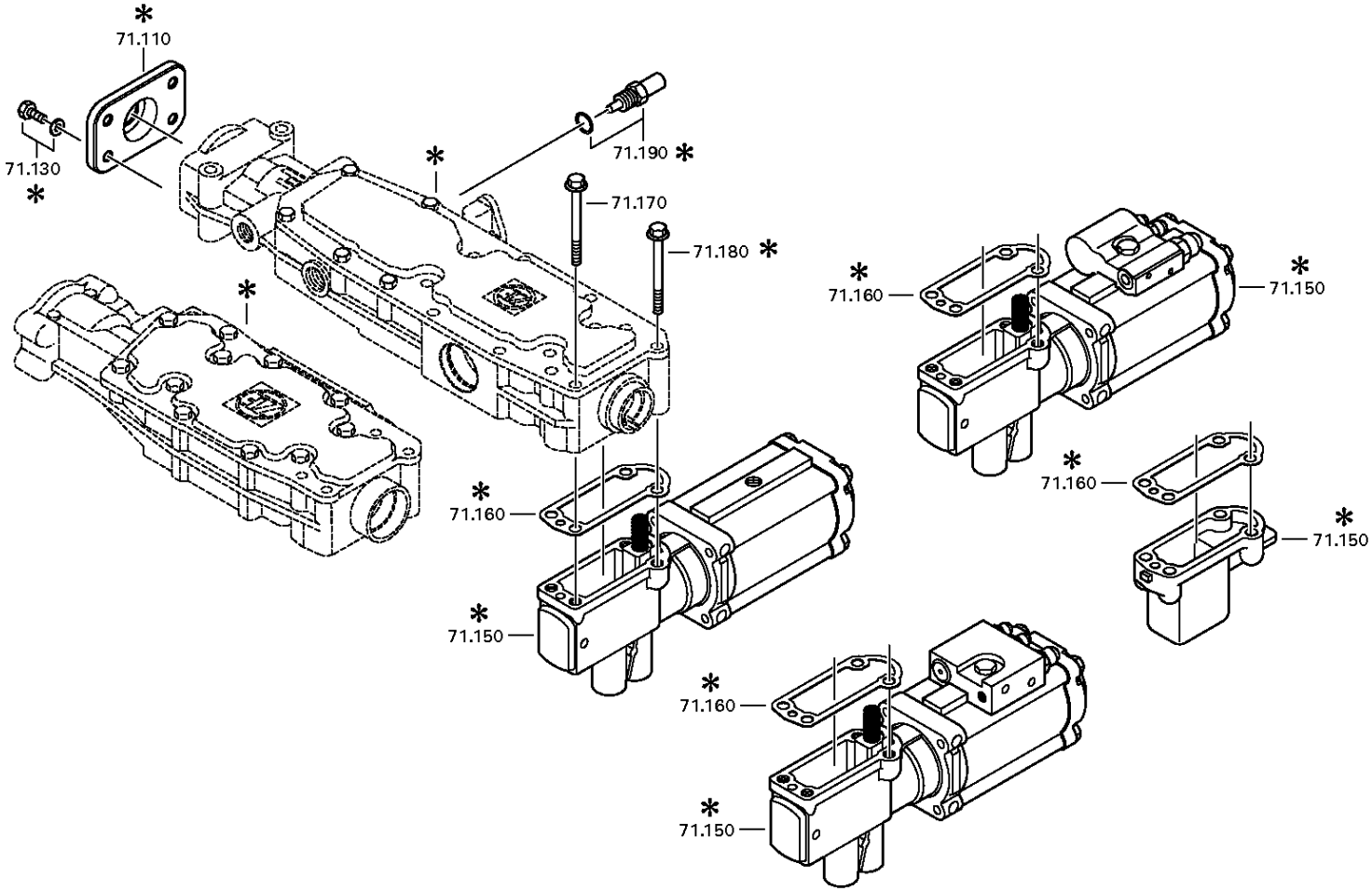

© Все права сохраняются за ZF Friedrichshafen AG, также в случае подачи заявки на предоставление правовой охраны. Мы сохраняем за собой все права, включая права на копирование и распространение. All rights reserved.
Исключительно в информационных целях, без внесения изменений службой технической докуметации.

Номер материала: 1366.002.022
Изображение: 068.08.19-1
КРЫШКА КОНЦЕВАЯ

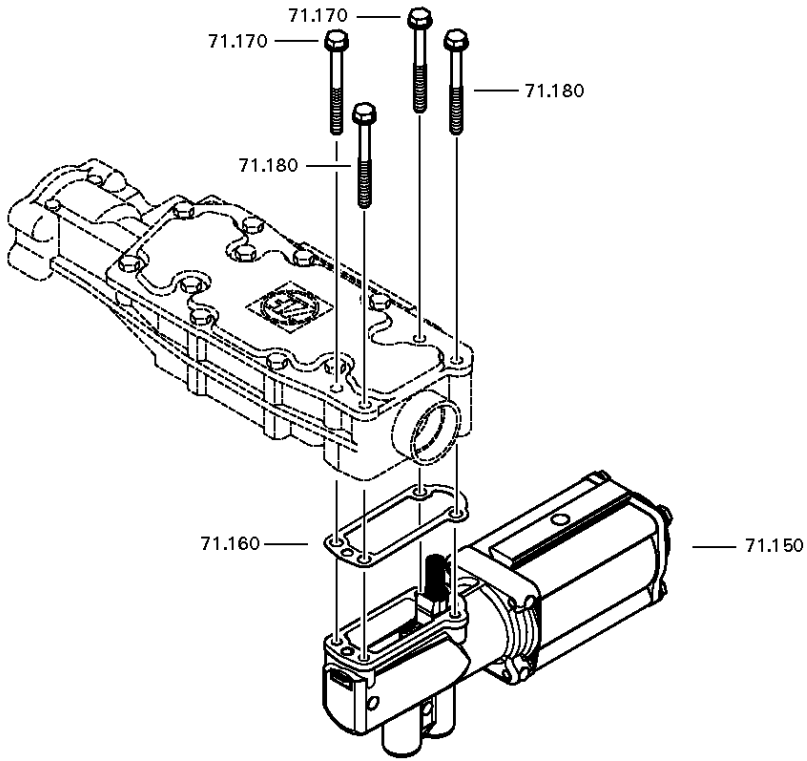

© Все права сохраняются за ZF Friedrichshafen AG, также в случае подачи заявки на предоставление правовой охраны. Мы сохраняем за собой все права, включая права на копирование и распространение. All rights reserved.
Исключительно в информационных целях, без внесения изменений службой технической докуметации.

Спецификация

12 S 2331 TD /

Номер материала: 1366.002.022
Изображение: 062.08.30-1
Номер группы материала: 1316.171.403

Поз. №	№ материала	№ материала клиента	Наименование	Количество	Единица массы	№ изм.	Тех. инф.	Рем. к-кт	Альтернативный материал
110	1341.307.113	1897023	КРЫШКА	1		Z00009271410			
130	---		БОЛТ С ГОЛОВКОЙ ШЕСТИГРАННОЙ	4		Z00007891111	M8X20		
---	0636.100.796	06.01283-5113	БОЛТ С ГОЛОВКОЙ ШЕСТИГРАННОЙ	4		Z00007891120	M8X20		
---	0630.100.295	436-4451	ШАЙБА	4		Z00007158414			
150	0501.216.924	1865646	ПНЕВМОСЕРВОМЕХАНИЗМ	1		Z00006943810	KPL. PSE9 R2 R7		
160	1315.307.242	1389649	ПРОКЛАДКА УПЛОТНИТЕЛЬНАЯ	1		Z00006943810			
170	0736.300.137	1197869	БОЛТ С ГОЛОВКОЙ ШЕСТИГРАННОЙ	2		Z00009195410	M8X80 M8X80		
180	---		БОЛТ С ГОЛОВКОЙ ШЕСТИГРАННОЙ	2		Z00009195410	M8X80		
---	0736.300.137	1197869	БОЛТ С ГОЛОВКОЙ ШЕСТИГРАННОЙ	2		Z00009195414	M8X80 M8X80		
---	0666.790.033		ГЕРМЕТИК	2		Z00009195414			

© Все права сохраняются за ZF Friedrichshafen AG, также в случае подачи заявки на предоставление правовой охраны. Мы сохраняем за собой все права, включая права на копирование и распространение. All rights reserved.
Исключительно в информационных целях, без внесения изменений службой технической докуметации.

Изображение

Номер материала: 1366.002.022
Изображение: 161.09.12-1
VALVE BLOCK

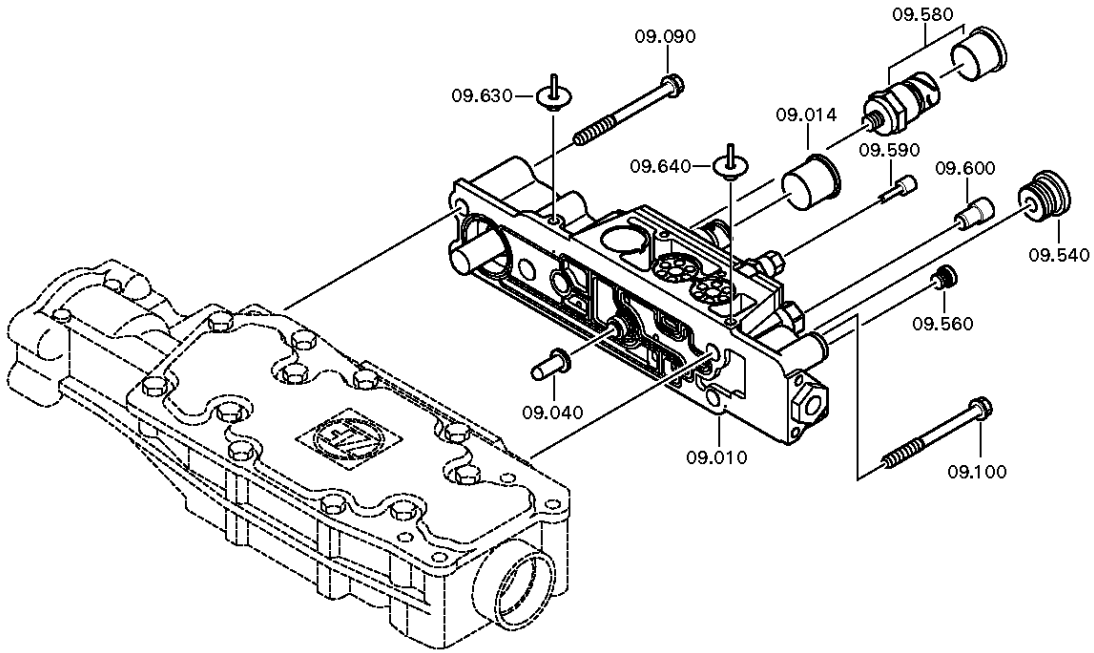

© Все права сохраняются за ZF Friedrichshafen AG, также в случае подачи заявки на предоставление правовой охраны. Мы сохраняем за собой все права, включая права на копирование и распространение. All rights reserved.
Исключительно в информационных целях, без внесения изменений службой технической докуметации.

Изображение

Номер материала: 1366.002.022
Изображение: 161.09.03-1
VALVE BLOCK

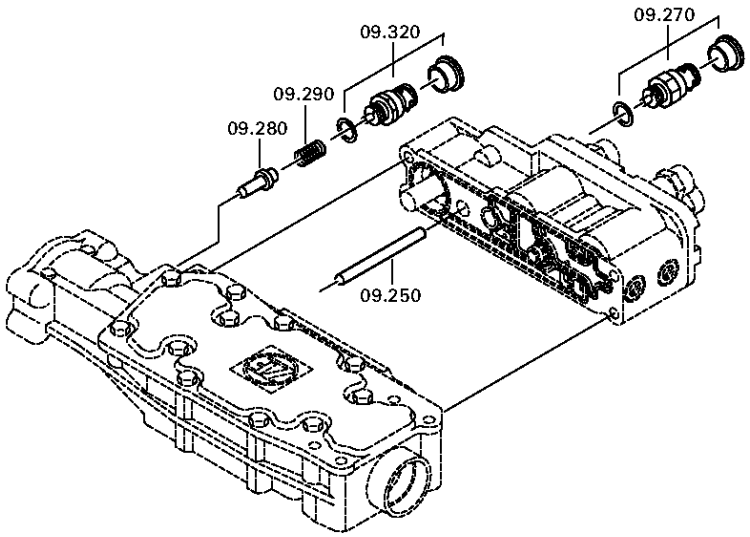

© Все права сохраняются за ZF Friedrichshafen AG, также в случае подачи заявки на предоставление правовой охраны. Мы сохраняем за собой все права, включая права на копирование и распространение. All rights reserved.
Исключительно в информационных целях, без внесения изменений службой технической докуметации.

Спецификация

12 S 2331 TD /

Номер материала: 1366.002.022
Изображение: 161.09.12-1
Номер группы материала: 1325.109.008

Поз. №	№ материала	№ материала клиента	Наименование	Количество	Единица массы	№ изм.	Тех. инф.	Рем. к-кт	Альтернативный материал
10	0501.219.314	1957048	VALVE BLOCK	1		Z00019876111			
40	1315.307.404	1633667	ТАРРЕТ	1					
90	0636.024.526	1896742	БОЛТ С ГОЛОВКОЙ ШЕСТИГРАННОЙ	3		Z00007055410	M8X70		
100	0636.024.526	1896742	БОЛТ С ГОЛОВКОЙ ШЕСТИГРАННОЙ	2		Z00007055410	M8X70		
250	0731.201.727	1634521	ШТИФТ	1		Z00011958510	A=83,50 IN 0731 201 445(2)		
252	0750.199.019		СМАЗКА КОНСИСТЕНТНАЯ	1		Z00011958510	KLASSE A		
270	---		ПЕРЕКЛЮЧАТЕЛЬ	1		Z00011958510	SCHL*45N.M*DICHTRG*BAJO* SCHUTZK*SCHWINUNGSRESISTENT KISSLING		
---	0501.219.808	1944311	ПЕРЕКЛЮЧАТЕЛЬ	1		Z00019432610	STOESSELSCHALTER SCHLIESSER CR6 FREI		
---	0634.801.062	1804055	ШАЙБА УПЛОТНИТЕЛЬНАЯ	1		Z00011958510	18X24		
---	0700.300.427	1828483	КОЛПАК ЗАЩИТНЫЙ	1		Z00011958510			
280	1315.307.414	1634585	СТОПОР	1		Z00011958510			
290	0732.042.990	1781658	ПРУЖИНА НАЖИМНАЯ	1		Z00011958510			
320	---		ТАРРЕТ SWITCH	1		Z00011958510	SCHL*45N.M*DICHTRING*BAJONETT CODIERT A2*SCHUTZKAPPE		
---	0501.331.662	2006612	ТАРРЕТ SWITCH	1		Z00025492610	KPL.		
---	0634.801.062	1804055	ШАЙБА УПЛОТНИТЕЛЬНАЯ	1			18X24		
---	0700.300.427	1828483	КОЛПАК ЗАЩИТНЫЙ	1					
502	0637.510.668	1831978	ПРОБКА	1			M18X1,5		
540	0637.885.736		ВИНТ ЗАПОРНЫЙ	1					
560	0637.885.737	1635978	ВИНТ ЗАПОРНЫЙ	1					
580	---		ВЫКЛЮЧАТЕЛЬ МАНОМЕТРИЧЕСКИЙ	1			SCHL*23N.M*GP-UMSCHALTVENTIL* SCHUTZKAPPE		
---	0501.214.244	1899817	ВЫКЛЮЧАТЕЛЬ МАНОМЕТРИЧЕСКИЙ	1			KPL.		
---	0700.300.427	1828483	КОЛПАК ЗАЩИТНЫЙ	1					
590	0501.322.643	1831977	ПРОБКА	1					

© Все права сохраняются за ZF Friedrichshafen AG, также в случае подачи заявки на предоставление правовой охраны. Мы сохраняем за собой все права, включая права на копирование и распространение. All rights reserved.
Исключительно в информационных целях, без внесения изменений службой технической докуметации.

Спецификация

12 S 2331 TD /

Номер материала: 1366.002.022
Изображение: 161.09.12-1
Номер группы материала: 1325.109.008

Поз. №	№ материала	№ материала клиента	Наименование	Количество	Единица массы	№ изм.	Тех. инф.	Рем. к-кт	Альтернативный материал
600	0501.322.644	1831976	ПРОБКА	1					
630	0501.324.104		ПРОБКА	1			GPN 630 M8X1		
640	0501.324.104		ПРОБКА	1			GPN 630 M8X1		

© Все права сохраняются за ZF Friedrichshafen AG, также в случае подачи заявки на предоставление правовой охраны. Мы сохраняем за собой все права, включая права на копирование и распространение. All rights reserved.
Исключительно в информационных целях, без внесения изменений службой технической докуметации.

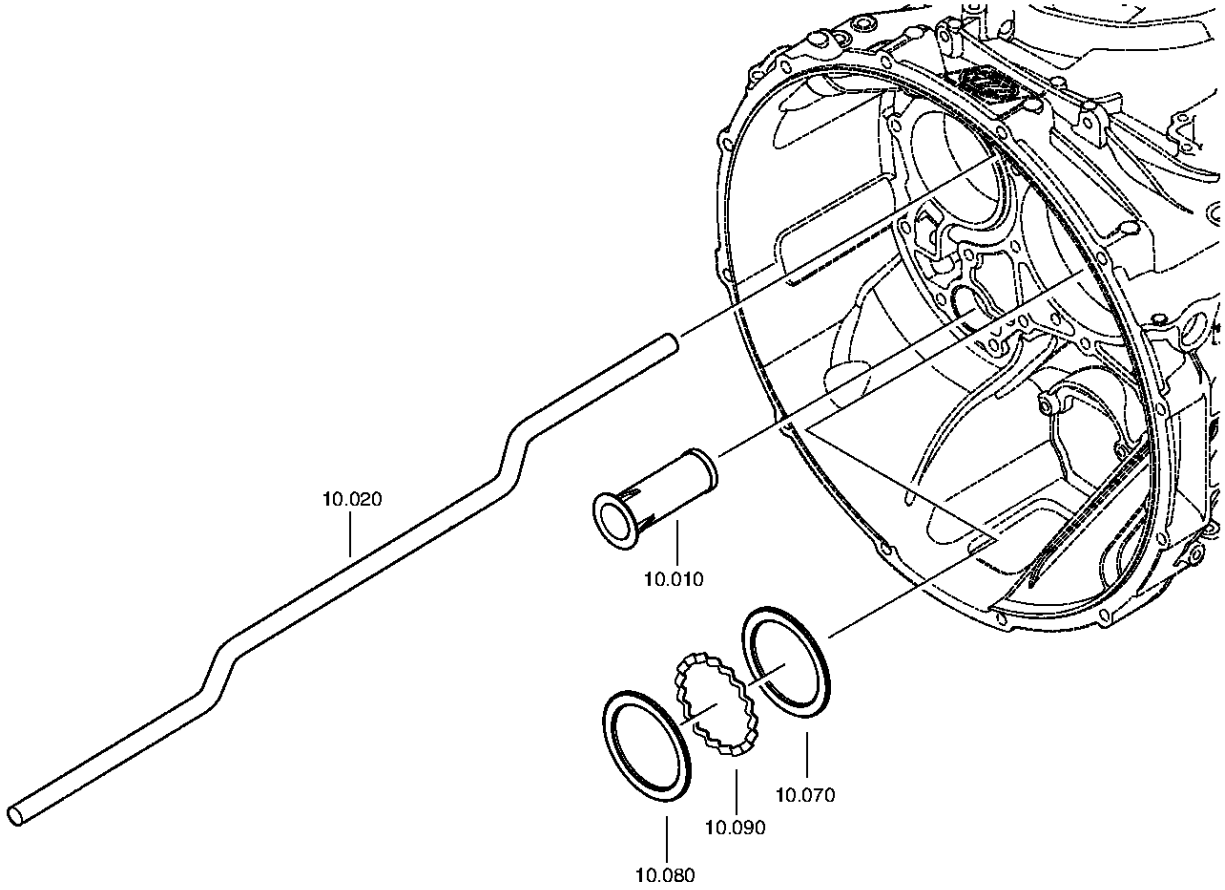

© Все права сохраняются за ZF Friedrichshafen AG, также в случае подачи заявки на предоставление правовой охраны. Мы сохраняем за собой все права, включая права на копирование и распространение. All rights reserved.
Исключительно в информационных целях, без внесения изменений службой технической докуметации.

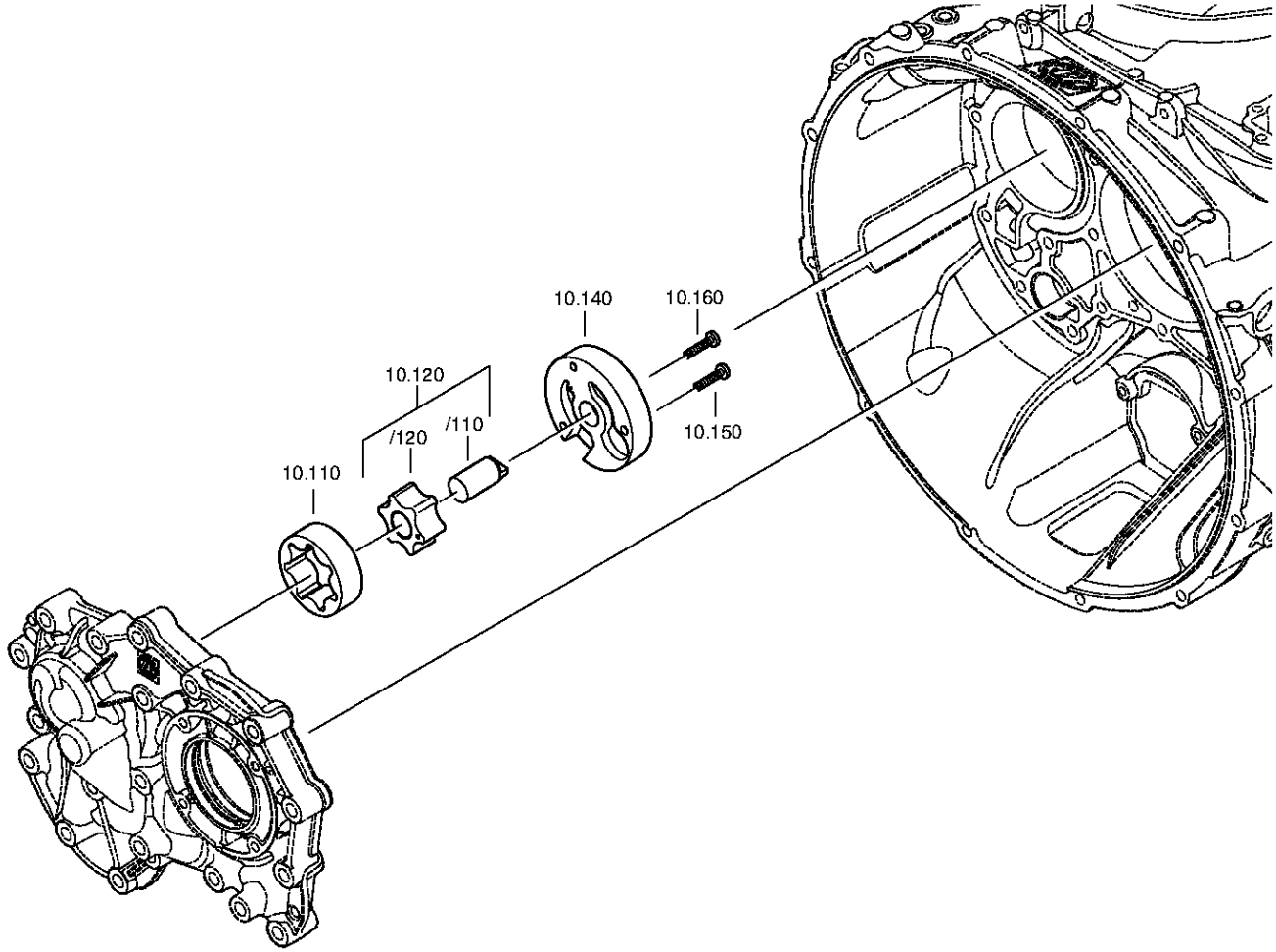

© Все права сохраняются за ZF Friedrichshafen AG, также в случае подачи заявки на предоставление правовой охраны. Мы сохраняем за собой все права, включая права на копирование и распространение. All rights reserved.
Исключительно в информационных целях, без внесения изменений службой технической докуметации.

Спецификация

12 S 2331 TD /

Номер материала: 1366.002.022
Изображение: 161.10.02-1
Номер группы материала: 1325.110.007

Поз. №	№ материала	№ материала клиента	Наименование	Количество	Единица массы	№ изм.	Тех. инф.	Рем. к-кт	Альтернативный материал
10	0501.318.802	5718 742 08	ЭЛЕМЕНТ ФИЛЬТРУЮЩИЙ СЕТЧАТЫЙ	1					
20	1325.301.017	1887018	МАСЛОПРОВОД	1			ECO 4 12G LANG		
70	0730.300.745	1913194	ШАЙБА	1			A=3,30 A=3,30		
80	0730.150.766	1290958	ШАЙБА	1					
90	1315.302.040	1290957	КОЛЬЦО РАСПОРНОЕ	1					
110	1315.303.027	169-833-0010	РОТОР	1					
120	1314.202.039	169-831-0020	ВАЛ МАСЛЯНОГО НАСОСА	1			KPL.		
140	1325.303.017	1831973	КРЫШКА НАСОСА	1					
150	0736.101.076	L151340	ВИНТ TORX	1			M6X30		
160	0736.101.076	L151340	ВИНТ TORX	1			M6X30		

© Все права сохраняются за ZF Friedrichshafen AG, также в случае подачи заявки на предоставление правовой охраны. Мы сохраняем за собой все права, включая права на копирование и распространение. All rights reserved.
Исключительно в информационных целях, без внесения изменений службой технической докуметации.

Изображение

Номер материала: 1366.002.022
Изображение: 068.12.24-1
Номер группы материала: 1341.149.003

12 S 2331 TD /
КОМПЛЕКТ ПРУЖИН

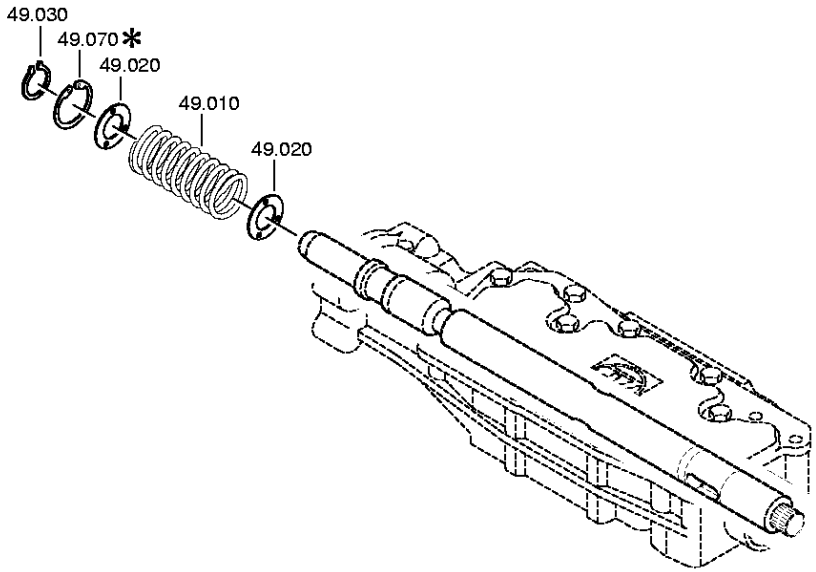

© Все права сохраняются за ZF Friedrichshafen AG, также в случае подачи заявки на предоставление правовой охраны. Мы сохраняем за собой все права, включая права на копирование и распространение. All rights reserved.
Исключительно в информационных целях, без внесения изменений службой технической докуметации.

Спецификация

12 S 2331 TD /

Номер материала: 1366.002.022
Изображение: 068.12.24-1
Номер группы материала: 1341.149.003

Поз. №	№ материала	№ материала клиента	Наименование	Количество	Единица массы	№ изм.	Тех. инф.	Рем. к-кт	Альтернативный материал
10	0732.040.765	0100244	ПРУЖИНА НАЖИМНАЯ	1					
20	0730.301.376	1884285	ШАЙБА	2		Z00008917410			
30	0630.532.138	0929532430	КОЛЬЦО V-ОБРАЗНОЕ	1					
70	0630.502.022	1804059	КОЛЬЦО СТОПОРНОЕ	1			40X1,75		

© Все права сохраняются за ZF Friedrichshafen AG, также в случае подачи заявки на предоставление правовой охраны. Мы сохраняем за собой все права, включая права на копирование и распространение. All rights reserved.
Исключительно в информационных целях, без внесения изменений службой технической докуметации.

Изображение

Номер материала: 1366.002.022
Изображение: 161.28.01-1
Номер группы материала: 1325.128.807

12 S 2331 TD /
МЕХАНИЗМ ПЕРЕДАЧИ ПЛАНЕТАРНОЙ

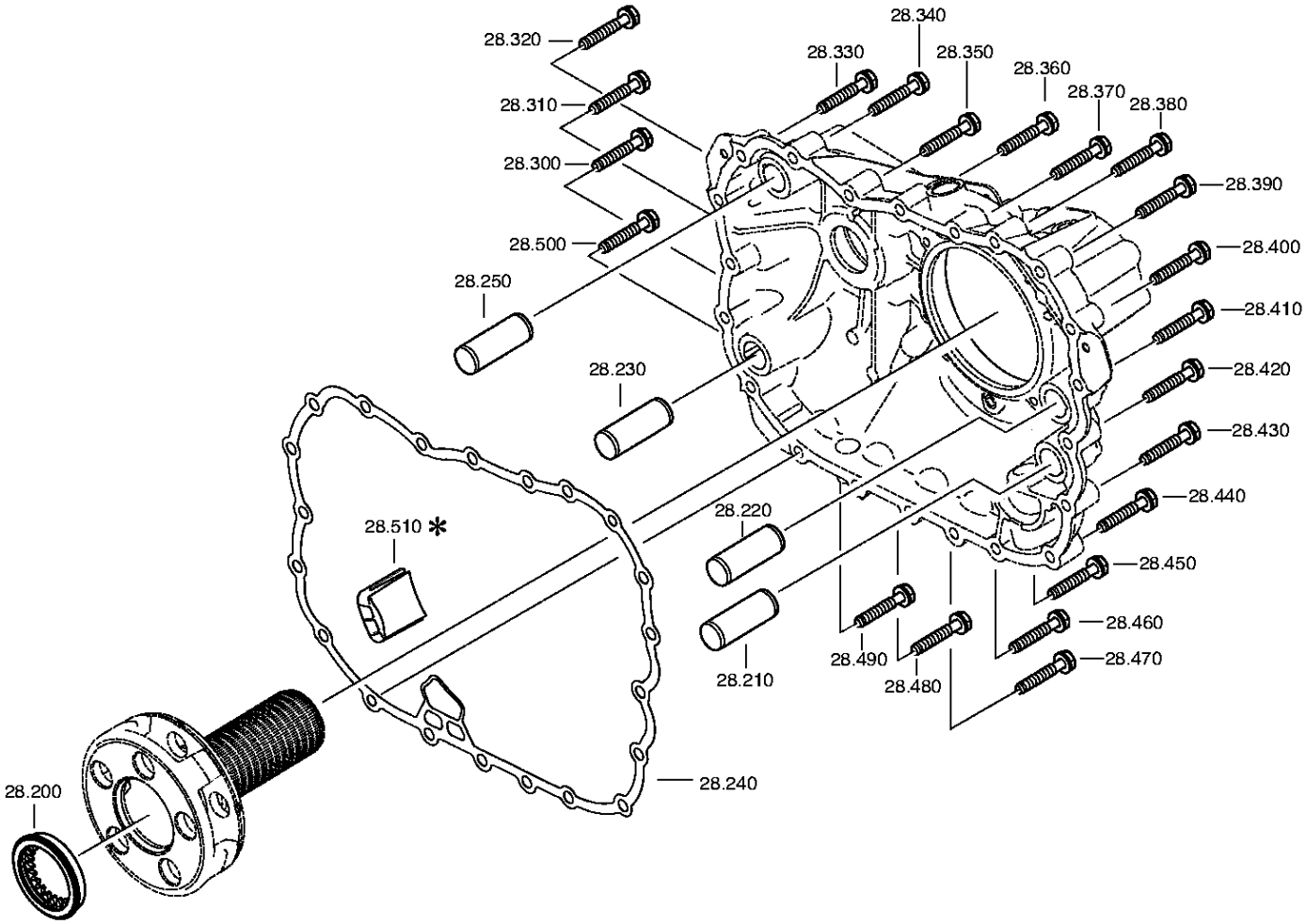

© Все права сохраняются за ZF Friedrichshafen AG, также в случае подачи заявки на предоставление правовой охраны. Мы сохраняем за собой все права, включая права на копирование и распространение. All rights reserved.
Исключительно в информационных целях, без внесения изменений службой технической докуметации.

Спецификация

12 S 2331 TD /

Номер материала: 1366.002.022
Изображение: 161.28.01-1
Номер группы материала: 1325.128.807

Поз. №	№ материала	№ материала клиента	Наименование	Количество	Единица массы	№ изм.	Тех. инф.	Рем. к-кт	Альтернативный материал
200	1315.332.054	1395315	ДИСК ПРИЖИМНОЙ	1			ENTHALT.IN 1316 332 074(1)		
210	0731.300.002	1874565	ШТИФТ ЦИЛИНДРИЧЕСКИЙ	1					
220	0731.300.002	1874565	ШТИФТ ЦИЛИНДРИЧЕСКИЙ	1					
230	0731.300.002	1874565	ШТИФТ ЦИЛИНДРИЧЕСКИЙ	1					
240	0501.323.705	1825386	ПРОКЛАДКА УПЛОТНИТЕЛЬНАЯ	1					
250	0731.300.002	1874565	ШТИФТ ЦИЛИНДРИЧЕСКИЙ	1					
300	0636.016.405	1874072	БОЛТ С ГОЛОВКОЙ ШЕСТИГРАННОЙ	1		Z00007060111	M10X60		
310	0636.016.405	1874072	БОЛТ С ГОЛОВКОЙ ШЕСТИГРАННОЙ	1		Z00007060111	M10X60		
320	0636.016.405	1874072	БОЛТ С ГОЛОВКОЙ ШЕСТИГРАННОЙ	1		Z00007060111	M10X60		
330	0636.016.405	1874072	БОЛТ С ГОЛОВКОЙ ШЕСТИГРАННОЙ	1		Z00007060111	M10X60		
340	0636.016.405	1874072	БОЛТ С ГОЛОВКОЙ ШЕСТИГРАННОЙ	1		Z00007060111	M10X60		
350	0636.016.405	1874072	БОЛТ С ГОЛОВКОЙ ШЕСТИГРАННОЙ	1		Z00007060111	M10X60		
360	0636.016.405	1874072	БОЛТ С ГОЛОВКОЙ ШЕСТИГРАННОЙ	1		Z00007060111	M10X60		
370	0636.016.405	1874072	БОЛТ С ГОЛОВКОЙ ШЕСТИГРАННОЙ	1		Z00007060111	M10X60		
380	0636.016.405	1874072	БОЛТ С ГОЛОВКОЙ ШЕСТИГРАННОЙ	1		Z00007060111	M10X60		
390	0636.016.405	1874072	БОЛТ С ГОЛОВКОЙ ШЕСТИГРАННОЙ	1		Z00007060111	M10X60		
400	0636.016.405	1874072	БОЛТ С ГОЛОВКОЙ ШЕСТИГРАННОЙ	1		Z00007060111	M10X60		

© Все права сохраняются за ZF Friedrichshafen AG, также в случае подачи заявки на предоставление правовой охраны. Мы сохраняем за собой все права, включая права на копирование и распространение. All rights reserved.
Исключительно в информационных целях, без внесения изменений службой технической докуметации.

Спецификация

12 S 2331 TD /

Номер материала: 1366.002.022
Изображение: 161.28.01-1
Номер группы материала: 1325.128.807

Поз. №	№ материала	№ материала клиента	Наименование	Количество	Единица массы	№ изм.	Тех. инф.	Рем. к-кт	Альтернативный материал
410	0636.016.405	1874072	БОЛТ С ГОЛОВКОЙ ШЕСТИГРАННОЙ	1		Z00007060111	M10X60		
420	0636.016.405	1874072	БОЛТ С ГОЛОВКОЙ ШЕСТИГРАННОЙ	1		Z00007060111	M10X60		
430	0636.016.405	1874072	БОЛТ С ГОЛОВКОЙ ШЕСТИГРАННОЙ	1		Z00007060111	M10X60		
440	0636.016.405	1874072	БОЛТ С ГОЛОВКОЙ ШЕСТИГРАННОЙ	1		Z00007060111	M10X60		
450	0636.016.405	1874072	БОЛТ С ГОЛОВКОЙ ШЕСТИГРАННОЙ	1		Z00007060111	M10X60		
460	0636.016.405	1874072	БОЛТ С ГОЛОВКОЙ ШЕСТИГРАННОЙ	1		Z00007060111	M10X60		
470	0636.016.405	1874072	БОЛТ С ГОЛОВКОЙ ШЕСТИГРАННОЙ	1		Z00007060111	M10X60		
480	0636.016.405	1874072	БОЛТ С ГОЛОВКОЙ ШЕСТИГРАННОЙ	1		Z00007060111	M10X60		
490	0636.016.405	1874072	БОЛТ С ГОЛОВКОЙ ШЕСТИГРАННОЙ	1		Z00007060111	M10X60		
500	0636.016.405	1874072	БОЛТ С ГОЛОВКОЙ ШЕСТИГРАННОЙ	1		Z00007060111	M10X60		
510	6093.301.034	1831966	COVER	1					

© Все права сохраняются за ZF Friedrichshafen AG, также в случае подачи заявки на предоставление правовой охраны. Мы сохраняем за собой все права, включая права на копирование и распространение. All rights reserved.
Исключительно в информационных целях, без внесения изменений службой технической докуметации.

Номер материала: 1366.002.022
Изображение: 161.40.01-1
СИСТЕМА ПЕРЕКЛЮЧЕНИЯ GV

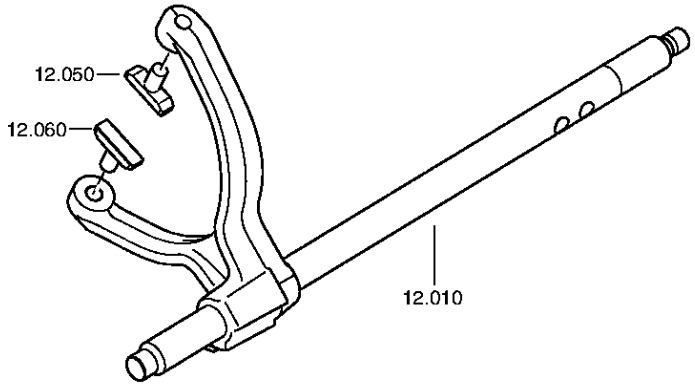

© Все права сохраняются за ZF Friedrichshafen AG, также в случае подачи заявки на предоставление правовой охраны. Мы сохраняем за собой все права, включая права на копирование и распространение. All rights reserved.
Исключительно в информационных целях, без внесения изменений службой технической докуметации.

Номер материала: 1366.002.022
Изображение: 161.40.41-1
СИСТЕМА ПЕРЕКЛЮЧЕНИЯ GV

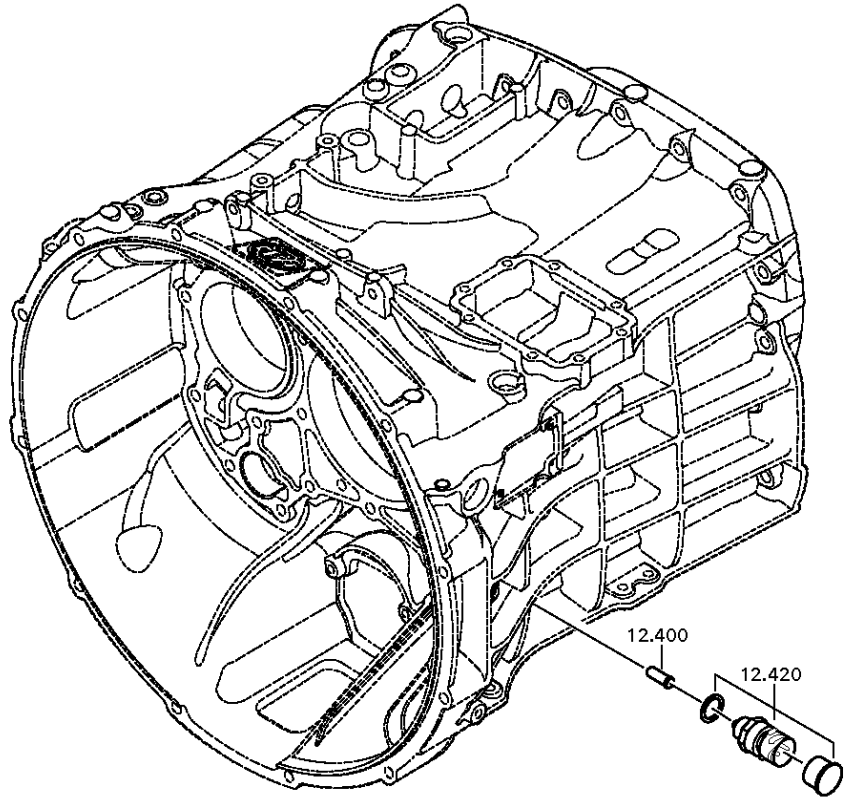

© Все права сохраняются за ZF Friedrichshafen AG, также в случае подачи заявки на предоставление правовой охраны. Мы сохраняем за собой все права, включая права на копирование и распространение. All rights reserved.
Исключительно в информационных целях, без внесения изменений службой технической докуметации.

Изображение

Номер материала: 1366.002.022
Изображение: 161.40.80-1
СИСТЕМА ПЕРЕКЛЮЧЕНИЯ GV

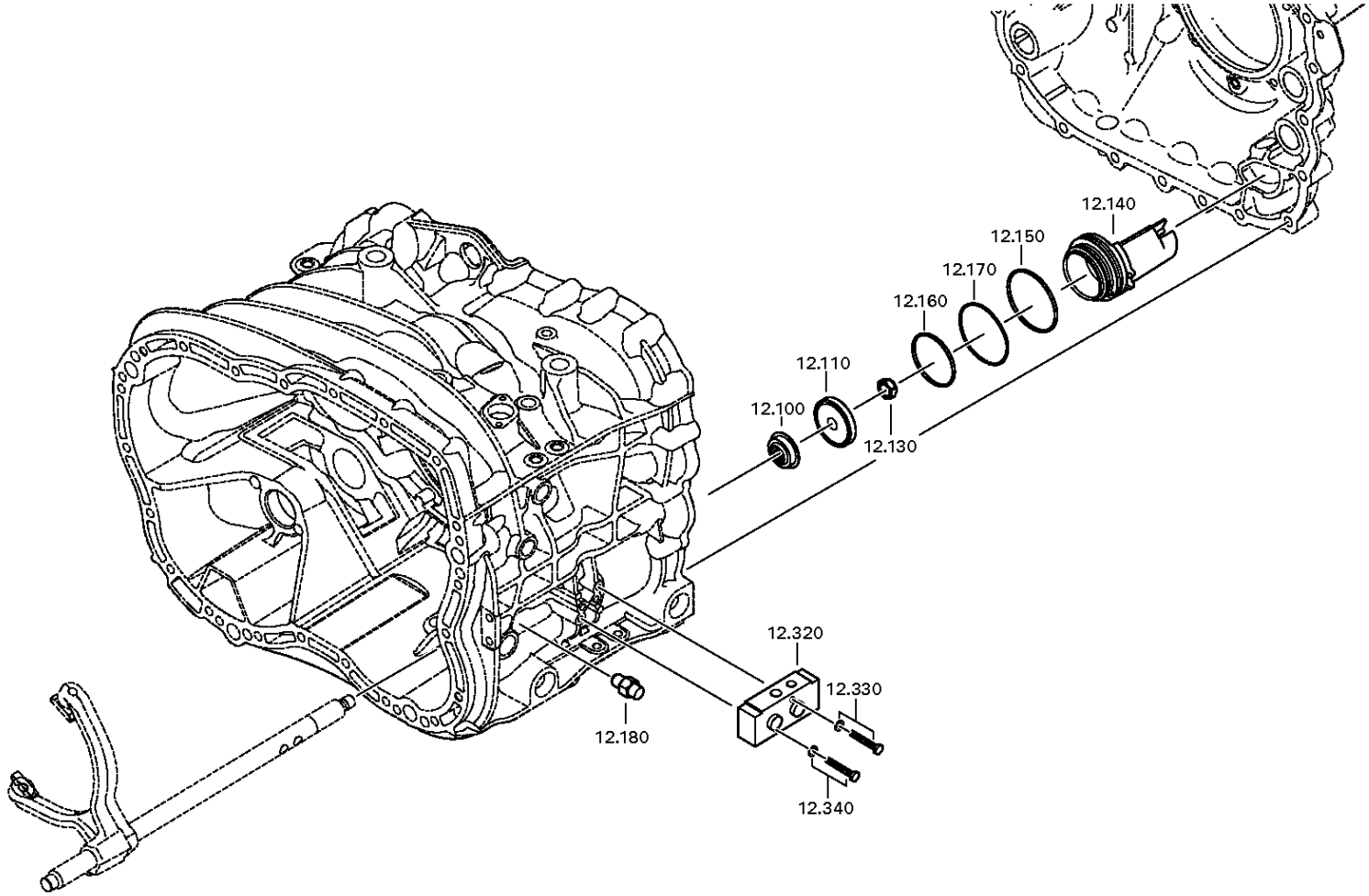

© Все права сохраняются за ZF Friedrichshafen AG, также в случае подачи заявки на предоставление правовой охраны. Мы сохраняем за собой все права, включая права на копирование и распространение. All rights reserved.
Исключительно в информационных целях, без внесения изменений службой технической докуметации.

Спецификация

12 S 2331 TD /

Номер материала: 1366.002.022
Изображение: 161.40.01-1
Номер группы материала: 1325.112.006

Поз. №	№ материала	№ материала клиента	Наименование	Количество	Единица массы	№ изм.	Тех. инф.	Рем. к-кт	Альтернативный материал
10	1325.212.004	1904796	ШТОК ВИЛКИ ПЕРЕКЛЮЧЕНИЯ ПЕРЕДАЧ	1			KPL.GV*E31 LANG		
50	1316.306.015	5 5342 0	СУХАРЬ	1					
60	1316.306.015	5 5342 0	СУХАРЬ	1					
100	0750.112.131	820-400-2880	МАНЖЕТА ШЛЯПОВИДНАЯ	1		Z00012212711	25X40X15		
110	0501.324.670	1887735	ПОРШЕНЬ	1		Z00012212711			
130	0737.300.037	1874075	ГАЙКА СТОПОРНАЯ	1			MS16X1,5		
140	1325.312.012	1831970	ЦИЛИНДР	1		Z00012212711			
150	0634.313.018	TTZF140097	КОЛЬЦО УПЛОТНИТЕЛЬНОЕ	1		Z00012212711	82X3		
160	0634.313.320	820-400-2910	КОЛЬЦО УПЛОТНИТЕЛЬНОЕ	1		Z00012212711	67X3		
170	1315.312.034	1291090	ПРУЖИНА	1		Z00012212711			
180	---		УПОР СТОПОРНЫЙ	1		Z00012212711	235N*50N.M		
---	1324.207.033	H0472564	УПОР СТОПОРНЫЙ	1			KPL. *235 N		
---	0730.008.604	1638154	ШАЙБА УПЛОТНИТЕЛЬНАЯ	1		C01009860C10			
300	0637.510.665	1831969	ПРОБКА	1		Z00012212711	M10X1		
320	0501.219.310	1897664	КЛАПАН 5/2-ХОДОВОЙ	1		Z00015060511			
330	0636.100.468	1897021	SCREW WITH WASHER ASSEMBLY	1		Z00011778410	M6X40		
340	0636.100.468	1897021	SCREW WITH WASHER ASSEMBLY	1		Z00011778410	M6X40		
400	1295.212.006	0689937	ШТИФТ	1			KPL.		
420	---		SWITCH	1		Z00025033610	SCHL*45N.M*DICHTRING*BAJONETT*SCHUTZKAPPE		
---	0501.331.660	2007380	SWITCH	1		Z00025033617			
---	0634.801.062	1804055	ШАЙБА УПЛОТНИТЕЛЬНАЯ	1		Z00025033617	18X24		

© Все права сохраняются за ZF Friedrichshafen AG, также в случае подачи заявки на предоставление правовой охраны. Мы сохраняем за собой все права, включая права на копирование и распространение. All rights reserved.
Исключительно в информационных целях, без внесения изменений службой технической докуметации.

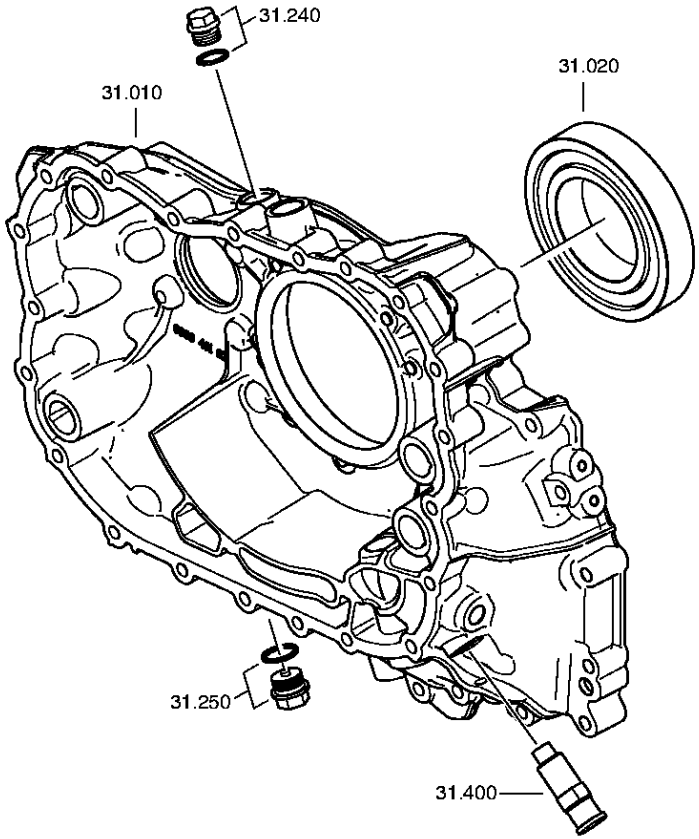

© Все права сохраняются за ZF Friedrichshafen AG, также в случае подачи заявки на предоставление правовой охраны. Мы сохраняем за собой все права, включая права на копирование и распространение. All rights reserved.
Исключительно в информационных целях, без внесения изменений службой технической докуметации.

Номер материала: 1366.002.022
Изображение: 161.43.40-1
КОРПУС GP

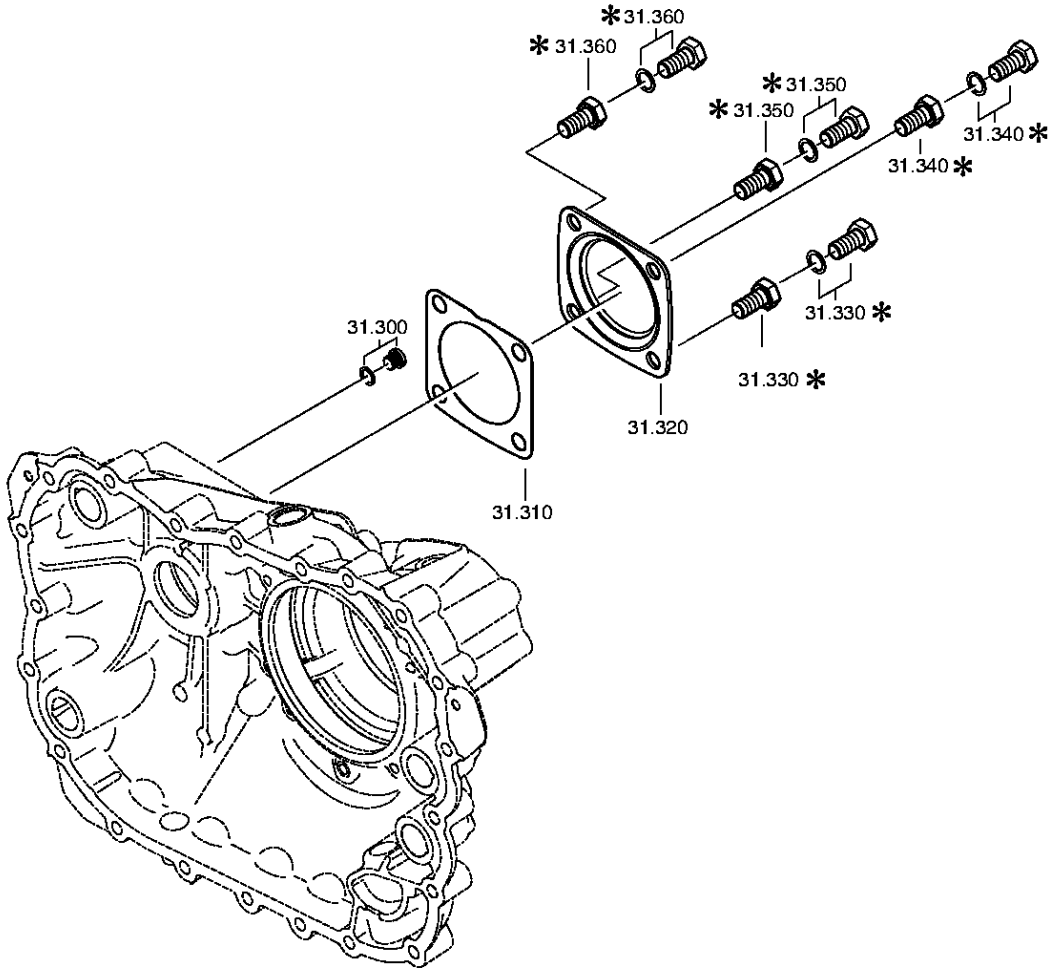

© Все права сохраняются за ZF Friedrichshafen AG, также в случае подачи заявки на предоставление правовой охраны. Мы сохраняем за собой все права, включая права на копирование и распространение. All rights reserved.
Исключительно в информационных целях, без внесения изменений службой технической докуметации.

Спецификация

12 S 2331 TD /

Номер материала: 1366.002.022
Изображение: 161.43.02-1
Номер группы материала: 1325.131.007

Поз. №	№ материала	№ материала клиента	Наименование	Количество	Единица массы	№ изм.	Тех. инф.	Рем. к-кт	Альтернативный материал
10	6093.201.008	1878736	КОРПУС	1		Z00005682510	KPL.*ECOSPLIT*GD		
12	0637.510.020	1896793	PLUG	1					
14	0637.510.020	1896793	PLUG	1					
16	0637.510.020	1896793	PLUG	1					
18	0637.510.020	1896793	PLUG	1					
20	0750.116.394	5 8092 0	ПОДШИПНИК ШАРИКОВЫЙ	1			90,0X160,0X30,0		
240	---		ВИНТ ЗАПОРНЫЙ	1		Z00010112111	60N.M*DICHTRING M24X1,5		
---	0636.304.088	1882905	SCREW PLUG	1		Z00010112110	M24X1,5		
---	0730.008.637	1428103	ШАЙБА УПЛОТНИТЕЛЬНАЯ	1		Z00010112110	24X29		
250	---		ВИНТ ЗАПОРНЫЙ	1		Z00010176111	M24X1,5		
---	0736.300.160	4471982.1	ВИНТ ЗАПОРНЫЙ	1		Z00010176110	M24X1,5 M24X1,5		
---	0730.008.637	1428103	ШАЙБА УПЛОТНИТЕЛЬНАЯ	1		Z00010176110	24X29		
300	---		ВИНТ ЗАПОРНЫЙ	1		C01004359F10	15N.M*DICHTRING M10X1		
---	0636.100.793	1878418	SCREW PLUG	1		Z00010111613	M10X1		
---	0730.008.055		ШАЙБА УПЛОТНИТЕЛЬНАЯ	1			10X14		
310	1238.308.201	1331981100	ПРОКЛАДКА УПЛОТНИТЕЛЬНАЯ	1			ENTHALT.IN 1238 308 202(2)		
320	1328.301.170	1878388	КРЫШКА	1		Z00008068010			
330	---		БОЛТ С ГОЛОВКОЙ ШЕСТИГРАННОЙ	1		Z00007061014	M12X25		
---	0636.016.406	1896740	БОЛТ С ГОЛОВКОЙ ШЕСТИГРАННОЙ	1		Z00007061018	M12X25		
---	0630.100.284	1897471	ШАЙБА	1		Z00007158217			
340	---		БОЛТ С ГОЛОВКОЙ ШЕСТИГРАННОЙ	1		Z00007061014	M12X25		
---	0636.016.406	1896740	БОЛТ С ГОЛОВКОЙ ШЕСТИГРАННОЙ	1		Z00007061018	M12X25		
---	0630.100.284	1897471	ШАЙБА	1		Z00007158217			

© Все права сохраняются за ZF Friedrichshafen AG, также в случае подачи заявки на предоставление правовой охраны. Мы сохраняем за собой все права, включая права на копирование и распространение. All rights reserved.
Исключительно в информационных целях, без внесения изменений службой технической докуметации.

12 S 2331 TD /

Номер материала: 1366.002.022
Изображение: 161.43.02-1
Номер группы материала: 1325.131.007

Поз. №	№ материала	№ материала клиента	Наименование	Количество	Единица массы	№ изм.	Тех. инф.	Рем. к-кт	Альтернативный материал
350	---		БОЛТ С ГОЛОВКОЙ ШЕСТИГРАННОЙ	1		Z00007061014	M12X25		
---	0636.016.406	1896740	БОЛТ С ГОЛОВКОЙ ШЕСТИГРАННОЙ	1		Z00007061018	M12X25		
---	0630.100.284	1897471	ШАЙБА	1		Z00007158217			
360	---		БОЛТ С ГОЛОВКОЙ ШЕСТИГРАННОЙ	1		Z00007061014	M12X25		
---	0636.016.406	1896740	БОЛТ С ГОЛОВКОЙ ШЕСТИГРАННОЙ	1		Z00007061018	M12X25		
---	0630.100.284	1897471	ШАЙБА	1		Z00007158217			
400	---		ДАТЧИК ТАХОГРАФА	1		Z00005204011	L= 35,0*35N.M*O.DICHTRING*BAJO*KITAS*SCHUTZKAPPE*FLAE DICHT		
---	0501.221.588	2019629	PULSE SENSOR	1					

© Все права сохраняются за ZF Friedrichshafen AG, также в случае подачи заявки на предоставление правовой охраны. Мы сохраняем за собой все права, включая права на копирование и распространение. All rights reserved.
Исключительно в информационных целях, без внесения изменений службой технической документации.

Номер материала: 1366.002.022
Изображение: 161.44.01-1
ПЕРЕДАЧА ПЛАНЕТАРНАЯ

12 S 2331 TD /
ПЕРЕДАЧА ПЛАНЕТАРНАЯ

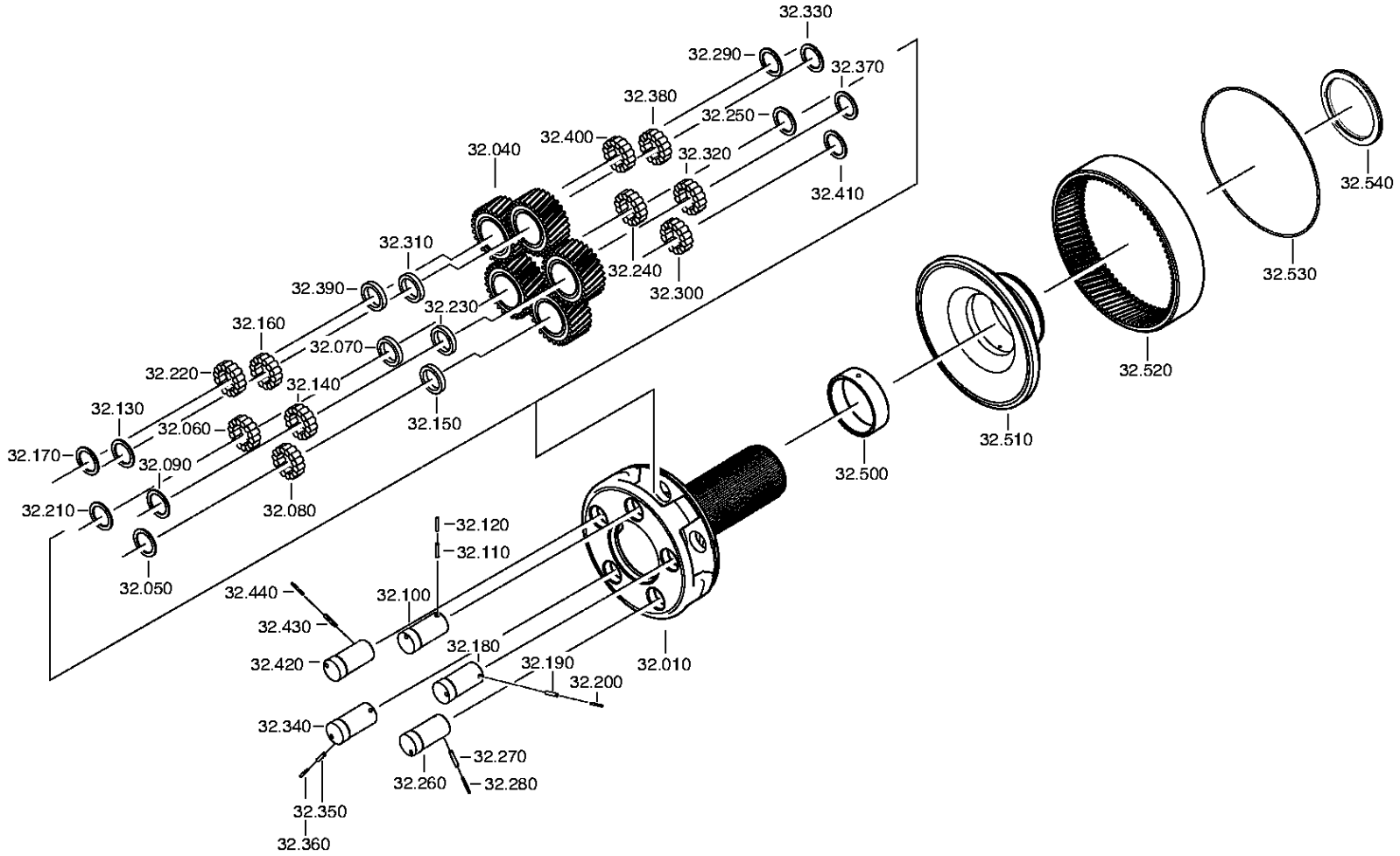

© Все права сохраняются за ZF Friedrichshafen AG, также в случае подачи заявки на предоставление правовой охраны. Мы сохраняем за собой все права, включая права на копирование и распространение. All rights reserved.
Исключительно в информационных целях, без внесения изменений службой технической докуметации.

Номер материала: 1366.002.022
Изображение: 161.44.41-1
ПЕРЕДАЧА ПЛАНЕТАРНАЯ

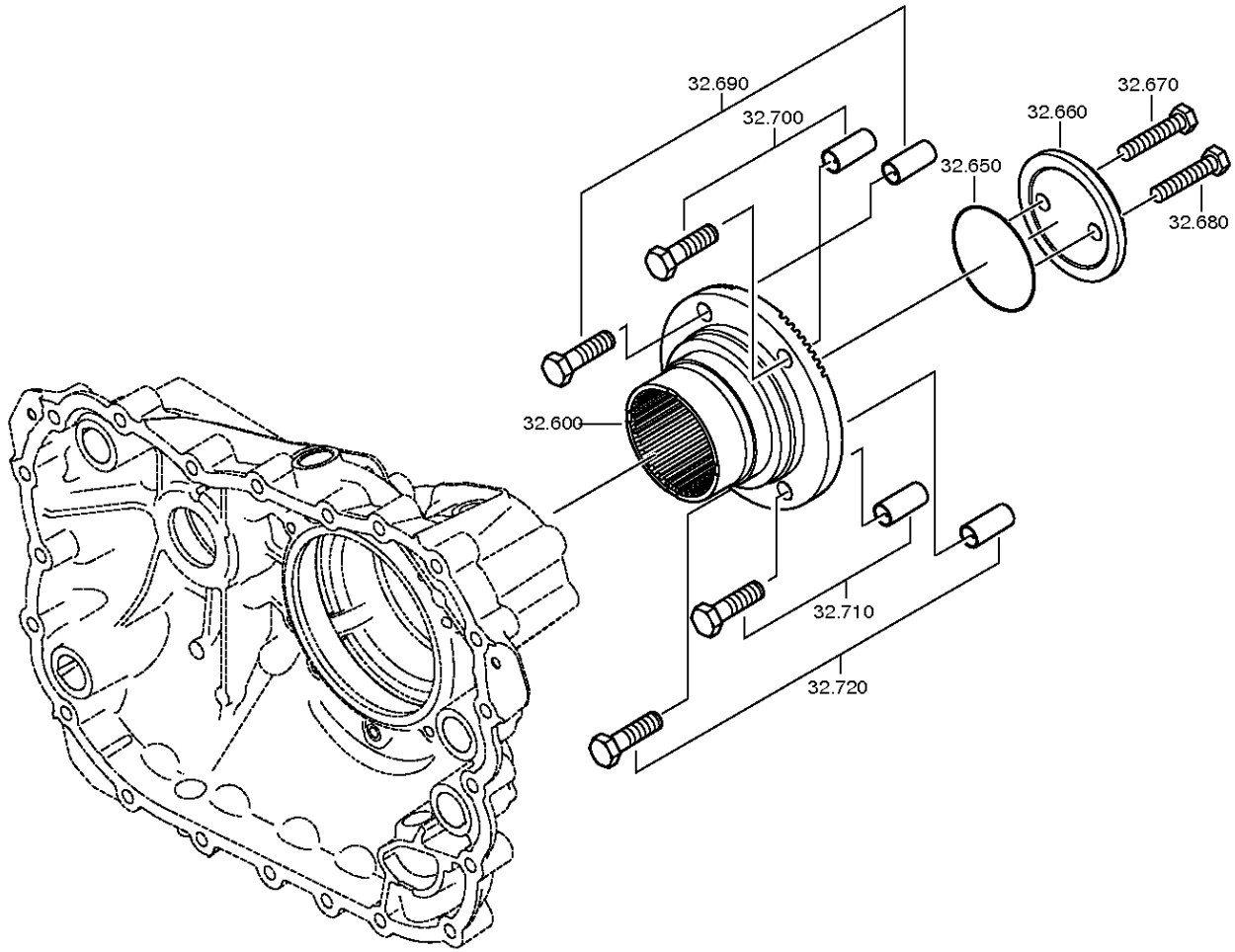

© Все права сохраняются за ZF Friedrichshafen AG, также в случае подачи заявки на предоставление правовой охраны. Мы сохраняем за собой все права, включая права на копирование и распространение. All rights reserved.
Исключительно в информационных целях, без внесения изменений службой технической докуметации.

Спецификация

12 S 2331 TD /

Номер материала: 1366.002.022
Изображение: 161.44.01-1
Номер группы материала: 1325.132.003

Поз. №	№ материала	№ материала клиента	Наименование	Количество	Единица массы	№ изм.	Тех. инф.	Рем. к-кт	Альтернативный материал
10	1316.232.039	1904781	ВОДИЛО ПЕРЕДАЧИ ПЛАНЕТАРНОЙ	1		Z00014438013			
40	1316.232.011	135-203-0081	КОМПЛЕКТ ШЕСТЕРЕН ПЕРЕДАЧИ ПЛАНЕТАРНОЙ	1			KPL.		
50	0730.109.323	H0223698	ШАЙБА ПРОМЕЖУТОЧНАЯ	1			A=2,30 IN 0730 105 951(2)		
60	1325.232.001		РОЛИК	1			KPL.SATZ*PLANETENRAD		
70	0730.109.309	H0223831	ШАЙБА ПРОМЕЖУТОЧНАЯ	1			A=7,90 IN 0730 105 951(2)		
80	1325.232.001		РОЛИК	1			KPL.SATZ*PLANETENRAD		
90	0730.109.323	H0223698	ШАЙБА ПРОМЕЖУТОЧНАЯ	1			A=2,30 IN 0730 105 951(2)		
100	1316.332.140	1904782	ОСЬ САТЕЛЛИТОВ	1		Z00014438013			
110	0631.329.147	1909945	ШТИФТ РАЗРЕЗНОЙ	1			6X26		
120	0631.329.261	1909946	ШТИФТ РАЗРЕЗНОЙ	1			3,5X26		
130	0730.109.323	H0223698	ШАЙБА ПРОМЕЖУТОЧНАЯ	1			A=2,30 IN 0730 105 951(2)		
140	1325.232.001		РОЛИК	1			KPL.SATZ*PLANETENRAD		
150	0730.109.309	H0223831	ШАЙБА ПРОМЕЖУТОЧНАЯ	1			A=7,90 IN 0730 105 951(2)		
160	1325.232.001		РОЛИК	1			KPL.SATZ*PLANETENRAD		
170	0730.109.323	H0223698	ШАЙБА ПРОМЕЖУТОЧНАЯ	1			A=2,30 IN 0730 105 951(2)		
180	1316.332.140	1904782	ОСЬ САТЕЛЛИТОВ	1		Z00014438013			
190	0631.329.147	1909945	ШТИФТ РАЗРЕЗНОЙ	1			6X26		
200	0631.329.261	1909946	ШТИФТ РАЗРЕЗНОЙ	1			3,5X26		
210	0730.109.323	H0223698	ШАЙБА ПРОМЕЖУТОЧНАЯ	1			A=2,30 IN 0730 105 951(2)		
220	1325.232.001		РОЛИК	1			KPL.SATZ*PLANETENRAD		
230	0730.109.309	H0223831	ШАЙБА ПРОМЕЖУТОЧНАЯ	1			A=7,90 IN 0730 105 951(2)		
240	1325.232.001		РОЛИК	1			KPL.SATZ*PLANETENRAD		
250	0730.109.323	H0223698	ШАЙБА ПРОМЕЖУТОЧНАЯ	1			A=2,30 IN 0730 105 951(2)		
260	1316.332.140	1904782	ОСЬ САТЕЛЛИТОВ	1		Z00014438013			
270	0631.329.147	1909945	ШТИФТ РАЗРЕЗНОЙ	1			6X26		
280	0631.329.261	1909946	ШТИФТ РАЗРЕЗНОЙ	1			3,5X26		
290	0730.109.323	H0223698	ШАЙБА ПРОМЕЖУТОЧНАЯ	1			A=2,30 IN 0730 105 951(2)		
300	1325.232.001		РОЛИК	1			KPL.SATZ*PLANETENRAD		
310	0730.109.309	H0223831	ШАЙБА ПРОМЕЖУТОЧНАЯ	1			A=7,90 IN 0730 105 951(2)		
320	1325.232.001		РОЛИК	1			KPL.SATZ*PLANETENRAD		
330	0730.109.323	H0223698	ШАЙБА ПРОМЕЖУТОЧНАЯ	1			A=2,30 IN 0730 105 951(2)		

© Все права сохраняются за ZF Friedrichshafen AG, также в случае подачи заявки на предоставление правовой охраны. Мы сохраняем за собой все права, включая права на копирование и распространение. All rights reserved.
Исключительно в информационных целях, без внесения изменений службой технической документации.

Спецификация

12 S 2331 TD /

Номер материала: 1366.002.022
Изображение: 161.44.01-1
Номер группы материала: 1325.132.003

Поз. №	№ материала	№ материала клиента	Наименование	Количество	Единица массы	№ изм.	Тех. инф.	Рем. к-кт	Альтернативный материал
340	1316.332.140	1904782	ОСЬ САТЕЛЛИТОВ	1		Z00014438013			
350	0631.329.147	1909945	ШТИФТ РАЗРЕЗНОЙ	1			6X26		
360	0631.329.261	1909946	ШТИФТ РАЗРЕЗНОЙ	1			3,5X26		
370	0730.109.323	H0223698	ШАЙБА ПРОМЕЖУТОЧНАЯ	1			A=2,30 IN 0730 105 951(2)		
380	1325.232.001		РОЛИК	1			KPL.SATZ*PLANETENRAD		
390	0730.109.309	H0223831	ШАЙБА ПРОМЕЖУТОЧНАЯ	1			A=7,90 IN 0730 105 951(2)		
400	1325.232.001		РОЛИК	1			KPL.SATZ*PLANETENRAD		
410	0730.109.323	H0223698	ШАЙБА ПРОМЕЖУТОЧНАЯ	1			A=2,30 IN 0730 105 951(2)		
420	1316.332.140	1904782	ОСЬ САТЕЛЛИТОВ	1		Z00014438013			
430	0631.329.147	1909945	ШТИФТ РАЗРЕЗНОЙ	1			6X26		
440	0631.329.261	1909946	ШТИФТ РАЗРЕЗНОЙ	1			3,5X26		
500	1325.332.011	1874566	ВТУЛКА	1					
510	1316.332.130	1808019	ДЕРЖАТЕЛЬ ШЕСТЕРНИ КОРОННОЙ	1					
520	1315.332.041	5 5867 0	ШЕСТЕРНЯ КОРОННАЯ	1			IN 1316 332 055(1)		
530	0730.513.583	1330417	ПРОВОЛОКА КРЕПЕЖНАЯ	1			A=3,20 IN 0730 505 052(2)		
540	0735.298.169	H0227142	ПОДШИПНИК УПОРНЫЙ ИГОЛЬЧАТЫЙ	1			103,3X128,4X10,0		
600	1325.332.036	1998455	OUTPUT FLANGE	1		Z00020928810			
650	0634.313.805	1351646	КОЛЬЦО УПЛОТНИТЕЛЬНОЕ	1			82X4		
660	1312.332.028	81.90713-0154	ШАЙБА	1					
670	0636.011.777	1886971	БОЛТ С ГОЛОВКОЙ ШЕСТИГРАННОЙ	1		Z00007292012	M12X60		
680	0636.011.777	1886971	БОЛТ С ГОЛОВКОЙ ШЕСТИГРАННОЙ	1		Z00007292012	M12X60		
690	---		БОЛТ С ГОЛОВКОЙ ШЕСТИГРАННОЙ	1			SCHUTZKAPPE M14X50		
---	0636.011.771	1896736	БОЛТ С ГОЛОВКОЙ ШЕСТИГРАННОЙ	1		Z00007342412	M14X50		
700	---		БОЛТ С ГОЛОВКОЙ ШЕСТИГРАННОЙ	1			SCHUTZKAPPE M14X50		

© Все права сохраняются за ZF Friedrichshafen AG, также в случае подачи заявки на предоставление правовой охраны. Мы сохраняем за собой все права, включая права на копирование и распространение. All rights reserved.
Исключительно в информационных целях, без внесения изменений службой технической докуметации.

Спецификация

12 S 2331 TD /

Номер материала: 1366.002.022
Изображение: 161.44.01-1
Номер группы материала: 1325.132.003

Поз. №	№ материала	№ материала клиента	Наименование	Количество	Единица массы	№ изм.	Тех. инф.	Рем. к-кт	Альтернативный материал
---	0636.011.771	1896736	БОЛТ С ГОЛОВКОЙ ШЕСТИГРАННОЙ	1		Z00007342412	M14X50		
710	---		БОЛТ С ГОЛОВКОЙ ШЕСТИГРАННОЙ	1			SCHUTZKAPPE M14X50		
---	0636.011.771	1896736	БОЛТ С ГОЛОВКОЙ ШЕСТИГРАННОЙ	1		Z00007342412	M14X50		
720	---		БОЛТ С ГОЛОВКОЙ ШЕСТИГРАННОЙ	1			SCHUTZKAPPE M14X50		
---	0636.011.771	1896736	БОЛТ С ГОЛОВКОЙ ШЕСТИГРАННОЙ	1		Z00007342412	M14X50		

© Все права сохраняются за ZF Friedrichshafen AG, также в случае подачи заявки на предоставление правовой охраны. Мы сохраняем за собой все права, включая права на копирование и распространение. All rights reserved.
Исключительно в информационных целях, без внесения изменений службой технической докуметации.

Изображение

Номер материала: 1366.002.022
Изображение: 161.45.02-1
Номер группы материала: 1325.133.005

12 S 2331 TD /
СИНХРОНИЗАТОР

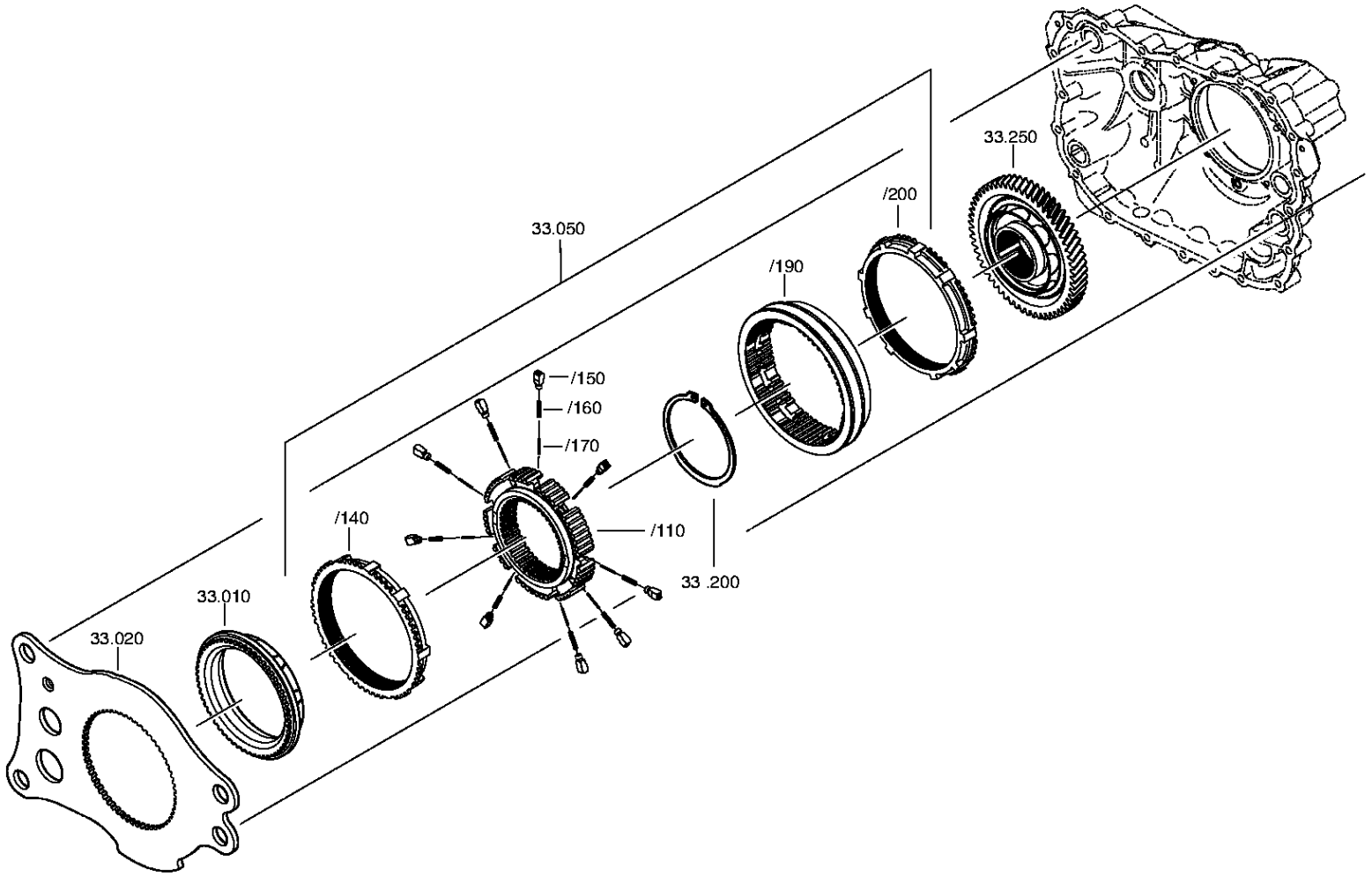

© Все права сохраняются за ZF Friedrichshafen AG, также в случае подачи заявки на предоставление правовой охраны. Мы сохраняем за собой все права, включая права на копирование и распространение. All rights reserved.
Исключительно в информационных целях, без внесения изменений службой технической докуметации.

Спецификация

12 S 2331 TD /

Номер материала: 1366.002.022
Изображение: 161.45.02-1
Номер группы материала: 1325.133.005

Поз. №	№ материала	№ материала клиента	Наименование	Количество	Единица массы	№ изм.	Тех. инф.	Рем. к-кт	Альтернативный материал
10	1296.333.050	5 5302 0	КОРПУС МУФТЫ СИНХРОНИЗАТОРА	1			ENTHALT.IN 1296.333.053(1)		
20	1325.333.016	1874356	ПЛАСТИНА	1					
50	1325.233.008	1831958	СИНХРОНИЗАТОР	1			KPL.GP*DRUCKGUSS		
/110	1313.333.001	0069909	КОРПУС СИНХРОНИЗАТОРА	1			ENTHALT.IN 1296 333 014(1)		
/140	1296.333.045	5 5301 0	КОЛЬЦО БЛОКИРУЮЩЕЕ СИНХРОНИЗАТОРА ДЕЛИТ.	1					
/150	1240.304.278	3362640239	УПОР	9					
/160	0732.040.385	3362640693	ПРУЖИНА НАЖИМНАЯ	9					
/170	0732.040.386	3362640793	ПРУЖИНА НАЖИМНАЯ	9					
/190	1325.333.018	1831914	МУФТА СКОЛЬЗЯЩАЯ	1					
/200	1296.333.045	5 5301 0	КОЛЬЦО БЛОКИРУЮЩЕЕ СИНХРОНИЗАТОРА ДЕЛИТ.	1					
200	0630.501.175	0692274	КОЛЬЦО СТОПОРНОЕ	1			125X3,7		
250	6093.204.010	1831957	КОРПУС МУФТЫ СИНХРОНИЗАТОРА	1			KPL. E33		

© Все права сохраняются за ZF Friedrichshafen AG, также в случае подачи заявки на предоставление правовой охраны. Мы сохраняем за собой все права, включая права на копирование и распространение. All rights reserved.
Исключительно в информационных целях, без внесения изменений службой технической докуметации.

Изображение

Номер материала: 1366.002.022
Изображение: 161.46.01-1
СИСТЕМА ПЕРЕКЛЮЧЕНИЯ GP

12 S 2331 TD /
СИСТЕМА ПЕРЕКЛЮЧЕНИЯ GP

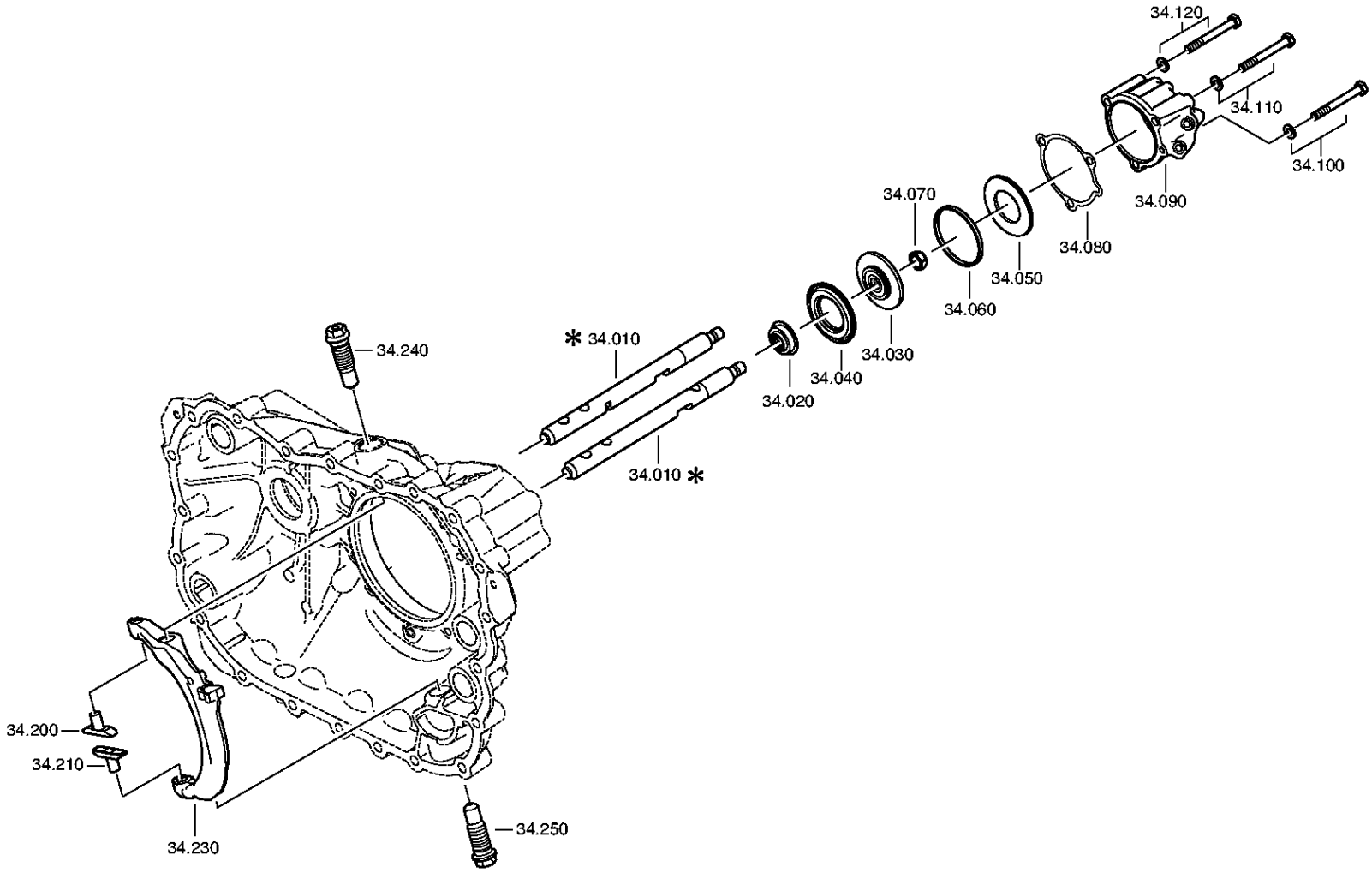

© Все права сохраняются за ZF Friedrichshafen AG, также в случае подачи заявки на предоставление правовой охраны. Мы сохраняем за собой все права, включая права на копирование и распространение. All rights reserved.
Исключительно в информационных целях, без внесения изменений службой технической докуметации.

Изображение

Номер материала: 1366.002.022
Изображение: 161.46.40-1
СИСТЕМА ПЕРЕКЛЮЧЕНИЯ GP

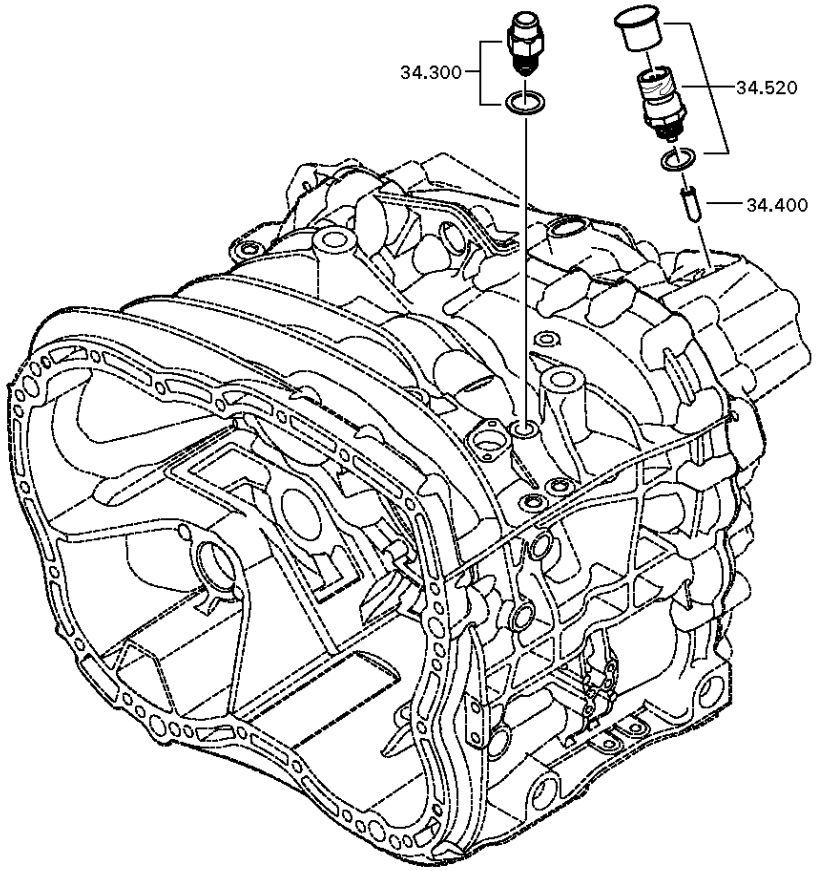

© Все права сохраняются за ZF Friedrichshafen AG, также в случае подачи заявки на предоставление правовой охраны. Мы сохраняем за собой все права, включая права на копирование и распространение. All rights reserved.
Исключительно в информационных целях, без внесения изменений службой технической докуметации.

Спецификация

12 S 2331 TD /

Номер материала: 1366.002.022
Изображение: 161.46.01-1
Номер группы материала: 1325.134.007

Поз. №	№ материала	№ материала клиента	Наименование	Количество	Единица массы	№ изм.	Тех. инф.	Рем. к-кт	Альтернативный материал
10	1325.334.017	1831952	ШТОК ВИЛКИ ПЕРЕКЛЮЧЕНИЯ ПЕРЕДАЧ	1					
20	0750.112.253	H0480692	МАНЖЕТА ШЛЯПОВИДНАЯ	1			25X40X15		
30	---		ПОРШЕНЬ	1			GP		
---	1315.334.034	1295235	ПОРШЕНЬ	1			ENTHALT.IN 1315 334 040(2)		
---	1315.334.063		ПОРШЕНЬ	1					
40	0734.307.294	5 8400 0	ШАЙБА УПЛОТНИТЕЛЬНАЯ	1			49X91X7,4 FA.KACO		
50	0734.307.294	5 8400 0	ШАЙБА УПЛОТНИТЕЛЬНАЯ	1			49X91X7,4 FA.KACO		
60	0750.112.066	5 5131 0	КОЛЬЦО НАПРАВЛЯЮЩЕЕ	1					
70	0737.300.037	1874075	ГАЙКА СТОПОРНАЯ	1			MS16X1,5		
80	0501.322.778	1831950	ПРОКЛАДКА УПЛОТНИТЕЛЬНАЯ	1					
90	1325.334.013	1831951	ЦИЛИНДР	1			GP		
100	---		БОЛТ С ГОЛОВКОЙ ШЕСТИГРАННОЙ	1		Z00007349210	M10X90		
---	0636.015.688	1896739	БОЛТ С ГОЛОВКОЙ ШЕСТИГРАННОЙ	1		Z00007349212	M10X90		
---	0630.100.294	1894557	ШАЙБА	1		Z00007158111			
110	---		БОЛТ С ГОЛОВКОЙ ШЕСТИГРАННОЙ	1		Z00007349210	M10X90		
---	0636.015.688	1896739	БОЛТ С ГОЛОВКОЙ ШЕСТИГРАННОЙ	1		Z00007349212	M10X90		
---	0630.100.294	1894557	ШАЙБА	1		Z00007158111			
120	---		БОЛТ С ГОЛОВКОЙ ШЕСТИГРАННОЙ	1		Z00007349210	M10X90		
---	0636.015.688	1896739	БОЛТ С ГОЛОВКОЙ ШЕСТИГРАННОЙ	1		Z00007349212	M10X90		
---	0630.100.294	1894557	ШАЙБА	1		Z00007158111			
200	1325.334.008	1831949	СУХАРЬ	1			GP		
210	1325.334.008	1831949	СУХАРЬ	1			GP		

© Все права сохраняются за ZF Friedrichshafen AG, также в случае подачи заявки на предоставление правовой охраны. Мы сохраняем за собой все права, включая права на копирование и распространение. All rights reserved.
Исключительно в информационных целях, без внесения изменений службой технической докуметации.

Спецификация

12 S 2331 TD /

Номер материала: 1366.002.022
Изображение: 161.46.01-1
Номер группы материала: 1325.134.007

Поз. №	№ материала	№ материала клиента	Наименование	Количество	Единица массы	№ изм.	Тех. инф.	Рем. к-кт	Альтернативный материал
230	1325.334.007	1831948	КОРОМЫСЛО ПЕРЕКЛЮЧЕНИЯ ПЕРЕДАЧ	1			GP		
240	---		БОЛТ ШАРНИРНЫЙ	1			O.SCHEIBE M24X1,5 SK6		
---	1315.334.074	1877888	БОЛТ ШАРНИРНЫЙ	1		Z00004075610	M24X1,5X74,5		
250	---		БОЛТ ШАРНИРНЫЙ	1			O.SCHEIBE M26X1,5 SK6		
---	1315.334.068	1896940	БОЛТ ШАРНИРНЫЙ	1			M26X1,5X129,5		
300	---		УПОР СТОПОРНЫЙ	1			145N*50N.M		
---	1324.207.035	H0472239	УПОР СТОПОРНЫЙ	1			KPL. *145 N		
---	0730.008.604	1638154	ШАЙБА УПЛОТНИТЕЛЬНАЯ	1					
400	1295.212.006	0689937	ШТИФТ	1			KPL.		
520	---		SWITCH	1		Z00025033610	SCHL*45N.M*DICHTRING*BAJONETT* SCHUTZKAPPE		
---	0501.331.660	2007380	SWITCH	1		Z00025033617			
---	0634.801.062	1804055	ШАЙБА УПЛОТНИТЕЛЬНАЯ	1		Z00025033617	18X24		

© Все права сохраняются за ZF Friedrichshafen AG, также в случае подачи заявки на предоставление правовой охраны. Мы сохраняем за собой все права, включая права на копирование и распространение. All rights reserved.
Исключительно в информационных целях, без внесения изменений службой технической документации.

Изображение

Номер материала: 1366.002.022
Изображение: 161.57.01-1
Номер группы материала: 1325.145.003

12 S 2331 TD /
ВКЛЮЧЕНИЕ ДЕЛИТЕЛЯ КОРОБКИ ПЕРЕДАЧ

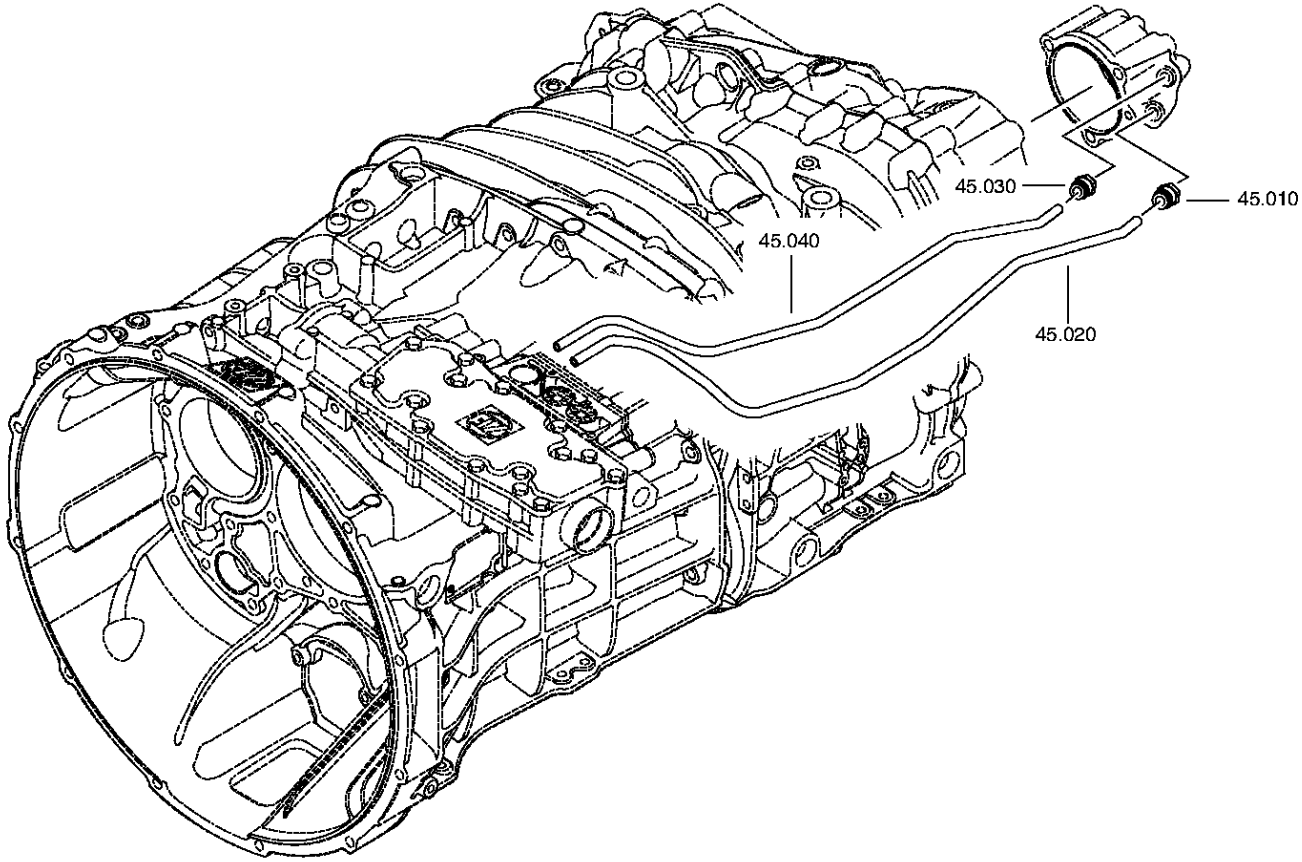

© Все права сохраняются за ZF Friedrichshafen AG, также в случае подачи заявки на предоставление правовой охраны. Мы сохраняем за собой все права, включая права на копирование и распространение. All rights reserved.
Исключительно в информационных целях, без внесения изменений службой технической докуметации.

Спецификация

12 S 2331 TD /

Номер материала: 1366.002.022
Изображение: 161.57.01-1
Номер группы материала: 1325.145.003

Поз. №	№ материала	№ материала клиента	Наименование	Количество	Единица массы	№ изм.	Тех. инф.	Рем. к-кт	Альтернативный материал
10	0501.324.029	1896780	ШТУЦЕР	1					
20	1325.345.006	1831947	ТРУБОПРОВОД	1			E13MP		
30	0501.324.029	1896780	ШТУЦЕР	1					
40	1325.345.007	1831946	ТРУБОПРОВОД	1			E13MP		

© Все права сохраняются за ZF Friedrichshafen AG, также в случае подачи заявки на предоставление правовой охраны. Мы сохраняем за собой все права, включая права на копирование и распространение. All rights reserved.
Исключительно в информационных целях, без внесения изменений службой технической докуметации.

Изображение

Номер материала: 1366.002.022
Изображение: 161.70.02-1
Номер группы материала: 1325.170.005

12 S 2331 TD /
SHUT-OFF VALVE

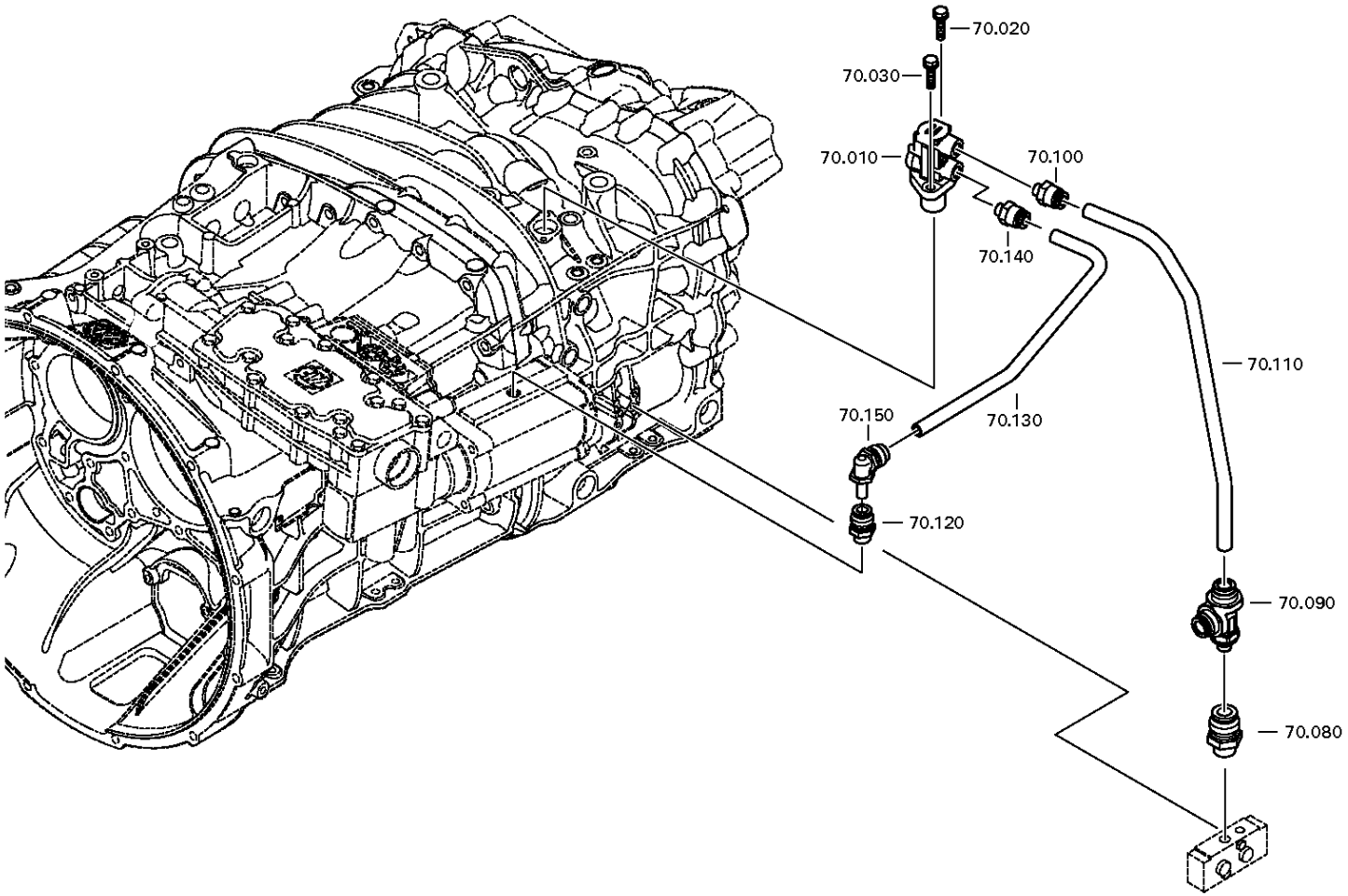

© Все права сохраняются за ZF Friedrichshafen AG, также в случае подачи заявки на предоставление правовой охраны. Мы сохраняем за собой все права, включая права на копирование и распространение. All rights reserved.
Исключительно в информационных целях, без внесения изменений службой технической докуметации.

Спецификация

12 S 2331 TD /

Номер материала: 1366.002.022
Изображение: 161.70.02-1
Номер группы материала: 1325.170.005

Поз. №	№ материала	№ материала клиента	Наименование	Количество	Единица массы	№ изм.	Тех. инф.	Рем. к-кт	Альтернативный материал
10	0501.324.455	1887002	КЛАПАН	1			MECH., PNEUM. 2.GENERATION		
20	0636.100.467	1899819	SCREW WITH WASHER ASSEMBLY	1		Z00009177810	M6X25		
30	0636.100.467	1899819	SCREW WITH WASHER ASSEMBLY	1		Z00009177810	M6X25		
80	0501.324.666	1896782	ШТУЦЕР	1		Z00007398910	M12X1,5 ROHR 8MM DROSSEL		
90	0501.326.011	1887264	ШТУЦЕР	1			PARKER T-STUECK 1X6 TUBE 1X8 TUBE UND 8 SP		
92	0637.510.118		PROTECTING SLEEVE	1					
100	0501.324.029	1896780	ШТУЦЕР	1					
110	1325.345.019	1904869	ТРУБОПРОВОД	1					
120	0501.324.029	1896780	ШТУЦЕР	1					
130	1325.345.018		ТРУБОПРОВОД	1					
140	0501.324.477	1899818	ШТУЦЕР	1			M12X1,5 ROHR 8MM		
150	0501.324.456	1896781	ШТУЦЕР	1					

© Все права сохраняются за ZF Friedrichshafen AG, также в случае подачи заявки на предоставление правовой охраны. Мы сохраняем за собой все права, включая права на копирование и распространение. All rights reserved.
Исключительно в информационных целях, без внесения изменений службой технической докуметации.

Изображение

Номер материала: 1366.002.022
Изображение: 161.90.08
Номер группы материала: 1325.147.009

12 S 2331 TD /
ВИНТ ЗАПОРНЫЙ

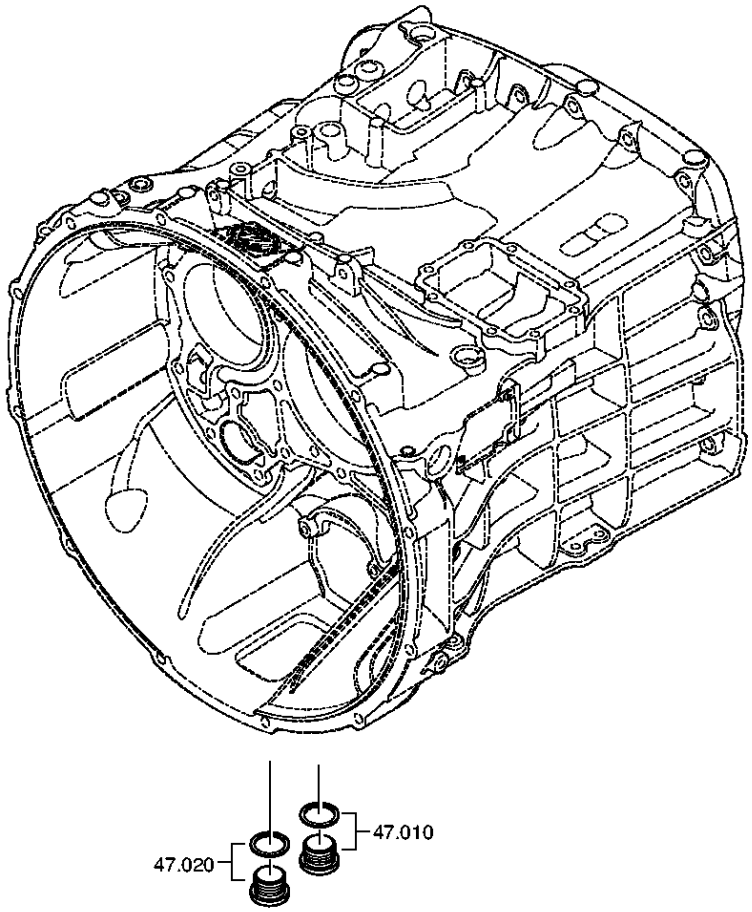

© Все права сохраняются за ZF Friedrichshafen AG, также в случае подачи заявки на предоставление правовой охраны. Мы сохраняем за собой все права, включая права на копирование и распространение. All rights reserved.
Исключительно в информационных целях, без внесения изменений службой технической докуметации.

Спецификация

12 S 2331 TD /

Номер материала: 1366.002.022
Изображение: 161.90.08
Номер группы материала: 1325.147.009

Поз. №	№ материала	№ материала клиента	Наименование	Количество	Единица массы	№ изм.	Тех. инф.	Рем. к-кт	Альтернативный материал
10	---		ВИНТ ЗАПОРНЫЙ	1		Z00010164013	50N.M*DICHTRING M22X1,5		
---	0636.100.824	1896908	SCREW PLUG	1		Z00010164019	M22X1,5		
---	0730.009.515	0730009515	ШАЙБА УПЛОТНИТЕЛЬНАЯ	1		Z00010164019	A22X27		
20	---		ВИНТ ЗАПОРНЫЙ	1		Z00010164013	50N.M*DICHTRING M22X1,5		
---	0636.100.824	1896908	SCREW PLUG	1		Z00010164019	M22X1,5		
---	0730.009.515	0730009515	ШАЙБА УПЛОТНИТЕЛЬНАЯ	1		Z00010164019	A22X27		

© Все права сохраняются за ZF Friedrichshafen AG, также в случае подачи заявки на предоставление правовой охраны. Мы сохраняем за собой все права, включая права на копирование и распространение. All rights reserved.
Исключительно в информационных целях, без внесения изменений службой технической докуметации.

Изображение

Номер материала: 1366.002.022
Изображение: 161.93.25-1
CLUTCH RELEASE DEVICE

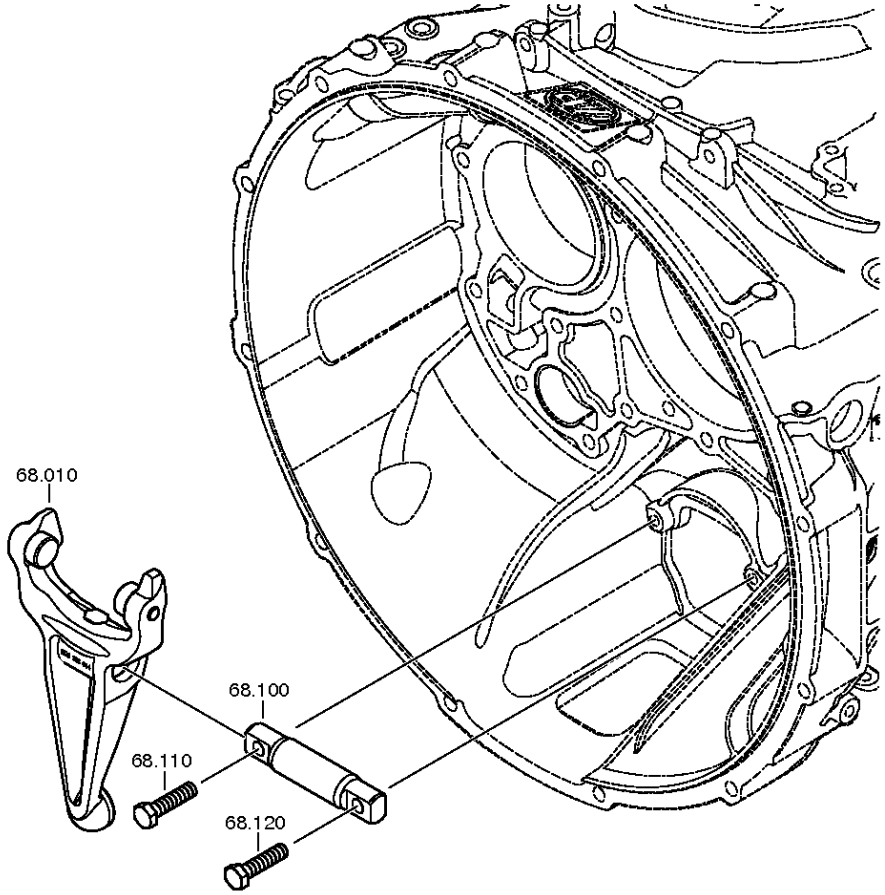

© Все права сохраняются за ZF Friedrichshafen AG, также в случае подачи заявки на предоставление правовой охраны. Мы сохраняем за собой все права, включая права на копирование и распространение. All rights reserved.
Исключительно в информационных целях, без внесения изменений службой технической докуметации.

Номер материала: 1366.002.022
Изображение: 161.93.17-1
CLUTCH RELEASE DEVICE

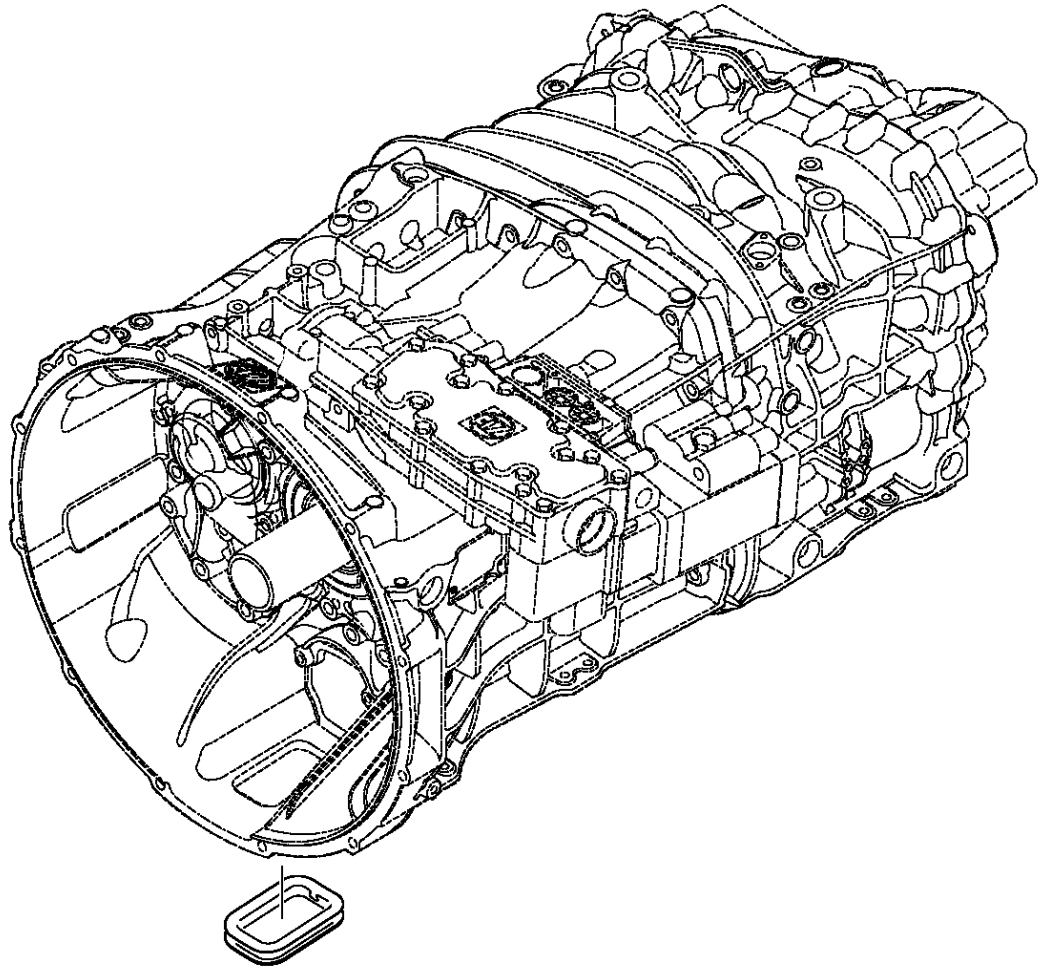

© Все права сохраняются за ZF Friedrichshafen AG, также в случае подачи заявки на предоставление правовой охраны. Мы сохраняем за собой все права, включая права на копирование и распространение. All rights reserved.
Исключительно в информационных целях, без внесения изменений службой технической докуметации.

Спецификация

12 S 2331 TD /

Номер материала: 1366.002.022
Изображение: 161.93.25-1
Номер группы материала: 1325.168.005

Поз. №	№ материала	№ материала клиента	Наименование	Количество	Единица массы	№ изм.	Тех. инф.	Рем. к-кт	Альтернативный материал
10	1328.268.012	1860299	ВИЛКА ВЫКЛЮЧЕНИЯ СЦЕПЛЕНИЯ	1		Z00004402510	KPL*GABELWEITE 116,0*KUGEL D=22*I=2,00*MIT ROLLE*1-SK		
/110	1328.368.044	1896797	ВИЛКА ВЫКЛЮЧЕНИЯ СЦЕПЛЕНИЯ	1		Z00004402511			
/120	0501.331.258		BALL CUP	1		Z00021393210			
/130	0501.323.199	1781636	ВТУЛКА ПОДШИПНИКА	1		Z00004402511			
/150	0501.214.560	1745543	РОЛИК КОНТАКТНЫЙ	1		Z00004402511	KPL.		
/160	0501.214.560	1745543	РОЛИК КОНТАКТНЫЙ	1		Z00004402511	KPL.		
100	1328.368.001	871180008	ВАЛ ВИЛКИ ВЫКЛЮЧЕНИЯ СЦЕПЛЕНИЯ	1					
110	0636.016.416	1896741	БОЛТ С ГОЛОВКОЙ ШЕСТИГРАННОЙ	1		Z00015886110	M12X50		
120	0636.016.416	1896741	БОЛТ С ГОЛОВКОЙ ШЕСТИГРАННОЙ	1		Z00015886110	M12X50		
262	1315.301.230	1454283	КОЛПАК ЗАПОРНЫЙ	1					

© Все права сохраняются за ZF Friedrichshafen AG, также в случае подачи заявки на предоставление правовой охраны. Мы сохраняем за собой все права, включая права на копирование и распространение. All rights reserved.
Исключительно в информационных целях, без внесения изменений службой технической докуметации.

Изображение

Номер материала: 1366.002.022
Изображение: 161.R0.03-1
SYNCHRONIZER SET

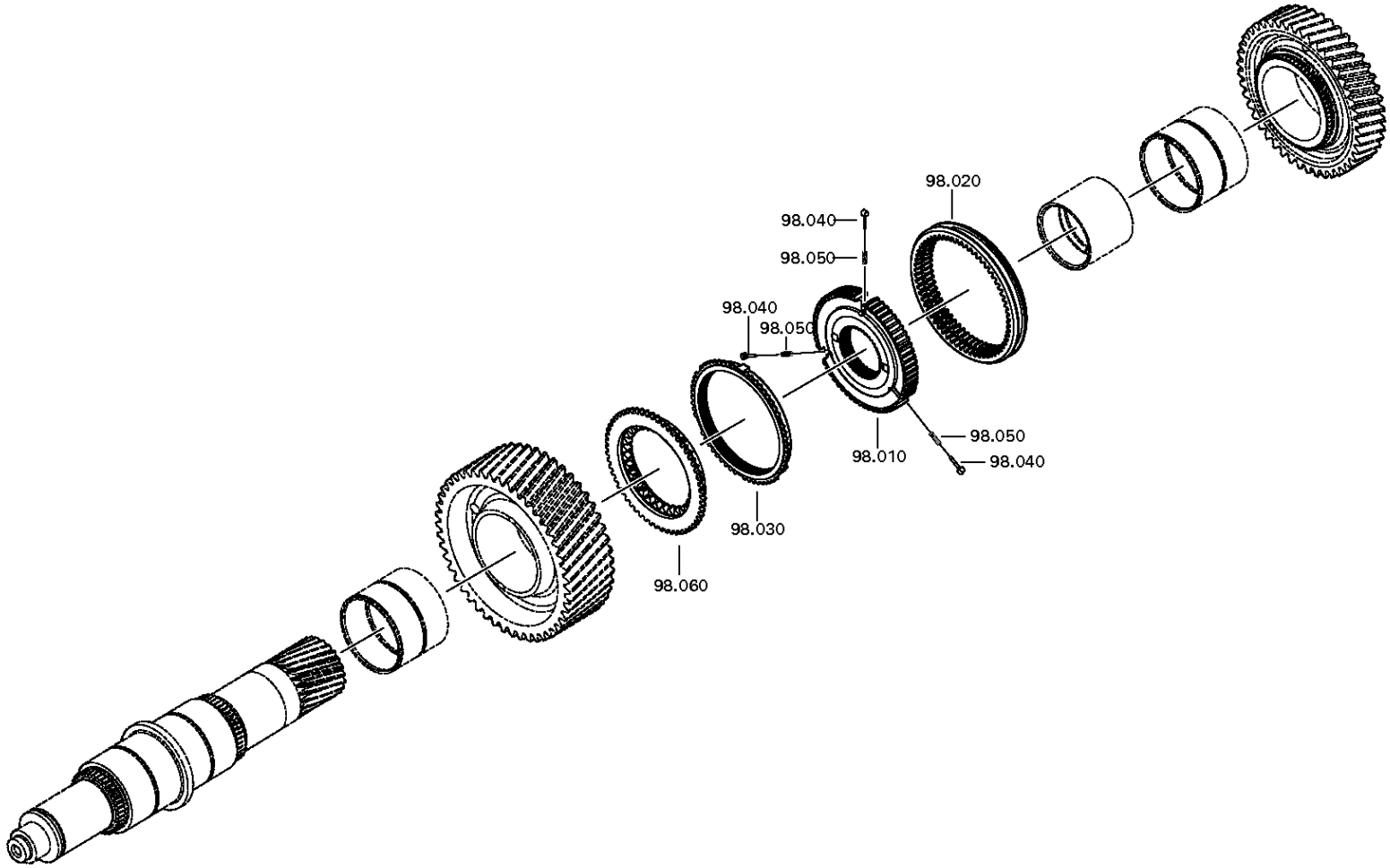

© Все права сохраняются за ZF Friedrichshafen AG, также в случае подачи заявки на предоставление правовой охраны. Мы сохраняем за собой все права, включая права на копирование и распространение. All rights reserved.
Исключительно в информационных целях, без внесения изменений службой технической докуметации.

Спецификация

12 S 2331 TD /

Номер материала: 1366.002.022
Изображение: 161.R0.03-1
Номер группы материала: 1325.298.002

Поз. №	№ материала	№ материала клиента	Наименование	Количество	Единица массы	№ изм.	Тех. инф.	Рем. к-кт	Альтернативный материал
10	1325.304.226	1893373	КОРПУС СИНХРОНИЗАТОРА	1			ZF-BK 160 BO		
20	1325.304.225	1893370	МУФТА СКОЛЬЗЯЩАЯ	1			ZF-BK 160 BO		
30	1325.304.067	1893371	КОЛЬЦО БЛОКИРУЮЩЕЕ СИНХРОНИЗАТОРА ДЕЛИТ.	1			ZF-BK 160 BC		
40	1297.304.436	0068332	УПОР	3					
50	0732.040.409	0171349	ПРУЖИНА НАЖИМНАЯ	3					
60	1325.304.227		КОРПУС МУФТЫ СИНХРОНИЗАТОРА	1			ZF-BK 160 BC		

© Все права сохраняются за ZF Friedrichshafen AG, также в случае подачи заявки на предоставление правовой охраны. Мы сохраняем за собой все права, включая права на копирование и распространение. All rights reserved.
Исключительно в информационных целях, без внесения изменений службой технической докуметации.

Номер материала: 6093.050.007

IT 3 ECOSPLIT T /

Поз. №	Информация	Номер изменения
001	Use case ----------	
002	Customer DAF TRUCKS N.V.	
003	City EINDHOVEN	
004	DUNS 41-579-9402	
005	Product description ----------	
006	BRAKE POWER MAX 600 kW	
007	BRAKE TORQUE MAX 3500 Nm	
008	RATIO 2.035	
009	DESIGN, TRANSMISSION MANUALLY	

© Все права сохраняются за ZF Friedrichshafen AG, также в случае подачи заявки на предоставление правовой охраны. Мы сохраняем за собой все права, включая права на копирование и распространение. All rights reserved.
Исключительно в информационных целях, без внесения изменений службой технической документации.

Номер материала: 6093.050.007

12 S 2331 TD /

Изображение	Поз. №	№ материала	Наименование	Количество	№ изм.	Тех. инф.
	KIT	6093.298.003	REPAIR KIT	1		
	910	6093.001.019	IT 3 TRUCK	1		
155.C2.02-1	916	6070.004.002	EST 52	1		
155.E2.01-1	920	6093.109.800	ЗАКРЕПЛЕНИЕ	1		

© Все права сохраняются за ZF Friedrichshafen AG, также в случае подачи заявки на предоставление правовой охраны. Мы сохраняем за собой все права, включая права на копирование и распространение. All rights reserved.
Исключительно в информационных целях, без внесения изменений службой технической докуметации.

Спецификация

12 S 2331 TD /

Номер материала: 6093.050.007

Номер группы материала: 6093.298.003

Поз. №	№ материала	№ материала клиента	Наименование	Количество	Единица массы	№ изм.	Тех. инф.	Рем. к-кт	Альтернативный материал
10	6029.021.021		CABLE IT 3	1			REPAIRSET AS2 IT3 CAN MIDDLE		
20	0501.330.120	1916689	МАГНИТ	2					
30	0636.102.673	1913170	HEXALOBULAR DRIVING SCREW	10			M6X16		
40	6093.754.705		SD INTARDER 3	1			DE/EN KABEL IT3		

© Все права сохраняются за ZF Friedrichshafen AG, также в случае подачи заявки на предоставление правовой охраны. Мы сохраняем за собой все права, включая права на копирование и распространение. All rights reserved.
Исключительно в информационных целях, без внесения изменений службой технической докуметации.

Изображение

Номер материала: 6093.050.007
Изображение: 155.C2.02-1
Номер группы материала: 6070.004.002

12 S 2331 TD /
EST 52

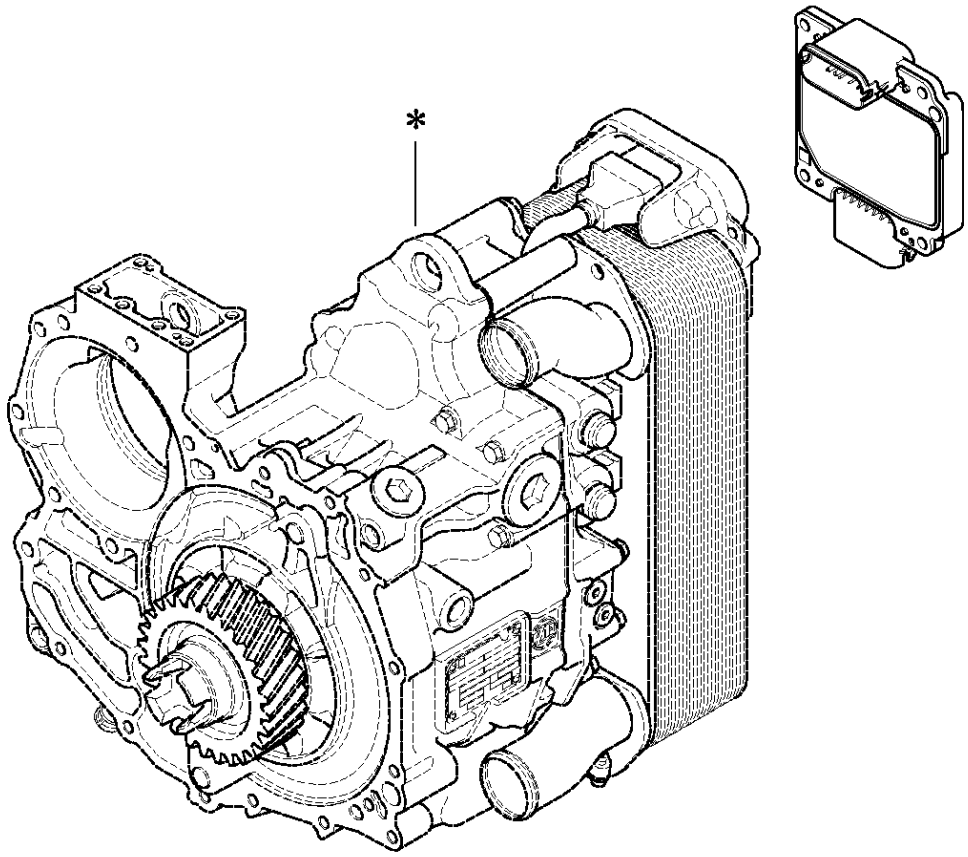

© Все права сохраняются за ZF Friedrichshafen AG, также в случае подачи заявки на предоставление правовой охраны. Мы сохраняем за собой все права, включая права на копирование и распространение. All rights reserved.
Исключительно в информационных целях, без внесения изменений службой технической докуметации.

Спецификация

12 S 2331 TD /

Номер материала: 6093.050.007
Изображение: 155.C2.02-1
Номер группы материала: 6070.004.002

Поз. №	№ материала	№ материала клиента	Наименование	Количество	Единица массы	№ изм.	Тех. инф.	Рем. к-кт	Альтернативный материал
916	6070.004.002	1830276	EST 52	1			INTARDER 3*DUMMY*DAF* SYSTEMLIEFERUNG		

© Все права сохраняются за ZF Friedrichshafen AG, также в случае подачи заявки на предоставление правовой охраны. Мы сохраняем за собой все права, включая права на копирование и распространение. All rights reserved.
Исключительно в информационных целях, без внесения изменений службой технической докуметации.

Изображение

Номер материала: 6093.050.007
Изображение: 155.E2.01-1
Номер группы материала: 6093.109.800

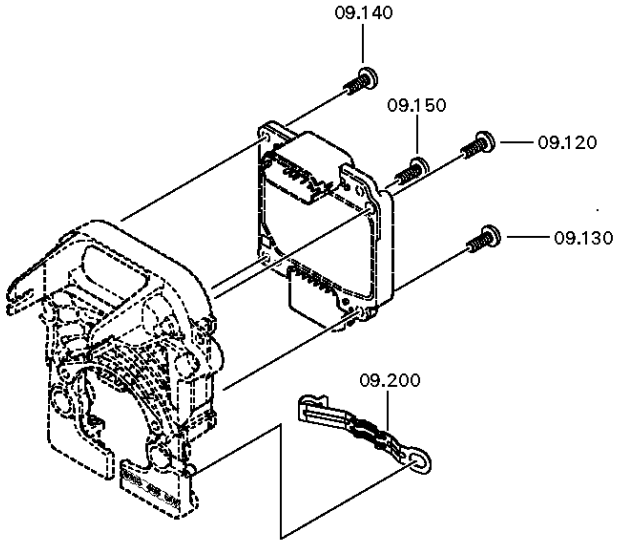

© Все права сохраняются за ZF Friedrichshafen AG, также в случае подачи заявки на предоставление правовой охраны. Мы сохраняем за собой все права, включая права на копирование и распространение. All rights reserved.
Исключительно в информационных целях, без внесения изменений службой технической докуметации.

Спецификация

12 S 2331 TD /

Номер материала: 6093.050.007
Изображение: 155.E2.01-1
Номер группы материала: 6093.109.800

Поз. №	№ материала	№ материала клиента	Наименование	Количество	Единица массы	№ изм.	Тех. инф.	Рем. к-кт	Альтернативный материал
120	0636.102.673	1913170	HEXALOBULAR DRIVING SCREW	1		Z00015420210	M6X16		
130	0636.102.673	1913170	HEXALOBULAR DRIVING SCREW	1		Z00015420210	M6X16		
140	0636.102.673	1913170	HEXALOBULAR DRIVING SCREW	1		Z00015420210	M6X16		
150	0636.102.673	1913170	HEXALOBULAR DRIVING SCREW	1		Z00015420210	M6X16		
200	0501.326.597	1831979	CLAMPING BRACKET	1					

© Все права сохраняются за ZF Friedrichshafen AG, также в случае подачи заявки на предоставление правовой охраны. Мы сохраняем за собой все права, включая права на копирование и распространение. All rights reserved.
Исключительно в информационных целях, без внесения изменений службой технической докуметации.

Номер материала: 6093.001.019

Поз. №	Информация	Номер изменения
001	Use case ----------	
002	Customer DAF TRUCKS N.V.	
003	City EINDHOVEN	
004	DUNS 41-579-9402	
005	Product description ----------	
006	RATIO 2.035	
008	RETARDER ADAPTION APPLICATION TRUCK	
009	DESIGN, RETARDER POWER	
010	RETARDER ADAPTION USAGE ECOSPLIT/ASTRONIC	
011	ATTACHM. POS., HEAT EXCHANGER LEFT HAND	
012	DIA,WATER CONN,HEAT ECXHANGER 50	
013	DESIGN WATER DRAIN HEAT EXCHANGER WA-VORNE	
014	ATTACHMENT POS. ELECTR.CONTROL BOTTOM	
015	DESIGN, CENTRAL WIRING WT LEFT ECU BOTTEM	
016	CABLE HARNESS INSTALLATION RECHTS	

© Все права сохраняются за ZF Friedrichshafen AG, также в случае подачи заявки на предоставление правовой охраны. Мы сохраняем за собой все права, включая права на копирование и распространение. All rights reserved.
Исключительно в информационных целях, без внесения изменений службой технической докуметации.

Номер материала: 6093.001.019

12 S 2331 TD /

Изображение	Поз. №	№ материала	Наименование	Количество	№ изм.	Тех. инф.
155.01.10-1	110	6093.101.012	КОРПУС	1		
155.02.01-1	210	6093.102.002	УСТРОЙСТВО УПРАВЛЕНИЯ	1		
155.02.80-1	220	6093.102.800	УСТРОЙСТВО УПРАВЛЕНИЯ	1		
155.04.01-1	300	6093.104.003	RETARDER	1		
155.04.80-1	310	6093.104.800	RETARDER	1		
155.05.03-1	400	6093.105.004	ТЕПЛООБМЕННИК	1		
155.05.81-1	410	6093.105.800	ТЕПЛООБМЕННИК	1		
155.07.03-1	500	6093.107.003	ЭЛЕКТРОПРОВОДКА	1		
	KIT	6093.298.003	REPAIR KIT	1		

© Все права сохраняются за ZF Friedrichshafen AG, также в случае подачи заявки на предоставление правовой охраны. Мы сохраняем за собой все права, включая права на копирование и распространение. All rights reserved.
Исключительно в информационных целях, без внесения изменений службой технической документации.

Изображение

Номер материала: 6093.001.019
Изображение: 155.01.10-1
Номер группы материала: 6093.101.012

12 S 2331 TD /
КОРПУС

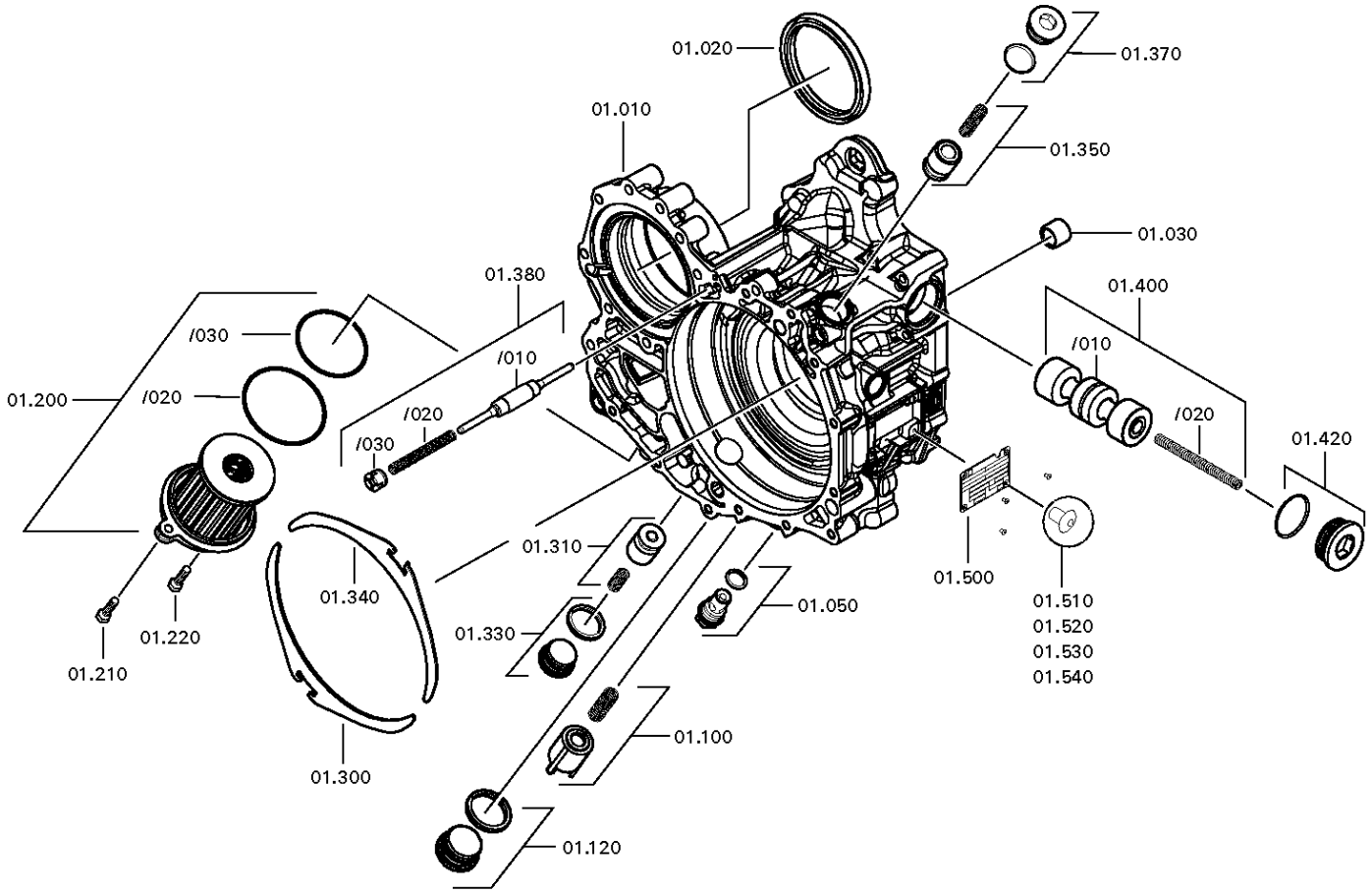

© Все права сохраняются за ZF Friedrichshafen AG, также в случае подачи заявки на предоставление правовой охраны. Мы сохраняем за собой все права, включая права на копирование и распространение. All rights reserved.
Исключительно в информационных целях, без внесения изменений службой технической докуметации.

Спецификация

12 S 2331 TD /

Номер материала: 6093.001.019
Изображение: 155.01.10-1
Номер группы материала: 6093.101.012

Поз. №	№ материала	№ материала клиента	Наименование	Количество	Единица массы	№ изм.	Тех. инф.	Рем. к-кт	Альтернативный материал
10	6093.301.056	1884281	КОРПУС	1			LKW*GD*ALLRAD*ENTLEERVENTIL		
20	---		САЛЬНИК	1					
---	0734.300.421	1978485	САЛЬНИК	1			105X125X12/16		
30	0635.301.124	1832019	ПОДШИПНИК ИГОЛЬЧАТЫЙ	1			18X26X20		
50	---		ВИНТ ЗАПОРНЫЙ	1			60N.M*O-RING MIT GLEIT-IE M24X1,5		
---	0736.300.163	1896911	ВИНТ ЗАПОРНЫЙ	1		Z00010176411	M24X1,5 M24X1,5		
---	0634.349.854	81.96503-0660	O-RING	1			21X2		
100	6093.201.021	1832018	ПОРШЕНЬ	1			FUER BEFUELLVENTIL		
/10	6093.301.044		ПОРШЕНЬ	1			SCHNELLBEFUELLVENTIL		
/20	0732.042.389		ПРУЖИНА НАЖИМНАЯ	1					
120	---		ВИНТ ЗАПОРНЫЙ	1			M42X1,5		
---	0636.100.479	1896903	SCREW PLUG	1		Z00010744510	M42X1,5		
---	0634.349.856	2049178	O-RING	1			38,0X2,5		
200	0501.215.163	1828379	SUCTION FILTER	1			KPL. *		
/20	0634.316.699	1831940	КОЛЬЦО УПЛОТНИТЕЛЬНОЕ	1			91X3		
/20	0634.316.699	1831940	КОЛЬЦО УПЛОТНИТЕЛЬНОЕ	1			91X3		
/20	0634.316.699	1831940	КОЛЬЦО УПЛОТНИТЕЛЬНОЕ	1			91X3		
/20	0634.316.699	1831940	КОЛЬЦО УПЛОТНИТЕЛЬНОЕ	1			91X3		
/30	0634.316.700	1831939	КОЛЬЦО УПЛОТНИТЕЛЬНОЕ	1			78X3		
/30	0634.316.700	1831939	КОЛЬЦО УПЛОТНИТЕЛЬНОЕ	1			78X3		
/30	0634.316.700	1831939	КОЛЬЦО УПЛОТНИТЕЛЬНОЕ	1			78X3		
/30	0634.316.700	1831939	КОЛЬЦО УПЛОТНИТЕЛЬНОЕ	1			78X3		
210	0636.100.798	1896748	БОЛТ С ГОЛОВКОЙ ШЕСТИГРАННОЙ	1		Z00007891411	M8X32		

© Все права сохраняются за ZF Friedrichshafen AG, также в случае подачи заявки на предоставление правовой охраны. Мы сохраняем за собой все права, включая права на копирование и распространение. All rights reserved.
Исключительно в информационных целях, без внесения изменений службой технической докуметации.

Номер материала: 6093.001.019
Изображение: 155.01.10-1
Номер группы материала: 6093.101.012

Поз. №	№ материала	№ материала клиента	Наименование	Количество	Единица массы	№ изм.	Тех. инф.	Рем. к-кт	Альтернативный материал
220	0636.100.798	1896748	БОЛТ С ГОЛОВКОЙ ШЕСТИГРАННОЙ	1		Z00007891411	M8X32		
300	6093.301.051	1832017	ШАЙБА ПОДПОРНАЯ	1					
310	6093.201.042	1944336	ПОРШЕНЬ	1			KPL. FÜR REDUZ.		
/10	6093.301.085		PISTON	1			REDUZ.-EINRICHTUNG		
/20	0732.300.025		ПРУЖИНА НАЖИМНАЯ	1					
330	---	1902381	ВИНТ ЗАПОРНЫЙ	1			M33X2		
---	0736.300.153	1896909	ВИНТ ЗАПОРНЫЙ	1		Z00010174810	M33X2 ERZ. M33X2		
---	0634.349.855		O-RING	1			30,0X2,5		
340	6093.301.051	1832017	ШАЙБА ПОДПОРНАЯ	1					
350	6093.201.042	1944336	ПОРШЕНЬ	1			KPL. FÜR REDUZ.		
/10	6093.301.085		PISTON	1			REDUZ.-EINRICHTUNG		
/20	0732.300.025		ПРУЖИНА НАЖИМНАЯ	1					
370	---	1902381	ВИНТ ЗАПОРНЫЙ	1			M33X2		
---	0736.300.153	1896909	ВИНТ ЗАПОРНЫЙ	1		Z00010174810	M33X2 ERZ. M33X2		
---	0634.349.855		O-RING	1			30,0X2,5		
380	6093.201.041	1913200	ПОРШЕНЬ	1			FUER ENTLEERVENTIL		
/10	6093.301.069		ПОРШЕНЬ	1			ENTLEERVENTIL		
/20	0732.042.856		ПРУЖИНА НАЖИМНАЯ	1			CFT23-WSV		
400	6093.201.020	1832014	ПОРШЕНЬ	1			FUER HAUPTUMSCHALTVENTIL		
/10	6093.301.043		ПОРШЕНЬ	1			HAUPTUMSCHALTVENTIL		
/20	0732.042.558	1831932	ПРУЖИНА НАЖИМНАЯ	1					
420	---		ВИНТ ЗАПОРНЫЙ	1			M48X1,5		
---	0736.300.223	1896912	ВИНТ ЗАПОРНЫЙ	1			M48X1,5		
---	0634.349.857		O-RING	1			42,0X2,5		
500	0730.365.241	1666457	ТАБЛИЧКА ФИРМЕННАЯ	1			EINHEITSSCH. VERDREHSICHER		
510	0731.300.027	1896941	ЗАКЛЕПКА ЗАКЛАДНАЯ	1					
520	0731.300.027	1896941	ЗАКЛЕПКА ЗАКЛАДНАЯ	1					
530	0731.300.027	1896941	ЗАКЛЕПКА ЗАКЛАДНАЯ	1					
540	0731.300.027	1896941	ЗАКЛЕПКА ЗАКЛАДНАЯ	1					

© Все права сохраняются за ZF Friedrichshafen AG, также в случае подачи заявки на предоставление правовой охраны. Мы сохраняем за собой все права, включая права на копирование и распространение. All rights reserved.
Исключительно в информационных целях, без внесения изменений службой технической докуметации.

Изображение

Номер материала: 6093.001.019
Изображение: 155.02.01-1
УСТРОЙСТВО УПРАВЛЕНИЯ

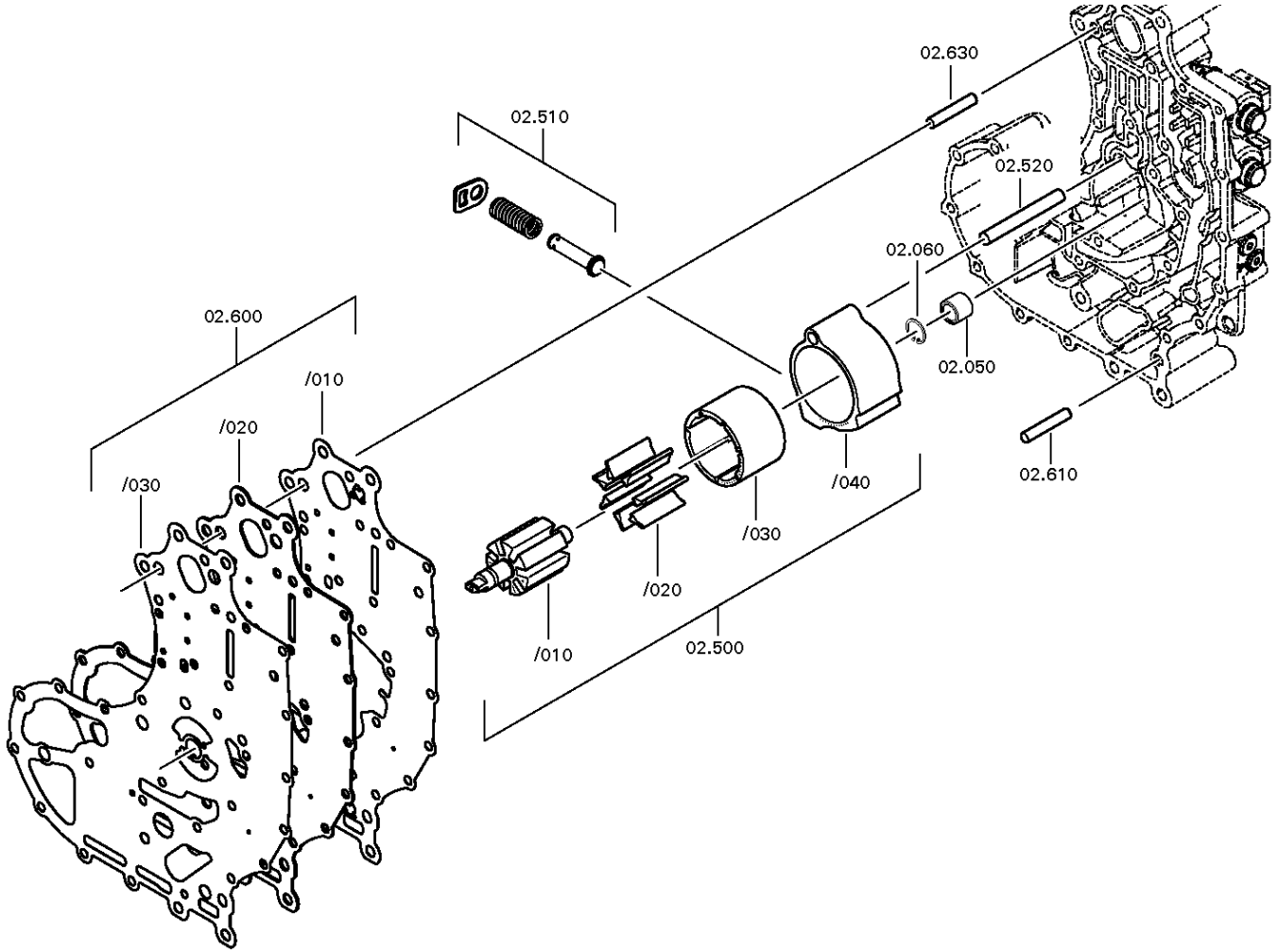

© Все права сохраняются за ZF Friedrichshafen AG, также в случае подачи заявки на предоставление правовой охраны. Мы сохраняем за собой все права, включая права на копирование и распространение. All rights reserved.
Исключительно в информационных целях, без внесения изменений службой технической докуметации.

Номер материала: 6093.001.019
Изображение: 155.02.01-2
УСТРОЙСТВО УПРАВЛЕНИЯ

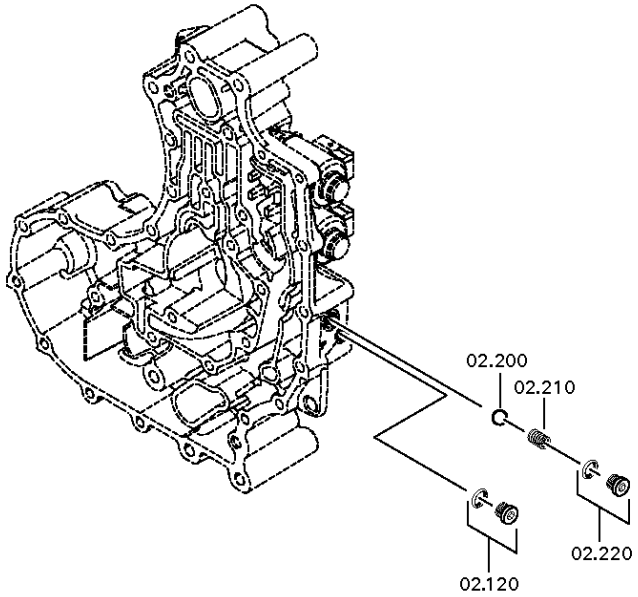

© Все права сохраняются за ZF Friedrichshafen AG, также в случае подачи заявки на предоставление правовой охраны. Мы сохраняем за собой все права, включая права на копирование и распространение. All rights reserved.
Исключительно в информационных целях, без внесения изменений службой технической докуметации.

Номер материала: 6093.001.019
Изображение: 155.02.01-3
УСТРОЙСТВО УПРАВЛЕНИЯ

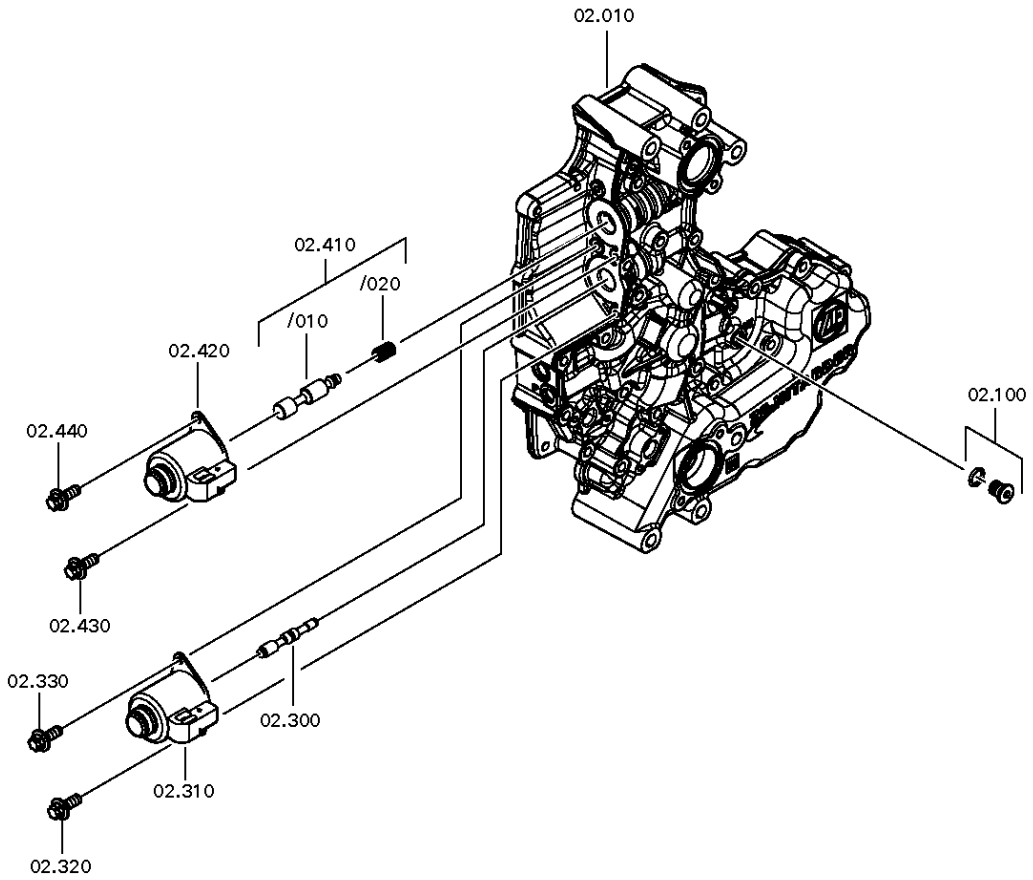

© Все права сохраняются за ZF Friedrichshafen AG, также в случае подачи заявки на предоставление правовой охраны. Мы сохраняем за собой все права, включая права на копирование и распространение. All rights reserved.
Исключительно в информационных целях, без внесения изменений службой технической докуметации.

Bildtafel:
Figure: 155.02.80
Figure:
Figura:

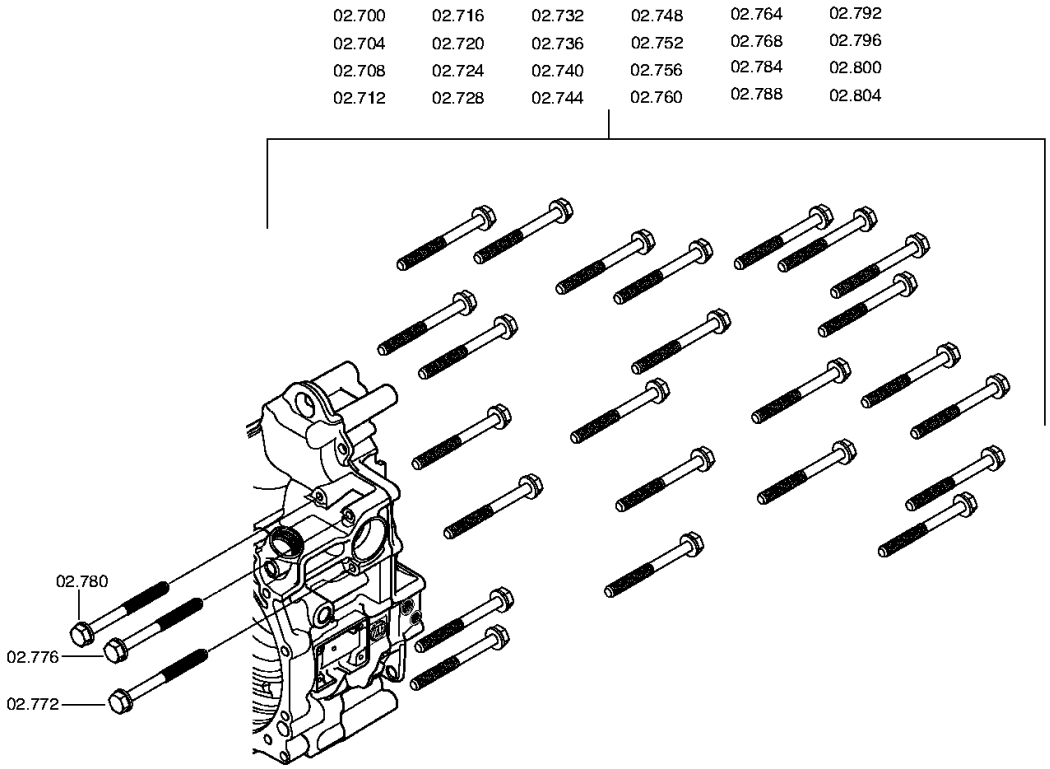

© Все права сохраняются за ZF Friedrichshafen AG, также в случае подачи заявки на предоставление правовой охраны. Мы сохраняем за собой все права, включая права на копирование и распространение. All rights reserved.
Исключительно в информационных целях, без внесения изменений службой технической докуметации.

Спецификация

12 S 2331 TD /

Номер материала: 6093.001.019
Изображение: 155.02.01-1
Номер группы материала: 6093.102.002

Поз. №	№ материала	№ материала клиента	Наименование	Количество	Единица массы	№ изм.	Тех. инф.	Рем. к-кт	Альтернативный материал
10	6093.302.042	1948324	КОРПУС УСТРОЙСТВА УПРАВЛЕНИЯ	1			INTARDER IT3		
50	0635.301.425	1832006	ПОДШИПНИК ИГОЛЬЧАТЫЙ	1			16X24X22		
60	0630.502.010	1896878	КОЛЬЦО СТОПОРНОЕ	1			24X1,2		
100	---		ВИНТ ЗАПОРНЫЙ	1		Z00010162912	25N.M*O-RING M12X1,5		
---	0636.100.792	1896905	SCREW PLUG	1		Z00010162916	M12X1,5		
---	0634.349.853		O-RING	1			9,5X2,0		
120	---		ВИНТ ЗАПОРНЫЙ	1		Z00010162912	25N.M*O-RING M12X1,5		
---	0636.100.792	1896905	SCREW PLUG	1		Z00010162916	M12X1,5		
---	0634.349.853		O-RING	1			9,5X2,0		
200	0635.460.023	73161467	ШАРИК	1			12		
210	1204.304.116	1832002	ПРУЖИНА НАЖИМНАЯ	1					
220	---		ВИНТ ЗАПОРНЫЙ	1		Z00010111911	25N.M*O-RING MIT GLEIT-IE M14X1,5		
---	0636.100.689	1887004	SCREW PLUG	1		Z00010111910	M14X1,5		
---	0634.349.858		O-RING	1			11X2		
300	6093.302.025	1832001	ПОРШЕНЬ	1			FUER STEUERVENTIL		
310	0501.330.120	1916689	МАГНИТ	1		Z00016552610			
320	0636.102.673	1913170	HEXALOBULAR DRIVING SCREW	1		Z00015420210	M6X16		
330	0636.102.673	1913170	HEXALOBULAR DRIVING SCREW	1		Z00015420210	M6X16		
410	6093.202.003	1875461	ПОРШЕНЬ	1		Z00009388710	FUER SCHALTVENTIL		
/10	6093.302.039		ПОРШЕНЬ	1					
/20	0732.042.270	1831923	ПРУЖИНА НАЖИМНАЯ	1					
420	0501.330.120	1916689	МАГНИТ	1		Z00016552610			
430	0636.102.673	1913170	HEXALOBULAR DRIVING SCREW	1		Z00015420210	M6X16		
440	0636.102.673	1913170	HEXALOBULAR DRIVING SCREW	1		Z00015420210	M6X16		
500	0501.217.385	1939292	НАСОС	1		Z00017143510			
/10	0501.326.406		РОТОР	1					
/20	0501.326.405		PENDULUM	7					

© Все права сохраняются за ZF Friedrichshafen AG, также в случае подачи заявки на предоставление правовой охраны. Мы сохраняем за собой все права, включая права на копирование и распространение. All rights reserved.
Исключительно в информационных целях, без внесения изменений службой технической документации.

12 S 2331 TD /

Номер материала: 6093.001.019
Изображение: 155.02.01-1
Номер группы материала: 6093.102.002

Поз. №	№ материала	№ материала клиента	Наименование	Количество	Единица массы	№ изм.	Тех. инф.	Рем. к-кт	Альтернативный материал
/30	0501.326.407		CAGE	1					
/40	0501.325.970		RING SLIDE	1					
510	6093.203.001	1831999	КОМПЛЕКТ ПРУЖИН	1			KPL. PUMPE		
520	0631.306.874	1833346	ШТИФТ ЦИЛИНДРИЧЕСКИЙ	1			12X100		
600	0501.217.473	1831998	ПРОКЛАДКА УПЛОТНИТЕЛЬНАЯ	1		Z00010574910	KPL. SERIENWERKZEUG ZWISCHENBLECH		
/10	0501.326.584		ПРОКЛАДКА УПЛОТНИТЕЛЬНАЯ	1			SERIENWERKZEUG ZWISCHENBLECH IT-GEHAEUSE		
/20	0501.326.586		ПЛАСТИНА ПРОМЕЖУТОЧНАЯ	1			SERIENWERKZEUG ZWISCHENBLECH IT-GEHAEUSE		
/30	0501.326.585		ПРОКЛАДКА УПЛОТНИТЕЛЬНАЯ	1			SERIENWERKZEUG ZWISCHENBLECH ST-GEHAEUSE		
610	0631.100.005	1833345	ШТИФТ ЦИЛИНДРИЧЕСКИЙ	1			10X75		
630	0631.100.005	1833345	ШТИФТ ЦИЛИНДРИЧЕСКИЙ	1			10X75		
700	0736.300.137	1197869	БОЛТ С ГОЛОВКОЙ ШЕСТИГРАННОЙ	1			M8X80 M8X80		
704	0736.300.137	1197869	БОЛТ С ГОЛОВКОЙ ШЕСТИГРАННОЙ	1			M8X80 M8X80		
708	0736.300.137	1197869	БОЛТ С ГОЛОВКОЙ ШЕСТИГРАННОЙ	1			M8X80 M8X80		
712	0736.300.137	1197869	БОЛТ С ГОЛОВКОЙ ШЕСТИГРАННОЙ	1			M8X80 M8X80		
716	0736.300.137	1197869	БОЛТ С ГОЛОВКОЙ ШЕСТИГРАННОЙ	1			M8X80 M8X80		
720	0736.300.137	1197869	БОЛТ С ГОЛОВКОЙ ШЕСТИГРАННОЙ	1			M8X80 M8X80		
724	0736.300.137	1197869	БОЛТ С ГОЛОВКОЙ ШЕСТИГРАННОЙ	1			M8X80 M8X80		
728	0736.300.137	1197869	БОЛТ С ГОЛОВКОЙ ШЕСТИГРАННОЙ	1			M8X80 M8X80		

© Все права сохраняются за ZF Friedrichshafen AG, также в случае подачи заявки на предоставление правовой охраны. Мы сохраняем за собой все права, включая права на копирование и распространение. All rights reserved.
Исключительно в информационных целях, без внесения изменений службой технической докуметации.

12 S 2331 TD /

Номер материала: 6093.001.019
Изображение: 155.02.01-1
Номер группы материала: 6093.102.002

Поз. №	№ материала	№ материала клиента	Наименование	Количество	Единица массы	№ изм.	Тех. инф.	Рем. к-кт	Альтернативный материал
732	0736.300.137	1197869	БОЛТ С ГОЛОВКОЙ ШЕСТИГРАННОЙ	1			M8X80 M8X80		
736	0736.300.137	1197869	БОЛТ С ГОЛОВКОЙ ШЕСТИГРАННОЙ	1			M8X80 M8X80		
740	0736.300.137	1197869	БОЛТ С ГОЛОВКОЙ ШЕСТИГРАННОЙ	1			M8X80 M8X80		
744	0736.300.137	1197869	БОЛТ С ГОЛОВКОЙ ШЕСТИГРАННОЙ	1			M8X80 M8X80		
748	0736.300.137	1197869	БОЛТ С ГОЛОВКОЙ ШЕСТИГРАННОЙ	1			M8X80 M8X80		
752	0736.300.137	1197869	БОЛТ С ГОЛОВКОЙ ШЕСТИГРАННОЙ	1			M8X80 M8X80		
756	0736.300.137	1197869	БОЛТ С ГОЛОВКОЙ ШЕСТИГРАННОЙ	1			M8X80 M8X80		
760	0736.300.137	1197869	БОЛТ С ГОЛОВКОЙ ШЕСТИГРАННОЙ	1			M8X80 M8X80		
764	0736.300.137	1197869	БОЛТ С ГОЛОВКОЙ ШЕСТИГРАННОЙ	1			M8X80 M8X80		
768	0736.300.137	1197869	БОЛТ С ГОЛОВКОЙ ШЕСТИГРАННОЙ	1			M8X80 M8X80		
772	0736.300.137	1197869	БОЛТ С ГОЛОВКОЙ ШЕСТИГРАННОЙ	1			M8X80 M8X80		
776	0736.300.137	1197869	БОЛТ С ГОЛОВКОЙ ШЕСТИГРАННОЙ	1			M8X80 M8X80		
780	0736.300.137	1197869	БОЛТ С ГОЛОВКОЙ ШЕСТИГРАННОЙ	1			M8X80 M8X80		
784	0736.300.137	1197869	БОЛТ С ГОЛОВКОЙ ШЕСТИГРАННОЙ	1			M8X80 M8X80		
788	0736.300.137	1197869	БОЛТ С ГОЛОВКОЙ ШЕСТИГРАННОЙ	1			M8X80 M8X80		
792	0736.300.137	1197869	БОЛТ С ГОЛОВКОЙ ШЕСТИГРАННОЙ	1			M8X80 M8X80		
796	0736.300.137	1197869	БОЛТ С ГОЛОВКОЙ ШЕСТИГРАННОЙ	1			M8X80 M8X80		

© Все права сохраняются за ZF Friedrichshafen AG, также в случае подачи заявки на предоставление правовой охраны. Мы сохраняем за собой все права, включая права на копирование и распространение. All rights reserved.
Исключительно в информационных целях, без внесения изменений службой технической докуметации.

Спецификация

12 S 2331 TD /

Номер материала: 6093.001.019
Изображение: 155.02.01-1
Номер группы материала: 6093.102.002

Поз. №	№ материала	№ материала клиента	Наименование	Количество	Единица массы	№ изм.	Тех. инф.	Рем. к-кт	Альтернативный материал
800	0736.300.137	1197869	БОЛТ С ГОЛОВКОЙ ШЕСТИГРАННОЙ	1			M8X80 M8X80		
804	0736.300.137	1197869	БОЛТ С ГОЛОВКОЙ ШЕСТИГРАННОЙ	1			M8X80 M8X80		
210	6093.298.003		REPAIR KIT	1			AKTIONSKIT VERKABELUNG, MAGNETVENTILE INKL. SCHRAUBEN		
210	6093.298.003		REPAIR KIT	1			AKTIONSKIT VERKABELUNG, MAGNETVENTILE INKL. SCHRAUBEN		
210	6093.298.003		REPAIR KIT	1			AKTIONSKIT VERKABELUNG, MAGNETVENTILE INKL. SCHRAUBEN		

© Все права сохраняются за ZF Friedrichshafen AG, также в случае подачи заявки на предоставление правовой охраны. Мы сохраняем за собой все права, включая права на копирование и распространение. All rights reserved.
Исключительно в информационных целях, без внесения изменений службой технической докуметации.

Изображение

Номер материала: 6093.001.019
Изображение: 155.04.01-1
RETARDER

12 S 2331 TD /
RETARDER

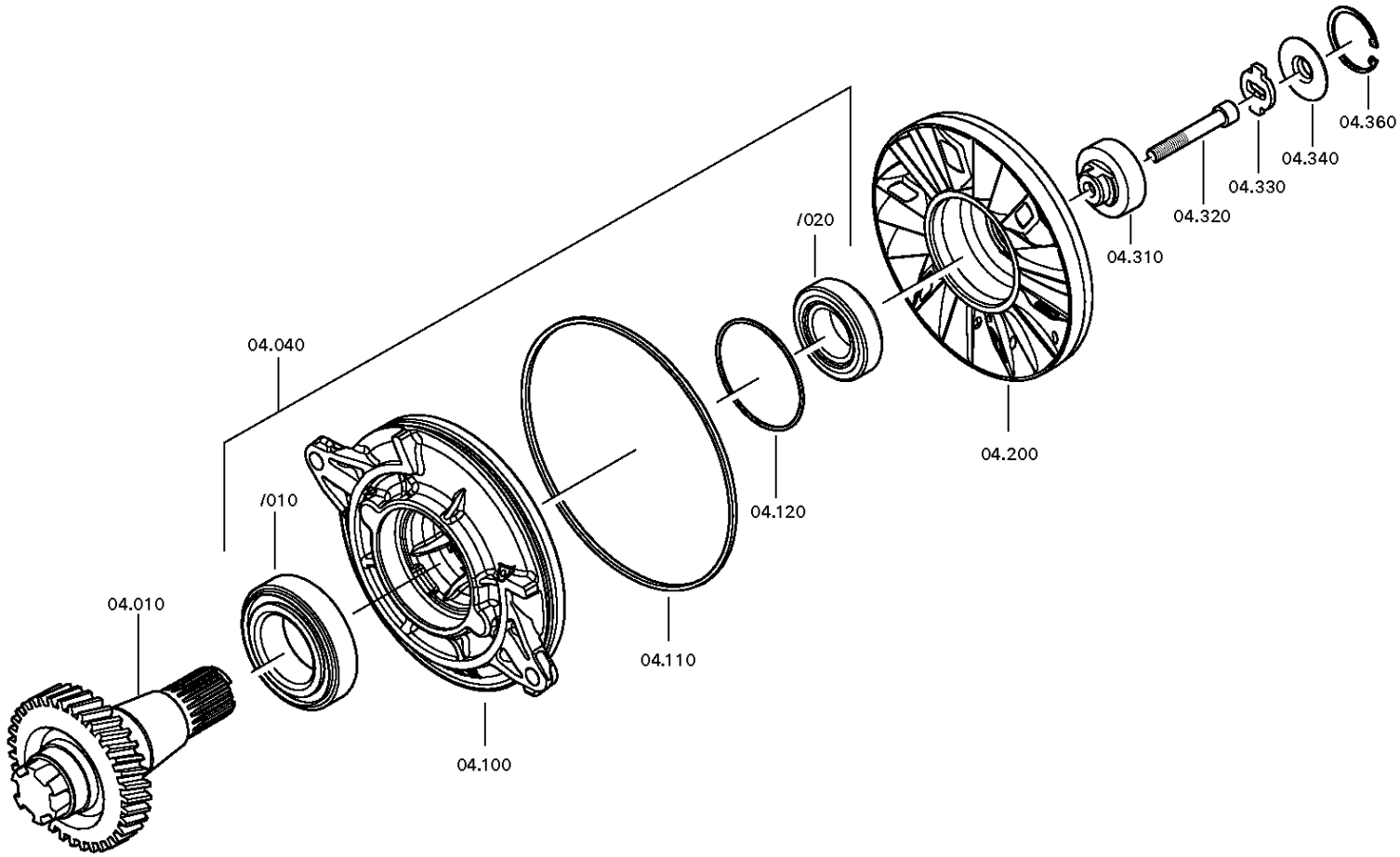

© Все права сохраняются за ZF Friedrichshafen AG, также в случае подачи заявки на предоставление правовой охраны. Мы сохраняем за собой все права, включая права на копирование и распространение. All rights reserved.
Исключительно в информационных целях, без внесения изменений службой технической докуметации.

Номер материала: 6093.001.019
Изображение: 155.04.80-1
RETARDER

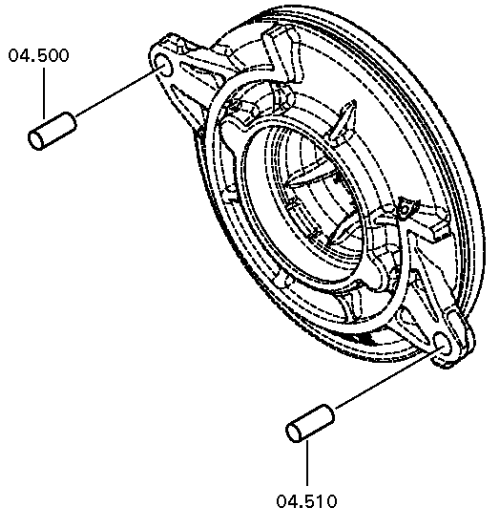

© Все права сохраняются за ZF Friedrichshafen AG, также в случае подачи заявки на предоставление правовой охраны. Мы сохраняем за собой все права, включая права на копирование и распространение. All rights reserved.
Исключительно в информационных целях, без внесения изменений службой технической докуметации.

Спецификация

12 S 2331 TD /

Номер материала: 6093.001.019
Изображение: 155.04.01-1
Номер группы материала: 6093.104.003

Поз. №	№ материала	№ материала клиента	Наименование	Количество	Единица массы	№ изм.	Тех. инф.	Рем. к-кт	Альтернативный материал
10	6093.304.079	1896790	PINION SHAFT	1		Z00011791410	POWER*Z28		
40	---		ПОДШИПНИК РОЛИКОВЫЙ КОНИЧЕСКИЙ	1					
---	6093.204.008	1898077	ПОДШИПНИК РОЛИКОВЫЙ КОНИЧЕСКИЙ	1			KPL.LAGERSATZ* FA.NTN		
/10	0735.372.115	1831920	ПОДШИПНИК РОЛИКОВЫЙ КОНИЧЕСКИЙ	1			63,5X112,7X30,1 FA.NTN		
/20	0735.300.376	1831917	ПОДШИПНИК РОЛИКОВЫЙ КОНИЧЕСКИЙ	1			45,00X85,00X24,75		
---	6093.204.002	1898076	ПОДШИПНИК РОЛИКОВЫЙ КОНИЧЕСКИЙ	1			KPL.LAGERSATZ FA.TIMKEN		
/10	0735.372.110		ПОДШИПНИК РОЛИКОВЫЙ КОНИЧЕСКИЙ	1			63,5X112,7X30,1 FA.TIMKEN		
/20	0735.372.200	1831918	ПОДШИПНИК РОЛИКОВЫЙ КОНИЧЕСКИЙ	1			45,0X85,0X24,7 FA.TIMKEN		
100	6093.304.085	1898086	СТАТОР	1					
110	0634.349.849	2034635	O-RING	1		Z00028038310	230X5		
120	0750.113.011	231390	КОЛЬЦО ПРЯМОУГОЛЬНОГО СЕЧЕНИЯ	1			95,0X100,0X2,2		
200	6093.304.069	1831992	РОТОР	1		Z00004393710			
310	6093.304.106	1977248	DRIVER DISC	1		Z00023585610			
320	0636.102.995	2049179	CAP SCREW	1		Z00027000110	M12X120		
330	6093.304.034	1833894	CROSS DISC	1					
340	6093.304.035	1897108	ШАЙБА УПЛОТНИТЕЛЬНАЯ	1					
360	0630.502.029	933237R1	КОЛЬЦО СТОПОРНОЕ	1			55X2		

© Все права сохраняются за ZF Friedrichshafen AG, также в случае подачи заявки на предоставление правовой охраны. Мы сохраняем за собой все права, включая права на копирование и распространение. All rights reserved.
Исключительно в информационных целях, без внесения изменений службой технической докуметации.

Спецификация

12 S 2331 TD /

Номер материала: 6093.001.019
Изображение: 155.04.01-1
Номер группы материала: 6093.104.003

Поз. №	№ материала	№ материала клиента	Наименование	Количество	Единица массы	№ изм.	Тех. инф.	Рем. к-кт	Альтернативный материал
500	0631.306.097	04416071	ШТИФТ ЦИЛИНДРИЧЕСКИЙ	1			16X36		
510	0631.306.097	04416071	ШТИФТ ЦИЛИНДРИЧЕСКИЙ	1			16X36		

© Все права сохраняются за ZF Friedrichshafen AG, также в случае подачи заявки на предоставление правовой охраны. Мы сохраняем за собой все права, включая права на копирование и распространение. All rights reserved.
Исключительно в информационных целях, без внесения изменений службой технической докуметации.

Изображение

Номер материала: 6093.001.019
Изображение: 155.05.03-1
ТЕПЛООБМЕННИК

12 S 2331 TD /
ТЕПЛООБМЕННИК

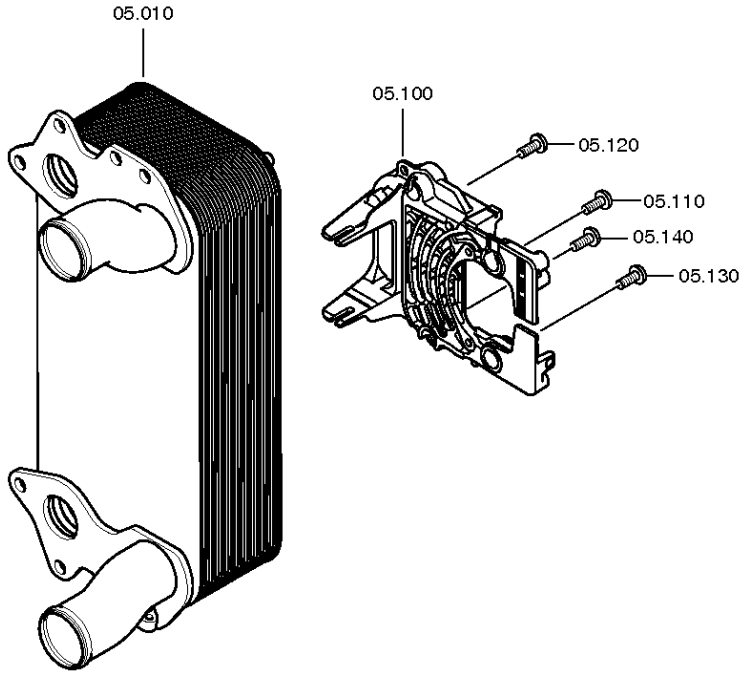

© Все права сохраняются за ZF Friedrichshafen AG, также в случае подачи заявки на предоставление правовой охраны. Мы сохраняем за собой все права, включая права на копирование и распространение. All rights reserved.
Исключительно в информационных целях, без внесения изменений службой технической докуметации.

Номер материала: 6093.001.019
Изображение: 155.05.81-1
ТЕПЛООБМЕННИК

12 S 2331 TD /
ТЕПЛООБМЕННИК

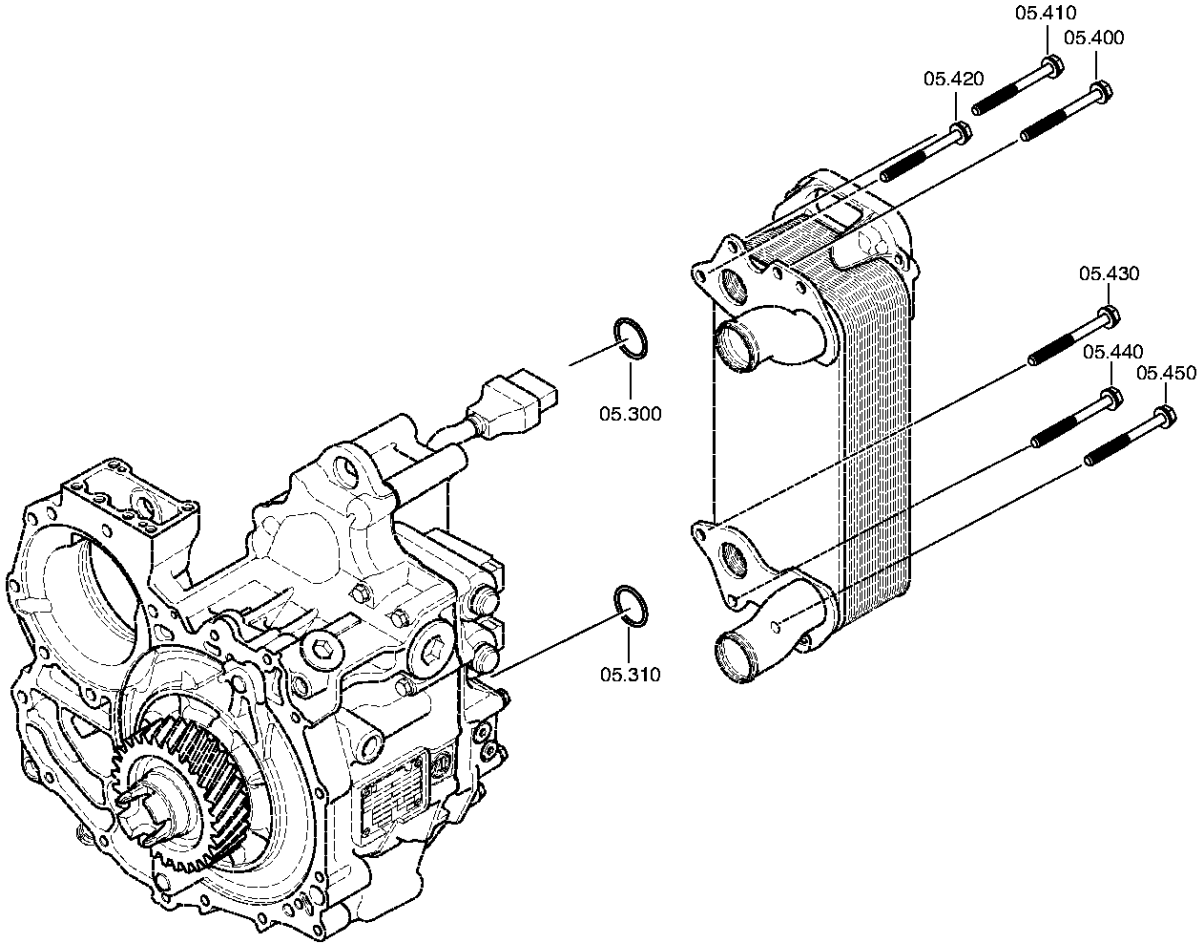

© Все права сохраняются за ZF Friedrichshafen AG, также в случае подачи заявки на предоставление правовой охраны. Мы сохраняем за собой все права, включая права на копирование и распространение. All rights reserved.
Исключительно в информационных целях, без внесения изменений службой технической докуметации.

Спецификация

12 S 2331 TD /

Номер материала: 6093.001.019
Изображение: 155.05.03-1
Номер группы материала: 6093.105.004

Поз. №	№ материала	№ материала клиента	Наименование	Количество	Единица массы	№ изм.	Тех. инф.	Рем. к-кт	Альтернативный материал
10	0501.221.841		HEAT EXCHANGER	1		Z00031859413	IT3*DM50*BEF.EST UNTEN*BEF. KABEL RECHTS		
100	6093.205.006	1876374	ДЕРЖАТЕЛЬ	1			KPL. GD		
110	0636.102.673	1913170	HEXALOBULAR DRIVING SCREW	1		Z00015420210	M6X16		
120	0636.102.673	1913170	HEXALOBULAR DRIVING SCREW	1		Z00015420210	M6X16		
130	0636.102.673	1913170	HEXALOBULAR DRIVING SCREW	1		Z00015420210	M6X16		
140	0636.102.673	1913170	HEXALOBULAR DRIVING SCREW	1		Z00015420210	M6X16		
300	0634.313.092	H239025219	КОЛЬЦО УПЛОТНИТЕЛЬНОЕ	1			45X4		
310	0634.313.092	H239025219	КОЛЬЦО УПЛОТНИТЕЛЬНОЕ	1			45X4		
400	0636.100.376	1896743	БОЛТ С ГОЛОВКОЙ ШЕСТИГРАННОЙ	1		Z00007342910	M10X115		
410	0636.100.376	1896743	БОЛТ С ГОЛОВКОЙ ШЕСТИГРАННОЙ	1		Z00007342910	M10X115		
420	0636.100.376	1896743	БОЛТ С ГОЛОВКОЙ ШЕСТИГРАННОЙ	1		Z00007342910	M10X115		
430	0636.100.376	1896743	БОЛТ С ГОЛОВКОЙ ШЕСТИГРАННОЙ	1		Z00007342910	M10X115		
440	0636.100.376	1896743	БОЛТ С ГОЛОВКОЙ ШЕСТИГРАННОЙ	1		Z00007342910	M10X115		
450	0636.100.376	1896743	БОЛТ С ГОЛОВКОЙ ШЕСТИГРАННОЙ	1		Z00007342910	M10X115		

© Все права сохраняются за ZF Friedrichshafen AG, также в случае подачи заявки на предоставление правовой охраны. Мы сохраняем за собой все права, включая права на копирование и распространение. All rights reserved.
Исключительно в информационных целях, без внесения изменений службой технической докуметации.

Изображение

Номер материала: 6093.001.019
Изображение: 155.07.03-1
Номер группы материала: 6093.107.003

12 S 2331 TD /
ЭЛЕКТРОПРОВОДКА

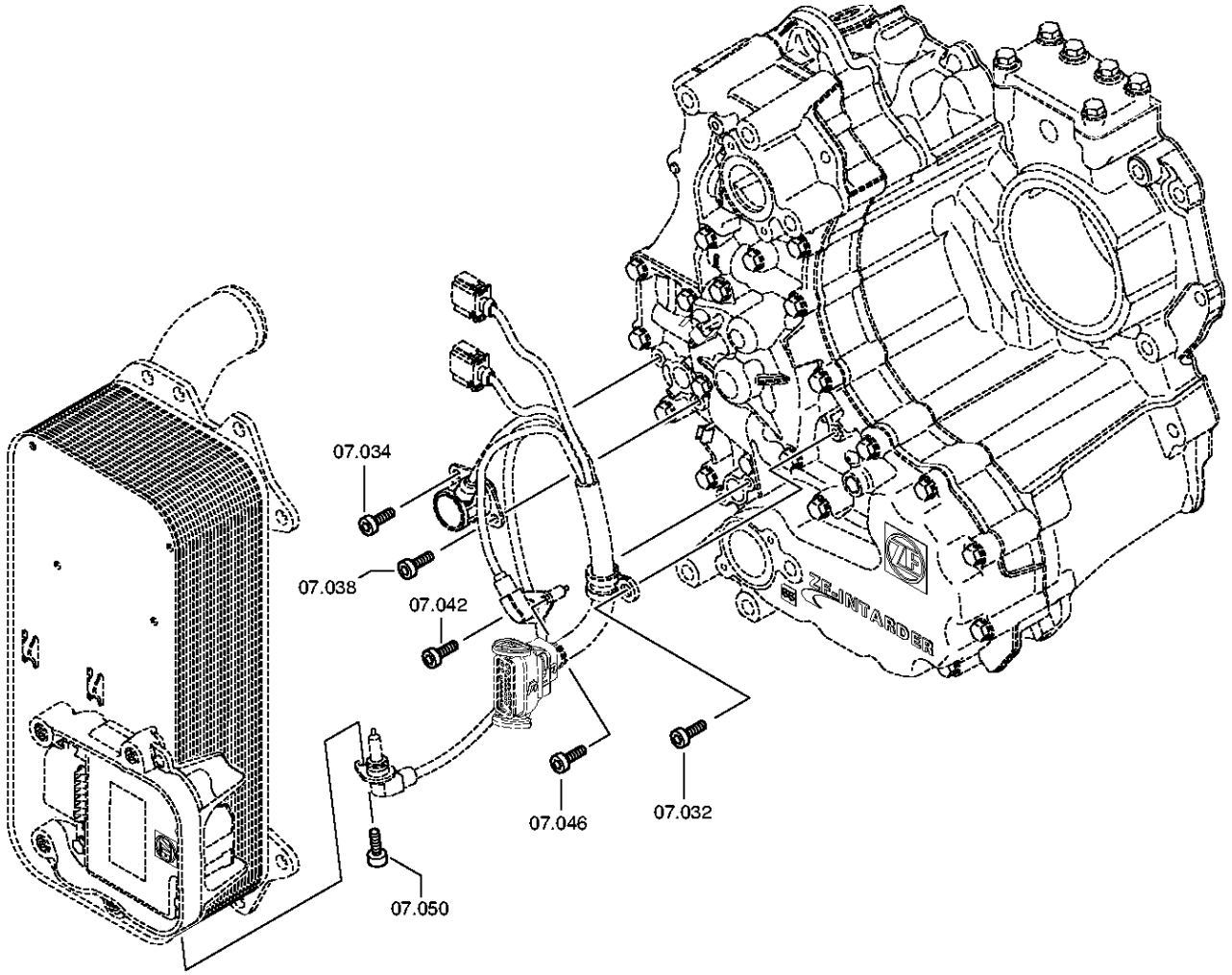

© Все права сохраняются за ZF Friedrichshafen AG, также в случае подачи заявки на предоставление правовой охраны. Мы сохраняем за собой все права, включая права на копирование и распространение. All rights reserved.
Исключительно в информационных целях, без внесения изменений службой технической докуметации.

Номер материала: 6093.001.019
Изображение: 155.07.03-2
Номер группы материала: 6093.107.003

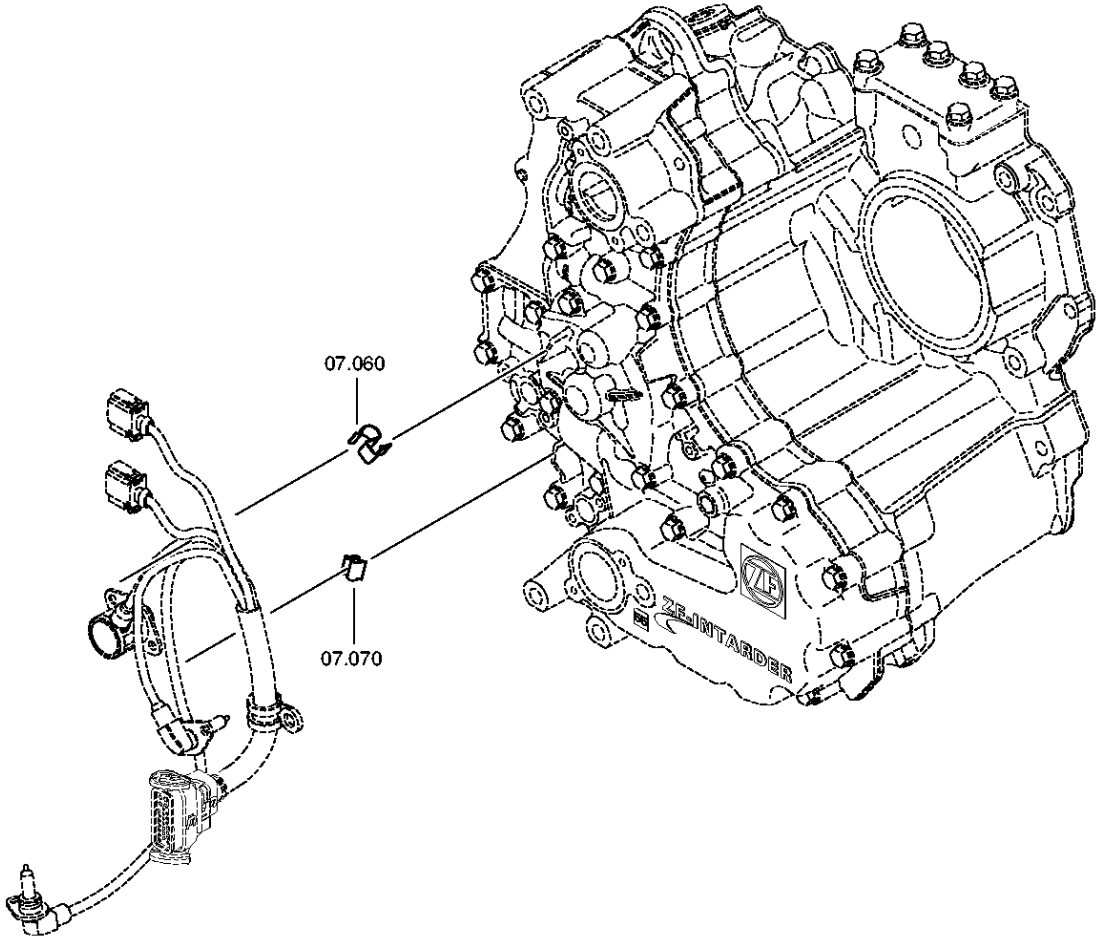

© Все права сохраняются за ZF Friedrichshafen AG, также в случае подачи заявки на предоставление правовой охраны. Мы сохраняем за собой все права, включая права на копирование и распространение. All rights reserved.
Исключительно в информационных целях, без внесения изменений службой технической докуметации.

Изображение

Номер материала: 6093.001.019
Изображение: 155.07.03-3
Номер группы материала: 6093.107.003

12 S 2331 TD /
ЭЛЕКТРОПРОВОДКА

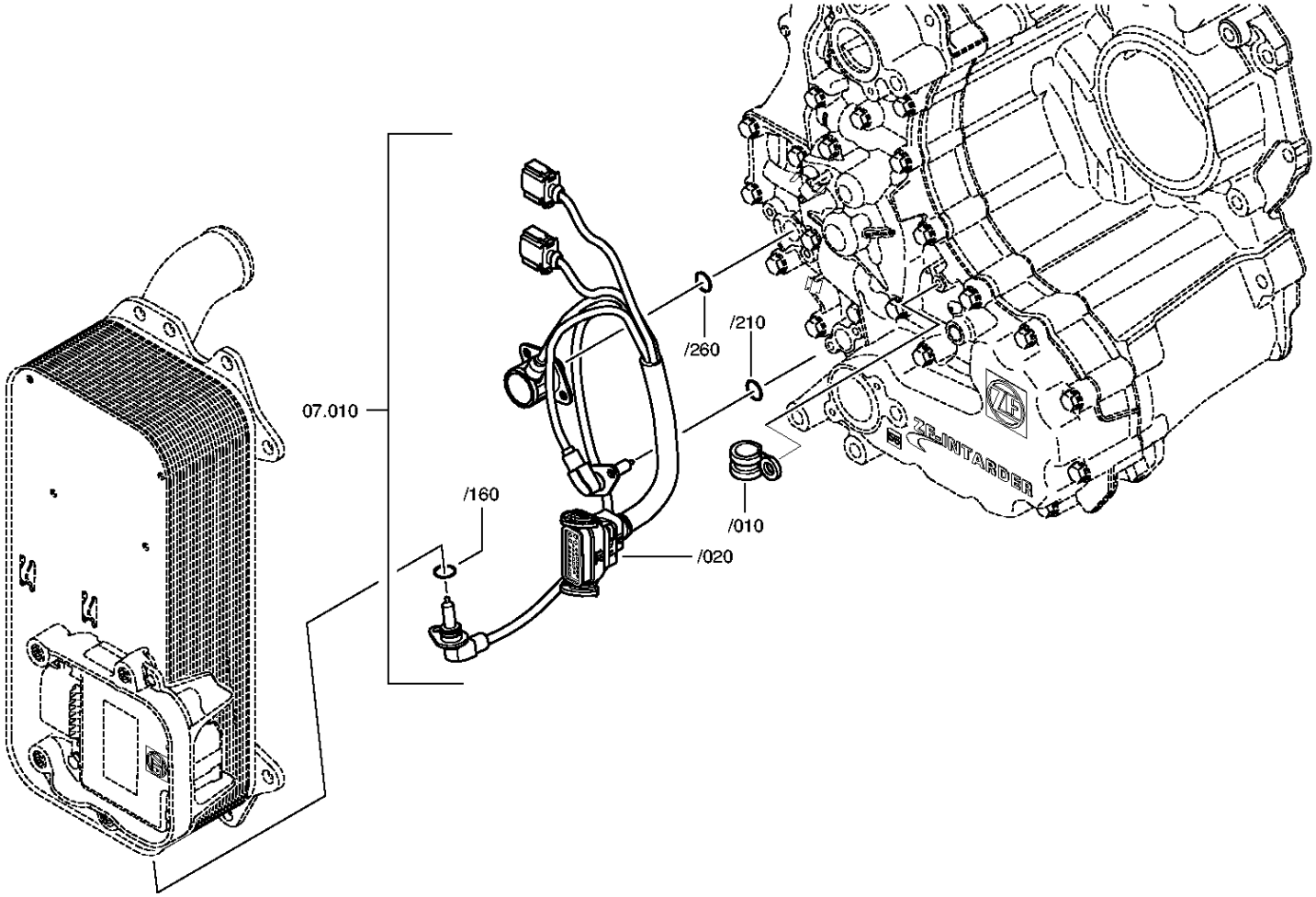

© Все права сохраняются за ZF Friedrichshafen AG, также в случае подачи заявки на предоставление правовой охраны. Мы сохраняем за собой все права, включая права на копирование и распространение. All rights reserved.
Исключительно в информационных целях, без внесения изменений службой технической докуметации.

Спецификация

12 S 2331 TD /

Номер материала: 6093.001.019
Изображение: 155.07.03-1
Номер группы материала: 6093.107.003

Поз. №	№ материала	№ материала клиента	Наименование	Количество	Единица массы	№ изм.	Тех. инф.	Рем. к-кт	Альтернативный материал
10	0501.219.773	1950604	CABLE	1		Z00020742510	DAF/ZENTR-KABEL/ECU-SENSOR-AKTUATOR/P-KERAMIK-SENSOR		
20	0659.160.068		СТЯЖКА КАБЕЛЬНАЯ	1			3,6X200		
32	0636.102.673	1913170	HEXALOBULAR DRIVING SCREW	1		Z00015420210	M6X16		
34	0636.102.673	1913170	HEXALOBULAR DRIVING SCREW	1		Z00015420210	M6X16		
38	0636.102.673	1913170	HEXALOBULAR DRIVING SCREW	1		Z00015420210	M6X16		
42	0636.102.673	1913170	HEXALOBULAR DRIVING SCREW	1		Z00015420210	M6X16		
46	0636.102.673	1913170	HEXALOBULAR DRIVING SCREW	1		Z00015420210	M6X16		
50	0636.102.673	1913170	HEXALOBULAR DRIVING SCREW	1		Z00015420210	M6X16		
60	0659.100.021	1897019	СКОБА ДЛЯ КРЕПЛЕНИЯ КАБЕЛЯ	1					
70	0659.100.020	1897018	СКОБА ДЛЯ КРЕПЛЕНИЯ КАБЕЛЯ	1					
74	0659.100.021	1897019	СКОБА ДЛЯ КРЕПЛЕНИЯ КАБЕЛЯ	1					

© Все права сохраняются за ZF Friedrichshafen AG, также в случае подачи заявки на предоставление правовой охраны. Мы сохраняем за собой все права, включая права на копирование и распространение. All rights reserved.
Исключительно в информационных целях, без внесения изменений службой технической документации.

Спецификация

12 S 2331 TD /

Номер материала: 6093.001.019

Номер группы материала: 6093.298.003

Поз. №	№ материала	№ материала клиента	Наименование	Количество	Единица массы	№ изм.	Тех. инф.	Рем. к-кт	Альтернативный материал
10	6029.021.021		CABLE IT 3	1			REPAIRSET AS2 IT3 CAN MIDDLE		
20	0501.330.120	1916689	МАГНИТ	2					
30	0636.102.673	1913170	HEXALOBULAR DRIVING SCREW	10			M6X16		
40	6093.754.705		SD INTARDER 3	1			DE/EN KABEL IT3		

© Все права сохраняются за ZF Friedrichshafen AG, также в случае подачи заявки на предоставление правовой охраны. Мы сохраняем за собой все права, включая права на копирование и распространение. All rights reserved.
Исключительно в информационных целях, без внесения изменений службой технической докуметации.