Каталог запасных частей

16 S 1920 TD

Номер материала: 1367.001.030

текущая дата: 20.12.2016

ZF Friedrichshafen AG
Hauptverwaltung
80038 Friedrichshafen
Deutschland
Telefon: +49 7541 77-0
Telefax: +49 7541 77-908000
www.zf.com

zuständiges Werk:
Friedrichshafen

© Все права сохраняются за ZF Friedrichshafen AG, также в случае подачи заявки на предоставление правовой охраны. Мы сохраняем за собой все права, включая права на копирование и распространение. All rights reserved.
Исключительно в информационных целях, без внесения изменений службой технической документации.

Номер материала: 1367.001.030

16 S 1920 TD /

Поз. №	Информация	Номер изменения
001	Use case ----------	
002	Customer IVECO MAGIRUS AG	
003	City Ulm	
004	DUNS 31-561-9072	
005	Vehicle / Apparatus ----------	
006	Sales Name STRALIS AS/S.AD/AT	
007	Manufacturer IVECO MAGIRUS AG	
008	Engineering Name	
009	Product Use TRUCK	
010	Vehicle/Hardware Type ROAD TRACTOR	
011	SOP	
012	Engine	
013	Sales Designation	
014	Manufacturer IVECO FIAT SPA	
015	Eng.Displ.	
016	Cylinder	
017	Nom. power 309 kW	
018	RPM at nom. power 2100 1/min	
019	Nom. torque 1900 Nm	
020	RPM at nom. torque 1050 1/min	
021	Classification use case ----------	
026	DYNAMIC TYRE RADIUS 447 mm	
027	REAR AXLE RATIO 2.93	
031	PERMISS.GROSS VEHICLE WEIGHT 26 t	
032	PERMISS.GROSS COMBIN.WEIGHT 60 t	
033	Product description ----------	
034	INSTALLATION POS TRANSMISSION HORIZONTAL LEFT	
035	TRANSMISSION ATTACHMENT FLANGE-MOUNTED	
041	NUMBER OF GEARS 16	
042	RATIO, BOTTOM GEAR 16.41	
043	RATIO, TOP GEAR 1	
044	SET OF RATIOS DG	
045	NOTE ON TYPE OF GEAR SHIFT SYS TURNING SHAFT	

© Все права сохраняются за ZF Friedrichshafen AG, также в случае подачи заявки на предоставление правовой охраны. Мы сохраняем за собой все права, включая права на копирование и распространение. All rights reserved.
Исключительно в информационных целях, без внесения изменений службой технической документации.

Номер материала: 1367.001.030

Поз. №	Информация	Номер изменения
046	POSITION, GEAR SHIFT SYSTEM HORIZONTAL LEFT	
047	DESIGN, SHIFT PATTERN H-H	
048	VERSION SHIFT SUPPORT GATE DEPENDENT SERVO	
049	VERSION ACTUATION SHIFT SYSTEM MECHANICAL	
050	DESIGN, SHIFT SYSTEM MECHANICAL	
051	DESIGN PSE PSE9	
052	DESIGN PSE WITH VALVE SAV6	
054	MAIN CUTOFF VALVE WITH	
055	NO. TAPPETS MAIN CUTOFF VALVE 2	
056	POS. AIR CON MAIN CUTOFF VALVE G	
057	DESIGN 1TH GEAR/REVERSE GEAR FORK	
058	DESIGN AIR SHUT-OFF ELEK SAV 6	
059	DIA.THROTTLE VALVE AIR SUPPLY 1.3 mm	
060	SELECTION PATTERN VARIANT GEAR SHIFT PATTERN 1	
061	VERSION OF SYNCHRONIZER 1 1+2 GEAR BK-SYNCHR.MOLYBDAEN	
062	VERSION OF SYNCHRONIZER 2 3+4 GANG BK-SYNCHR.CARBON	
063	REFERENCE LENGTH INPUT SHAFT 117 mm	
064	STANDARD TYPE INPUT SHAFT SAE	
065	NUMBER OF WEDGES INPUT SHAFT 10	
066	VERSION OF INPUT SHAFT FORM C	
067	NOMINAL DIAMETER INPUT SHAFT 2 in	
068	DIAMETER, JOURNAL, INPUT SHAFT 25 mm	
069	TYPE FIT SPIGOTS INPUT SHAFT F7	
070	VER. BEAR. SPIGOTS INPUT SHAFT TAPER ROLLER	
073	DESIGN,CONN., CLUTCH HOUSING SAE 1	
074	CENTR.DIA,HSG/ENGINE CONNECT. 511.175 mm	
075	NUMBER OF BORES,ENGINE CONN. 12	
076	BORE DIA, ENGINE CONNECTION 11 mm	
077	DESIGN, RELEASE SHAFT	
078	WIDTH ACROSS FLATS,RELEAS.FORK 116 mm	
081	REF.LENGTH,RELEASE BEAR.FLAN -24.2 mm	
082	DIAMETER, RELEASE FLANGE 62.62 mm	
083	DESIGN RELEASE CYLINDER WITHOUT GROOVE	

© Все права сохраняются за ZF Friedrichshafen AG, также в случае подачи заявки на предоставление правовой охраны. Мы сохраняем за собой все права, включая права на копирование и распространение. All rights reserved.
Исключительно в информационных целях, без внесения изменений службой технической документации.

Поз. №	Информация	Номер изменения
084	OUTER DIA. OUTPUT FLANGE RA 180 mm	
085	NO.OF BORES OUTPUT FLANGE HA1 4	
087	BORE DIA. OUTPUT FLANGE RA 15 mm	
091	CORROS.PROTECTION, OUTP.FLANGE COATED	
092	DIMENSION SHIFT TURRET DIST. 300 mm	
093	MEAS. LOC. SHIFT TURRET DIST. SHIFT LEVER-LOCATION	
095	RADIUS SELECTOR LEVER mm	
098	LENGTH OFFSET SELECTOR LEVER mm	
099	SHIFT LEVER n	
100	RADIUS 1 SHIFT LEVER mm	
103	SHIFT LEVER CONNECTION KNURLING	
110	SPRING ARRANGEMENT Q1	
111	SPRING FORCE DETENT PLUNGER RG 90 N	
114	SELECTOR SPRING FORCE, OUTSIDE 50 N	
116	HUMP SPRING FORCE, OUTSIDE 150.000 N	
121	ALLOCATION DETENT LEVER VER. A	
122	SWITCH, REVERSE GEAR y	
123	DESIGN, RG (REV.GEAR) SWITCH CLOSING	
124	DESIGN, CONNECTION, RG SWITCH DIN BAYONET	
125	CODE SWITCH RG A1	
126	PROT.CAP SWITCH, REVERSE GEAR y	
127	SWITCH, NEUTRAL GEAR y	
128	DESIGN,NG(NEUTRAL GEAR)SWITCH OPENING SWITCH	
129	DESIGN, CONNECTION, NG SWITCH DIN BAYONET	
130	CODE SWITCH NG A1	
131	PROT.CAP SWITCH, NEUTRAL GEAR y	
132	PRESSURE SWITCH n	
137	RG-GATE-IDENTIFICATION SWITCH n	
142	SWITCH RG-ENGAGED n	
147	SWITCH GP y	
148	DESIGN, GP SWITCH CLOSING	
149	DESIGN, CONNECTION, GP SWITCH DIN BAYONET	
150	CODE SWITCH GP A1	

© Все права сохраняются за ZF Friedrichshafen AG, также в случае подачи заявки на предоставление правовой охраны. Мы сохраняем за собой все права, включая права на копирование и распространение. All rights reserved.
Исключительно в информационных целях, без внесения изменений службой технической документации.

Номер материала: 1367.001.030

16 S 1920 TD /

Поз. №	Информация	Номер изменения
151	PROTECTING CAP GP SWITCH y	
157	SWITCH GV n	
162	SWITCH HG n	
167	SWITCH 1 GEAR n	
172	ATTACHM.POS.HEAT EXCHANGER IN FRONT RIGHT	
173	DES.CONN.HEAT EXCHANGER PREPARED	
174	VER. TRANSMISSION VENTILATION PLUG CONNECTION 90 DEGREE	
175	LENGTH, VENT TUBE mm	
176	POS.TRANSMISSION VENTILATION IN FRONT	
181	PULSE SENSOR TRANSMISSION PREPARED	
182	PULSE RATE PULSE SENS GEARBOX 6 IMP/U	
191	OIL CAPACITY, GEARBOX 15.5 dm3	
192	OIL FILL VARIANT EX WORKS	
193	OIL GRADE PERMISSIBLE ACC. TO TE-ML01	
194	OIL CLASS FIRST FILLING E	
195	CODING OUTER CONSERVATION KA1	
197	CODING INNER CONSERVATION KI1	
198	CONSERVATION SPECIFICATION ZFN 916	
199	COLOR JET BLACK	
200	COLOUR CLASSIFICATION ACC. TO RAL 9005	
201	PAINTING, ZF STANDARD 915 W	
206	Alias ID ---------- ----------	
207	IVECO MAGIRUS AG 41289476	

© Все права сохраняются за ZF Friedrichshafen AG, также в случае подачи заявки на предоставление правовой охраны. Мы сохраняем за собой все права, включая права на копирование и распространение. All rights reserved.
Исключительно в информационных целях, без внесения изменений службой технической документации.

Номер материала: 1367.001.030

16 S 1920 TD /

Изображение	Поз. №	№ материала	Наименование	Количество	№ изм.	Тех. инф.
161.01.07-1	110	1356.101.003	КАРТЕР КП	1		
161.01.81-1	180	1325.101.810	КАРТЕР СЦЕПЛЕНИЯ	1		
161.02.05-1	10	1356.102.008	ВАЛ ПЕРВИЧНЫЙ	1		
161.02.80-1	240	1325.102.802	ФЛАНЕЦ ПРИСОЕДИНИТЕЛЬНЫЙ	1		
161.02.01-1	910	1325.102.016	ФЛАНЕЦ ПРИСОЕДИНИТЕЛЬНЫЙ	1		
068.03.01-1	20	1316.103.012	ВАЛ ПРОМЕЖУТОЧНЫЙ	1		
161.04.05-1	30	1367.104.004	ВАЛ ВТОРИЧНЫЙ	1		
068.R0.04-1	KIT	1316.298.037	SYNCHRONIZER SET	1		
161.05.01-1	130	1325.105.001	ПЕРЕДАЧА ЗАДНЕГО ХОДА	1		
161.06.04-1	40	1356.106.001	TRANSMISSION SHIFT SYSTEM	1		
161.06.02-1	44	1325.106.803	TRANSMISSION SHIFT SYSTEM	1		
068.07.81-1	460	1316.108.817	КОРПУС МЕХАНИЗМА ПЕРЕКЛЮЧЕНИЯ ПЕРЕДАЧ	1		
068.07.38-1	910	1316.108.086	КОРПУС МЕХАНИЗМА ПЕРЕКЛЮЧЕНИЯ ПЕРЕДАЧ	1		
068.07.26-1	914	1316.108.463	ВАЛ УПРАВЛЕНИЯ ПЕРЕКЛЮЧЕНИЕМ ПЕРЕДАЧ	1		
068.07.55-1	924	1316.108.019	ФИКСАЦИЯ	1		
068.07.57-1	930	1316.108.811	КРЫШКА	1		
062.08.30-1	954	1316.171.403	КРЫШКА КОНЦЕВАЯ	1		
068.08.18-1	960	1316.171.439	ПНЕВМОСЕРВОМЕХАНИЗМ	1		
068.09.01-1	934	1316.109.022	ДЕТАЛИ СОЕДИНИТЕЛЬНЫЕ	1		
068.09.11-1	940	1316.109.419	ДЕТАЛИ СОЕДИНИТЕЛЬНЫЕ	1		
161.10.04-1	200	1356.110.002	OIL SUPPLY	1		
161.10.01-1	920	1325.110.005	НАСОС	1		
068.12.08-1	918	1316.149.452	КОМПЛЕКТ ПРУЖИН	1		
161.28.05-1	370	1367.128.803	МЕХАНИЗМ ПЕРЕДАЧИ ПЛАНЕТАРНОЙ	1		
161.40.01-1	50	1356.112.001	СИСТЕМА ПЕРЕКЛЮЧЕНИЯ GV	1		
161.40.80-1	340	1325.112.811	СИСТЕМА ПЕРЕКЛЮЧЕНИЯ GV	1		
161.43.03-1	40	1325.131.012	КОРПУС GP	1		
161.43.40-1	50	1325.131.400	КОМПОНЕНТЫ ЗАКРЫВАЮЩИЕ	1		
161.44.01-1	10	1354.132.002	ПЕРЕДАЧА ПЛАНЕТАРНАЯ	1		

© Все права сохраняются за ZF Friedrichshafen AG, также в случае подачи заявки на предоставление правовой охраны. Мы сохраняем за собой все права, включая права на копирование и распространение. All rights reserved.
Исключительно в информационных целях, без внесения изменений службой технической документации.

Номер материала: 1367.001.030

Изображение	Поз. №	№ материала	Наименование	Количество	№ изм.	Тех. инф.
161.44.40-1	60	1325.132.405	ФЛАНЕЦ ВАЛА ОТБОРА МОЩНОСТИ	1		
161.45.01-1	20	1325.133.004	СИНХРОНИЗАТОР	1		
161.46.01-1	30	1325.134.006	СИСТЕМА ПЕРЕКЛЮЧЕНИЯ GP	1		
161.46.40-1	400	1325.134.404	ПЕРЕКЛЮЧАТЕЛЬ	1		
161.57.04-1	510	1325.145.004	ВКЛЮЧЕНИЕ ДЕЛИТЕЛЯ КОРОБКИ ПЕРЕДАЧ	1		
161.70.06-1	480	1356.170.009	SHUT-OFF VALVE	1		
161.90.08	320	1325.147.009	ВИНТ ЗАПОРНЫЙ	1		
161.93.25-1	260	1325.168.005	CLUTCH RELEASE DEVICE	1		

© Все права сохраняются за ZF Friedrichshafen AG, также в случае подачи заявки на предоставление правовой охраны. Мы сохраняем за собой все права, включая права на копирование и распространение. All rights reserved.
Исключительно в информационных целях, без внесения изменений службой технической документации.

Номер материала: 1367.001.030
Изображение: 161.01.07-1
КАРТЕР КП

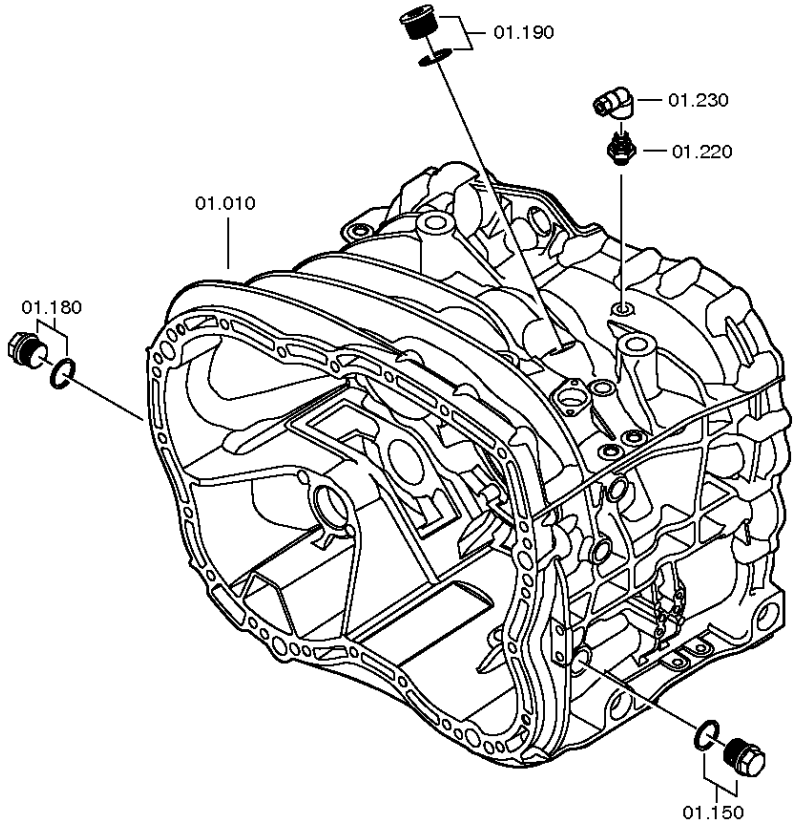

© Все права сохраняются за ZF Friedrichshafen AG, также в случае подачи заявки на предоставление правовой охраны. Мы сохраняем за собой все права, включая права на копирование и распространение. All rights reserved.
Исключительно в информационных целях, без внесения изменений службой технической документации.

Номер материала: 1367.001.030
Изображение: 161.01.81-1
КАРТЕР КП

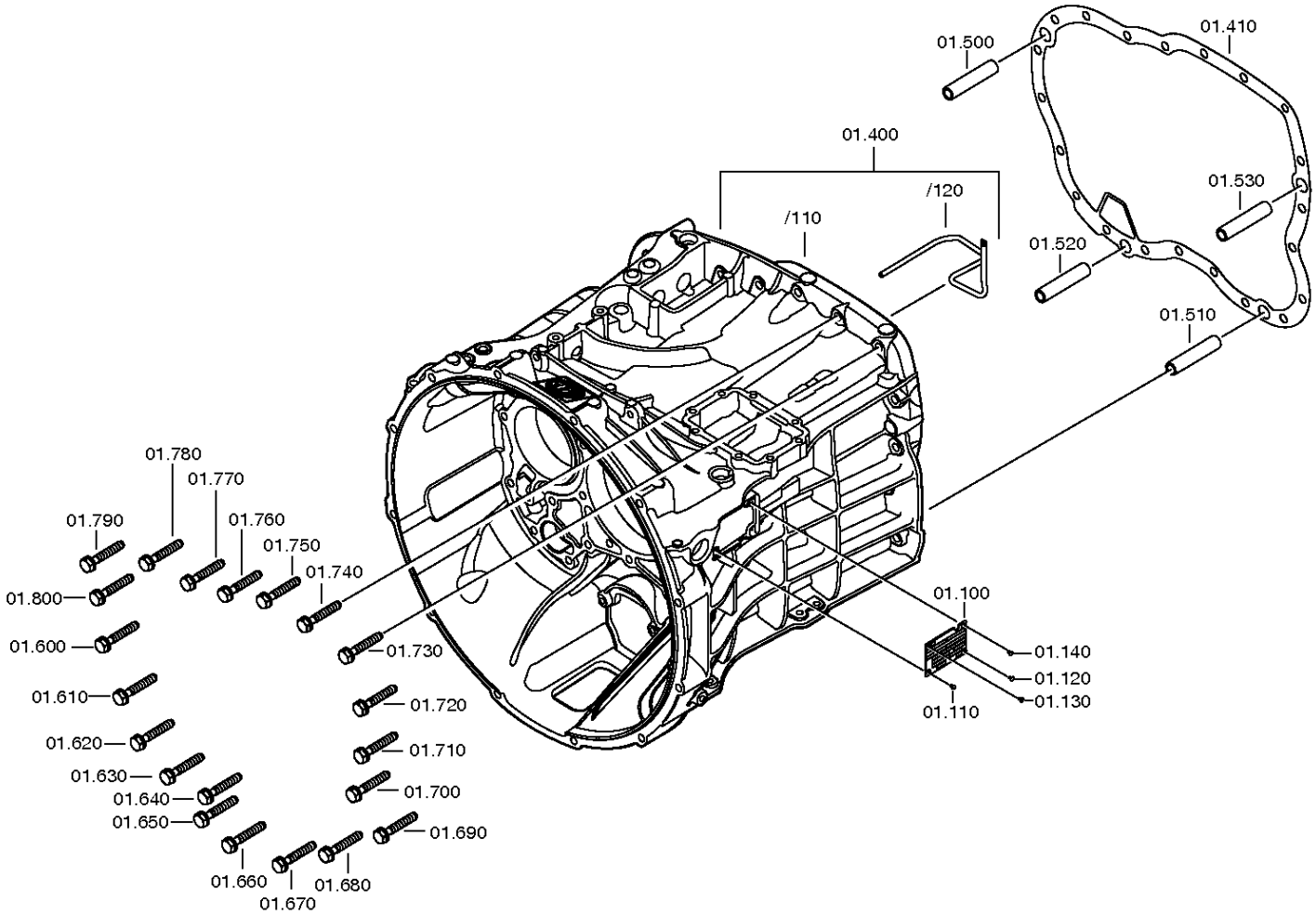

© Все права сохраняются за ZF Friedrichshafen AG, также в случае подачи заявки на предоставление правовой охраны. Мы сохраняем за собой все права, включая права на копирование и распространение. All rights reserved.
Исключительно в информационных целях, без внесения изменений службой технической документации.

Спецификация

16 S 1920 TD /

Номер материала: 1367.001.030
Изображение: 161.01.07-1
Номер группы материала: 1356.101.003

Поз. №	№ материала	№ материала клиента	Наименование	Количество	Единица массы	№ изм.	Тех. инф.	Рем. к-кт	Альтернативный материал
10	1325.201.031		КАРТЕР КП	1		Z00008470912	KPL.BEARBEITET*GP-ANZ		
100	---		ТАБЛИЧКА ФИРМЕННАЯ	1			KONZERN		
---	0730.365.241		ТАБЛИЧКА ФИРМЕННАЯ	1			EINHEITSSCH. VERDREHSICHER		
---	0730.365.259		ТАБЛИЧКА ФИРМЕННАЯ	1			EINHEITSSCH.VERDREHSICHER BRASILIEN		
---	0730.365.267		ТАБЛИЧКА ФИРМЕННАЯ	1			CHINA		
---	0730.300.258		ТАБЛИЧКА ФИРМЕННАЯ	1			EINHEITSSCH.VERDREHSICHER		
---	0730.365.271		ТАБЛИЧКА ФИРМЕННАЯ	1			RUSSLAND/ KYRILLISCH		
---	0730.365.257		ТАБЛИЧКА ФИРМЕННАЯ	1			S.S.CH IRAN		
---	0730.365.800		TYPE PLATE	1		Z00015972510			
---	0730.302.754		ТАБЛИЧКА ФИРМЕННАЯ	1			AUSFUEHRUNG UNIVERSAL		
110	0731.300.027		ЗАКЛЕПКА ЗАКЛАДНАЯ	1		Z00007904810			
120	0731.300.027		ЗАКЛЕПКА ЗАКЛАДНАЯ	1		Z00007904810			
130	0731.300.027		ЗАКЛЕПКА ЗАКЛАДНАЯ	1		Z00007904810			
140	0731.300.027		ЗАКЛЕПКА ЗАКЛАДНАЯ	1		Z00007904810			
150	---		ВИНТ ЗАПОРНЫЙ	1		Z00010112111	60N.M*DICHTRING M24X1,5		
---	0636.304.088		SCREW PLUG	1		Z00010112110	M24X1,5		
---	0730.008.637		ШАЙБА УПЛОТНИТЕЛЬНАЯ	1		Z00010112110	24X29		
180	---		ВИНТ ЗАПОРНЫЙ	1		Z00010112111	60N.M*DICHTRING M24X1,5		
---	0636.304.088		SCREW PLUG	1		Z00010112110	M24X1,5		
---	0730.008.637		ШАЙБА УПЛОТНИТЕЛЬНАЯ	1		Z00010112110	24X29		
190	---		ВИНТ ЗАПОРНЫЙ	1		Z00010164412	70N.M*DICHTRING M26X1,5		
---	0636.100.811		SCREW PLUG	1		Z00010164420	M26X1,5		
---	0634.801.249		ШАЙБА УПЛОТНИТЕЛЬНАЯ	1		Z00010164420	26X31		
220	0501.335.819		PLUG-IN COUPLING	1					
400	1325.201.025		КАРТЕР СЦЕПЛЕНИЯ	1			SAE D=11*ABSTZG.2X D=9*UNBEARB.SENSOR/GV/M8/SCHUTZBL/LEITG		
410	0501.322.776		ПРОКЛАДКА УПЛОТНИТЕЛЬНАЯ	1					

© Все права сохраняются за ZF Friedrichshafen AG, также в случае подачи заявки на предоставление правовой охраны. Мы сохраняем за собой все права, включая права на копирование и распространение. All rights reserved.
Исключительно в информационных целях, без внесения изменений службой технической документации.

16 S 1920 TD /

Номер материала: 1367.001.030
Изображение: 161.01.07-1
Номер группы материала: 1356.101.003

Поз. №	№ материала	№ материала клиента	Наименование	Количество	Единица массы	№ изм.	Тех. инф.	Рем. к-кт	Альтернативный материал
500	0731.201.563		ШТИФТ ЦИЛИНДРИЧЕСКИЙ	1					
510	0731.201.563		ШТИФТ ЦИЛИНДРИЧЕСКИЙ	1					
520	0731.201.563		ШТИФТ ЦИЛИНДРИЧЕСКИЙ	1					
530	0731.201.563		ШТИФТ ЦИЛИНДРИЧЕСКИЙ	1					
600	0636.016.405		БОЛТ С ГОЛОВКОЙ ШЕСТИГРАННОЙ	1		Z00007060111	M10X60		
610	0636.016.405		БОЛТ С ГОЛОВКОЙ ШЕСТИГРАННОЙ	1		Z00007060111	M10X60		
620	0636.016.405		БОЛТ С ГОЛОВКОЙ ШЕСТИГРАННОЙ	1		Z00007060111	M10X60		
630	0636.016.405		БОЛТ С ГОЛОВКОЙ ШЕСТИГРАННОЙ	1		Z00007060111	M10X60		
640	0636.016.405		БОЛТ С ГОЛОВКОЙ ШЕСТИГРАННОЙ	1		Z00007060111	M10X60		
650	0636.016.405		БОЛТ С ГОЛОВКОЙ ШЕСТИГРАННОЙ	1		Z00007060111	M10X60		
660	0636.016.405		БОЛТ С ГОЛОВКОЙ ШЕСТИГРАННОЙ	1		Z00007060111	M10X60		
670	0636.016.405		БОЛТ С ГОЛОВКОЙ ШЕСТИГРАННОЙ	1		Z00007060111	M10X60		
680	0636.016.405		БОЛТ С ГОЛОВКОЙ ШЕСТИГРАННОЙ	1		Z00007060111	M10X60		
690	0636.016.405		БОЛТ С ГОЛОВКОЙ ШЕСТИГРАННОЙ	1		Z00007060111	M10X60		
700	0636.016.405		БОЛТ С ГОЛОВКОЙ ШЕСТИГРАННОЙ	1		Z00007060111	M10X60		
710	0636.016.405		БОЛТ С ГОЛОВКОЙ ШЕСТИГРАННОЙ	1		Z00007060111	M10X60		
720	0636.016.405		БОЛТ С ГОЛОВКОЙ ШЕСТИГРАННОЙ	1		Z00007060111	M10X60		

© Все права сохраняются за ZF Friedrichshafen AG, также в случае подачи заявки на предоставление правовой охраны. Мы сохраняем за собой все права, включая права на копирование и распространение. All rights reserved.
Исключительно в информационных целях, без внесения изменений службой технической документации.

16 S 1920 TD /

Номер материала: 1367.001.030
Изображение: 161.01.07-1
Номер группы материала: 1356.101.003

Поз. №	№ материала	№ материала клиента	Наименование	Количество	Единица массы	№ изм.	Тех. инф.	Рем. к-кт	Альтернативный материал
730	0636.016.405		БОЛТ С ГОЛОВКОЙ ШЕСТИГРАННОЙ	1		Z00007060111	M10X60		
740	0636.016.405		БОЛТ С ГОЛОВКОЙ ШЕСТИГРАННОЙ	1		Z00007060111	M10X60		
750	0636.016.405		БОЛТ С ГОЛОВКОЙ ШЕСТИГРАННОЙ	1		Z00007060111	M10X60		
760	0636.016.405		БОЛТ С ГОЛОВКОЙ ШЕСТИГРАННОЙ	1		Z00007060111	M10X60		
770	0636.016.405		БОЛТ С ГОЛОВКОЙ ШЕСТИГРАННОЙ	1		Z00007060111	M10X60		
780	0636.016.405		БОЛТ С ГОЛОВКОЙ ШЕСТИГРАННОЙ	1		Z00007060111	M10X60		
790	0636.016.405		БОЛТ С ГОЛОВКОЙ ШЕСТИГРАННОЙ	1		Z00007060111	M10X60		
800	0636.016.405		БОЛТ С ГОЛОВКОЙ ШЕСТИГРАННОЙ	1		Z00007060111	M10X60		

© Все права сохраняются за ZF Friedrichshafen AG, также в случае подачи заявки на предоставление правовой охраны. Мы сохраняем за собой все права, включая права на копирование и распространение. All rights reserved.
Исключительно в информационных целях, без внесения изменений службой технической документации.

Номер материала: 1367.001.030
Изображение: 161.02.05-1
ВАЛ ПЕРВИЧНЫЙ

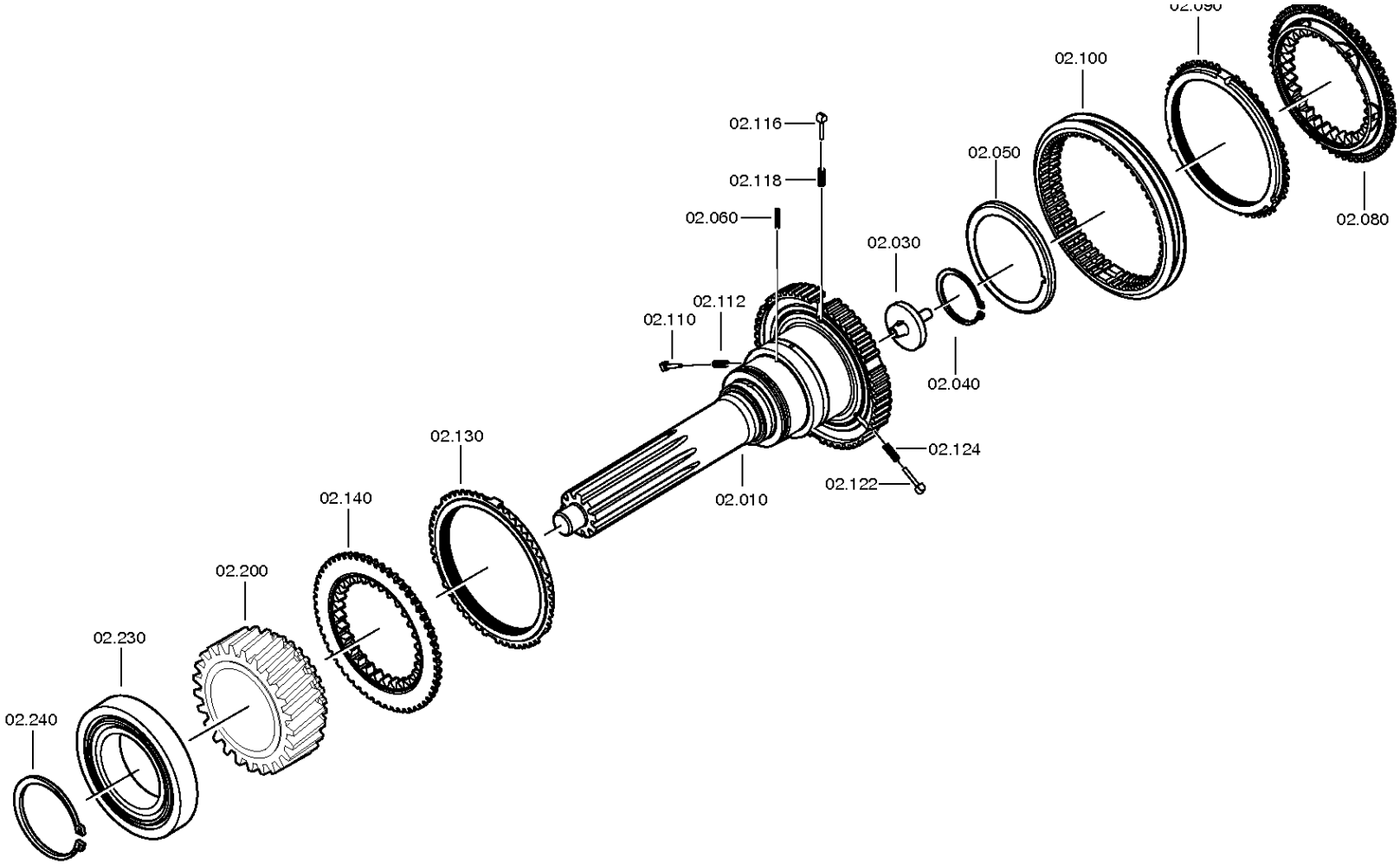

© Все права сохраняются за ZF Friedrichshafen AG, также в случае подачи заявки на предоставление правовой охраны. Мы сохраняем за собой все права, включая права на копирование и распространение. All rights reserved.
Исключительно в информационных целях, без внесения изменений службой технической документации.

Номер материала: 1367.001.030
Изображение: 161.02.01-1
ВАЛ ПЕРВИЧНЫЙ

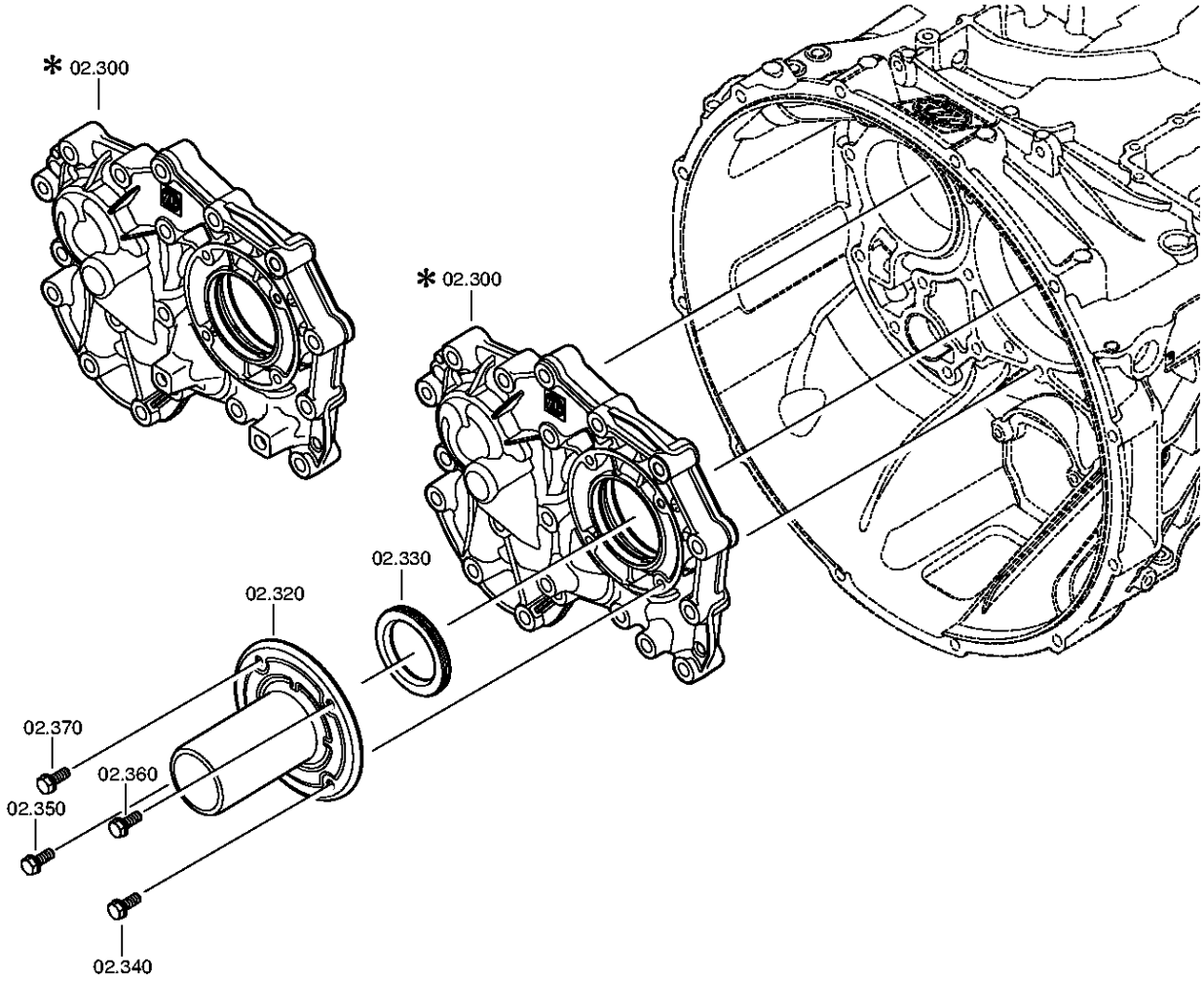

© Все права сохраняются за ZF Friedrichshafen AG, также в случае подачи заявки на предоставление правовой охраны. Мы сохраняем за собой все права, включая права на копирование и распространение. All rights reserved.
Исключительно в информационных целях, без внесения изменений службой технической документации.

Номер материала: 1367.001.030
Изображение: 161.02.80-1
ВАЛ ПЕРВИЧНЫЙ

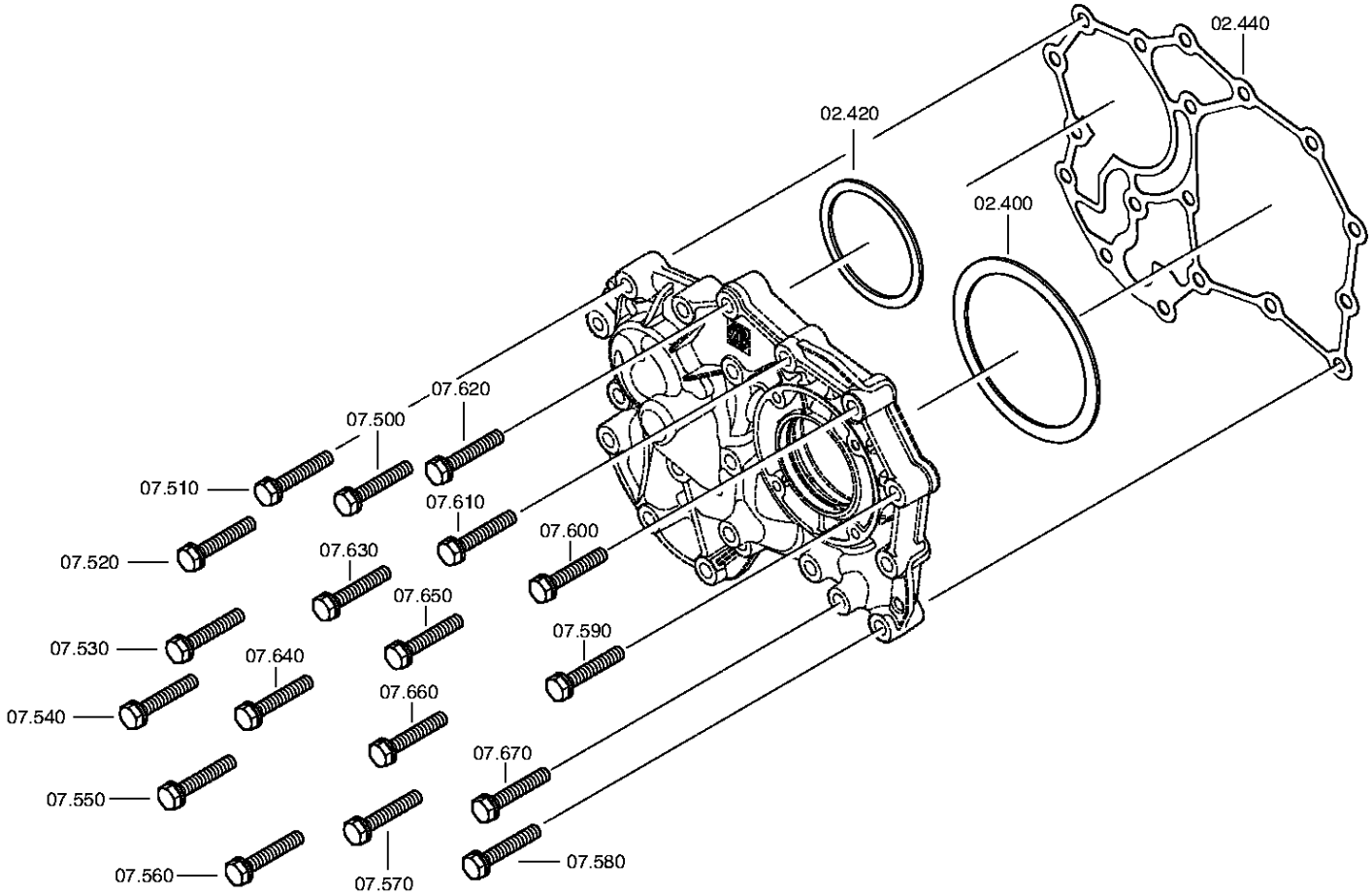

© Все права сохраняются за ZF Friedrichshafen AG, также в случае подачи заявки на предоставление правовой охраны. Мы сохраняем за собой все права, включая права на копирование и распространение. All rights reserved.
Исключительно в информационных целях, без внесения изменений службой технической документации.

Спецификация

16 S 1920 TD /

Номер материала: 1367.001.030
Изображение: 161.02.05-1
Номер группы материала: 1356.102.008

Поз. №	№ материала	№ материала клиента	Наименование	Количество	Единица массы	№ изм.	Тех. инф.	Рем. к-кт	Альтернативный материал
10	1356.302.103		ВАЛ ПЕРВИЧНЫЙ	1		Z00011537241			
30	1354.302.019		ТРУБКА	1					
40	0630.502.027		КОЛЬЦО СТОПОРНОЕ	1			50X2		
50	0750.101.179		ШАЙБА ПОДПОРНАЯ	1		Z00007187910	77,0X95,5X6,0		
80	1316.304.190		КОРПУС МУФТЫ СИНХРОНИЗАТОРА	1		Z00012049010	ZF-BK 144 O		
90	1316.304.189		КОЛЬЦО БЛОКИРУЮЩЕЕ СИНХРОНИЗАТОРА ДЕЛИТ.	1			ZF-BK 144		
100	1356.304.023		МУФТА СКОЛЬЗЯЩАЯ	1		Z00011717310	ZF-BK 144		
110	1297.304.436		УПОР	1					
112	0732.040.409		ПРУЖИНА НАЖИМНАЯ	1					
116	1297.304.436		УПОР	1					
118	0732.040.409		ПРУЖИНА НАЖИМНАЯ	1					
122	1297.304.436		УПОР	1					
124	0732.040.409		ПРУЖИНА НАЖИМНАЯ	1					
130	1316.304.189		КОЛЬЦО БЛОКИРУЮЩЕЕ СИНХРОНИЗАТОРА ДЕЛИТ.	1			ZF-BK 144		
140	1316.304.190		КОРПУС МУФТЫ СИНХРОНИЗАТОРА	1		Z00012049010	ZF-BK 144 O		
200	1316.302.066		КОЛЕСО КОСОЗУБОЕ	1			ENTHALT.IN 1316 302 026(1)		
230	0750.117.732		ПОДШИПНИК РОЛИКОВЫЙ КОНИЧЕСКИЙ	1			85,0X150,0X30,5		
240	0730.501.598		КОЛЬЦО СТОПОРНОЕ	1			85X4		
300	1325.302.052		ФЛАНЕЦ ПРИСОЕДИНИТЕЛЬНЫЙ	1					
320	1325.302.029		КРЫШКА ВАЛА ПЕРВИЧНОГО	1					
330	---		САЛЬНИК	1			55X78X8		
---	0734.310.435		САЛЬНИК	1			55X78X8 FA.CFW		
340	0636.100.466		SCREW WITH WASHER ASSEMBLY	1		Z00009178210	M8X22		

© Все права сохраняются за ZF Friedrichshafen AG, также в случае подачи заявки на предоставление правовой охраны. Мы сохраняем за собой все права, включая права на копирование и распространение. All rights reserved.
Исключительно в информационных целях, без внесения изменений службой технической документации.

16 S 1920 TD /

Номер материала: 1367.001.030
Изображение: 161.02.05-1
Номер группы материала: 1356.102.008

Поз. №	№ материала	№ материала клиента	Наименование	Количество	Единица массы	№ изм.	Тех. инф.	Рем. к-кт	Альтернативный материал
350	0636.100.466		SCREW WITH WASHER ASSEMBLY	1		Z00009178210	M8X22		
360	0636.100.466		SCREW WITH WASHER ASSEMBLY	1		Z00009178210	M8X22		
370	0636.100.466		SCREW WITH WASHER ASSEMBLY	1		Z00009178210	M8X22		
400	---		КОЛЬЦО РЕГУЛИРОВОЧНОЕ	1			H= 0,90- 2,40(ABSTUFUNG:0,05MM)		
---	2050.309.094		КОЛЬЦО РЕГУЛИРОВОЧНОЕ	1			A=2,2 IN 2050 309 090 C45E WW.F500 ZFN410		
---	0730.007.489		КОЛЬЦО РЕГУЛИРОВОЧНОЕ	1			A=2,15 IN 2050 309 090(2)		
---	0730.007.488		КОЛЬЦО РЕГУЛИРОВОЧНОЕ	1			A=2,10 IN 2050 309 090(2)		
---	0730.007.487		КОЛЬЦО РЕГУЛИРОВОЧНОЕ	1			A=2,05 IN 2050 309 090(2)		
---	0730.007.486		КОЛЬЦО РЕГУЛИРОВОЧНОЕ	1			A=2,00 IN 2050 309 090(2)		
---	0730.007.485		КОЛЬЦО РЕГУЛИРОВОЧНОЕ	1			A=1,95 IN 2050 309 090(2)		
---	0730.007.484		КОЛЬЦО РЕГУЛИРОВОЧНОЕ	1			A=1,90 IN 2050 309 090(2)		
---	0730.007.483		КОЛЬЦО РЕГУЛИРОВОЧНОЕ	1			A=1,85 IN 2050 309 090(2)		
---	0730.007.482		КОЛЬЦО РЕГУЛИРОВОЧНОЕ	1			A=1,80 IN 2050 309 090(2)		
---	0730.007.481		КОЛЬЦО РЕГУЛИРОВОЧНОЕ	1			A=1,75 IN 2050 309 090(2)		
---	0730.007.480		КОЛЬЦО РЕГУЛИРОВОЧНОЕ	1			A=1,70 IN 2050 309 090(2)		
---	0730.007.479		КОЛЬЦО РЕГУЛИРОВОЧНОЕ	1			A=1,65 IN 2050 309 090(2)		
---	0730.007.136		КОЛЬЦО РЕГУЛИРОВОЧНОЕ	1			A=1,60 IN 2050 309 090(2)		

© Все права сохраняются за ZF Friedrichshafen AG, также в случае подачи заявки на предоставление правовой охраны. Мы сохраняем за собой все права, включая права на копирование и распространение. All rights reserved.
Исключительно в информационных целях, без внесения изменений службой технической документации.

16 S 1920 TD /

Номер материала: 1367.001.030
Изображение: 161.02.05-1
Номер группы материала: 1356.102.008

Поз. №	№ материала	№ материала клиента	Наименование	Количество	Единица массы	№ изм.	Тех. инф.	Рем. к-кт	Альтернативный материал
---	0730.007.135		КОЛЬЦО РЕГУЛИРОВОЧНОЕ	1			A=1,55 IN 2050 309 090(2)		
---	0730.007.134		КОЛЬЦО РЕГУЛИРОВОЧНОЕ	1			A=1,50 IN 2050 309 090(2)		
---	0730.007.133		КОЛЬЦО РЕГУЛИРОВОЧНОЕ	1			A=1,45 IN 2050 309 090(2)		
---	0730.007.132		КОЛЬЦО РЕГУЛИРОВОЧНОЕ	1			A=1,40 IN 2050 309 090(2)		
---	0730.007.131		КОЛЬЦО РЕГУЛИРОВОЧНОЕ	1			A=1,35 IN 2050 309 090(2)		
---	0730.007.130		КОЛЬЦО РЕГУЛИРОВОЧНОЕ	1			A=1,30 IN 2050 309 090(2)		
---	0730.007.129		КОЛЬЦО РЕГУЛИРОВОЧНОЕ	1			A=1,25 IN 2050 309 090(2)		
---	2050.309.034		КОЛЬЦО РЕГУЛИРОВОЧНОЕ	1			A=1,2 IN 2050 309 090 C45E WW.F500 ZFN410		
---	0730.007.128		КОЛЬЦО РЕГУЛИРОВОЧНОЕ	1			A=1,15 IN 2050 309 090(2)		
---	0730.007.127		КОЛЬЦО РЕГУЛИРОВОЧНОЕ	1			A=1,10 IN 2050 309 090(2)		
---	0730.007.126		КОЛЬЦО РЕГУЛИРОВОЧНОЕ	1			A=1,05 IN 2050 309 090(2)		
---	2050.309.065		КОЛЬЦО РЕГУЛИРОВОЧНОЕ	1			A=1,0 IN 2050 309 090 C45E WW.F500 ZFN410		
---	0730.005.749		КОЛЬЦО РЕГУЛИРОВОЧНОЕ	1			A=0,95 IN 2050 309 090(2)		
---	0730.005.748		КОЛЬЦО РЕГУЛИРОВОЧНОЕ	1			A=0,90 IN 2050 309 090(2)		
---	0730.301.503		КОЛЬЦО РЕГУЛИРОВОЧНОЕ	1			h=2,25		
---	0730.301.504		КОЛЬЦО РЕГУЛИРОВОЧНОЕ	1			h=2,30		
---	0730.301.505		КОЛЬЦО РЕГУЛИРОВОЧНОЕ	1			h=2,35		

© Все права сохраняются за ZF Friedrichshafen AG, также в случае подачи заявки на предоставление правовой охраны. Мы сохраняем за собой все права, включая права на копирование и распространение. All rights reserved.
Исключительно в информационных целях, без внесения изменений службой технической документации.

16 S 1920 TD /

Номер материала: 1367.001.030
Изображение: 161.02.05-1
Номер группы материала: 1356.102.008

Поз. №	№ материала	№ материала клиента	Наименование	Количество	Единица массы	№ изм.	Тех. инф.	Рем. к-кт	Альтернативный материал
---	0730.301.506		КОЛЬЦО РЕГУЛИРОВОЧНОЕ	1			h=2,40		
420	---		КОЛЬЦО РЕГУЛИРОВОЧНОЕ	1			H= 1,85- 3,25(ABSTUFUNG:0,05MM)		
---	0730.112.938		КОЛЬЦО РЕГУЛИРОВОЧНОЕ	1		C01007375C10	A=3,25		
---	0730.112.937		КОЛЬЦО РЕГУЛИРОВОЧНОЕ	1		C01007375C10	A=3,20		
---	0730.112.936		КОЛЬЦО РЕГУЛИРОВОЧНОЕ	1		C01007375C10	A=3,15		
---	0730.112.935		КОЛЬЦО РЕГУЛИРОВОЧНОЕ	1		C01007375C10	A=3,10		
---	0730.106.860		КОЛЬЦО РЕГУЛИРОВОЧНОЕ	1		C01007375C10	A=3,05 IN 0730 106 904(2)		
---	0730.106.917		КОЛЬЦО РЕГУЛИРОВОЧНОЕ	1			A=3,00 IN 0730 106 904(2)		
---	0730.106.916		КОЛЬЦО РЕГУЛИРОВОЧНОЕ	1			A=2,95 IN 0730 106 904(2)		
---	0730.106.915		КОЛЬЦО РЕГУЛИРОВОЧНОЕ	1			A=2,90 IN 0730 106 904(2)		
---	0730.106.914		КОЛЬЦО РЕГУЛИРОВОЧНОЕ	1			A=2,85 IN 0730 106 904(2)		
---	0730.106.913		КОЛЬЦО РЕГУЛИРОВОЧНОЕ	1			A=2,80 IN 0730 106 904(2)		
---	0730.106.912		КОЛЬЦО РЕГУЛИРОВОЧНОЕ	1			A=2,75 IN 0730 106 904(2)		
---	0730.106.911		КОЛЬЦО РЕГУЛИРОВОЧНОЕ	1			A=2,70 IN 0730 106 904(2)		
---	0730.106.910		КОЛЬЦО РЕГУЛИРОВОЧНОЕ	1			A=2,65 IN 0730 106 904(2)		
---	0730.106.909		КОЛЬЦО РЕГУЛИРОВОЧНОЕ	1			A=2,60 IN 0730 106 904(2)		
---	0730.106.908		КОЛЬЦО РЕГУЛИРОВОЧНОЕ	1			A=2,55 IN 0730 106 904(2)		

© Все права сохраняются за ZF Friedrichshafen AG, также в случае подачи заявки на предоставление правовой охраны. Мы сохраняем за собой все права, включая права на копирование и распространение. All rights reserved.
Исключительно в информационных целях, без внесения изменений службой технической документации.

16 S 1920 TD /

Номер материала: 1367.001.030
Изображение: 161.02.05-1
Номер группы материала: 1356.102.008

Поз. №	№ материала	№ материала клиента	Наименование	Количество	Единица массы	№ изм.	Тех. инф.	Рем. к-кт	Альтернативный материал
---	0730.100.799		КОЛЬЦО РЕГУЛИРОВОЧНОЕ	1			A=2,50 IN 0730 106 904(2)		
---	0730.100.800		КОЛЬЦО РЕГУЛИРОВОЧНОЕ	1			A=2,45 IN 0730 106 904(2)		
---	0730.100.801		КОЛЬЦО РЕГУЛИРОВОЧНОЕ	1			A=2,40 IN 0730 106 904(2)		
---	0730.100.802		КОЛЬЦО РЕГУЛИРОВОЧНОЕ	1			A=2,35 IN 0730 106 904(2)		
---	0730.100.803		КОЛЬЦО РЕГУЛИРОВОЧНОЕ	1			A=2,30 IN 0730 106 904(2)		
---	0730.101.466		КОЛЬЦО РЕГУЛИРОВОЧНОЕ	1			A=2,25 IN 0730 106 904(2)		
---	0730.101.467		КОЛЬЦО РЕГУЛИРОВОЧНОЕ	1			A=2,20 IN 0730 106 904(2)		
---	0730.101.468		КОЛЬЦО РЕГУЛИРОВОЧНОЕ	1			A=2,15 IN 0730 106 904(2)		
---	0730.101.469		КОЛЬЦО РЕГУЛИРОВОЧНОЕ	1			A=2,10 IN 0730 106 904(2)		
---	0730.101.470		КОЛЬЦО РЕГУЛИРОВОЧНОЕ	1			A=2,05 IN 0730 106 904(2)		
---	0730.101.471		КОЛЬЦО РЕГУЛИРОВОЧНОЕ	1			A=2,00 IN 0730 106 904(2)		
---	0730.106.907		КОЛЬЦО РЕГУЛИРОВОЧНОЕ	1			A=1,95 IN 0730 106 904(2)		
---	0730.106.906		КОЛЬЦО РЕГУЛИРОВОЧНОЕ	1			A=1,90 IN 0730 106 904(2)		
---	0730.106.905		КОЛЬЦО РЕГУЛИРОВОЧНОЕ	1			A=1,85 IN 0730 106 904(2)		
440	0501.324.454		ПРОКЛАДКА УПЛОТНИТЕЛЬНАЯ	1		C01005568F10			
500	0636.102.270		БОЛТ С ГОЛОВКОЙ ШЕСТИГРАННОЙ	1		Z00009177410	M10X60		
510	0636.102.270		БОЛТ С ГОЛОВКОЙ ШЕСТИГРАННОЙ	1		Z00009177410	M10X60		

© Все права сохраняются за ZF Friedrichshafen AG, также в случае подачи заявки на предоставление правовой охраны. Мы сохраняем за собой все права, включая права на копирование и распространение. All rights reserved.
Исключительно в информационных целях, без внесения изменений службой технической документации.

16 S 1920 TD /

Номер материала: 1367.001.030
Изображение: 161.02.05-1
Номер группы материала: 1356.102.008

Поз. №	№ материала	№ материала клиента	Наименование	Количество	Единица массы	№ изм.	Тех. инф.	Рем. к-кт	Альтернативный материал
520	0636.102.270		БОЛТ С ГОЛОВКОЙ ШЕСТИГРАННОЙ	1		Z00009177410	M10X60		
530	0636.102.270		БОЛТ С ГОЛОВКОЙ ШЕСТИГРАННОЙ	1		Z00009177410	M10X60		
540	0636.102.270		БОЛТ С ГОЛОВКОЙ ШЕСТИГРАННОЙ	1		Z00009177410	M10X60		
550	0636.102.270		БОЛТ С ГОЛОВКОЙ ШЕСТИГРАННОЙ	1		Z00009177410	M10X60		
560	0636.102.270		БОЛТ С ГОЛОВКОЙ ШЕСТИГРАННОЙ	1		Z00009177410	M10X60		
570	0636.102.270		БОЛТ С ГОЛОВКОЙ ШЕСТИГРАННОЙ	1		Z00009177410	M10X60		
580	0636.102.270		БОЛТ С ГОЛОВКОЙ ШЕСТИГРАННОЙ	1		Z00009177410	M10X60		
590	0636.102.270		БОЛТ С ГОЛОВКОЙ ШЕСТИГРАННОЙ	1		Z00009177410	M10X60		
600	0636.102.270		БОЛТ С ГОЛОВКОЙ ШЕСТИГРАННОЙ	1		Z00009177410	M10X60		
610	0636.102.270		БОЛТ С ГОЛОВКОЙ ШЕСТИГРАННОЙ	1		Z00009177410	M10X60		
620	0636.102.270		БОЛТ С ГОЛОВКОЙ ШЕСТИГРАННОЙ	1		Z00009177410	M10X60		
630	0636.102.270		БОЛТ С ГОЛОВКОЙ ШЕСТИГРАННОЙ	1		Z00009177410	M10X60		
640	0636.102.270		БОЛТ С ГОЛОВКОЙ ШЕСТИГРАННОЙ	1		Z00009177410	M10X60		
650	0636.102.270		БОЛТ С ГОЛОВКОЙ ШЕСТИГРАННОЙ	1		Z00009177410	M10X60		
660	0636.102.270		БОЛТ С ГОЛОВКОЙ ШЕСТИГРАННОЙ	1		Z00009177410	M10X60		
670	0636.102.270		БОЛТ С ГОЛОВКОЙ ШЕСТИГРАННОЙ	1		Z00009177410	M10X60		

© Все права сохраняются за ZF Friedrichshafen AG, также в случае подачи заявки на предоставление правовой охраны. Мы сохраняем за собой все права, включая права на копирование и распространение. All rights reserved.
Исключительно в информационных целях, без внесения изменений службой технической документации.

Изображение

Номер материала: 1367.001.030
Изображение: 068.03.01-1
Номер группы материала: 1316.103.012

16 S 1920 TD /
ВАЛ ПРОМЕЖУТОЧНЫЙ

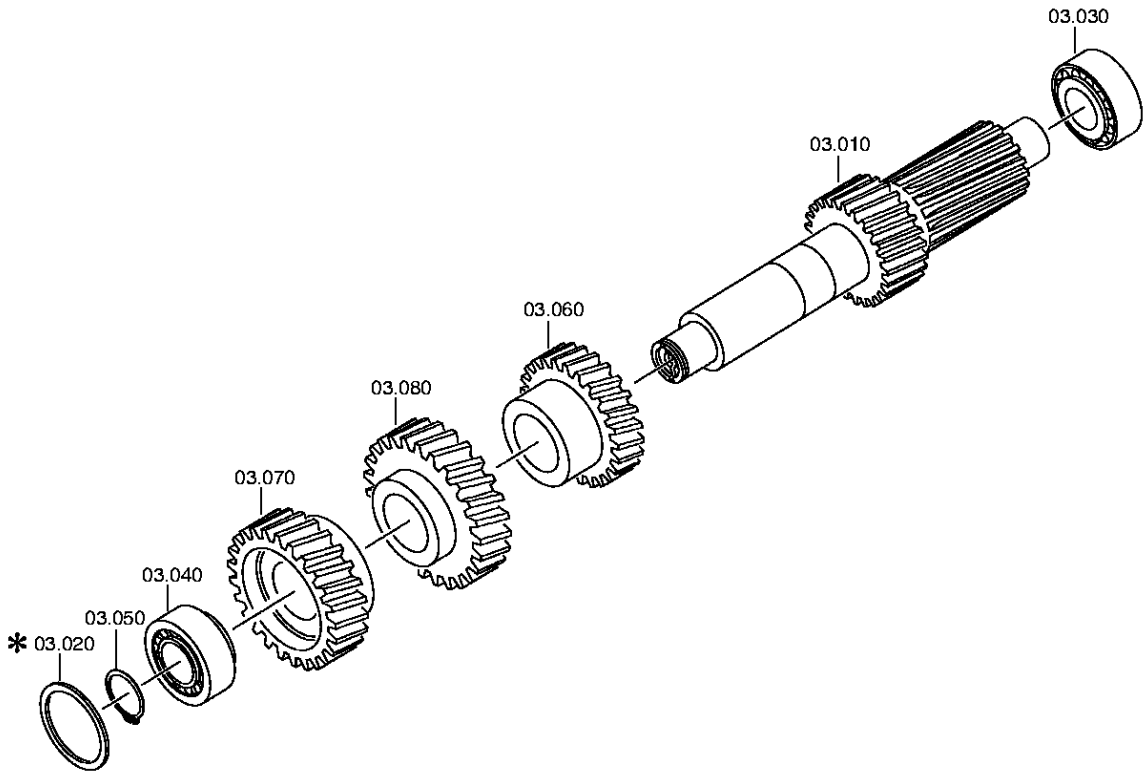

© Все права сохраняются за ZF Friedrichshafen AG, также в случае подачи заявки на предоставление правовой охраны. Мы сохраняем за собой все права, включая права на копирование и распространение. All rights reserved.
Исключительно в информационных целях, без внесения изменений службой технической документации.

Спецификация

16 S 1920 TD /

Номер материала: 1367.001.030
Изображение: 068.03.01-1
Номер группы материала: 1316.103.012

Поз. №	№ материала	№ материала клиента	Наименование	Количество	Единица массы	№ изм.	Тех. инф.	Рем. к-кт	Альтернативный материал
10	1316.303.033		ВАЛ ПРОМЕЖУТОЧНЫЙ	1			ENTHALT.IN 1316 303 032(0)		
30	0750.117.009		ПОДШИПНИК РОЛИКОВЫЙ КОНИЧЕСКИЙ	1			49,213x103,188x44,475		
40	0750.117.009		ПОДШИПНИК РОЛИКОВЫЙ КОНИЧЕСКИЙ	1			49,213x103,188x44,475		
50	---		RETAINING RING	1		Z00027144136	H= 2,40- 3,00(ABSTUFUNG:0,05MM)		
---	0730.303.174		RETAINING RING	1		Z00027144110	h=3,00		
---	0730.303.173		RETAINING RING	1		Z00027144110	h=2,95		
---	0730.303.172		RETAINING RING	1		Z00027144110	h=2,90		
---	0730.303.171		RETAINING RING	1		Z00027144110	h=2,85		
---	0730.303.170		RETAINING RING	1		Z00027144110	h=2,80		
---	0730.303.169		RETAINING RING	1		Z00027144110	h=2,75		
---	0730.303.168		RETAINING RING	1		Z00027144110	h=2,70		
---	0730.303.167		RETAINING RING	1		Z00027144110	h=2,65		
---	0730.303.166		RETAINING RING	1		Z00027144110	h=2,60		
---	0730.303.165		RETAINING RING	1		Z00027144110	h=2,55		
---	0730.302.599		RETAINING RING	1		Z00027144110	h=2,50		
---	0730.302.598		RETAINING RING	1		Z00027144110	h=2,45		
---	0730.302.597		RETAINING RING	1		Z00027144110	h=2,40		
60	1316.303.005		КОЛЕСО КОСОЗУБОЕ	1			3G/Z26 IN 1312 303 018(1)		
70	1316.303.030		КОЛЕСО КОСОЗУБОЕ	1			KON/Z39 IN 1316 303 029(1)		
80	1316.303.065		КОЛЕСО КОСОЗУБОЕ	1			Z35 IN 1312 303 013(1)		

© Все права сохраняются за ZF Friedrichshafen AG, также в случае подачи заявки на предоставление правовой охраны. Мы сохраняем за собой все права, включая права на копирование и распространение. All rights reserved.
Исключительно в информационных целях, без внесения изменений службой технической документации.

Изображение

16 S 1920 TD /
ВАЛ ВТОРИЧНЫЙ

Номер материала: 1367.001.030
Изображение: 161.04.05-1
Номер группы материала: 1367.104.004

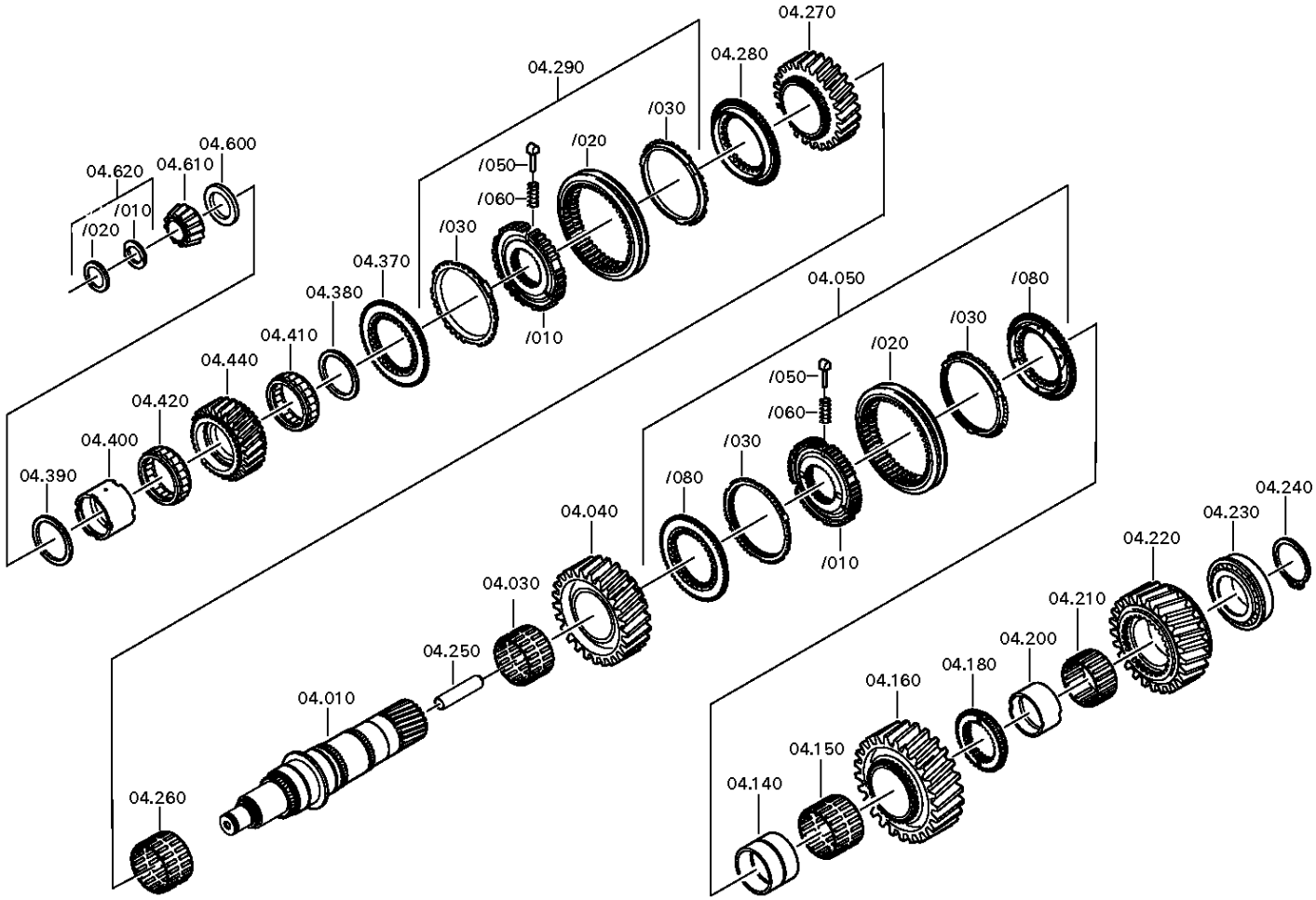

© Все права сохраняются за ZF Friedrichshafen AG, также в случае подачи заявки на предоставление правовой охраны. Мы сохраняем за собой все права, включая права на копирование и распространение. All rights reserved.
Исключительно в информационных целях, без внесения изменений службой технической документации.

Спецификация

16 S 1920 TD /

Номер материала: 1367.001.030
Изображение: 161.04.05-1
Номер группы материала: 1367.104.004

Поз. №	№ материала	№ материала клиента	Наименование	Количество	Единица массы	№ изм.	Тех. инф.	Рем. к-кт	Альтернативный материал
10	1316.304.132		ВАЛ ВТОРИЧНЫЙ	1					
30	0750.115.303		СЕПАРАТОР ПОДШИПНИКА ИГОЛЬЧАТОГО	1			92,0X100,0X63,0		
40	1316.304.002		КОЛЕСО КОСОЗУБОЕ	1			2G/Z38 IN 1316 304 005(1)		
50	1356.204.007		СИНХРОНИЗАТОР	1			KPL.1+2G*BK160 MOLYBDAEN* ECOSPLIT 3+4		
/10	1356.304.022		КОРПУС СИНХРОНИЗАТОРА	1					
/20	1356.304.024		МУФТА СКОЛЬЗЯЩАЯ	1			ZF-BK 160		
/30	1316.304.170		КОЛЬЦО БЛОКИРУЮЩЕЕ СИНХРОНИЗАТОРА ДЕЛИТ.	2					
/50	1297.304.436		УПОР	3					
/60	0732.040.409		ПРУЖИНА НАЖИМНАЯ	3					
/80	1316.304.156		КОРПУС МУФТЫ СИНХРОНИЗАТОРА	2					
140	1312.304.084		ВТУЛКА	1			ENTHALT.IN 1312 304 007(2)		
150	0750.115.327		СЕПАРАТОР ПОДШИПНИКА ИГОЛЬЧАТОГО	1			96,0X104,0X72,0		
160	1316.304.010		КОЛЕСО КОСОЗУБОЕ	1			1G/Z47 IN 1312 304 033(0)		
180	1312.304.124		КОРПУС МУФТЫ СИНХРОНИЗАТОРА	1			ENTHALT.IN 1312 304 055(0)		
200	1316.304.133		ВТУЛКА	1			A=50,00 IN 1312 304 010(2)		
210	0750.115.326		СЕПАРАТОР ПОДШИПНИКА ИГОЛЬЧАТОГО	1			90,0X98,0X50,0		
220	---		КОЛЕСО КОСОЗУБОЕ	1					
---	1316.304.012		КОЛЕСО КОСОЗУБОЕ	1			RG*Z44 IN 1312 304 125(0)		
---	1316.304.235		HELICAL GEAR	1					
230	0750.117.678		ПОДШИПНИК РОЛИКОВЫЙ КОНИЧЕСКИЙ	1			80,000X139,992X36,512		

© Все права сохраняются за ZF Friedrichshafen AG, также в случае подачи заявки на предоставление правовой охраны. Мы сохраняем за собой все права, включая права на копирование и распространение. All rights reserved.
Исключительно в информационных целях, без внесения изменений службой технической документации.

16 S 1920 TD /

Номер материала: 1367.001.030
Изображение: 161.04.05-1
Номер группы материала: 1367.104.004

Поз. №	№ материала	№ материала клиента	Наименование	Количество	Единица массы	№ изм.	Тех. инф.	Рем. к-кт	Альтернативный материал
240	---		RETAINING RING	1		Z00027144137	H= 3,00- 3,65(ABSTUFUNG:0,05MM)		
---	0730.303.186		RETAINING RING	1		Z00027144110	h=3,50		
---	0730.303.185		RETAINING RING	1		Z00027144110	h=3,45		
---	0730.303.184		RETAINING RING	1		Z00027144110	h=3,40		
---	0730.303.183		RETAINING RING	1		Z00027144110	h=3,35		
---	0730.303.182		RETAINING RING	1		Z00027144110	h=3,30		
---	0730.303.181		RETAINING RING	1		Z00027144110	h=3,25		
---	0730.303.180		RETAINING RING	1		Z00027144110	h=3,20		
---	0730.303.179		RETAINING RING	1		Z00027144110	h=3,15		
---	0730.303.178		RETAINING RING	1		Z00027144110	h=3,10		
---	0730.303.187		RETAINING RING	1		Z00027144110	h=3,55		
---	0730.303.188		RETAINING RING	1		Z00027144110	h=3,60		
---	0730.303.189		RETAINING RING	1		Z00027144110	h=3,65		
250	1312.304.150		ТРУБКА	1					
260	0750.115.303		СЕПАРАТОР ПОДШИПНИКА ИГОЛЬЧАТОГО	1			92,0X100,0X63,0		
270	1316.304.008		КОЛЕСО КОСОЗУБОЕ	1			3G/Z34 IN 1312 304 135(1)		
280	1356.304.025		КОРПУС МУФТЫ СИНХРОНИЗАТОРА	1		Z00005152413			
290	1356.204.005		СИНХРОНИЗАТОР	1		Z00005152413	3+4G*BK144 CARBON*MIT DRUCKSTCK.HALTENASEN		
/10	1356.304.019		КОРПУС СИНХРОНИЗАТОРА	1		Z00005152410			
/20	1356.304.023		МУФТА СКОЛЬЗЯЩАЯ	1		Z00005152410	ZF-BK 144		
/30	1316.304.196		КОЛЬЦО БЛОКИРУЮЩЕЕ СИНХРОНИЗАТОРА ДЕЛИТ.	2		Z00005152410			
/50	1297.304.436		УПОР	3		Z00005152410			
/60	0732.040.409		ПРУЖИНА НАЖИМНАЯ	3		Z00005152410			
370	1356.304.025		КОРПУС МУФТЫ СИНХРОНИЗАТОРА	1		Z00005152413			
380	0750.101.158		ШАЙБА УПОРНАЯ	1					

© Все права сохраняются за ZF Friedrichshafen AG, также в случае подачи заявки на предоставление правовой охраны. Мы сохраняем за собой все права, включая права на копирование и распространение. All rights reserved.
Исключительно в информационных целях, без внесения изменений службой технической документации.

16 S 1920 TD /

Номер материала: 1367.001.030
Изображение: 161.04.05-1
Номер группы материала: 1367.104.004

Поз. №	№ материала	№ материала клиента	Наименование	Количество	Единица массы	№ изм.	Тех. инф.	Рем. к-кт	Альтернативный материал
390	0750.101.158		ШАЙБА УПОРНАЯ	1					
400	0750.119.124		КОЛЬЦО ВНУТРЕННЕЕ	1			67,0X77,0X66,1		
410	0750.115.531		СЕПАРАТОР ПОДШИПНИКА РОЛИКОГО	1			77,0X101,0X29,0		
420	0750.115.531		СЕПАРАТОР ПОДШИПНИКА РОЛИКОГО	1			77,0X101,0X29,0		
440	1316.304.103		КОЛЕСО КОСОЗУБОЕ	1			Z32		
600	---		КОЛЬЦО ПОДШИПНИКА УПОРНОЕ	1			H= 7,30- 8,00(ABSTUFUNG:0,10MM)		
---	1315.304.048		КОЛЬЦО ПОДШИПНИКА УПОРНОЕ	1			A=8,00 IN 1315 304 042(2)		
---	1315.304.047		КОЛЬЦО ПОДШИПНИКА УПОРНОЕ	1			A=7,90 IN 1315 304 042(2)		
---	1315.304.046		КОЛЬЦО ПОДШИПНИКА УПОРНОЕ	1			A=7,80 IN 1315 304 042(2)		
---	1315.304.045		КОЛЬЦО ПОДШИПНИКА УПОРНОЕ	1			A=7,70 IN 1315 304 042(2)		
---	1315.304.044		КОЛЬЦО ПОДШИПНИКА УПОРНОЕ	1			A=7,60 IN 1315 304 042(2)		
---	1315.304.043		КОЛЬЦО ПОДШИПНИКА УПОРНОЕ	1			A=7,50 IN 1315 304 042(2)		
---	1315.304.085		КОЛЬЦО ПОДШИПНИКА УПОРНОЕ	1			A=7,40 IN 1315 304 042(2)		
---	1315.304.086		КОЛЬЦО ПОДШИПНИКА УПОРНОЕ	1			A=7,30 IN 1315 304 042(2)		
610	0750.117.232		ПОДШИПНИК РОЛИКОВЫЙ КОНИЧЕСКИЙ	1			42,070X40,386		
620	1312.204.040		КОЛЬЦО РАЗРЕЗНОЕ	1			GESTANZT		
/10	---		КОЛЬЦО РАЗРЕЗНОЕ	2			H= 4,60- 5,00(ABSTUFUNG:0,10MM)		
---	0730.107.023		КОЛЬЦО РАЗРЕЗНОЕ	1			A=5,00 IN 0730 106 207(2)		
---	0730.107.022		КОЛЬЦО РАЗРЕЗНОЕ	1			A=4,90 IN 0730 106 207(2)		

© Все права сохраняются за ZF Friedrichshafen AG, также в случае подачи заявки на предоставление правовой охраны. Мы сохраняем за собой все права, включая права на копирование и распространение. All rights reserved.
Исключительно в информационных целях, без внесения изменений службой технической документации.

16 S 1920 TD /

Номер материала: 1367.001.030
Изображение: 161.04.05-1
Номер группы материала: 1367.104.004

Поз. №	№ материала	№ материала клиента	Наименование	Количество	Единица массы	№ изм.	Тех. инф.	Рем. к-кт	Альтернативный материал
---	0730.107.021		КОЛЬЦО РАЗРЕЗНОЕ	1			A=4,80 IN 0730 106 207(2)		
---	0730.107.020		КОЛЬЦО РАЗРЕЗНОЕ	1			A=4,70 IN 0730 106 207(2)		
---	0730.107.019		КОЛЬЦО РАЗРЕЗНОЕ	1			A=4,60 IN 0730 106 207(2)		
/20	0730.062.781		КОЛЬЦО СТОПОРНОЕ	1			ENTHALT.IN 0730 062 636(2)		
30	1316.298.037		SYNCHRONIZER SET	1			CARBON OPTIMIERT 3./4. GANG		

© Все права сохраняются за ZF Friedrichshafen AG, также в случае подачи заявки на предоставление правовой охраны. Мы сохраняем за собой все права, включая права на копирование и распространение. All rights reserved.
Исключительно в информационных целях, без внесения изменений службой технической документации.

Изображение

Номер материала: 1367.001.030
Изображение: 068.R0.04-1
Номер группы материала: 1316.298.037

16 S 1920 TD /
SYNCHRONIZER SET

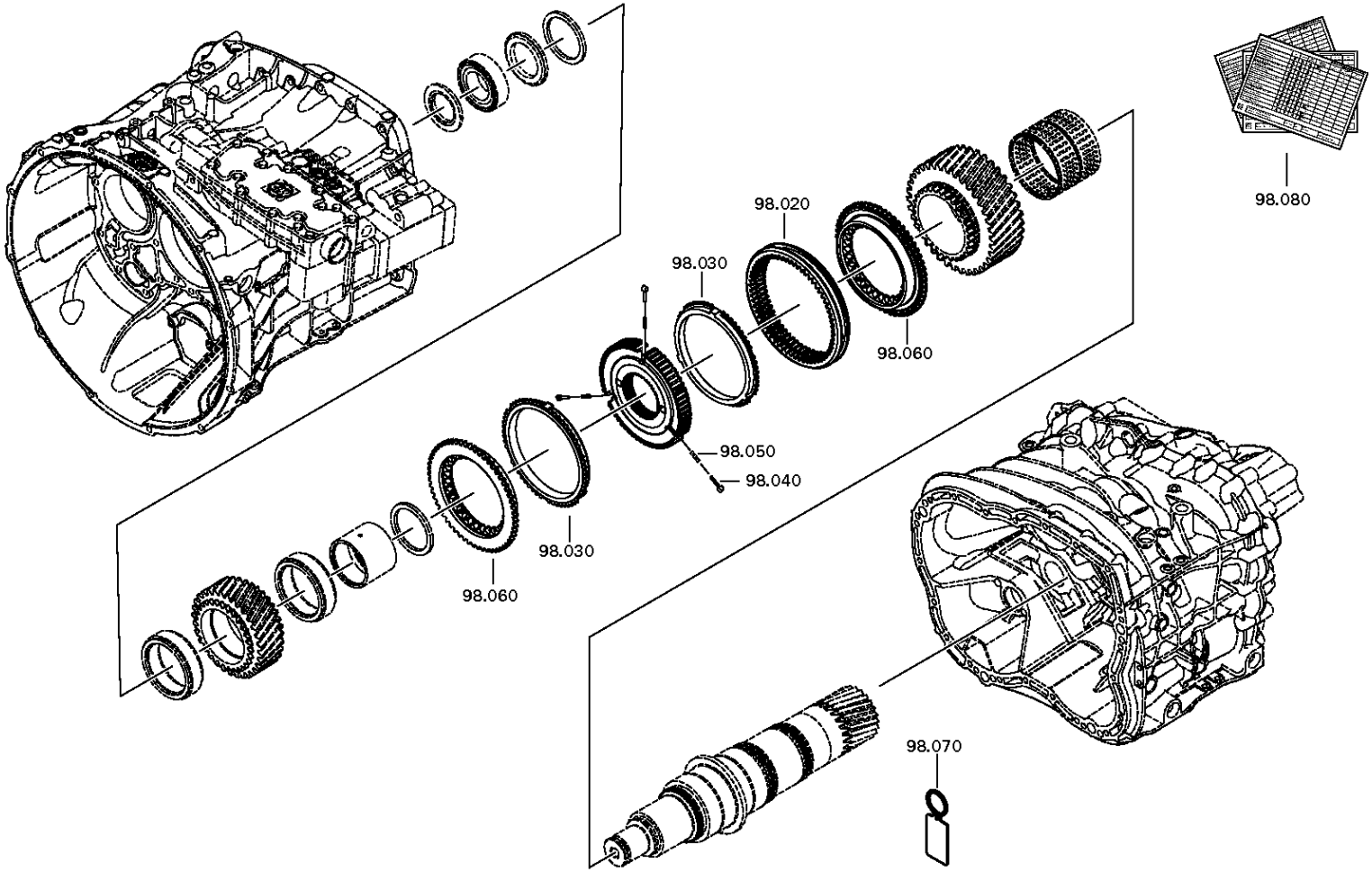

© Все права сохраняются за ZF Friedrichshafen AG, также в случае подачи заявки на предоставление правовой охраны. Мы сохраняем за собой все права, включая права на копирование и распространение. All rights reserved.
Исключительно в информационных целях, без внесения изменений службой технической документации.

Спецификация

16 S 1920 TD /

Номер материала: 1367.001.030
Изображение: 068.R0.04-1
Номер группы материала: 1316.298.037

Поз. №	№ материала	№ материала клиента	Наименование	Количество	Единица массы	№ изм.	Тех. инф.	Рем. к-кт	Альтернативный материал
20	1356.304.023		МУФТА СКОЛЬЗЯЩАЯ	1			ZF-BK 144		
30	1316.304.196		КОЛЬЦО БЛОКИРУЮЩЕЕ СИНХРОНИЗАТОРА ДЕЛИТ.	2					
40	1297.304.436		УПОР	3					
50	0732.040.409		ПРУЖИНА НАЖИМНАЯ	3					
60	1356.304.025		КОРПУС МУФТЫ СИНХРОНИЗАТОРА	2					
70	1315.301.221		ПЛАСТИНА	1					
80	1315.755.701		GENERAL LISTS ZF-ECOSPLIT 3	1			N-SL, CHECKLISTE FUER CARBONSYNCHRONISIERUNGEN		

© Все права сохраняются за ZF Friedrichshafen AG, также в случае подачи заявки на предоставление правовой охраны. Мы сохраняем за собой все права, включая права на копирование и распространение. All rights reserved.
Исключительно в информационных целях, без внесения изменений службой технической документации.

Номер материала: 1367.001.030
Изображение: 161.05.01-1
Номер группы материала: 1325.105.001

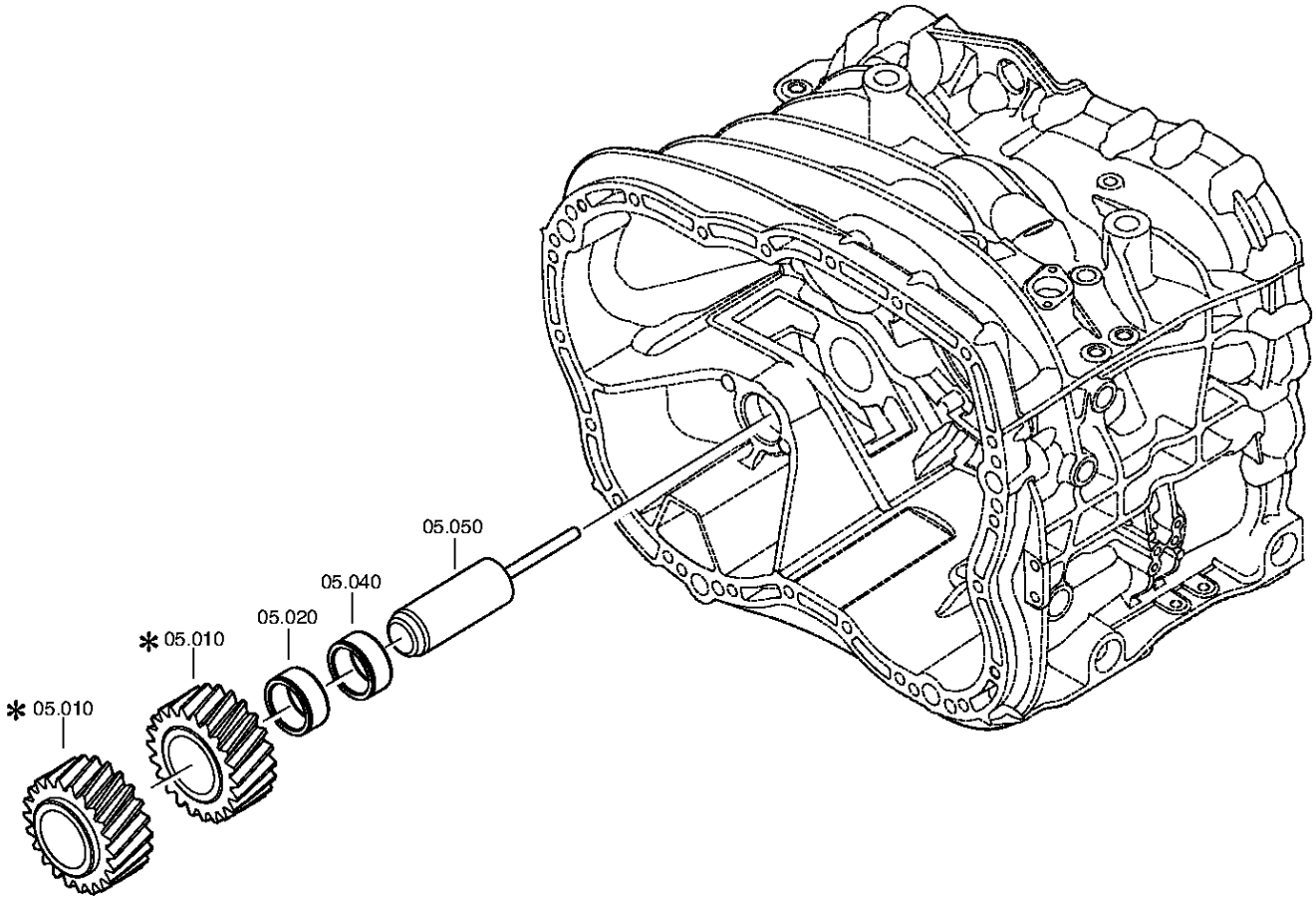

© Все права сохраняются за ZF Friedrichshafen AG, также в случае подачи заявки на предоставление правовой охраны. Мы сохраняем за собой все права, включая права на копирование и распространение. All rights reserved.
Исключительно в информационных целях, без внесения изменений службой технической документации.

Спецификация

16 S 1920 TD /

Номер материала: 1367.001.030
Изображение: 161.05.01-1
Номер группы материала: 1325.105.001

Поз. №	№ материала	№ материала клиента	Наименование	Количество	Единица массы	№ изм.	Тех. инф.	Рем. к-кт	Альтернативный материал
10	---		ШЕСТЕРНЯ ПРОМЕЖУТОЧНАЯ ЗАДНЕЙ ПЕРЕДАЧИ	1		C01006413F10			
---	1316.305.001		ШЕСТЕРНЯ ПРОМЕЖУТОЧНАЯ ЗАДНЕЙ ПЕРЕДАЧИ	1			Z22 IN 1295 305 050(1)		
---	1316.305.008		ШЕСТЕРНЯ ПРОМЕЖУТОЧНАЯ ЗАДНЕЙ ПЕРЕДАЧИ	1			Z22 IN 1295 305 050(1)		
20	0750.115.369		СЕПАРАТОР ПОДШИПНИКА ИГОЛЬЧАТОГО	1			45,0X57,0X25,0		
40	0750.115.369		СЕПАРАТОР ПОДШИПНИКА ИГОЛЬЧАТОГО	1			45,0X57,0X25,0		
50	1316.201.030		ОСЬ ШЕСТЕРНИ ПРОМЕЖУТОЧНОЙ ЗАДН. ПЕРЕДА	1			KPL.16S221*SG*L=102		
/120	0631.329.295		ШТИФТ РАЗРЕЗНОЙ	1			10X118		

© Все права сохраняются за ZF Friedrichshafen AG, также в случае подачи заявки на предоставление правовой охраны. Мы сохраняем за собой все права, включая права на копирование и распространение. All rights reserved.
Исключительно в информационных целях, без внесения изменений службой технической документации.

Номер материала: 1367.001.030
Изображение: 161.06.04-1
TRANSMISSION SHIFT SYSTEM

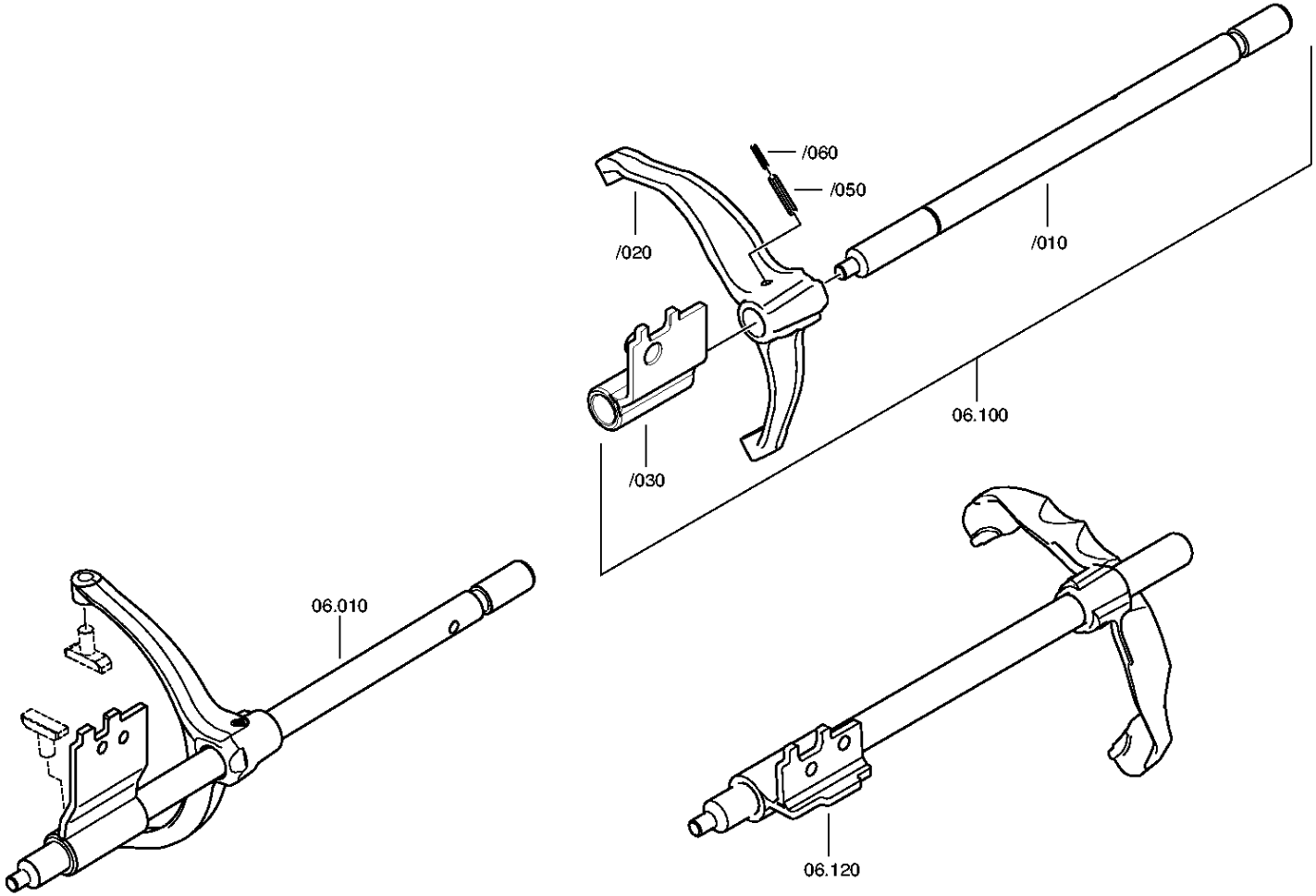

© Все права сохраняются за ZF Friedrichshafen AG, также в случае подачи заявки на предоставление правовой охраны. Мы сохраняем за собой все права, включая права на копирование и распространение. All rights reserved.
Исключительно в информационных целях, без внесения изменений службой технической документации.

Номер материала: 1367.001.030
Изображение: 161.06.02-1
TRANSMISSION SHIFT SYSTEM

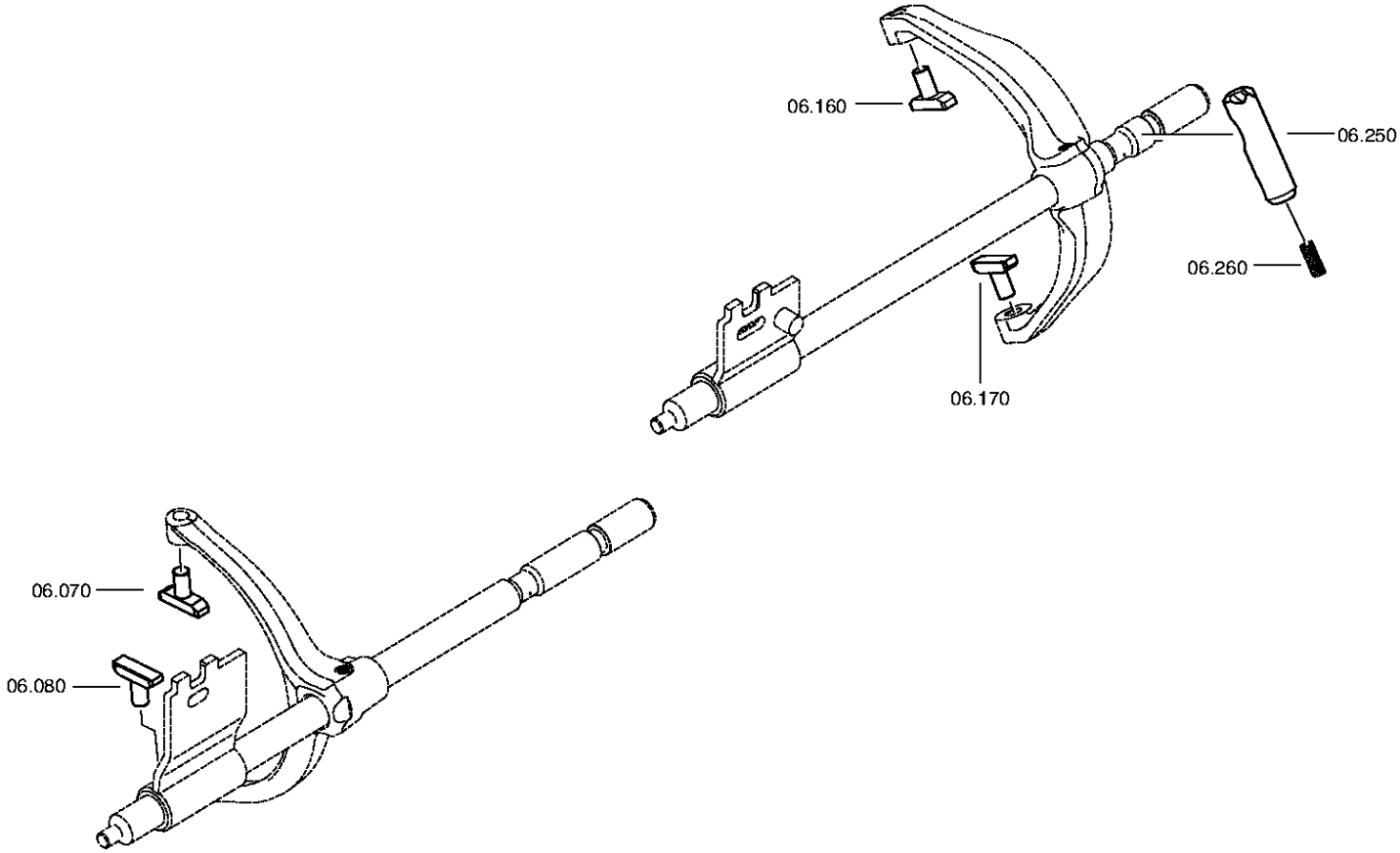

© Все права сохраняются за ZF Friedrichshafen AG, также в случае подачи заявки на предоставление правовой охраны. Мы сохраняем за собой все права, включая права на копирование и распространение. All rights reserved.
Исключительно в информационных целях, без внесения изменений службой технической документации.

Спецификация

16 S 1920 TD /

Номер материала: 1367.001.030
Изображение: 161.06.04-1
Номер группы материала: 1356.106.001

Поз. №	№ материала	№ материала клиента	Наименование	Количество	Единица массы	№ изм.	Тех. инф.	Рем. к-кт	Альтернативный материал
10	1356.206.004		ШТОК ВИЛКИ ПЕРЕКЛЮЧЕНИЯ ПЕРЕДАЧ	1			KPL*WBI-3/4G*LANG*MIT GANGERKENNUNG DAF		
70	1316.306.015		СУХАРЬ	1					
80	1316.306.015		СУХАРЬ	1					
100	1356.206.002		ШТОК ВИЛКИ ПЕРЕКЛЮЧЕНИЯ ПЕРЕДАЧ	1			KPL*WBI-1/2G*LANG		
120	1356.206.001		ШТОК ВИЛКИ ПЕРЕКЛЮЧЕНИЯ ПЕРЕДАЧ	1			KPL*WBI-RG*LANG		
160	1316.306.015		СУХАРЬ	1					
170	1316.306.015		СУХАРЬ	1					
250	1313.306.013		ПРЕДОХРАНИТЕЛЬ ВКЛЮЧЕНИЯ ПЕРЕДАЧ	1					
260	0732.040.736		ПРУЖИНА НАЖИМНАЯ	1					

© Все права сохраняются за ZF Friedrichshafen AG, также в случае подачи заявки на предоставление правовой охраны. Мы сохраняем за собой все права, включая права на копирование и распространение. All rights reserved.
Исключительно в информационных целях, без внесения изменений службой технической документации.

Номер материала: 1367.001.030
Изображение: 068.07.81-1
КОРПУС МЕХАНИЗМА ПЕРЕКЛЮЧЕНИЯ ПЕРЕДАЧ

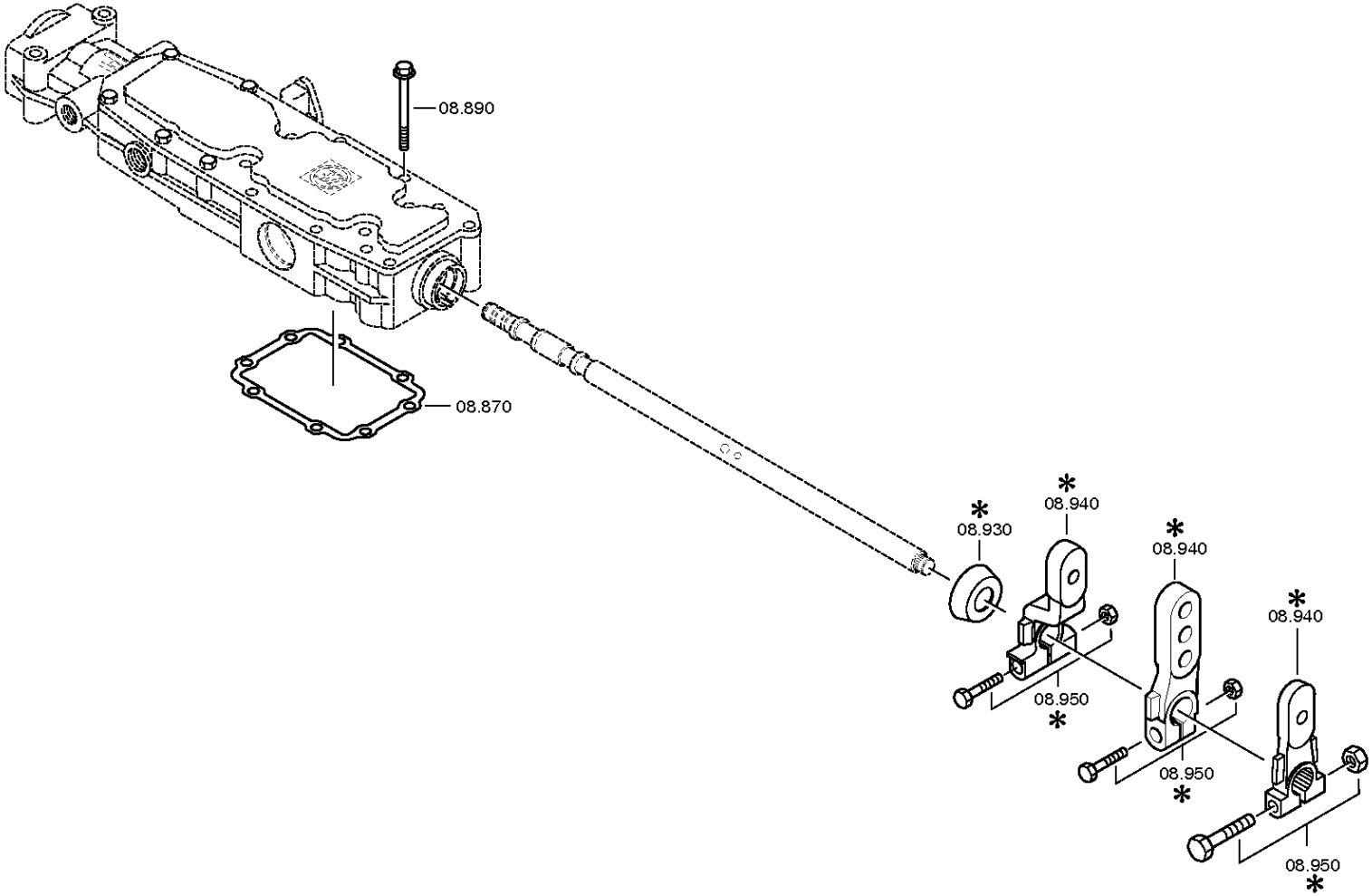

© Все права сохраняются за ZF Friedrichshafen AG, также в случае подачи заявки на предоставление правовой охраны. Мы сохраняем за собой все права, включая права на копирование и распространение. All rights reserved.
Исключительно в информационных целях, без внесения изменений службой технической документации.

Номер материала: 1367.001.030
Изображение: 068.07.26-1
КОРПУС МЕХАНИЗМА ПЕРЕКЛЮЧЕНИЯ ПЕРЕДАЧ

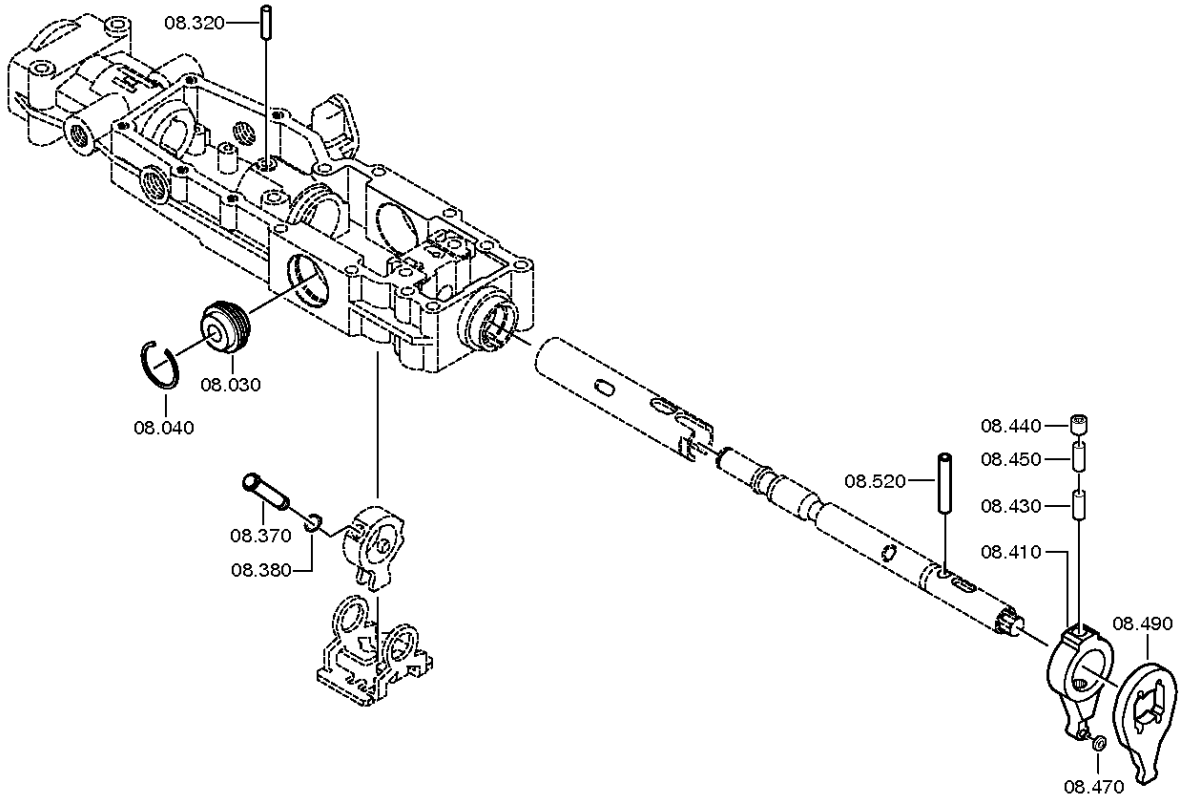

© Все права сохраняются за ZF Friedrichshafen AG, также в случае подачи заявки на предоставление правовой охраны. Мы сохраняем за собой все права, включая права на копирование и распространение. All rights reserved.
Исключительно в информационных целях, без внесения изменений службой технической документации.

Номер материала: 1367.001.030
Изображение: 068.07.38-1
КОРПУС МЕХАНИЗМА ПЕРЕКЛЮЧЕНИЯ ПЕРЕДАЧ

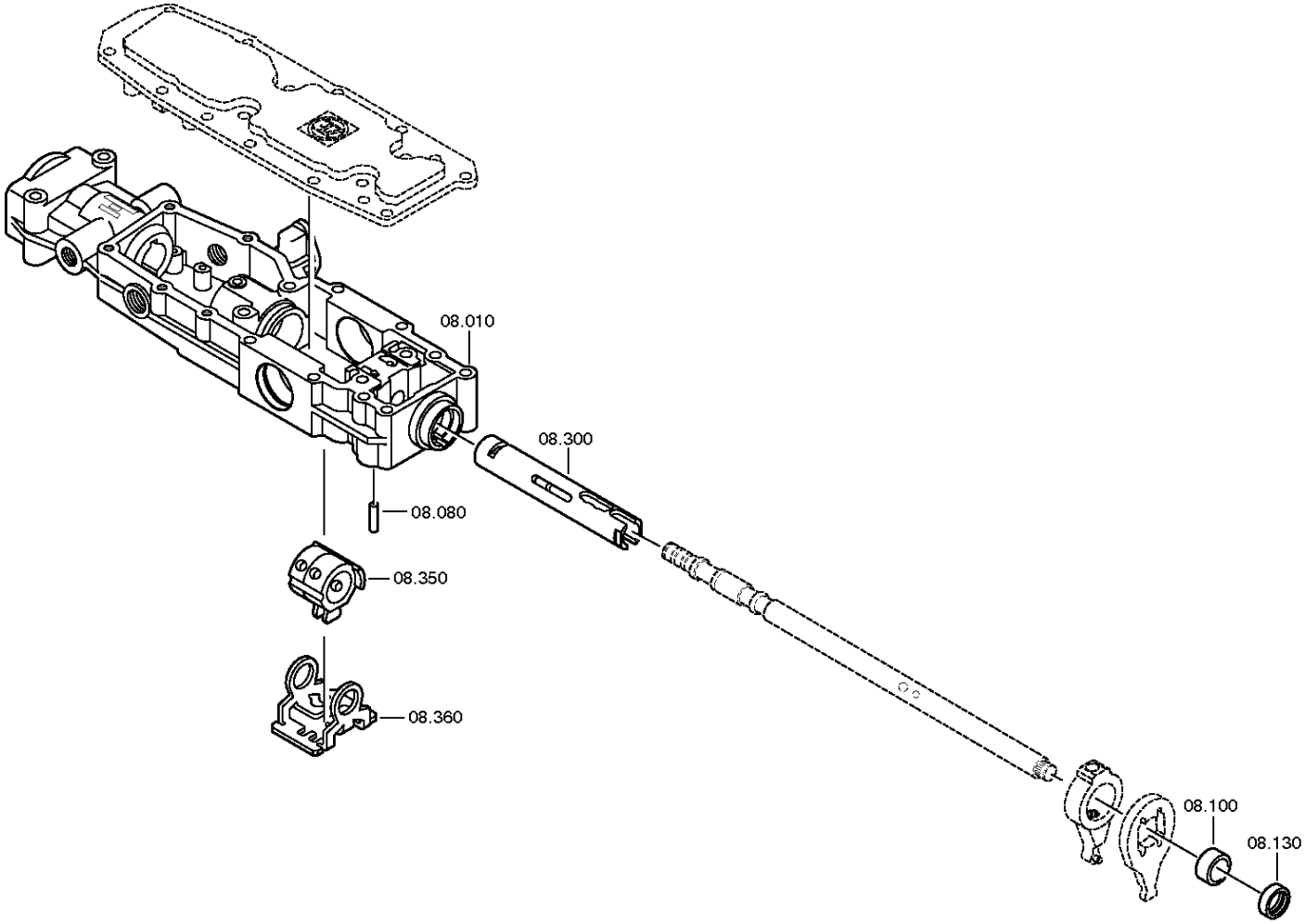

© Все права сохраняются за ZF Friedrichshafen AG, также в случае подачи заявки на предоставление правовой охраны. Мы сохраняем за собой все права, включая права на копирование и распространение. All rights reserved.
Исключительно в информационных целях, без внесения изменений службой технической документации.

Номер материала: 1367.001.030
Изображение: 068.07.55-1
КОРПУС МЕХАНИЗМА ПЕРЕКЛЮЧЕНИЯ ПЕРЕДАЧ

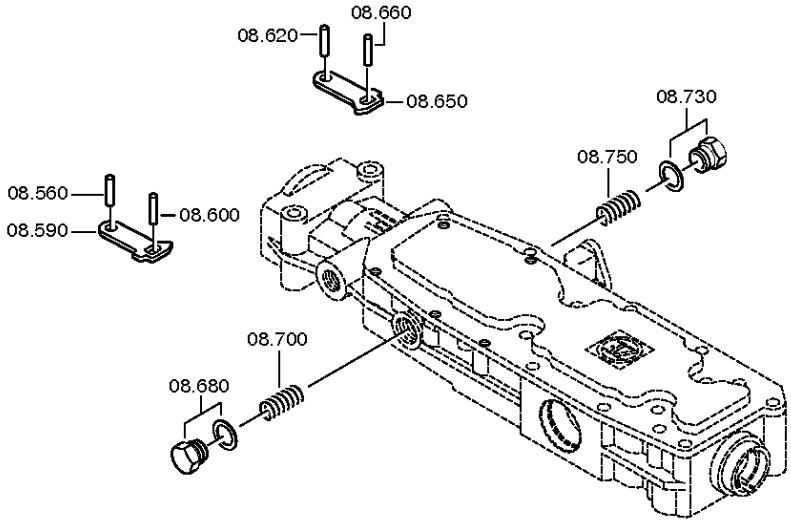

© Все права сохраняются за ZF Friedrichshafen AG, также в случае подачи заявки на предоставление правовой охраны. Мы сохраняем за собой все права, включая права на копирование и распространение. All rights reserved.
Исключительно в информационных целях, без внесения изменений службой технической документации.

Номер материала: 1367.001.030
Изображение: 068.07.57-1
КОРПУС МЕХАНИЗМА ПЕРЕКЛЮЧЕНИЯ ПЕРЕДАЧ

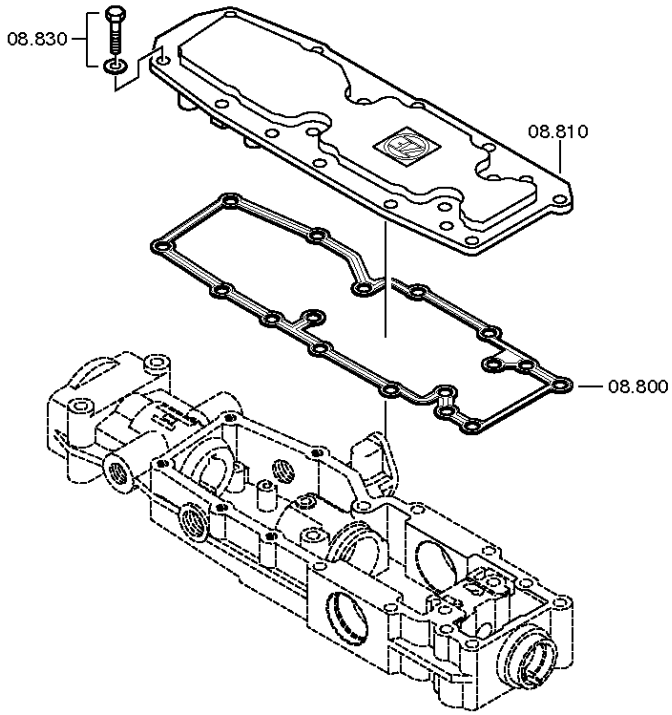

© Все права сохраняются за ZF Friedrichshafen AG, также в случае подачи заявки на предоставление правовой охраны. Мы сохраняем за собой все права, включая права на копирование и распространение. All rights reserved.
Исключительно в информационных целях, без внесения изменений службой технической документации.

Спецификация

16 S 1920 TD /

Номер материала: 1367.001.030
Изображение: 068.07.81-1
Номер группы материала: 1316.108.817

Поз. №	№ материала	№ материала клиента	Наименование	Количество	Единица массы	№ изм.	Тех. инф.	Рем. к-кт	Альтернативный материал
10	1315.307.383		КОРПУС МЕХАНИЗМА ПЕРЕКЛЮЧЕНИЯ ПЕРЕДАЧ	1					
30	0501.209.212		ФИКСАТОР ШТОКА ПЕРЕКЛЮЧЕНИЯ ПЕРЕДАЧ	1		Z00007440210	KPL.		
40	0630.532.130		КОЛЬЦО V-ОБРАЗНОЕ	1		Z00007440210			
80	0631.306.123		ШТИФТ ЦИЛИНДРИЧЕСКИЙ	1			8X24		
100	0730.260.703		ВТУЛКА	1			A=13,70		
130	0734.309.765		САЛЬНИК	1			28,0X42,0X11,0		
300	1315.307.506		ВАЛ ПОЛЫЙ	1					
320	0731.201.702		ШТИФТ	1		Z00007440210			
350	1315.307.734		ПОВОДОК	1					
360	1315.307.218		ФИКСАТОР	1					
370	1316.208.003		ШТИФТ	1		Z00007440210	KPL.		
380	0630.501.006		КОЛЬЦО СТОПОРНОЕ	1		Z00007440210	10X1		
410	1316.208.002		РЫЧАГ КЛАПАНА	1		Z00007440210	KPL.		
430	0731.201.732		ШТИФТ	1		Z00007440210			
440	0635.303.019		ИГОЛЬЧАТЫЙ ПОДШИПНИК БЕЗ ВНУТР. КОЛЬЦА	1		Z00007440210	10X14X15		
450	0731.201.732		ШТИФТ	1		Z00007440210			
470	1315.307.226		РОЛИК	1		Z00007440210			
490	1315.307.292		РЫЧАГ	1		Z00007440210			
520	0731.201.783		ШТИФТ	1					
560	0631.306.832		ШТИФТ ЦИЛИНДРИЧЕСКИЙ	1			6X20		
590	1315.307.203		РЫЧАГ СТОПОРНЫЙ	1					
600	0631.306.832		ШТИФТ ЦИЛИНДРИЧЕСКИЙ	1			6X20		
620	0631.306.832		ШТИФТ ЦИЛИНДРИЧЕСКИЙ	1			6X20		
650	1315.307.203		РЫЧАГ СТОПОРНЫЙ	1					

© Все права сохраняются за ZF Friedrichshafen AG, также в случае подачи заявки на предоставление правовой охраны. Мы сохраняем за собой все права, включая права на копирование и распространение. All rights reserved.
Исключительно в информационных целях, без внесения изменений службой технической документации.

16 S 1920 TD /

Номер материала: 1367.001.030
Изображение: 068.07.81-1
Номер группы материала: 1316.108.817

Поз. №	№ материала	№ материала клиента	Наименование	Количество	Единица массы	№ изм.	Тех. инф.	Рем. к-кт	Альтернативный материал
660	0631.306.832		ШТИФТ ЦИЛИНДРИЧЕСКИЙ	1			6X20		
680	---		БОЛТ	1		Z00010146310	M22X1,5		
---	1315.307.736		БОЛТ	1		Z00010146312	M22X1,5		
---	0730.009.515		ШАЙБА УПЛОТНИТЕЛЬНАЯ	1		Z00010146312	A22X27		
700	0732.041.500		ПРУЖИНА НАЖИМНАЯ	1					
730	---		БОЛТ	1		Z00010146310	M22X1,5		
---	1315.307.736		БОЛТ	1		Z00010146312	M22X1,5		
---	0730.009.515		ШАЙБА УПЛОТНИТЕЛЬНАЯ	1		Z00010146312	A22X27		
750	0732.041.500		ПРУЖИНА НАЖИМНАЯ	1					
800	0501.324.072		ПРОКЛАДКА УПЛОТНИТЕЛЬНАЯ	1		C01003353F10			
810	1315.307.286		КРЫШКА	1		C01000020A10			
830	---		БОЛТ С ГОЛОВКОЙ ШЕСТИГРАННОЙ	5			M8X25		
---	0636.016.401		БОЛТ С ГОЛОВКОЙ ШЕСТИГРАННОЙ	1			M8X25		
---	0630.100.295		ШАЙБА	1		Z00007158414			
870	1315.307.013		ПРОКЛАДКА УПЛОТНИТЕЛЬНАЯ	1					
890	0736.300.137		БОЛТ С ГОЛОВКОЙ ШЕСТИГРАННОЙ	8		Z00009195410	M8X80 M8X80		
930	1341.307.104		КОЛПАК ЗАЩИТНЫЙ	1		C01007034F10			

© Все права сохраняются за ZF Friedrichshafen AG, также в случае подачи заявки на предоставление правовой охраны. Мы сохраняем за собой все права, включая права на копирование и распространение. All rights reserved.
Исключительно в информационных целях, без внесения изменений службой технической документации.

Номер материала: 1367.001.030
Изображение: 062.08.30-1
КРЫШКА КОНЦЕВАЯ

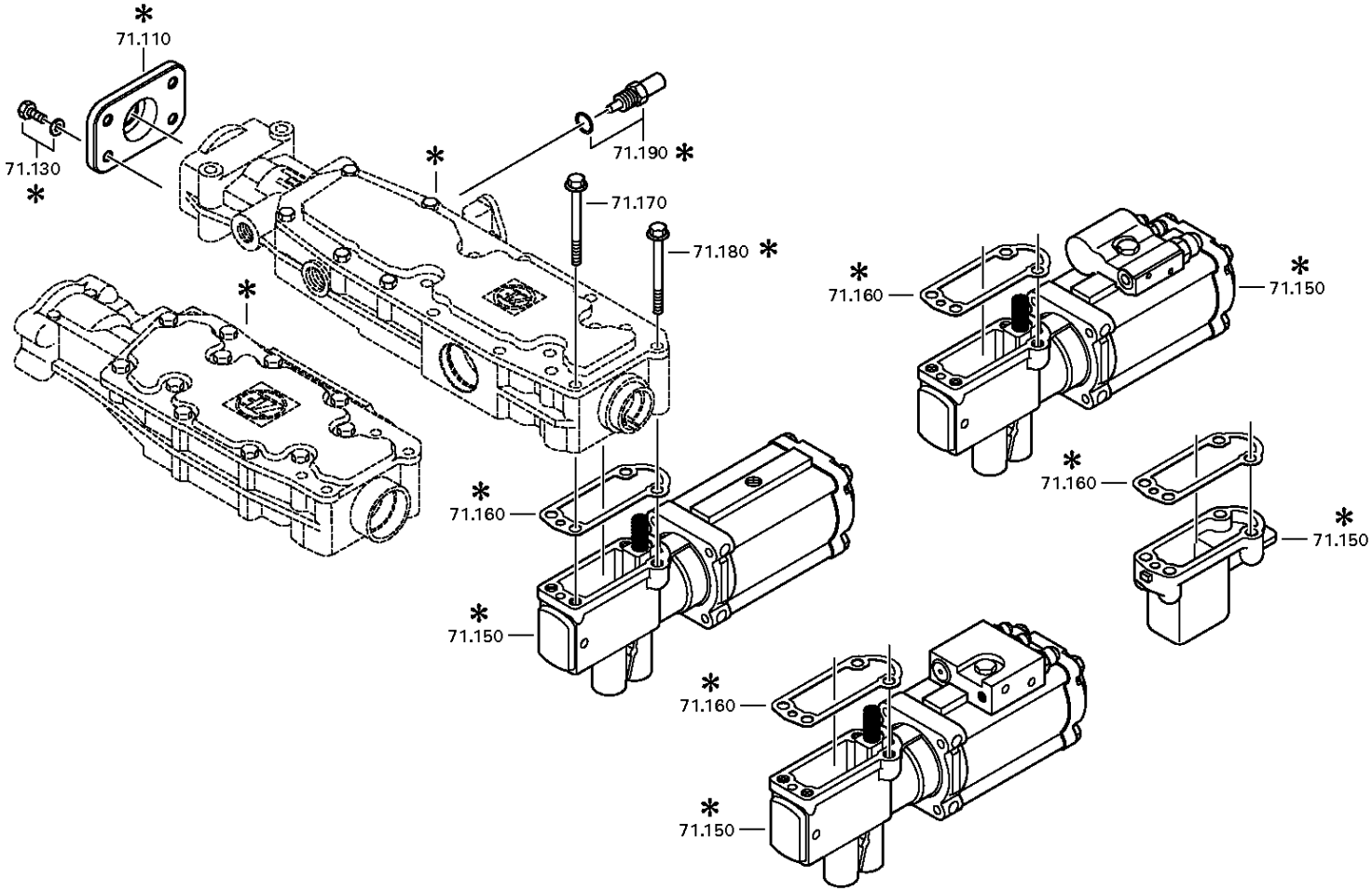

© Все права сохраняются за ZF Friedrichshafen AG, также в случае подачи заявки на предоставление правовой охраны. Мы сохраняем за собой все права, включая права на копирование и распространение. All rights reserved.
Исключительно в информационных целях, без внесения изменений службой технической документации.

Номер материала: 1367.001.030
Изображение: 068.08.18-1
КРЫШКА КОНЦЕВАЯ

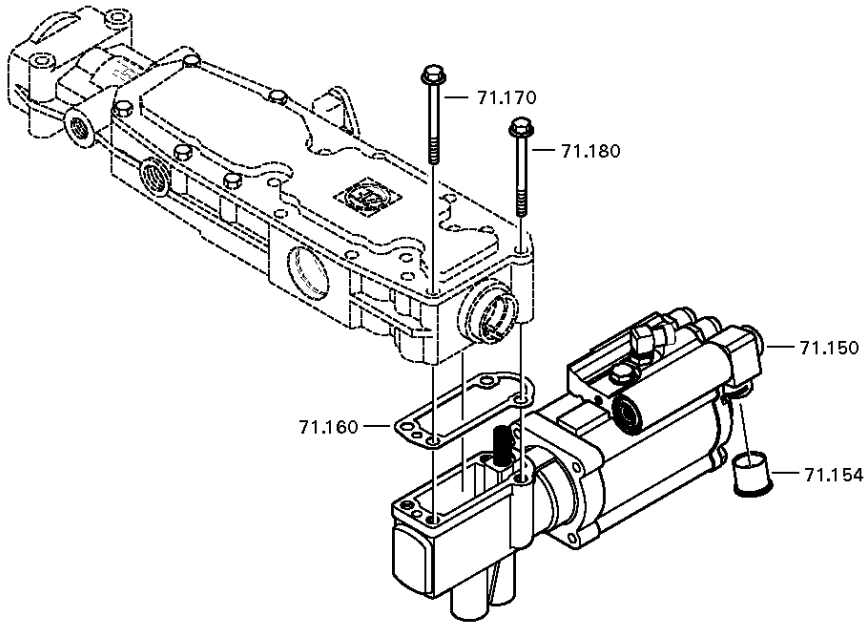

© Все права сохраняются за ZF Friedrichshafen AG, также в случае подачи заявки на предоставление правовой охраны. Мы сохраняем за собой все права, включая права на копирование и распространение. All rights reserved.
Исключительно в информационных целях, без внесения изменений службой технической документации.

Спецификация

16 S 1920 TD /

Номер материала: 1367.001.030
Изображение: 062.08.30-1
Номер группы материала: 1316.171.403

Поз. №	№ материала	№ материала клиента	Наименование	Количество	Единица массы	№ изм.	Тех. инф.	Рем. к-кт	Альтернативный материал
110	1341.307.113		КРЫШКА	1		Z00009271410			
130	---		БОЛТ С ГОЛОВКОЙ ШЕСТИГРАННОЙ	4		Z00007891111	M8X20		
---	0636.100.796		БОЛТ С ГОЛОВКОЙ ШЕСТИГРАННОЙ	1		Z00007891120	M8X20		
---	0630.100.295		ШАЙБА	1		Z00007158414			
150	0501.218.102		ПНЕВМОСЕРВОМЕХАНИЗМ	1		Z00007440210	KPL. PSE9 MIT EL.SAV6		
160	1315.307.242		ПРОКЛАДКА УПЛОТНИТЕЛЬНАЯ	1		Z00007440210			
170	0736.300.137		БОЛТ С ГОЛОВКОЙ ШЕСТИГРАННОЙ	2		Z00009195410	M8X80 M8X80		
180	---		БОЛТ С ГОЛОВКОЙ ШЕСТИГРАННОЙ	2		Z00009195410	M8X80		
---	0736.300.137		БОЛТ С ГОЛОВКОЙ ШЕСТИГРАННОЙ	1		Z00009195414	M8X80 M8X80		
---	0666.790.033		ГЕРМЕТИК	1		Z00009195414			

© Все права сохраняются за ZF Friedrichshafen AG, также в случае подачи заявки на предоставление правовой охраны. Мы сохраняем за собой все права, включая права на копирование и распространение. All rights reserved.
Исключительно в информационных целях, без внесения изменений службой технической документации.

Номер материала: 1367.001.030
Изображение: 068.09.01-1
ДЕТАЛИ СОЕДИНИТЕЛЬНЫЕ

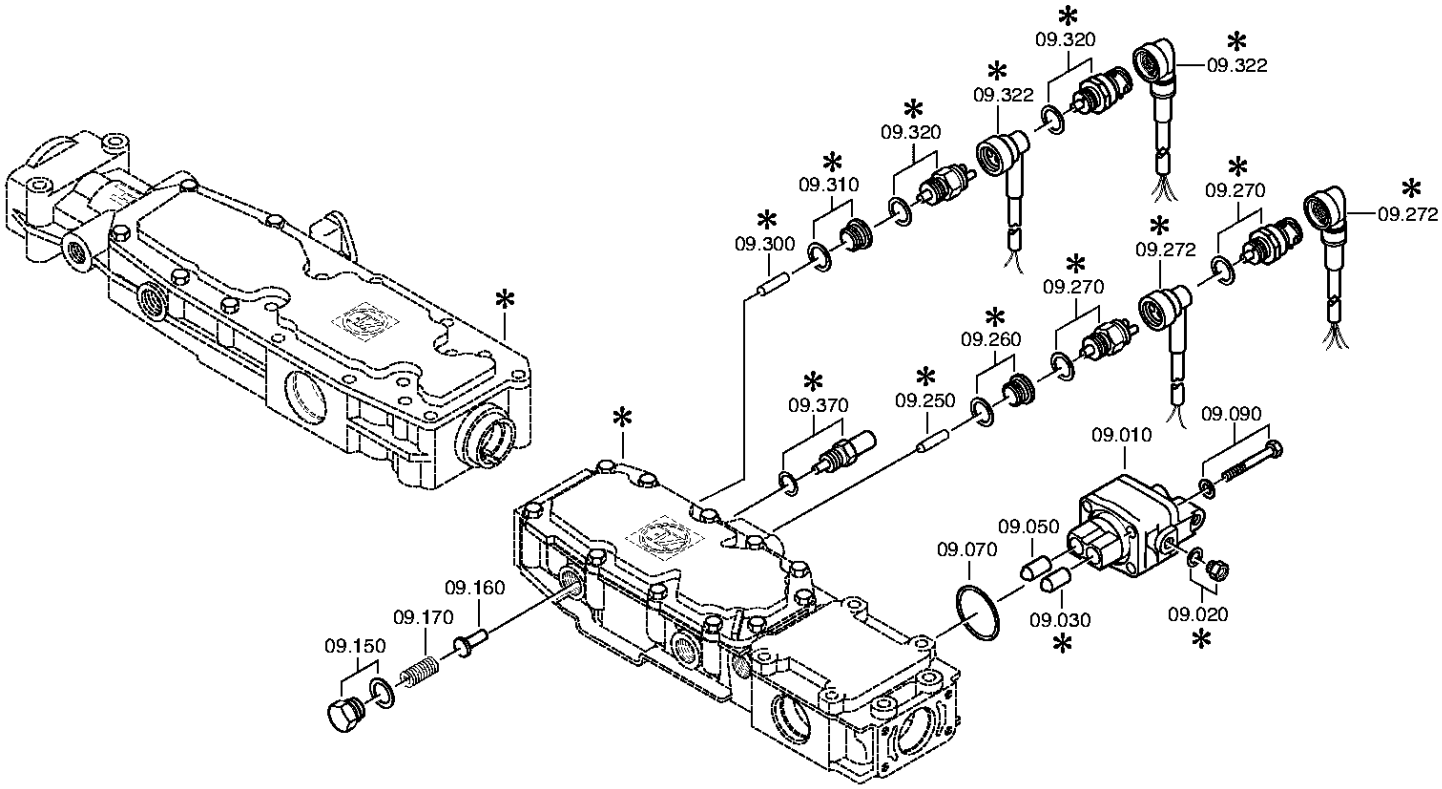

© Все права сохраняются за ZF Friedrichshafen AG, также в случае подачи заявки на предоставление правовой охраны. Мы сохраняем за собой все права, включая права на копирование и распространение. All rights reserved.
Исключительно в информационных целях, без внесения изменений службой технической документации.

Номер материала: 1367.001.030
Изображение: 068.09.11-1
ДЕТАЛИ СОЕДИНИТЕЛЬНЫЕ

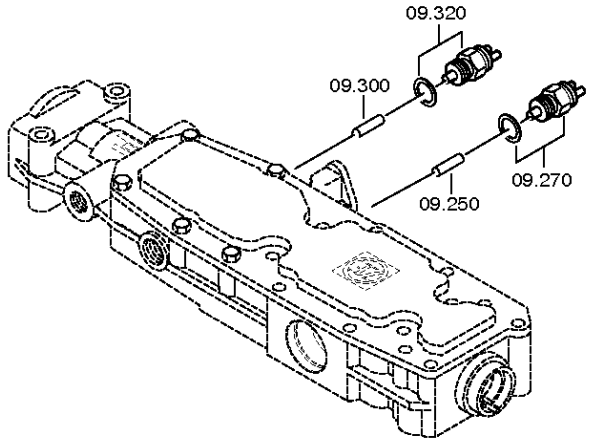

© Все права сохраняются за ZF Friedrichshafen AG, также в случае подачи заявки на предоставление правовой охраны. Мы сохраняем за собой все права, включая права на копирование и распространение. All rights reserved.
Исключительно в информационных целях, без внесения изменений службой технической документации.

Спецификация

16 S 1920 TD /

Номер материала: 1367.001.030
Изображение: 068.09.01-1
Номер группы материала: 1316.109.022

Поз. №	№ материала	№ материала клиента	Наименование	Количество	Единица массы	№ изм.	Тех. инф.	Рем. к-кт	Альтернативный материал
10	6038.202.043		КЛАПАН ОТКЛЮЧАЮЩИЙ	1		C01002143C10	KPL.H-H*ZULUFTDROSSEL 1,55		
30	0501.209.188		РОЛИК ШАРИКОВЫЙ	1			KPL.		
50	0501.209.188		РОЛИК ШАРИКОВЫЙ	1			KPL.		
70	---		O-RING	1		Z00034779511	ZFF*LOKAL HNG 42X3		
---	0634.313.505		КОЛЬЦО УПЛОТНИТЕЛЬНОЕ	1		Z00026363710	42X3		
---	0501.331.851		O-RING	1		Z00026363710	42X3		
90	---		БОЛТ С ГОЛОВКОЙ ШЕСТИГРАННОЙ	4		Z00007054112	M8X65		
---	0636.100.519		БОЛТ С ГОЛОВКОЙ ШЕСТИГРАННОЙ	1		Z00007054110	M8X65		
---	0630.100.295		ШАЙБА	1		Z00007158414			
150	---		БОЛТ	1		Z00010146310	M22X1,5		
---	1315.307.736		БОЛТ	1		Z00010146312	M22X1,5		
---	0730.009.515		ШАЙБА УПЛОТНИТЕЛЬНАЯ	1		Z00010146312	A22X27		
160	1315.307.384		СТОПОР	1		C01003958B10	ENTHALT.IN 1250 307 589(2)		
170	0732.041.612		ПРУЖИНА НАЖИМНАЯ	1					
250	0731.201.446		ШТИФТ	1			ENTHALT.IN 0731 201 445(2)		
270	---		ПЕРЕКЛЮЧАТЕЛЬ	1		Z00004287211	OEFF*45N.M*DICHTRING*BAJONETT*SCHUTZKAPPE		
---	0501.219.856		ПЕРЕКЛЮЧАТЕЛЬ	1			OEFFNER DIN BAJONETT		
---	0634.801.062		ШАЙБА УПЛОТНИТЕЛЬНАЯ	1			18X24		
300	0731.208.230		ШТИФТ	1			A=30,0		
320	---		SWITCH	1		Z00025033610	SCHL*45N.M*DICHTRING*BAJONETT*SCHUTZKAPPE		
---	0501.331.660		SWITCH	1		Z00025033617			
---	0634.801.062		ШАЙБА УПЛОТНИТЕЛЬНАЯ	1		Z00025033617	18X24		
---	0700.300.427		КОЛПАК ЗАЩИТНЫЙ	1		Z00025033617			

© Все права сохраняются за ZF Friedrichshafen AG, также в случае подачи заявки на предоставление правовой охраны. Мы сохраняем за собой все права, включая права на копирование и распространение. All rights reserved.
Исключительно в информационных целях, без внесения изменений службой технической документации.

Номер материала: 1367.001.030
Изображение: 161.10.04-1
OIL SUPPLY

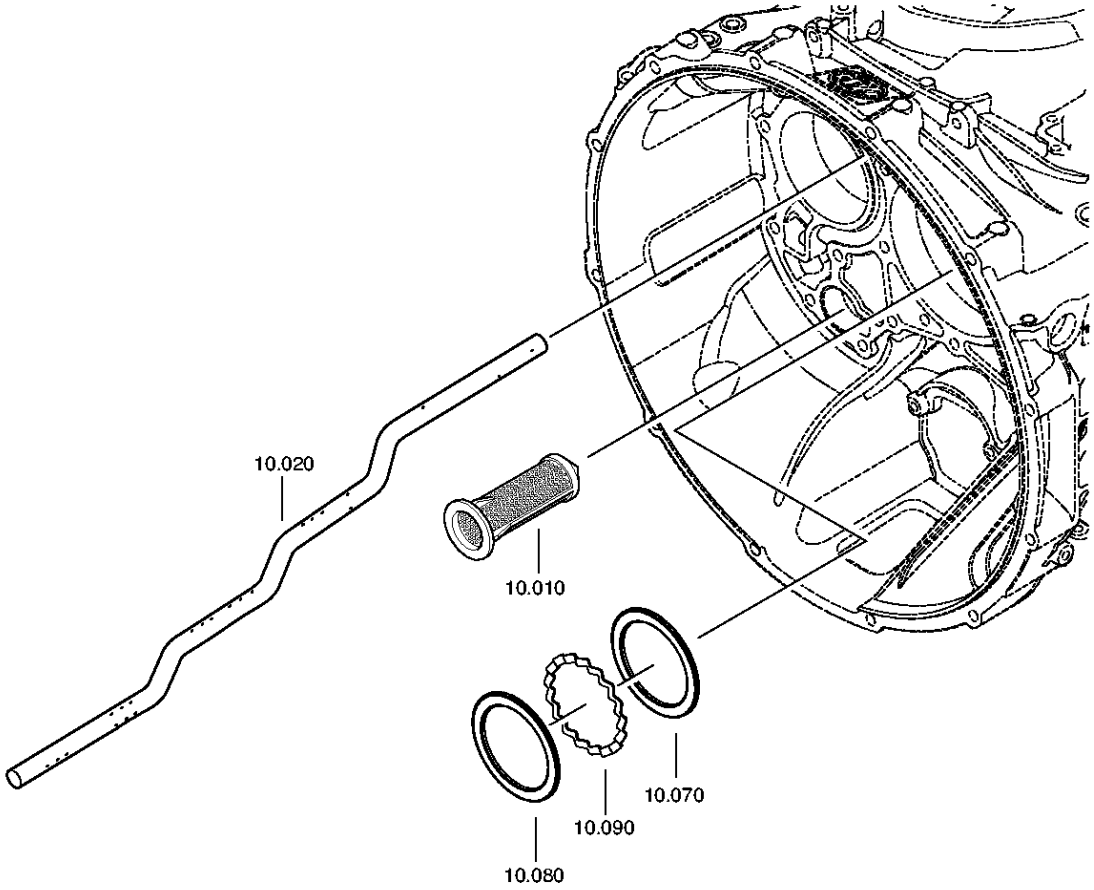

© Все права сохраняются за ZF Friedrichshafen AG, также в случае подачи заявки на предоставление правовой охраны. Мы сохраняем за собой все права, включая права на копирование и распространение. All rights reserved.
Исключительно в информационных целях, без внесения изменений службой технической документации.

Номер материала: 1367.001.030
Изображение: 161.10.01-1
OIL SUPPLY

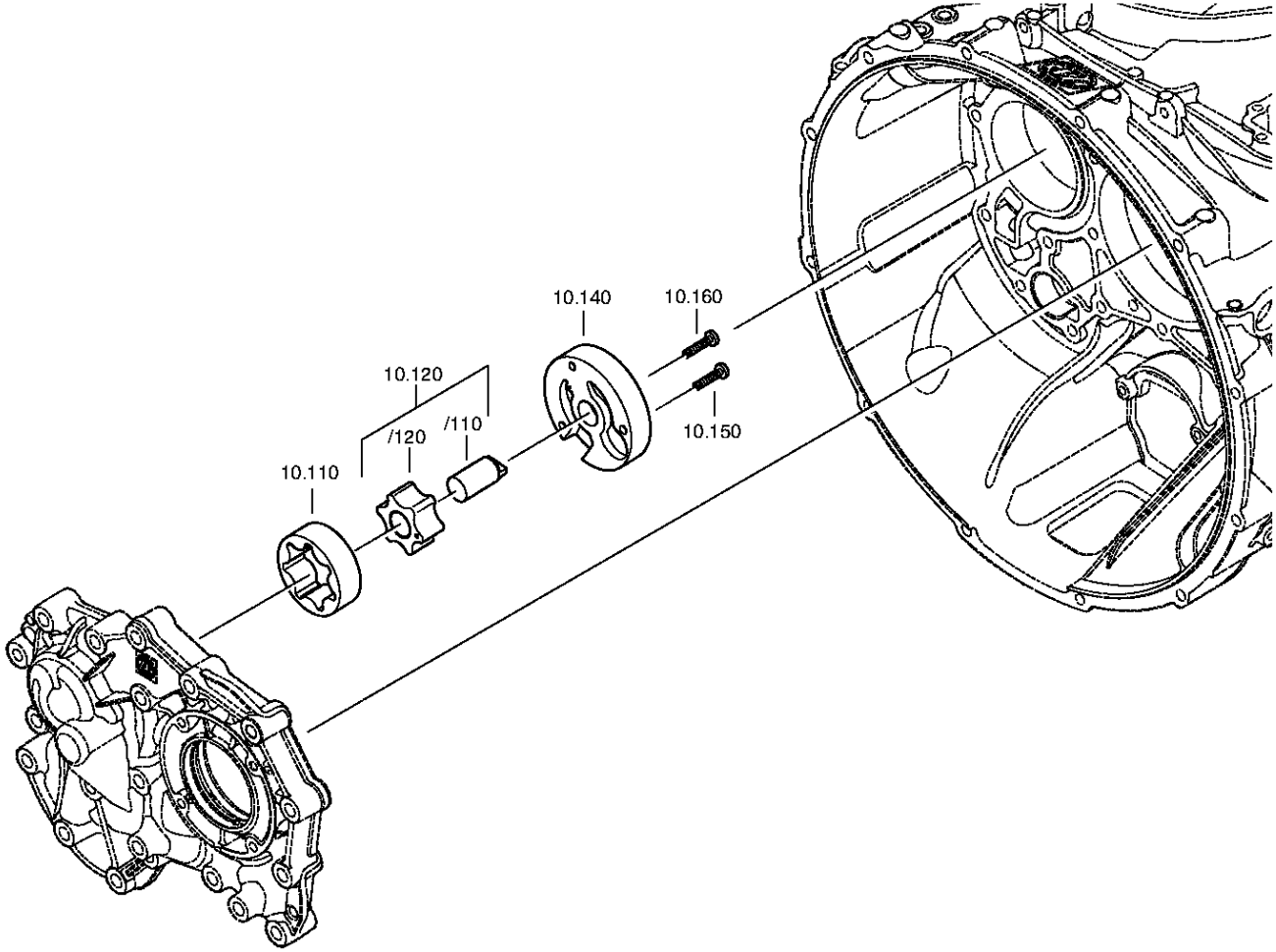

© Все права сохраняются за ZF Friedrichshafen AG, также в случае подачи заявки на предоставление правовой охраны. Мы сохраняем за собой все права, включая права на копирование и распространение. All rights reserved.
Исключительно в информационных целях, без внесения изменений службой технической документации.

Спецификация

16 S 1920 TD /

Номер материала: 1367.001.030
Изображение: 161.10.04-1
Номер группы материала: 1356.110.002

Поз. №	№ материала	№ материала клиента	Наименование	Количество	Единица массы	№ изм.	Тех. инф.	Рем. к-кт	Альтернативный материал
10	0501.318.802		ЭЛЕМЕНТ ФИЛЬТРУЮЩИЙ СЕТЧАТЫЙ	1					
20	1356.301.001		МАСЛОПРОВОД	1			ECO 4 16G LANG		
70	0730.300.745		ШАЙБА	1			A=3,30 A=3,30		
80	0730.150.766		ШАЙБА	1					
90	1315.302.040		КОЛЬЦО РАСПОРНОЕ	1					
110	1315.303.027		РОТОР	1					
120	1314.202.039		ВАЛ МАСЛЯНОГО НАСОСА	1			KPL.		
140	1325.303.017		КРЫШКА НАСОСА	1					
150	0736.101.076		ВИНТ TORX	1			M6X30		
160	0736.101.076		ВИНТ TORX	1			M6X30		

© Все права сохраняются за ZF Friedrichshafen AG, также в случае подачи заявки на предоставление правовой охраны. Мы сохраняем за собой все права, включая права на копирование и распространение. All rights reserved.
Исключительно в информационных целях, без внесения изменений службой технической документации.

Номер материала: 1367.001.030
Изображение: 068.12.08-1
Номер группы материала: 1316.149.452

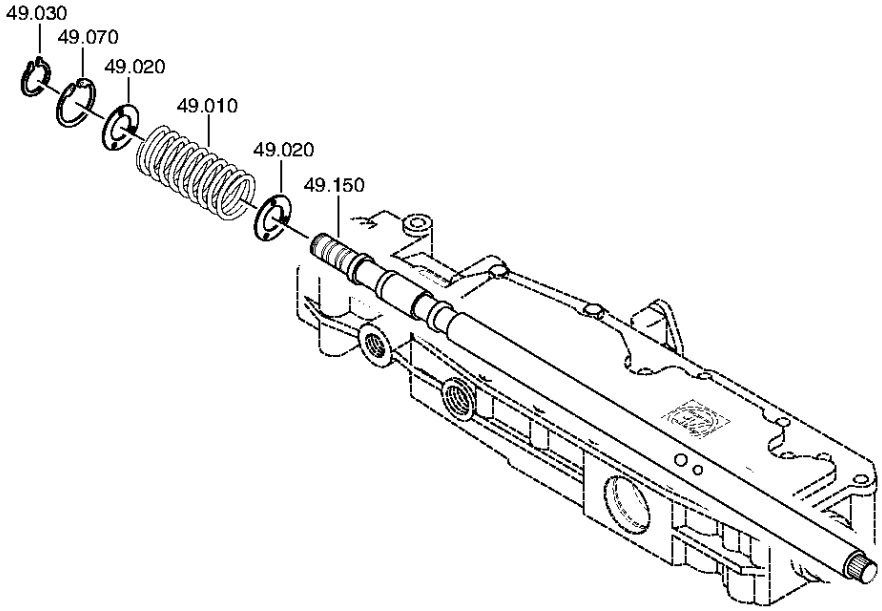

© Все права сохраняются за ZF Friedrichshafen AG, также в случае подачи заявки на предоставление правовой охраны. Мы сохраняем за собой все права, включая права на копирование и распространение. All rights reserved.
Исключительно в информационных целях, без внесения изменений службой технической документации.

Спецификация

16 S 1920 TD /

Номер материала: 1367.001.030
Изображение: 068.12.08-1
Номер группы материала: 1316.149.452

Поз. №	№ материала	№ материала клиента	Наименование	Количество	Единица массы	№ изм.	Тех. инф.	Рем. к-кт	Альтернативный материал
10	0732.040.237		ПРУЖИНА НАЖИМНАЯ	1		Z00007440210			
20	0730.301.376		ШАЙБА	2		Z00008917410			
30	0630.532.138		КОЛЬЦО V-ОБРАЗНОЕ	1		Z00007440210			
70	0630.502.022		КОЛЬЦО СТОПОРНОЕ	1		Z00007440210	40X1,75		
150	1315.307.513		ВАЛ УПРАВЛЕНИЯ ПЕРЕКЛЮЧЕНИЕМ ПЕРЕДАЧ	1		Z00007440210			

© Все права сохраняются за ZF Friedrichshafen AG, также в случае подачи заявки на предоставление правовой охраны. Мы сохраняем за собой все права, включая права на копирование и распространение. All rights reserved.
Исключительно в информационных целях, без внесения изменений службой технической документации.

Изображение

Номер материала: 1367.001.030
Изображение: 161.28.05-1
Номер группы материала: 1367.128.803

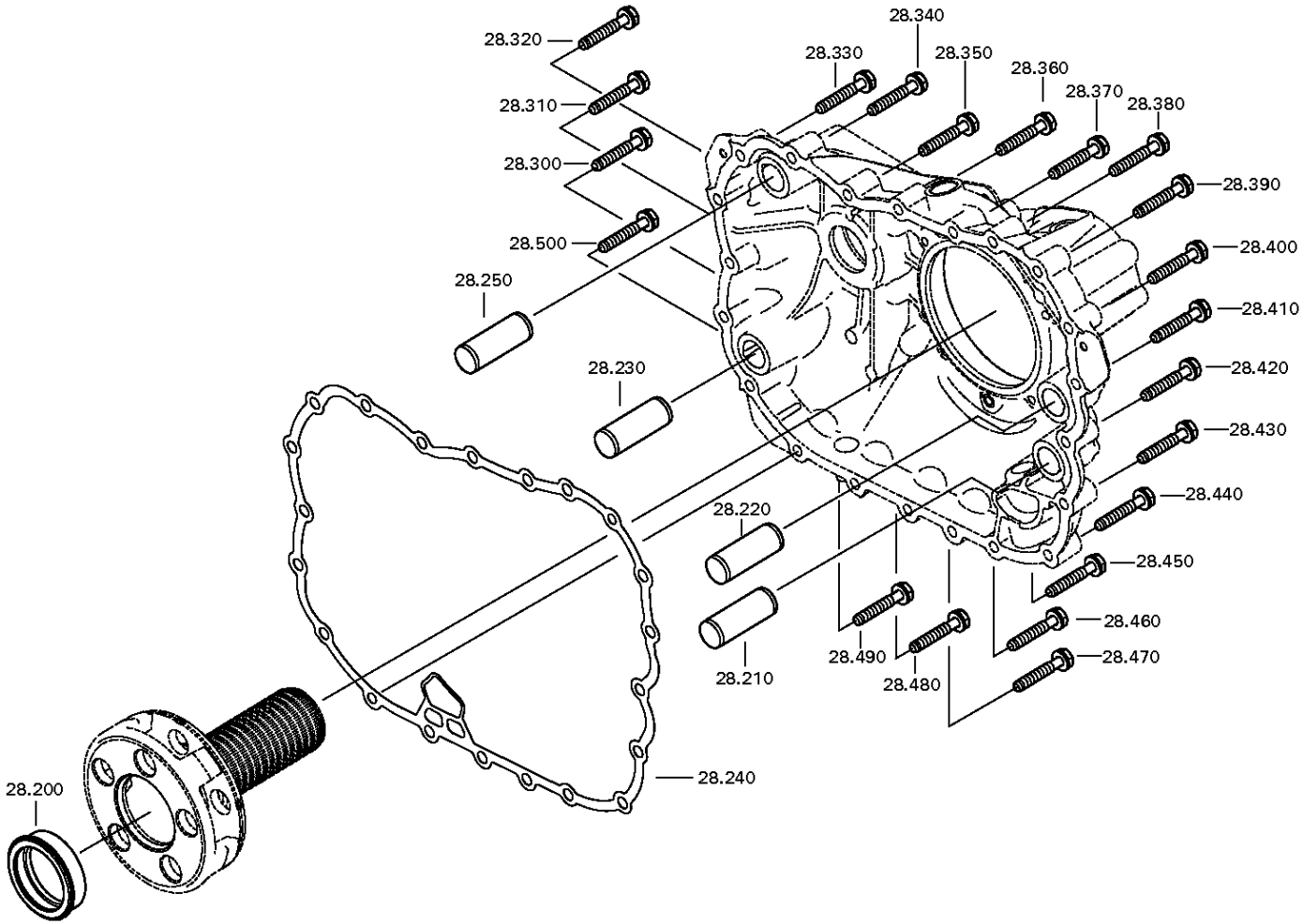

© Все права сохраняются за ZF Friedrichshafen AG, также в случае подачи заявки на предоставление правовой охраны. Мы сохраняем за собой все права, включая права на копирование и распространение. All rights reserved.
Исключительно в информационных целях, без внесения изменений службой технической документации.

Спецификация

16 S 1920 TD /

Номер материала: 1367.001.030
Изображение: 161.28.05-1
Номер группы материала: 1367.128.803

Поз. №	№ материала	№ материала клиента	Наименование	Количество	Единица массы	№ изм.	Тех. инф.	Рем. к-кт	Альтернативный материал
200	1316.332.109		ДИСК ПРИЖИМНОЙ	1					
210	0731.300.002		ШТИФТ ЦИЛИНДРИЧЕСКИЙ	1					
220	0731.300.002		ШТИФТ ЦИЛИНДРИЧЕСКИЙ	1					
230	0731.300.002		ШТИФТ ЦИЛИНДРИЧЕСКИЙ	1					
240	0501.323.705		ПРОКЛАДКА УПЛОТНИТЕЛЬНАЯ	1					
250	0731.300.002		ШТИФТ ЦИЛИНДРИЧЕСКИЙ	1					
300	0636.016.405		БОЛТ С ГОЛОВКОЙ ШЕСТИГРАННОЙ	1		Z00007060111	M10X60		
310	0636.016.405		БОЛТ С ГОЛОВКОЙ ШЕСТИГРАННОЙ	1		Z00007060111	M10X60		
320	0636.016.405		БОЛТ С ГОЛОВКОЙ ШЕСТИГРАННОЙ	1		Z00007060111	M10X60		
330	0636.016.405		БОЛТ С ГОЛОВКОЙ ШЕСТИГРАННОЙ	1		Z00007060111	M10X60		
340	0636.016.405		БОЛТ С ГОЛОВКОЙ ШЕСТИГРАННОЙ	1		Z00007060111	M10X60		
350	0636.016.405		БОЛТ С ГОЛОВКОЙ ШЕСТИГРАННОЙ	1		Z00007060111	M10X60		
360	0636.016.405		БОЛТ С ГОЛОВКОЙ ШЕСТИГРАННОЙ	1		Z00007060111	M10X60		
370	0636.016.405		БОЛТ С ГОЛОВКОЙ ШЕСТИГРАННОЙ	1		Z00007060111	M10X60		
380	0636.016.405		БОЛТ С ГОЛОВКОЙ ШЕСТИГРАННОЙ	1		Z00007060111	M10X60		
390	0636.016.405		БОЛТ С ГОЛОВКОЙ ШЕСТИГРАННОЙ	1		Z00007060111	M10X60		
400	0636.016.405		БОЛТ С ГОЛОВКОЙ ШЕСТИГРАННОЙ	1		Z00007060111	M10X60		

© Все права сохраняются за ZF Friedrichshafen AG, также в случае подачи заявки на предоставление правовой охраны. Мы сохраняем за собой все права, включая права на копирование и распространение. All rights reserved.
Исключительно в информационных целях, без внесения изменений службой технической документации.

16 S 1920 TD /

Номер материала: 1367.001.030
Изображение: 161.28.05-1
Номер группы материала: 1367.128.803

Поз. №	№ материала	№ материала клиента	Наименование	Количество	Единица массы	№ изм.	Тех. инф.	Рем. к-кт	Альтернативный материал
410	0636.016.405		БОЛТ С ГОЛОВКОЙ ШЕСТИГРАННОЙ	1		Z00007060111	M10X60		
420	0636.016.405		БОЛТ С ГОЛОВКОЙ ШЕСТИГРАННОЙ	1		Z00007060111	M10X60		
430	0636.016.405		БОЛТ С ГОЛОВКОЙ ШЕСТИГРАННОЙ	1		Z00007060111	M10X60		
440	0636.016.405		БОЛТ С ГОЛОВКОЙ ШЕСТИГРАННОЙ	1		Z00007060111	M10X60		
450	0636.016.405		БОЛТ С ГОЛОВКОЙ ШЕСТИГРАННОЙ	1		Z00007060111	M10X60		
460	0636.016.405		БОЛТ С ГОЛОВКОЙ ШЕСТИГРАННОЙ	1		Z00007060111	M10X60		
470	0636.016.405		БОЛТ С ГОЛОВКОЙ ШЕСТИГРАННОЙ	1		Z00007060111	M10X60		
480	0636.016.405		БОЛТ С ГОЛОВКОЙ ШЕСТИГРАННОЙ	1		Z00007060111	M10X60		
490	0636.016.405		БОЛТ С ГОЛОВКОЙ ШЕСТИГРАННОЙ	1		Z00007060111	M10X60		
500	0636.016.405		БОЛТ С ГОЛОВКОЙ ШЕСТИГРАННОЙ	1		Z00007060111	M10X60		

© Все права сохраняются за ZF Friedrichshafen AG, также в случае подачи заявки на предоставление правовой охраны. Мы сохраняем за собой все права, включая права на копирование и распространение. All rights reserved.
Исключительно в информационных целях, без внесения изменений службой технической документации.

Номер материала: 1367.001.030
Изображение: 161.40.01-1
СИСТЕМА ПЕРЕКЛЮЧЕНИЯ GV

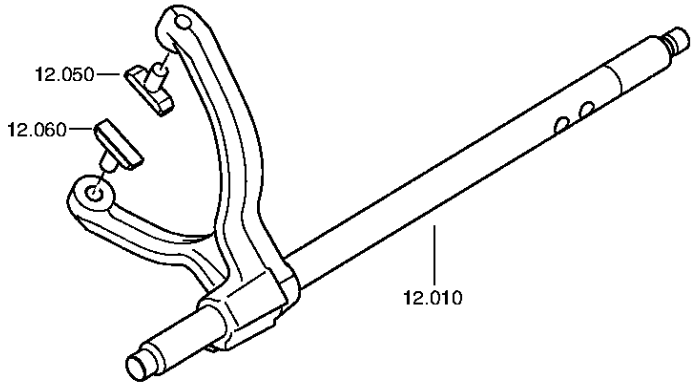

© Все права сохраняются за ZF Friedrichshafen AG, также в случае подачи заявки на предоставление правовой охраны. Мы сохраняем за собой все права, включая права на копирование и распространение. All rights reserved.
Исключительно в информационных целях, без внесения изменений службой технической документации.

Номер материала: 1367.001.030
Изображение: 161.40.80-1
СИСТЕМА ПЕРЕКЛЮЧЕНИЯ GV

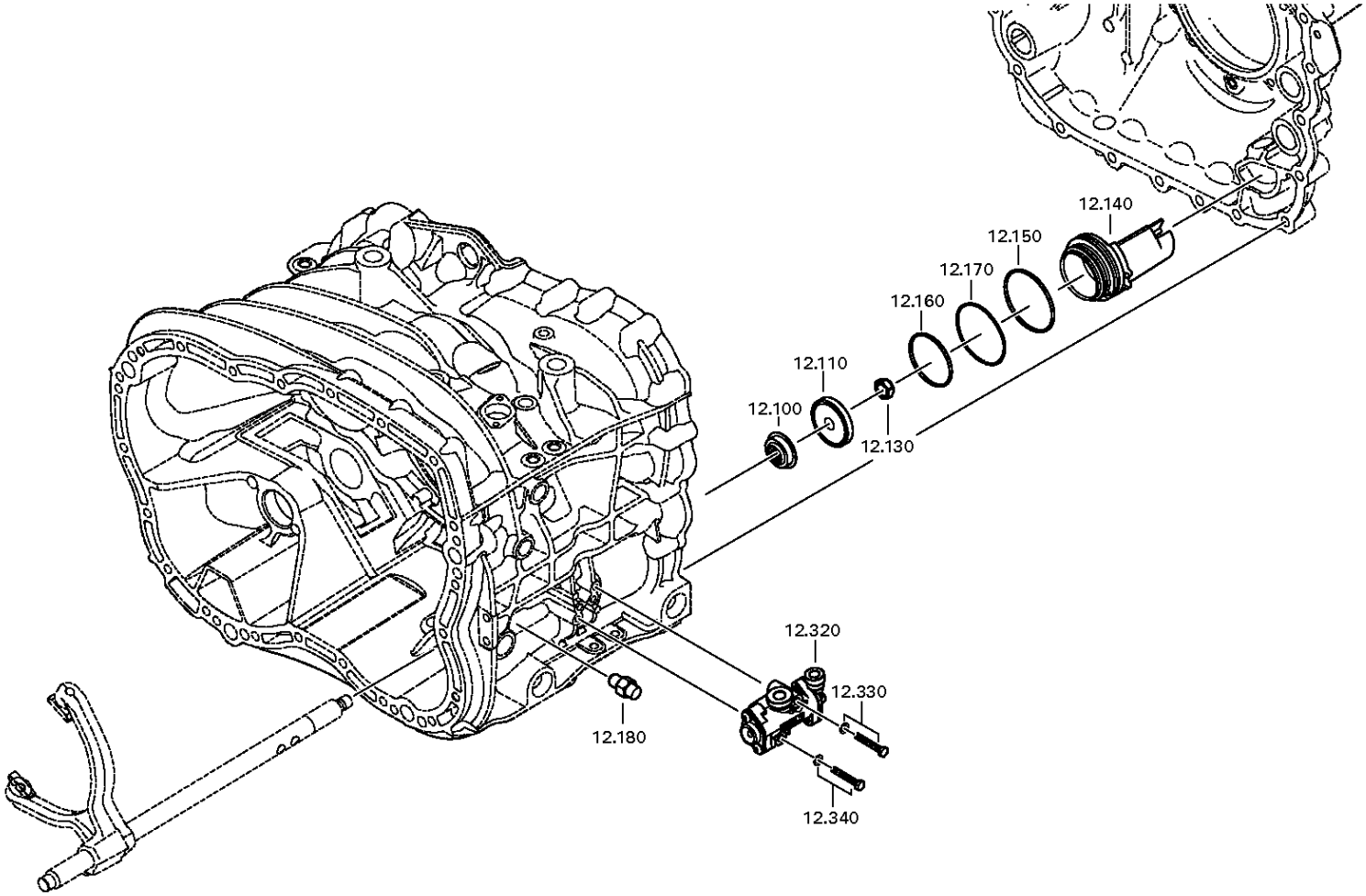

© Все права сохраняются за ZF Friedrichshafen AG, также в случае подачи заявки на предоставление правовой охраны. Мы сохраняем за собой все права, включая права на копирование и распространение. All rights reserved.
Исключительно в информационных целях, без внесения изменений службой технической документации.

Спецификация

16 S 1920 TD /

Номер материала: 1367.001.030
Изображение: 161.40.01-1
Номер группы материала: 1356.112.001

Поз. №	№ материала	№ материала клиента	Наименование	Количество	Единица массы	№ изм.	Тех. инф.	Рем. к-кт	Альтернативный материал
10	1356.212.002		ШТОК ВИЛКИ ПЕРЕКЛЮЧЕНИЯ ПЕРЕДАЧ	1			KPL.GV*E32 LANG*16 GANG		
50	1316.306.015		СУХАРЬ	1					
60	1316.306.015		СУХАРЬ	1					
100	0750.112.131		МАНЖЕТА ШЛЯПОВИДНАЯ	1		Z00012212711	25X40X15		
110	0501.324.670		ПОРШЕНЬ	1		Z00012212711			
130	0737.300.037		ГАЙКА СТОПОРНАЯ	1			MS16X1,5		
140	1325.312.012		ЦИЛИНДР	1		Z00012212711			
150	---		O-RING	1		Z00034779210	ZFF*LOKAL HNG		
---	0634.313.018		КОЛЬЦО УПЛОТНИТЕЛЬНОЕ	1			82X3		
---	0501.331.849		O-RING	1			82X3		
160	---		O-RING	1		Z00034779311	ZFF*LOKAL HNG		
---	0634.313.320		КОЛЬЦО УПЛОТНИТЕЛЬНОЕ	1			67X3		
---	0501.331.850		O-RING	1			67X3		
170	1315.312.034		ПРУЖИНА	1		Z00012212711			
180	---		УПОР СТОПОРНЫЙ	1		Z00012212711	235N*50N.M		
---	1324.207.033		УПОР СТОПОРНЫЙ	1			KPL. *235 N		
---	0730.008.604		ШАЙБА УПЛОТНИТЕЛЬНАЯ	1		C01009860C10			
300	0637.510.665		ПРОБКА	1		Z00012212711	M10X1		
330	0736.300.659		TORX SCREW	1		Z00035060616	M6X45		
340	0736.300.659		TORX SCREW	1		Z00035060616	M6X45		

© Все права сохраняются за ZF Friedrichshafen AG, также в случае подачи заявки на предоставление правовой охраны. Мы сохраняем за собой все права, включая права на копирование и распространение. All rights reserved.
Исключительно в информационных целях, без внесения изменений службой технической документации.

Номер материала: 1367.001.030
Изображение: 161.43.03-1
КОРПУС GP

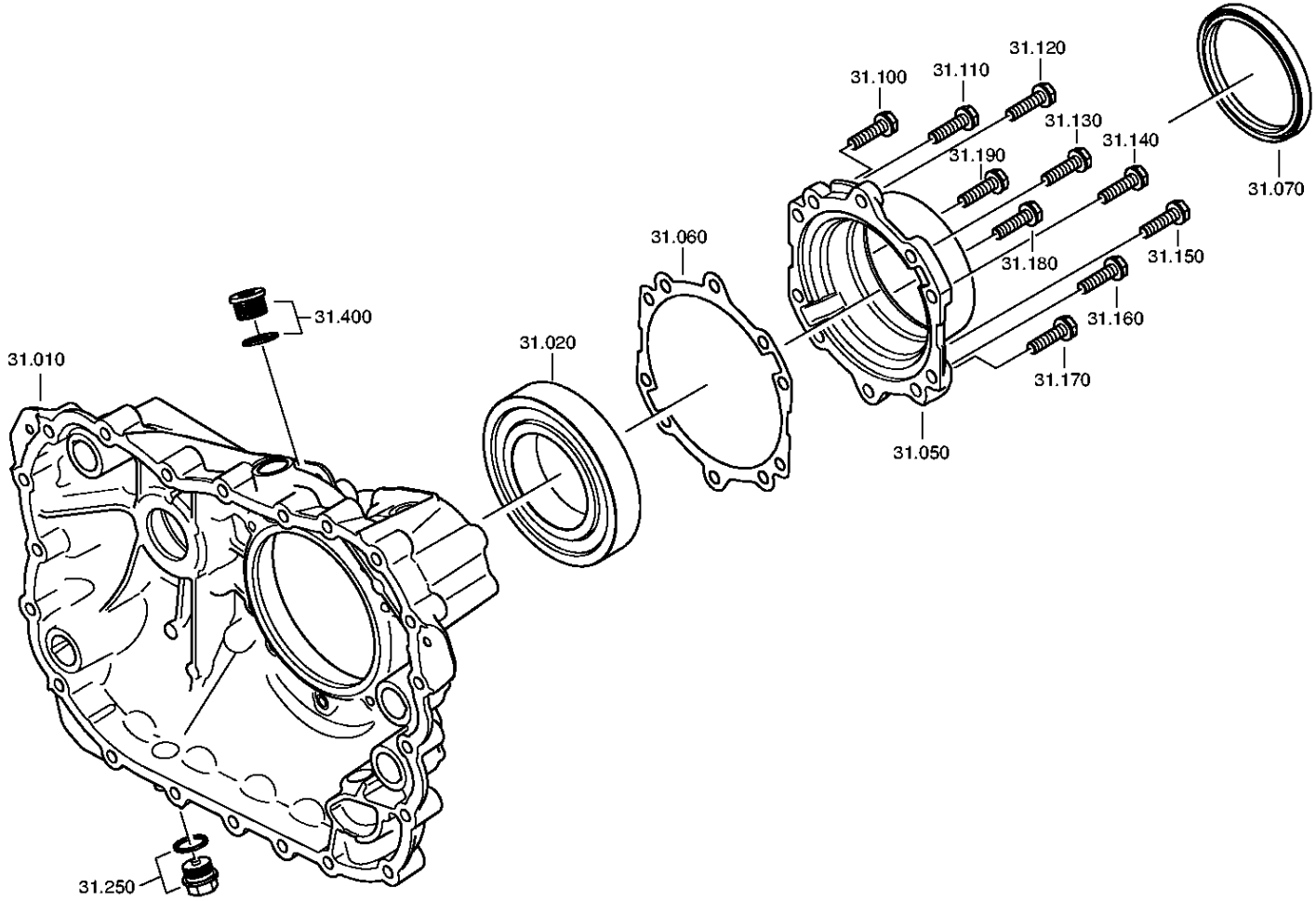

© Все права сохраняются за ZF Friedrichshafen AG, также в случае подачи заявки на предоставление правовой охраны. Мы сохраняем за собой все права, включая права на копирование и распространение. All rights reserved.
Исключительно в информационных целях, без внесения изменений службой технической документации.

Номер материала: 1367.001.030
Изображение: 161.43.40-1
КОРПУС GP

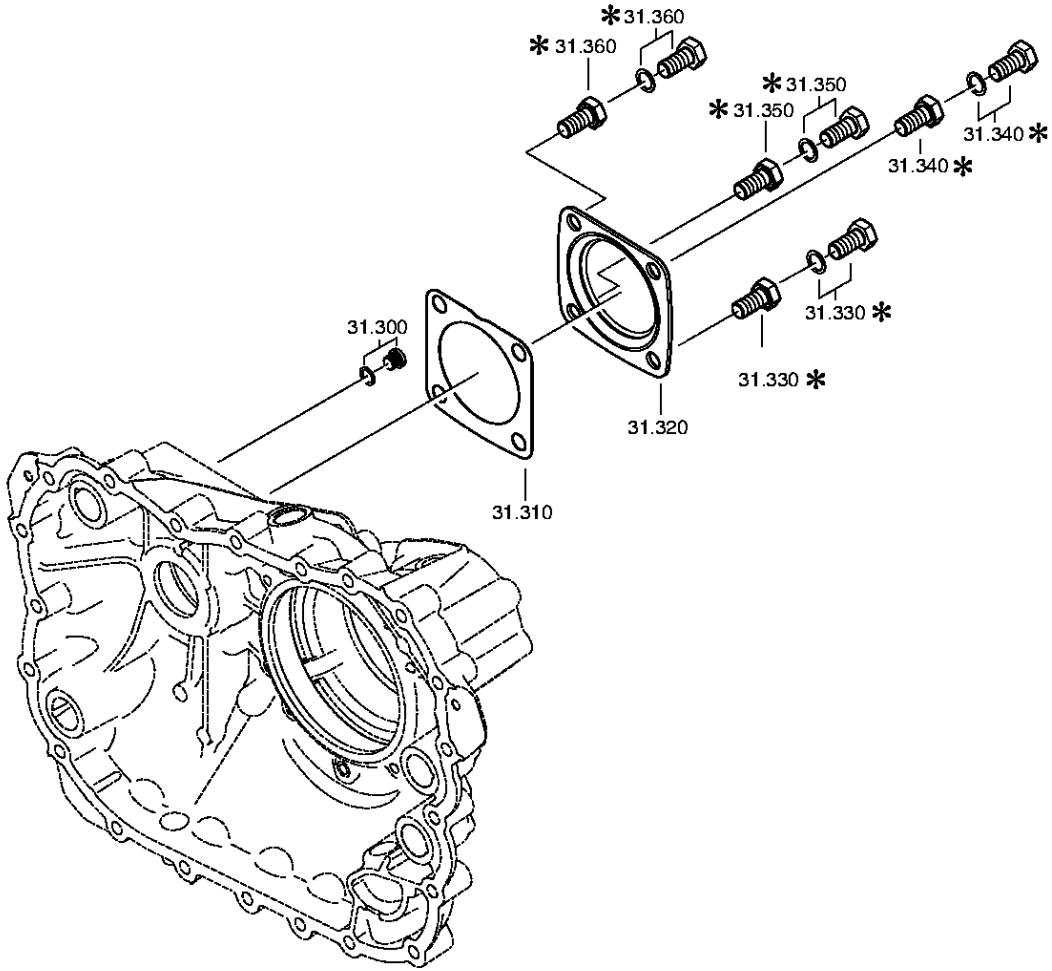

© Все права сохраняются за ZF Friedrichshafen AG, также в случае подачи заявки на предоставление правовой охраны. Мы сохраняем за собой все права, включая права на копирование и распространение. All rights reserved.
Исключительно в информационных целях, без внесения изменений службой технической документации.

Спецификация

16 S 1920 TD /

Номер материала: 1367.001.030
Изображение: 161.43.03-1
Номер группы материала: 1325.131.012

Поз. №	№ материала	№ материала клиента	Наименование	Количество	Единица массы	№ изм.	Тех. инф.	Рем. к-кт	Альтернативный материал
10	1325.301.065		КАРТЕР КП	1					
20	0750.116.394		ПОДШИПНИК ШАРИКОВЫЙ	1			90,0X160,0X30,0		
50	1325.331.001		КРЫШКА	1					
60	0501.331.906		GASKET	1		Z00024187410			
70	---		САЛЬНИК	1		Z00020928810			
---	---		SHAFT SEAL	1			WTB		
100	0636.100.433		БОЛТ С ГОЛОВКОЙ ШЕСТИГРАННОЙ	1		Z00009178010	M10X40		
110	0636.100.433		БОЛТ С ГОЛОВКОЙ ШЕСТИГРАННОЙ	1		Z00009178010	M10X40		
120	0636.100.433		БОЛТ С ГОЛОВКОЙ ШЕСТИГРАННОЙ	1		Z00009178010	M10X40		
130	0636.100.433		БОЛТ С ГОЛОВКОЙ ШЕСТИГРАННОЙ	1		Z00009178010	M10X40		
140	0636.100.433		БОЛТ С ГОЛОВКОЙ ШЕСТИГРАННОЙ	1		Z00009178010	M10X40		
150	0636.100.433		БОЛТ С ГОЛОВКОЙ ШЕСТИГРАННОЙ	1		Z00009178010	M10X40		
160	0636.100.433		БОЛТ С ГОЛОВКОЙ ШЕСТИГРАННОЙ	1		Z00009178010	M10X40		
170	0636.100.433		БОЛТ С ГОЛОВКОЙ ШЕСТИГРАННОЙ	1		Z00009178010	M10X40		
180	0636.100.433		БОЛТ С ГОЛОВКОЙ ШЕСТИГРАННОЙ	1		Z00009178010	M10X40		
190	0636.100.433		БОЛТ С ГОЛОВКОЙ ШЕСТИГРАННОЙ	1		Z00009178010	M10X40		
250	---		ВИНТ ЗАПОРНЫЙ	1		Z00010176111	M24X1,5		
---	0736.300.160		ВИНТ ЗАПОРНЫЙ	1		Z00010176110	M24X1,5 M24X1,5		
---	0730.008.637		ШАЙБА УПЛОТНИТЕЛЬНАЯ	1		Z00010176110	24X29		
300	---		ВИНТ ЗАПОРНЫЙ	1		C01004359F10	15N.M*DICHTRING M10X1		
---	0636.100.793		SCREW PLUG	1		Z00010111613	M10X1		

© Все права сохраняются за ZF Friedrichshafen AG, также в случае подачи заявки на предоставление правовой охраны. Мы сохраняем за собой все права, включая права на копирование и распространение. All rights reserved.
Исключительно в информационных целях, без внесения изменений службой технической документации.

16 S 1920 TD /

Номер материала: 1367.001.030
Изображение: 161.43.03-1
Номер группы материала: 1325.131.012

Поз. №	№ материала	№ материала клиента	Наименование	Количество	Единица массы	№ изм.	Тех. инф.	Рем. к-кт	Альтернативный материал
---	0730.008.055		ШАЙБА УПЛОТНИТЕЛЬНАЯ	1			10X14		
310	1238.308.201		ПРОКЛАДКА УПЛОТНИТЕЛЬНАЯ	1			ENTHALT.IN 1238 308 202(2)		
320	1328.301.170		КРЫШКА	1		Z00008068010			
330	0636.016.406		БОЛТ С ГОЛОВКОЙ ШЕСТИГРАННОЙ	1		Z00007061014	M12X25		
340	0636.016.406		БОЛТ С ГОЛОВКОЙ ШЕСТИГРАННОЙ	1		Z00007061014	M12X25		
350	0636.016.406		БОЛТ С ГОЛОВКОЙ ШЕСТИГРАННОЙ	1		Z00007061014	M12X25		
360	0636.016.406		БОЛТ С ГОЛОВКОЙ ШЕСТИГРАННОЙ	1		Z00007061014	M12X25		
400	---		SCREW PLUG	1		Z00032040611	M18X1,5		
---	---		ВИНТ ЗАПОРНЫЙ	1		Z00032040610	35N.M*DICHTRING*FLAECHENDICHTG. M18X1,5		
---	0636.100.791		SCREW PLUG	1		Z00010111513	M18X1,5		
---	0634.801.155		ШАЙБА УПЛОТНИТЕЛЬНАЯ	1			18X24		
---	---		ВИНТ ЗАПОРНЫЙ	1		Z00032040610	35N.M*DICHTRING M18X1,5		
---	0636.100.791		SCREW PLUG	1		Z00010111521	M18X1,5		
---	0634.801.062		ШАЙБА УПЛОТНИТЕЛЬНАЯ	1		Z00010111521	18X24		

© Все права сохраняются за ZF Friedrichshafen AG, также в случае подачи заявки на предоставление правовой охраны. Мы сохраняем за собой все права, включая права на копирование и распространение. All rights reserved.
Исключительно в информационных целях, без внесения изменений службой технической документации.

Номер материала: 1367.001.030
Изображение: 161.44.01-1
ПЕРЕДАЧА ПЛАНЕТАРНАЯ

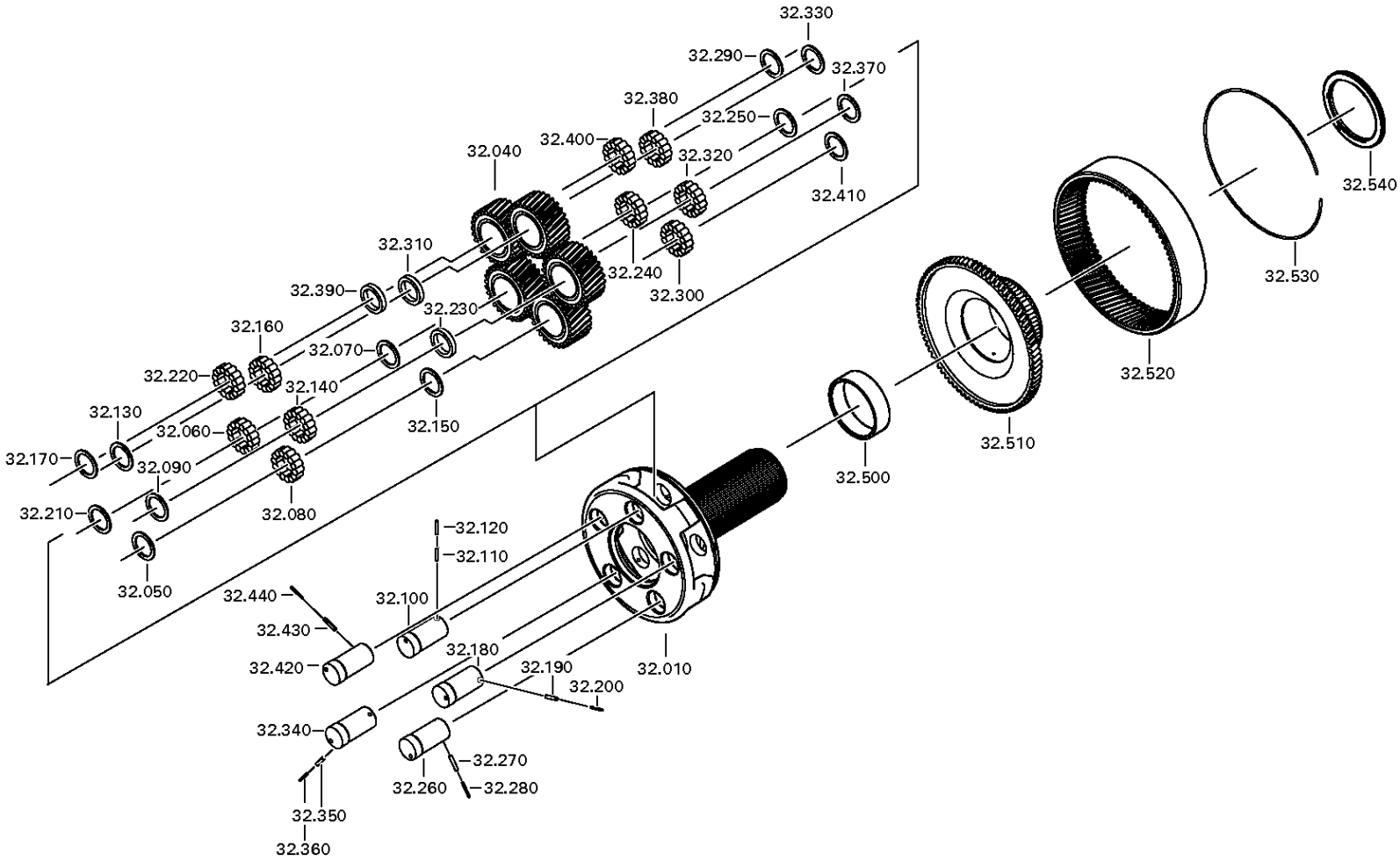

© Все права сохраняются за ZF Friedrichshafen AG, также в случае подачи заявки на предоставление правовой охраны. Мы сохраняем за собой все права, включая права на копирование и распространение. All rights reserved.
Исключительно в информационных целях, без внесения изменений службой технической документации.

Номер материала: 1367.001.030
Изображение: 161.44.40-1
ПЕРЕДАЧА ПЛАНЕТАРНАЯ

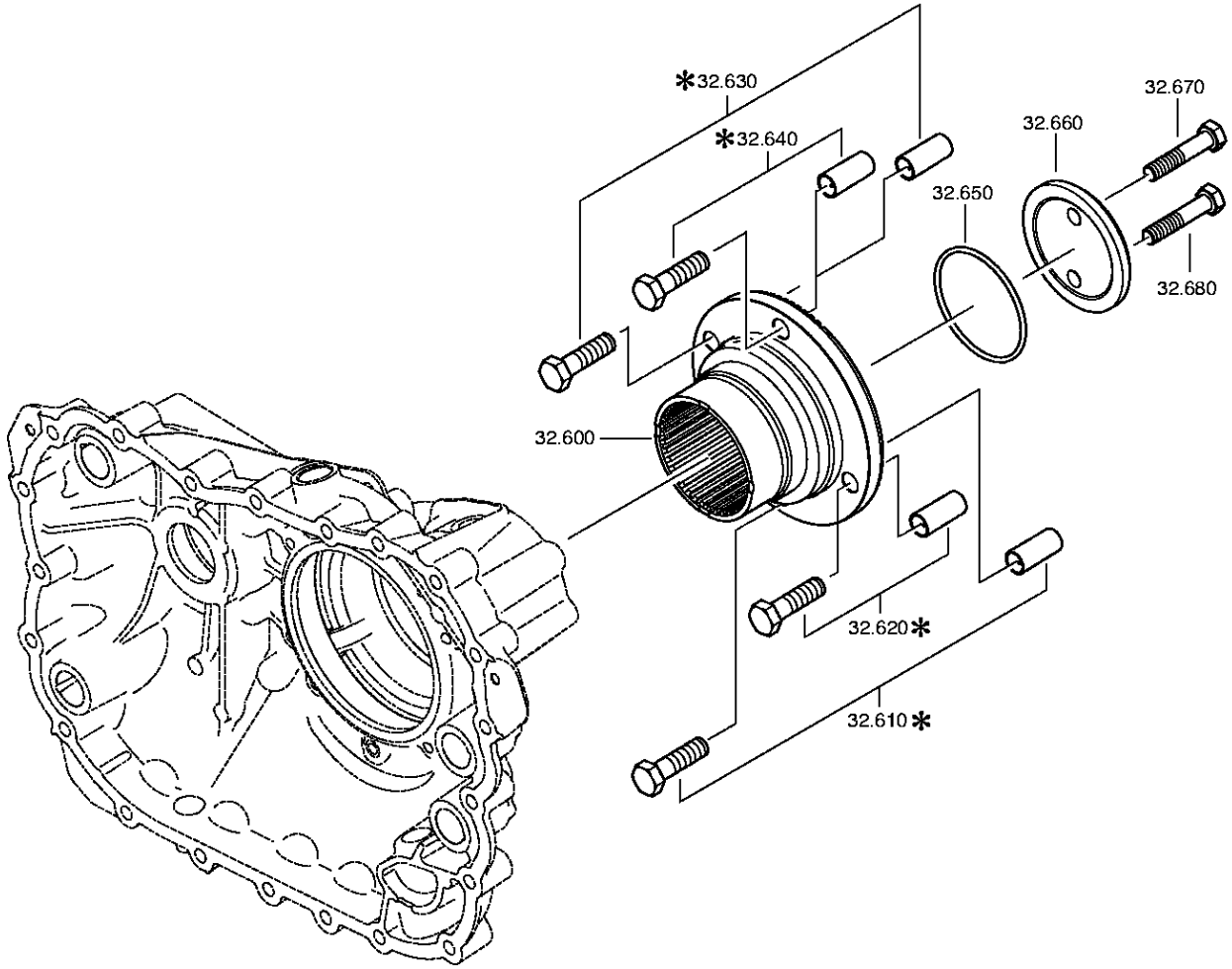

© Все права сохраняются за ZF Friedrichshafen AG, также в случае подачи заявки на предоставление правовой охраны. Мы сохраняем за собой все права, включая права на копирование и распространение. All rights reserved.
Исключительно в информационных целях, без внесения изменений службой технической документации.

Спецификация

16 S 1920 TD /

Номер материала: 1367.001.030
Изображение: 161.44.01-1
Номер группы материала: 1354.132.002

Поз. №	№ материала	№ материала клиента	Наименование	Количество	Единица массы	№ изм.	Тех. инф.	Рем. к-кт	Альтернативный материал
10	1315.232.027		ВОДИЛО ПЕРЕДАЧИ ПЛАНЕТАРНОЙ	1		Z00014438011			
40	1315.232.010		КОМПЛЕКТ ШЕСТЕРЕН ПЕРЕДАЧИ ПЛАНЕТАРНОЙ	1			KPL.		
50	0730.107.168		ШАЙБА ПРОМЕЖУТОЧНАЯ	1			A=1,00 IN 0730 105 951(2)		
60	1325.232.001		РОЛИК	1			KPL.SATZ*PLANETENRAD		
70	0730.107.168		ШАЙБА ПРОМЕЖУТОЧНАЯ	1			A=1,00 IN 0730 105 951(2)		
80	1325.232.001		РОЛИК	1			KPL.SATZ*PLANETENRAD		
90	0730.107.168		ШАЙБА ПРОМЕЖУТОЧНАЯ	1			A=1,00 IN 0730 105 951(2)		
100	1315.332.091		ОСЬ САТЕЛЛИТОВ	1		Z00014438011			
110	0631.329.147		ШТИФТ РАЗРЕЗНОЙ	1			6X26		
120	0631.329.261		ШТИФТ РАЗРЕЗНОЙ	1			3,5X26		
130	0730.107.168		ШАЙБА ПРОМЕЖУТОЧНАЯ	1			A=1,00 IN 0730 105 951(2)		
140	1325.232.001		РОЛИК	1			KPL.SATZ*PLANETENRAD		
150	0730.107.168		ШАЙБА ПРОМЕЖУТОЧНАЯ	1			A=1,00 IN 0730 105 951(2)		
160	1325.232.001		РОЛИК	1			KPL.SATZ*PLANETENRAD		
170	0730.107.168		ШАЙБА ПРОМЕЖУТОЧНАЯ	1			A=1,00 IN 0730 105 951(2)		
180	1315.332.091		ОСЬ САТЕЛЛИТОВ	1		Z00014438011			
190	0631.329.147		ШТИФТ РАЗРЕЗНОЙ	1			6X26		
200	0631.329.261		ШТИФТ РАЗРЕЗНОЙ	1			3,5X26		
210	0730.107.168		ШАЙБА ПРОМЕЖУТОЧНАЯ	1			A=1,00 IN 0730 105 951(2)		
220	1325.232.001		РОЛИК	1			KPL.SATZ*PLANETENRAD		
230	0730.107.168		ШАЙБА ПРОМЕЖУТОЧНАЯ	1			A=1,00 IN 0730 105 951(2)		
240	1325.232.001		РОЛИК	1			KPL.SATZ*PLANETENRAD		
250	0730.107.168		ШАЙБА ПРОМЕЖУТОЧНАЯ	1			A=1,00 IN 0730 105 951(2)		
260	1315.332.091		ОСЬ САТЕЛЛИТОВ	1		Z00014438011			
270	0631.329.147		ШТИФТ РАЗРЕЗНОЙ	1			6X26		
280	0631.329.261		ШТИФТ РАЗРЕЗНОЙ	1			3,5X26		
290	0730.107.168		ШАЙБА ПРОМЕЖУТОЧНАЯ	1			A=1,00 IN 0730 105 951(2)		
300	1325.232.001		РОЛИК	1			KPL.SATZ*PLANETENRAD		
310	0730.107.168		ШАЙБА ПРОМЕЖУТОЧНАЯ	1			A=1,00 IN 0730 105 951(2)		
320	1325.232.001		РОЛИК	1			KPL.SATZ*PLANETENRAD		
330	0730.107.168		ШАЙБА ПРОМЕЖУТОЧНАЯ	1			A=1,00 IN 0730 105 951(2)		

© Все права сохраняются за ZF Friedrichshafen AG, также в случае подачи заявки на предоставление правовой охраны. Мы сохраняем за собой все права, включая права на копирование и распространение. All rights reserved.
Исключительно в информационных целях, без внесения изменений службой технической документации.

16 S 1920 TD /

Номер материала: 1367.001.030
Изображение: 161.44.01-1
Номер группы материала: 1354.132.002

Поз. №	№ материала	№ материала клиента	Наименование	Количество	Единица массы	№ изм.	Тех. инф.	Рем. к-кт	Альтернативный материал
340	1315.332.091		ОСЬ САТЕЛЛИТОВ	1		Z00014438011			
350	0631.329.147		ШТИФТ РАЗРЕЗНОЙ	1			6X26		
360	0631.329.261		ШТИФТ РАЗРЕЗНОЙ	1			3,5X26		
370	0730.107.168		ШАЙБА ПРОМЕЖУТОЧНАЯ	1			A=1,00 IN 0730 105 951(2)		
380	1325.232.001		РОЛИК	1			KPL.SATZ*PLANETENRAD		
390	0730.107.168		ШАЙБА ПРОМЕЖУТОЧНАЯ	1			A=1,00 IN 0730 105 951(2)		
400	1325.232.001		РОЛИК	1			KPL.SATZ*PLANETENRAD		
410	0730.107.168		ШАЙБА ПРОМЕЖУТОЧНАЯ	1			A=1,00 IN 0730 105 951(2)		
420	1315.332.091		ОСЬ САТЕЛЛИТОВ	1		Z00014438011			
430	0631.329.147		ШТИФТ РАЗРЕЗНОЙ	1			6X26		
440	0631.329.261		ШТИФТ РАЗРЕЗНОЙ	1			3,5X26		
500	1325.332.011		ВТУЛКА	1					
510	1316.332.130		ДЕРЖАТЕЛЬ ШЕСТЕРНИ КОРОННОЙ	1					
520	1315.332.041		ШЕСТЕРНЯ КОРОННАЯ	1			IN 1316 332 055(1)		
530	0730.513.583		ПРОВОЛОКА КРЕПЕЖНАЯ	1			A=3,20 IN 0730 505 052(2)		
540	0735.298.169		ПОДШИПНИК УПОРНЫЙ ИГОЛЬЧАТЫЙ	1			103,3X128,4X10,0		
600	1325.332.032		OUTPUT FLANGE	1		Z00020928810			
650	---		O-RING	1		Z00034779410	ZFF*LOKAL HNG		
---	0634.313.805		КОЛЬЦО УПЛОТНИТЕЛЬНОЕ	1			82X4		
---	0501.331.852		O-RING	1			82X4		
660	1312.332.028		ШАЙБА	1					
670	0636.011.777		БОЛТ С ГОЛОВКОЙ ШЕСТИГРАННОЙ	1		Z00007292012	M12X60		
680	0636.011.777		БОЛТ С ГОЛОВКОЙ ШЕСТИГРАННОЙ	1		Z00007292012	M12X60		

© Все права сохраняются за ZF Friedrichshafen AG, также в случае подачи заявки на предоставление правовой охраны. Мы сохраняем за собой все права, включая права на копирование и распространение. All rights reserved.
Исключительно в информационных целях, без внесения изменений службой технической документации.

Изображение

Номер материала: 1367.001.030
Изображение: 161.45.01-1
Номер группы материала: 1325.133.004

16 S 1920 TD /
СИНХРОНИЗАТОР

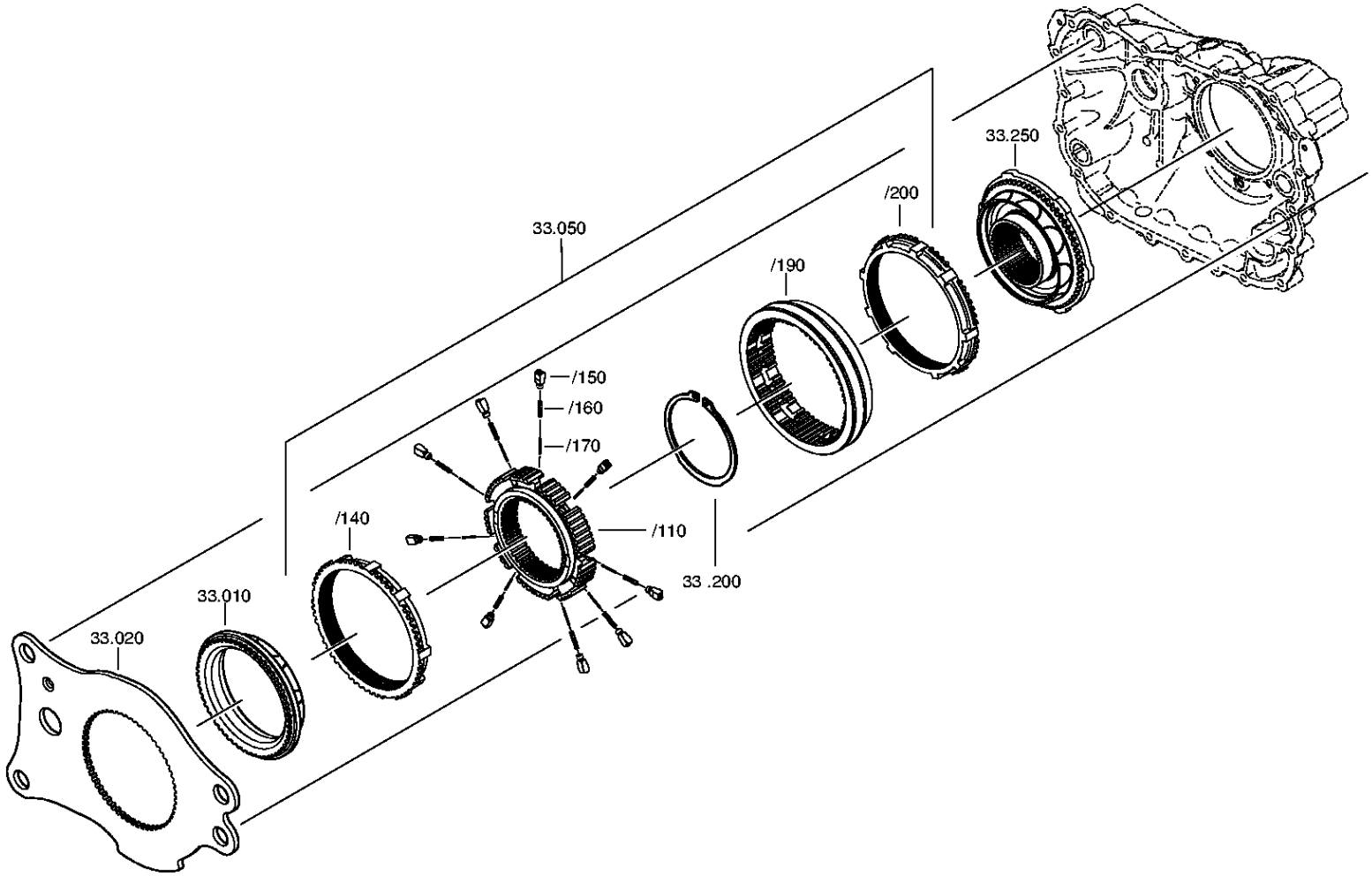

© Все права сохраняются за ZF Friedrichshafen AG, также в случае подачи заявки на предоставление правовой охраны. Мы сохраняем за собой все права, включая права на копирование и распространение. All rights reserved.
Исключительно в информационных целях, без внесения изменений службой технической документации.

Спецификация

16 S 1920 TD /

Номер материала: 1367.001.030
Изображение: 161.45.01-1
Номер группы материала: 1325.133.004

Поз. №	№ материала	№ материала клиента	Наименование	Количество	Единица массы	№ изм.	Тех. инф.	Рем. к-кт	Альтернативный материал
10	1296.333.050		КОРПУС МУФТЫ СИНХРОНИЗАТОРА	1			ENTHALT.IN 1296.333.053(1)		
20	1325.333.016		ПЛАСТИНА	1					
50	1325.233.008		СИНХРОНИЗАТОР	1			KPL.GP*DRUCKGUSS		
/110	1313.333.001		КОРПУС СИНХРОНИЗАТОРА	1			ENTHALT.IN 1296 333 014(1)		
/140	1296.333.045		КОЛЬЦО БЛОКИРУЮЩЕЕ СИНХРОНИЗАТОРА ДЕЛИТ.	1					
/150	1240.304.278		УПОР	9					
/160	0732.040.385		ПРУЖИНА НАЖИМНАЯ	9					
/170	0732.040.386		ПРУЖИНА НАЖИМНАЯ	9					
/190	1325.333.018		МУФТА СКОЛЬЗЯЩАЯ	1					
/200	1296.333.045		КОЛЬЦО БЛОКИРУЮЩЕЕ СИНХРОНИЗАТОРА ДЕЛИТ.	1					
200	0630.501.175		КОЛЬЦО СТОПОРНОЕ	1			125X3,7		
250	1325.233.007		КОРПУС МУФТЫ СИНХРОНИЗАТОРА	1			KPL.		

© Все права сохраняются за ZF Friedrichshafen AG, также в случае подачи заявки на предоставление правовой охраны. Мы сохраняем за собой все права, включая права на копирование и распространение. All rights reserved.
Исключительно в информационных целях, без внесения изменений службой технической документации.

Номер материала: 1367.001.030
Изображение: 161.46.01-1
СИСТЕМА ПЕРЕКЛЮЧЕНИЯ GP

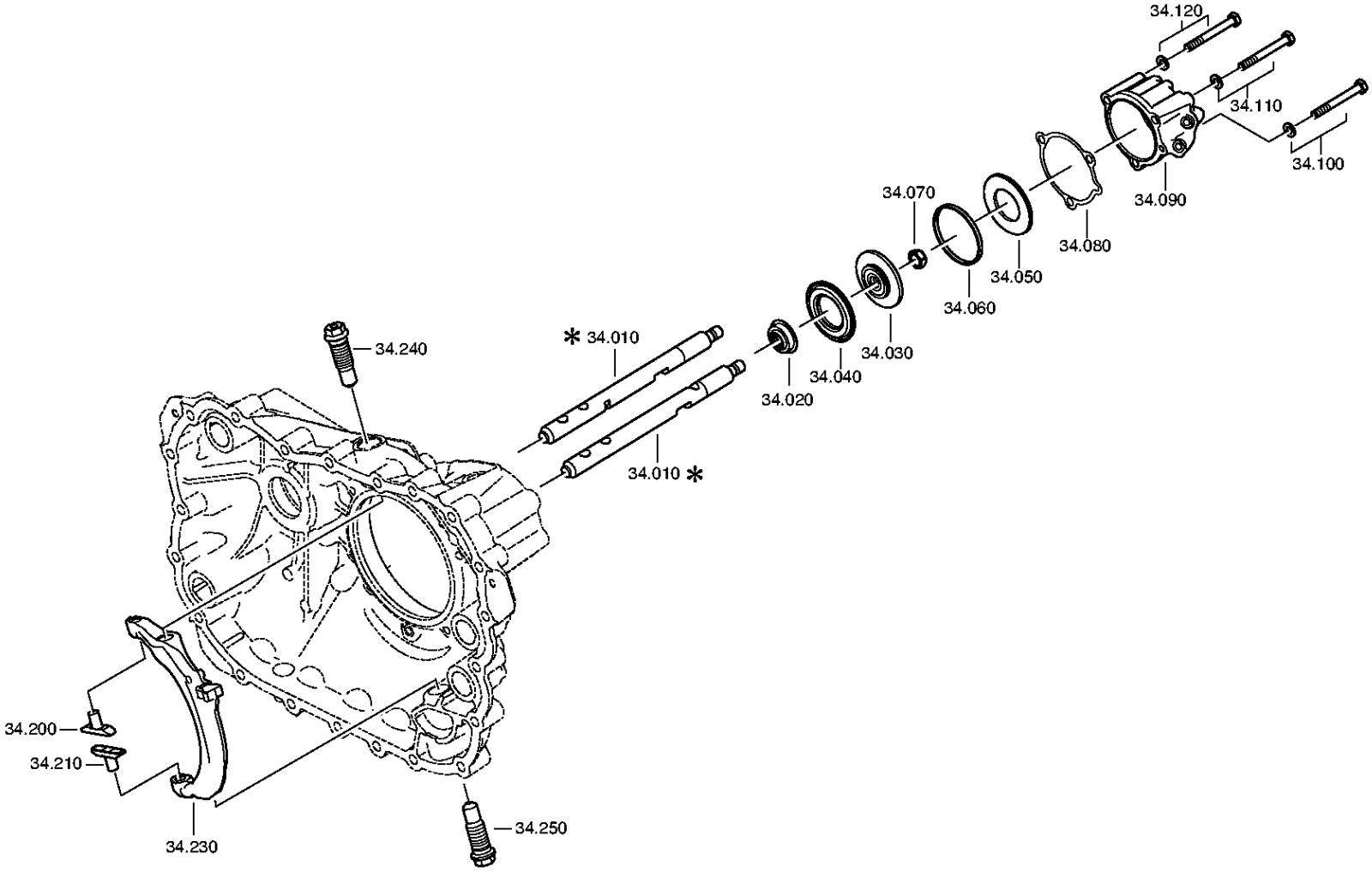

© Все права сохраняются за ZF Friedrichshafen AG, также в случае подачи заявки на предоставление правовой охраны. Мы сохраняем за собой все права, включая права на копирование и распространение. All rights reserved.
Исключительно в информационных целях, без внесения изменений службой технической документации.

Номер материала: 1367.001.030
Изображение: 161.46.40-1
СИСТЕМА ПЕРЕКЛЮЧЕНИЯ GP

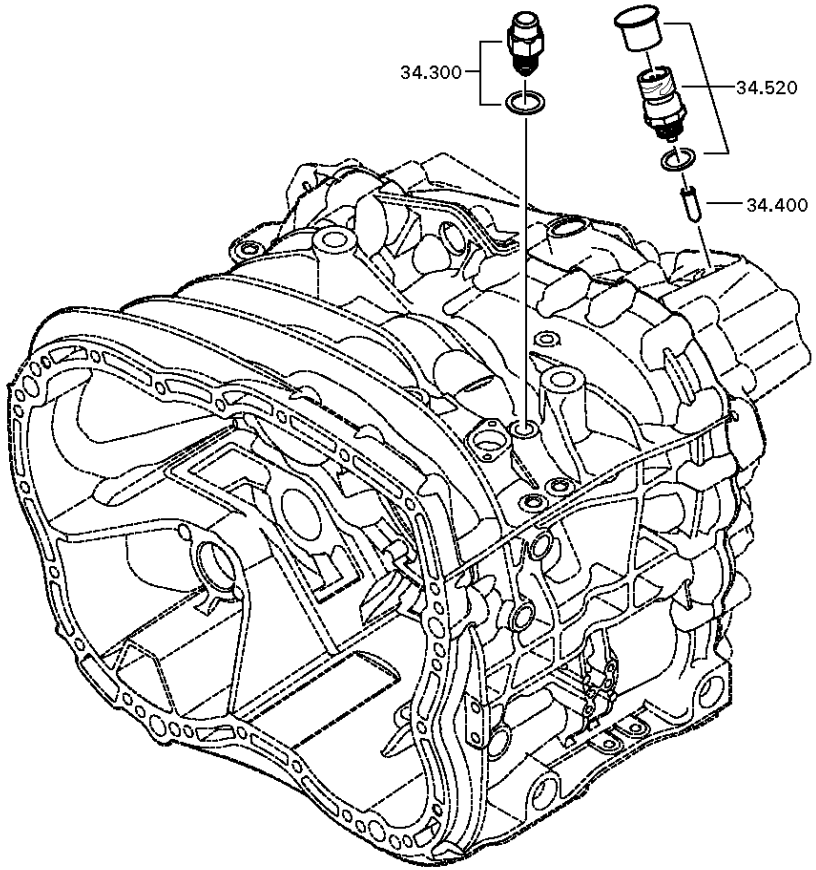

© Все права сохраняются за ZF Friedrichshafen AG, также в случае подачи заявки на предоставление правовой охраны. Мы сохраняем за собой все права, включая права на копирование и распространение. All rights reserved.
Исключительно в информационных целях, без внесения изменений службой технической документации.

Спецификация

16 S 1920 TD /

Номер материала: 1367.001.030
Изображение: 161.46.01-1
Номер группы материала: 1325.134.006

Поз. №	№ материала	№ материала клиента	Наименование	Количество	Единица массы	№ изм.	Тех. инф.	Рем. к-кт	Альтернативный материал
10	1325.334.017		ШТОК ВИЛКИ ПЕРЕКЛЮЧЕНИЯ ПЕРЕДАЧ	1					
20	0750.112.253		МАНЖЕТА ШЛЯПОВИДНАЯ	1			25X40X15		
30	---		ПОРШЕНЬ	1			GP		
---	1315.334.034		ПОРШЕНЬ	1			ENTHALT.IN 1315 334 040(2)		
---	1315.334.063		ПОРШЕНЬ	1					
40	0734.307.294		ШАЙБА УПЛОТНИТЕЛЬНАЯ	1			49X91X7,4 FA.KACO		
50	0734.307.294		ШАЙБА УПЛОТНИТЕЛЬНАЯ	1			49X91X7,4 FA.KACO		
60	0750.112.066		КОЛЬЦО НАПРАВЛЯЮЩЕЕ	1					
70	0737.300.037		ГАЙКА СТОПОРНАЯ	1			MS16X1,5		
80	0501.322.778		ПРОКЛАДКА УПЛОТНИТЕЛЬНАЯ	1					
90	1325.334.013		ЦИЛИНДР	1			GP		
100	---		БОЛТ С ГОЛОВКОЙ ШЕСТИГРАННОЙ	1		Z00007349210	M10X90		
---	0636.015.688		БОЛТ С ГОЛОВКОЙ ШЕСТИГРАННОЙ	1		Z00007349212	M10X90		
---	0630.100.294		ШАЙБА	1		Z00007158111			
110	---		БОЛТ С ГОЛОВКОЙ ШЕСТИГРАННОЙ	1		Z00007349210	M10X90		
---	0636.015.688		БОЛТ С ГОЛОВКОЙ ШЕСТИГРАННОЙ	1		Z00007349212	M10X90		
---	0630.100.294		ШАЙБА	1		Z00007158111			
120	---		БОЛТ С ГОЛОВКОЙ ШЕСТИГРАННОЙ	1		Z00007349210	M10X90		
---	0636.015.688		БОЛТ С ГОЛОВКОЙ ШЕСТИГРАННОЙ	1		Z00007349212	M10X90		
---	0630.100.294		ШАЙБА	1		Z00007158111			
200	1325.334.008		СУХАРЬ	1			GP		
210	1325.334.008		СУХАРЬ	1			GP		

© Все права сохраняются за ZF Friedrichshafen AG, также в случае подачи заявки на предоставление правовой охраны. Мы сохраняем за собой все права, включая права на копирование и распространение. All rights reserved.
Исключительно в информационных целях, без внесения изменений службой технической документации.

16 S 1920 TD /

Номер материала: 1367.001.030
Изображение: 161.46.01-1
Номер группы материала: 1325.134.006

Поз. №	№ материала	№ материала клиента	Наименование	Количество	Единица массы	№ изм.	Тех. инф.	Рем. к-кт	Альтернативный материал
230	1325.334.007		КОРОМЫСЛО ПЕРЕКЛЮЧЕНИЯ ПЕРЕДАЧ	1			GP		
240	---		БОЛТ ШАРНИРНЫЙ	1			O.SCHEIBE*ZF KAMA		
---	---		БОЛТ ШАРНИРНЫЙ	1		Z00015655010	WTB*ZF KAMA M24X1,5		
---	1324.334.008		БОЛТ ШАРНИРНЫЙ	1		Z00015655010	M24X1,5X74,5		
---	1315.334.074		БОЛТ ШАРНИРНЫЙ	1		Z00015655010	M24X1,5X74,5		
250	---		БОЛТ ШАРНИРНЫЙ	1			O.SCHEIBE*ZF KAMA		
---	---		БОЛТ ШАРНИРНЫЙ	1		Z00015655010	WTB*ZF KAMA M24X1,5		
---	1324.334.008		БОЛТ ШАРНИРНЫЙ	1		Z00015655010	M24X1,5X74,5		
---	1315.334.074		БОЛТ ШАРНИРНЫЙ	1		Z00015655010	M24X1,5X74,5		
300	---		УПОР СТОПОРНЫЙ	1			145N*50N.M		
---	1324.207.035		УПОР СТОПОРНЫЙ	1			KPL. *145 N		
---	0730.008.604		ШАЙБА УПЛОТНИТЕЛЬНАЯ	1					
400	1295.212.006		ШТИФТ	1			KPL.		
520	---		SWITCH	1		Z00025033610	SCHL*45N.M*DICHTRING*BAJONETT*SCHUTZKAPPE		
---	0501.331.660		SWITCH	1		Z00025033617			
---	0634.801.062		ШАЙБА УПЛОТНИТЕЛЬНАЯ	1		Z00025033617	18X24		
---	0700.300.427		КОЛПАК ЗАЩИТНЫЙ	1		Z00025033617			

© Все права сохраняются за ZF Friedrichshafen AG, также в случае подачи заявки на предоставление правовой охраны. Мы сохраняем за собой все права, включая права на копирование и распространение. All rights reserved.
Исключительно в информационных целях, без внесения изменений службой технической документации.

Номер материала: 1367.001.030
Изображение: 161.57.04-1
Номер группы материала: 1325.145.004

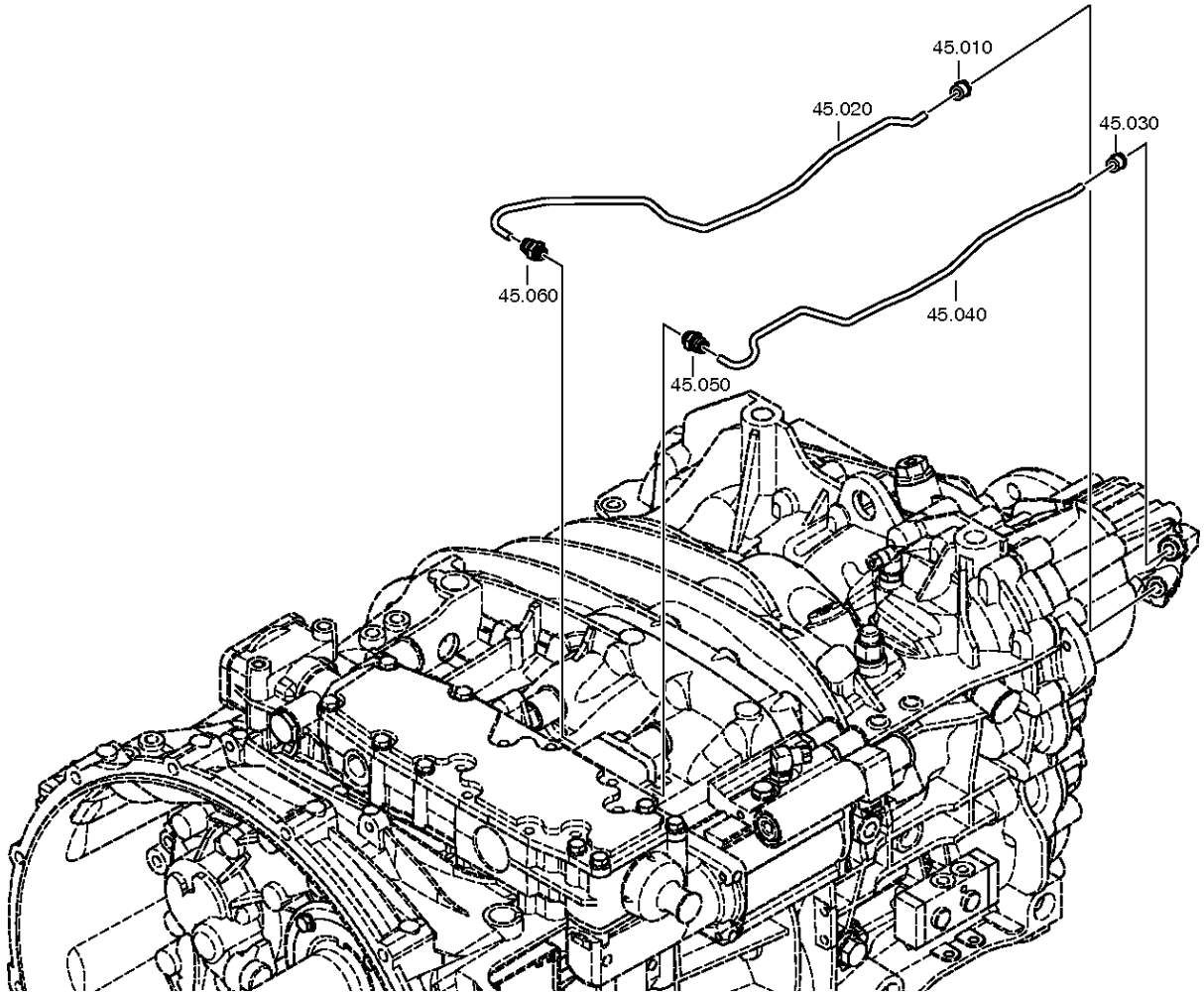

© Все права сохраняются за ZF Friedrichshafen AG, также в случае подачи заявки на предоставление правовой охраны. Мы сохраняем за собой все права, включая права на копирование и распространение. All rights reserved.
Исключительно в информационных целях, без внесения изменений службой технической документации.

Спецификация

16 S 1920 TD /

Номер материала: 1367.001.030
Изображение: 161.57.04-1
Номер группы материала: 1325.145.004

Поз. №	№ материала	№ материала клиента	Наименование	Количество	Единица массы	№ изм.	Тех. инф.	Рем. к-кт	Альтернативный материал
10	0501.324.029		ШТУЦЕР	1					
20	1325.345.009		ТРУБОПРОВОД	1			Н-Н		
30	0501.324.029		ШТУЦЕР	1					
40	1325.345.008		ТРУБОПРОВОД	1			E13MP		
50	0501.326.099		ШТУЦЕР	1			M14X1,5 ROHR 8MM		
60	0501.326.099		ШТУЦЕР	1			M14X1,5 ROHR 8MM		

© Все права сохраняются за ZF Friedrichshafen AG, также в случае подачи заявки на предоставление правовой охраны. Мы сохраняем за собой все права, включая права на копирование и распространение. All rights reserved.
Исключительно в информационных целях, без внесения изменений службой технической документации.

Изображение

16 S 1920 TD /
SHUT-OFF VALVE

Номер материала: 1367.001.030
Изображение: 161.70.06-1
Номер группы материала: 1356.170.009

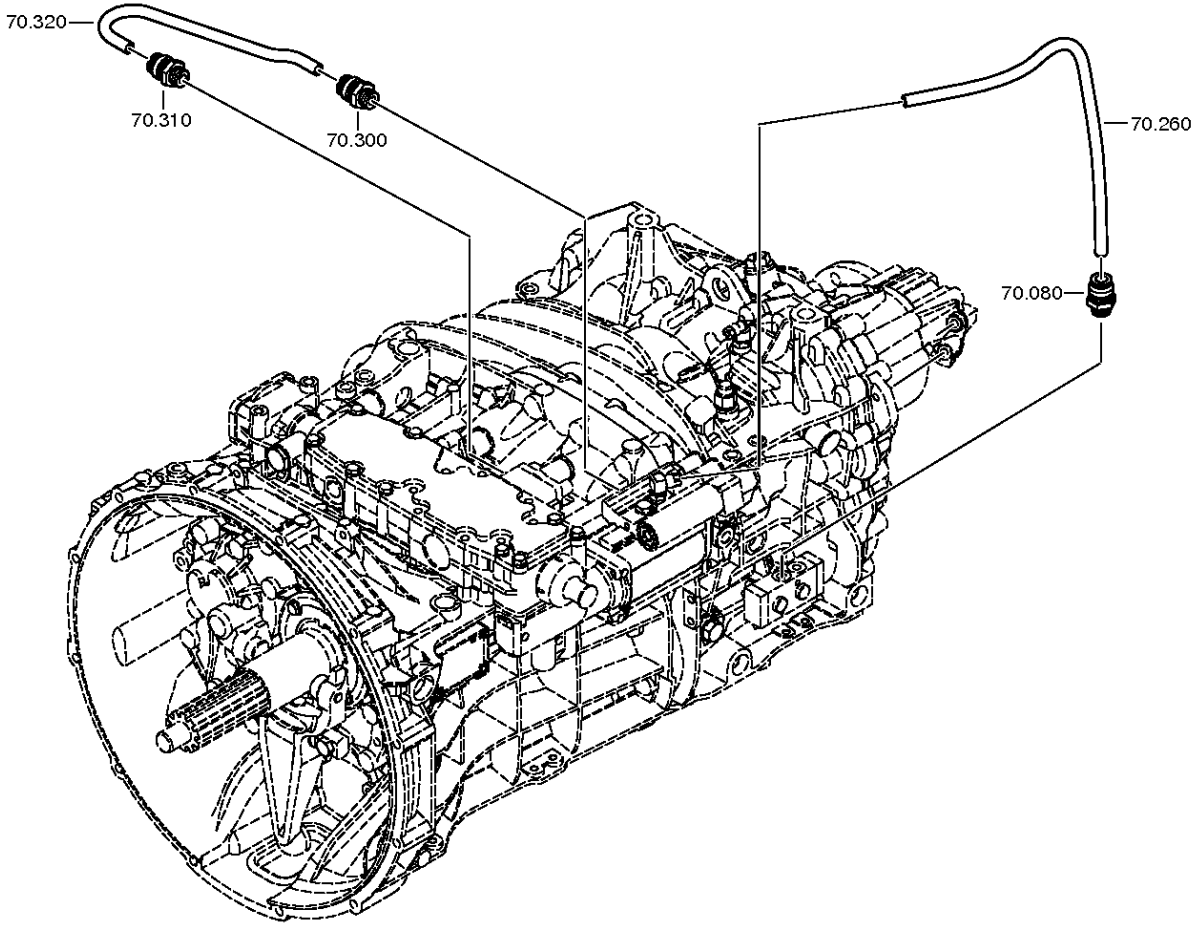

© Все права сохраняются за ZF Friedrichshafen AG, также в случае подачи заявки на предоставление правовой охраны. Мы сохраняем за собой все права, включая права на копирование и распространение. All rights reserved.
Исключительно в информационных целях, без внесения изменений службой технической документации.

Спецификация

16 S 1920 TD /

Номер материала: 1367.001.030
Изображение: 161.70.06-1
Номер группы материала: 1356.170.009

Поз. №	№ материала	№ материала клиента	Наименование	Количество	Единица массы	№ изм.	Тех. инф.	Рем. к-кт	Альтернативный материал
80	0501.324.666		ШТУЦЕР	1			M12X1,5 ROHR 8MM DROSSEL		
260	0730.301.003		ТРУБКА	1		Z00006626010	8X1X450 8X1X450		
300	0501.324.477		ШТУЦЕР	1			M12X1,5 ROHR 8MM		
310	0501.324.477		ШТУЦЕР	1			M12X1,5 ROHR 8MM		
320	1325.345.029		ТРУБОПРОВОД	1					

© Все права сохраняются за ZF Friedrichshafen AG, также в случае подачи заявки на предоставление правовой охраны. Мы сохраняем за собой все права, включая права на копирование и распространение. All rights reserved.
Исключительно в информационных целях, без внесения изменений службой технической документации.

Изображение

Номер материала: 1367.001.030
Изображение: 161.90.08
Номер группы материала: 1325.147.009

16 S 1920 TD /
ВИНТ ЗАПОРНЫЙ

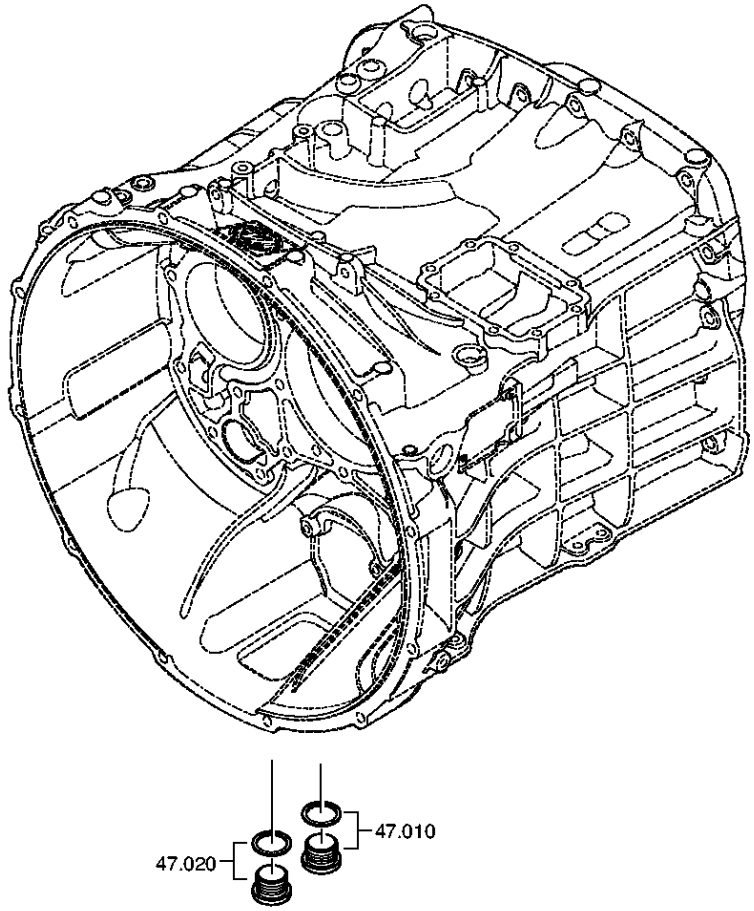

© Все права сохраняются за ZF Friedrichshafen AG, также в случае подачи заявки на предоставление правовой охраны. Мы сохраняем за собой все права, включая права на копирование и распространение. All rights reserved.
Исключительно в информационных целях, без внесения изменений службой технической документации.

Спецификация

16 S 1920 TD /

Номер материала: 1367.001.030
Изображение: 161.90.08
Номер группы материала: 1325.147.009

Поз. №	№ материала	№ материала клиента	Наименование	Количество	Единица массы	№ изм.	Тех. инф.	Рем. к-кт	Альтернативный материал
10	---		ВИНТ ЗАПОРНЫЙ	1		Z00010164013	50N.M*DICHTRING M22X1,5		
---	0636.100.824		SCREW PLUG	1		Z00010164019	M22X1,5		
---	0730.009.515		ШАЙБА УПЛОТНИТЕЛЬНАЯ	1		Z00010164019	A22X27		
20	---		ВИНТ ЗАПОРНЫЙ	1		Z00010164013	50N.M*DICHTRING M22X1,5		
---	0636.100.824		SCREW PLUG	1		Z00010164019	M22X1,5		
---	0730.009.515		ШАЙБА УПЛОТНИТЕЛЬНАЯ	1		Z00010164019	A22X27		

© Все права сохраняются за ZF Friedrichshafen AG, также в случае подачи заявки на предоставление правовой охраны. Мы сохраняем за собой все права, включая права на копирование и распространение. All rights reserved.
Исключительно в информационных целях, без внесения изменений службой технической документации.

Номер материала: 1367.001.030
Изображение: 161.93.25-1
Номер группы материала: 1325.168.005

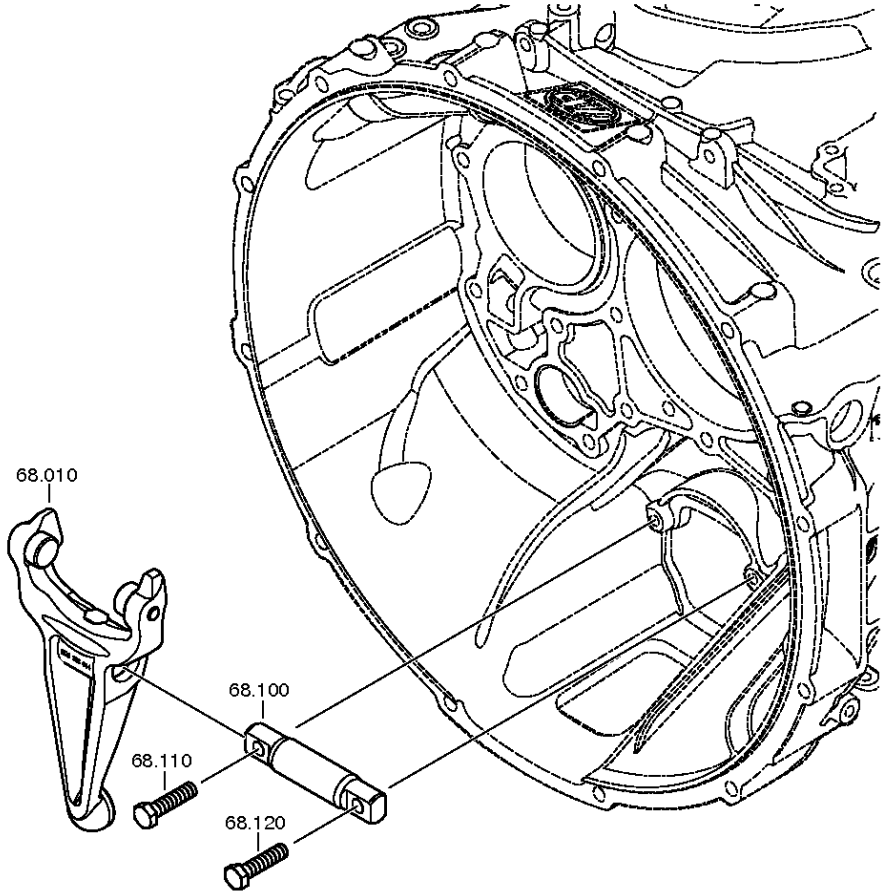

© Все права сохраняются за ZF Friedrichshafen AG, также в случае подачи заявки на предоставление правовой охраны. Мы сохраняем за собой все права, включая права на копирование и распространение. All rights reserved.
Исключительно в информационных целях, без внесения изменений службой технической документации.

Спецификация

16 S 1920 TD /

Номер материала: 1367.001.030
Изображение: 161.93.25-1
Номер группы материала: 1325.168.005

Поз. №	№ материала	№ материала клиента	Наименование	Количество	Единица массы	№ изм.	Тех. инф.	Рем. к-кт	Альтернативный материал
10	1328.268.012		ВИЛКА ВЫКЛЮЧЕНИЯ СЦЕПЛЕНИЯ	1		Z00004402510	KPL*GABELWEITE 116,0*KUGEL D= 22*I=2,00*MIT ROLLE*1-SK		
/110	1328.368.044		ВИЛКА ВЫКЛЮЧЕНИЯ СЦЕПЛЕНИЯ	1		Z00004402511			
/120	0501.331.258		BALL CUP	1		Z00021393210			
/130	0501.323.199		ВТУЛКА ПОДШИПНИКА	1		Z00004402511	30x37x50		
/150	0501.214.560		РОЛИК КОНТАКТНЫЙ	1		Z00004402511	KPL.		
/160	0501.214.560		РОЛИК КОНТАКТНЫЙ	1		Z00004402511	KPL.		
100	1328.368.001		ВАЛ ВИЛКИ ВЫКЛЮЧЕНИЯ СЦЕПЛЕНИЯ	1					
110	0636.016.416		БОЛТ С ГОЛОВКОЙ ШЕСТИГРАННОЙ	1		Z00015886110	M12X50		
120	0636.016.416		БОЛТ С ГОЛОВКОЙ ШЕСТИГРАННОЙ	1		Z00015886110	M12X50		

© Все права сохраняются за ZF Friedrichshafen AG, также в случае подачи заявки на предоставление правовой охраны. Мы сохраняем за собой все права, включая права на копирование и распространение. All rights reserved.
Исключительно в информационных целях, без внесения изменений службой технической документации.