# Catalogo delle parti di ricambio

S 5-42

N° di materiale: 1307.050.415

Data odierna: 14.01.2014

ZF Friedrichshafen AG
Hauptverwaltung
80038 Friedrichshafen
Deutschland
Telefon: +49 7541 77-0
Telefax: +49 7541 77-908000
www.zf.com

zuständiges Werk:
Friedrichshafen

© Tutti diritti riservati da ZF Friedrichshafen AG 2011, anche in caso di deposito di diritti di protezione. Tutti i diritti d'utilizzazione, riproduzione e diffusione sono riservati.
Solo a titolo d'informazione. Non aggiornato.

# Indicazioni sul catalogo delle parti di ricambio

## Strutttura del catalogo delle parti di ricambio

- Copertina
- Scheda Tecnica (con stampa SDM)
- Sommario delle figure
- Figura
- Distinta base pertinente
- Figura successiva
- Distinta base pertinente
- ...

## Sommario delle figure

| Bildtafel Figura | Sachnummer Matricola | Benennung (Denominazione) | Technische Info Informazione tecnica | Denominazione (Benennung) | Menge Quantità | Einheit Unità |
|---|---|---|---|---|---|---|
| 068.08.17 | 1316.170.001 | AUSLEGER | WL | BRACCIO DI COMANDO | 1 | Stk |
| 068.08.06 | 1316.170.031 | DECKEL | WL*H-H *VM | COPERCHIO | 1 | Stk |
| 068.08.14 | 1316.170.808 | DECKEL | WL*AUSL+GEH*H-H*HF160N | COPERCHIO | 1 | Stk |
| 08 | 1316.170.441 | ANSCHLUSSTEILE | WL*NG-VORB*RG-SCHL*168N *BAJONETT | PARTICOLARI DI RACCORDO | 1 | Stk |

Un "spazio vuoto" significa che per questo sottogruppo non esiste una figura propria
Le parti di questo sottogruppo sono rappresentate sulle figure con lo stesso numero centrale

## Figura e distinta base

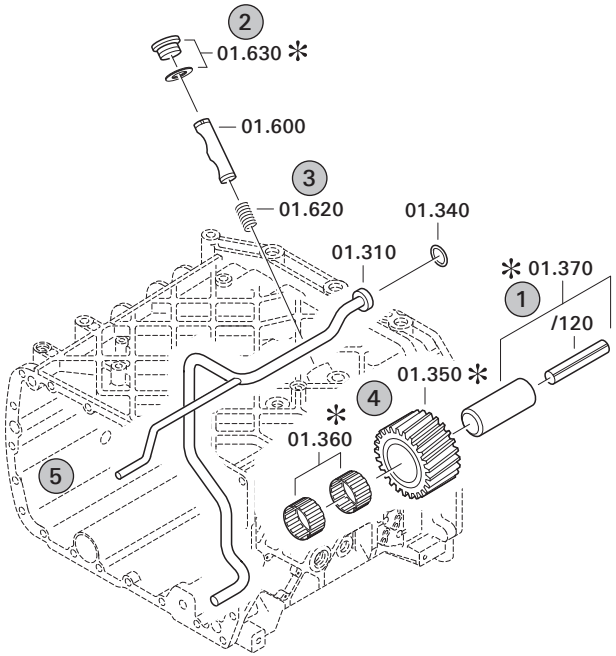


### 1 Voci e sottovoci

| Pos. | Sachnummer Matricola | Benennung (Denominazione) | Technische Info Informazione tecnica | Denominazione (Benennung) | Menge Quantità | Einheit Unità |
|---|---|---|---|---|---|---|
| 0370 | 1315.201.054 | RUECKLAUFBOLZEN | KPL.16S151*SG*L= 79 | PERNO RUOTA RETROMARCIA | 1 | Stk |
| /0120 | 0631.329.293 | SPANNSTIFT | | SPINA ELASTICA | 1 | Stk |

Voci con "/" sono le singole voci di un assieme completo
Vedi figura: voce 0370 contiene una spina elastica con la voce /0120

### 2 Combinazioni di parti normalizzate

| Pos. | Sachnummer Matricola | Benennung (Denominazione) | Technische Info Informazione tecnica | Denominazione (Benennung) | Menge Quantità | Einheit Unità |
|---|---|---|---|---|---|---|
| 0630 | | VERSCHL.SCHR. | | TAPPO A VITE | 1 | Stk |
| | 0636.302.067 | VERSCHL.SCHR. | | TAPPO A VITE | 1 | Stk |
| | 0634.801.249 | DICHTRING | A 26 X 31 | ANELLO DI TENUTA | 1 | Stk |

Nella distinta base vengono indicati i singoli componenti della combinazione di parti normalizzate

### 3 Rappresentazione voce sulla figura e nella distinta base

01.620 - sulla figura — La cifra 01 si riferisce al sottogruppo nel quale si trova la voce. Per motivi dovuti al programma informatico questa cifra viene indicata nella figura.

0620 - nella distinta base

| Pos. | Sachnummer Matricola | Benennung (Denominazione) | Technische Info Informazione tecnica | Denominazione (Benennung) | Menge Quantità | Einheit Unità |
|---|---|---|---|---|---|---|
| 0620 | 0732.040.736 | DRUCKFEDER | | MOLLA DI COMPRESSIONE | 1 | Stk |

### 4 ✻-Voci

Le voci identificate con un ✻ sono optional, cioè non è obbligatorio riprendere queste voci nella distinta base.
La seguente nota è indicata sulle figure.

✻ je nach Stücklistenausführung
depending on spec. number
suivant la nomenclature
secondo la distina base

### 5 Parti rappresentate in modo tratteggiato

Le parti rappresentate su una figura in modo tratteggiato servono solo come orientamento per le altre parti.

| Pos. | Informazioni | N° di modifica |
|---|---|---|
| 001 | Use case ---------- | |
| 002 | Customer PAVLOVO BUS | |
| 003 | City PAVLOVO | |
| 004 | DUNS | |
| 006 | Sales Name PAZ320401-03 | |
| 007 | Manufacturer PAVLOVO BUS | |
| 008 | Engineering Name | |
| 009 | Product Use BUS | |
| 011 | SOP | |
| 013 | Sales Name PAZ-320401-01 | |
| 014 | Manufacturer PAVLOVO BUS | |
| 015 | Engineering Name | |
| 016 | Product Use BUS | |
| 018 | SOP | |
| 020 | Sales Name PAZ-32053-07 | |
| 021 | Manufacturer PAVLOVO BUS | |
| 022 | Engineering Name | |
| 023 | Product Use BUS | |
| 025 | SOP | |
| 027 | Sales Name PAZ-4234 | |
| 028 | Manufacturer PAVLOVO BUS | |
| 029 | Engineering Name | |
| 030 | Product Use BUS | |
| 032 | SOP | |
| 034 | Sales Name PAZ-320402-03 | |
| 035 | Manufacturer PAVLOVO BUS | |
| 036 | Engineering Name | |
| 037 | Product Use BUS | |
| 039 | SOP | |
| 041 | Sales Name PAZ-320412-05 | |
| 042 | Manufacturer PAVLOVO BUS | |
| 043 | Engineering Name | |
| 044 | Product Use BUS | |

© Tutti diritti riservati da ZF Friedrichshafen AG 2011, anche in caso di deposito di diritti di protezione. Tutti i diritti d’utilizzazione, riproduzione e diffusione sono riservati.
Solo a titolo d’informazione. Non aggiornato.

| Pos. | Informazioni | N° di modifica |
|---|---|---|
| 046 | SOP | |
| 047 | Engine | |
| 048 | Sales Designation | |
| 049 | Manufacturer Cummins Engine Co. | |
| 050 | Eng.Displ. | |
| 051 | Cylinder | |
| 052 | Nom. power 110 kW | |
| 053 | RPM at nom. power 2500 1/min | |
| 054 | Nom. torque 550 Nm | |
| 055 | RPM at nom. torque 1200 1/min | |
| 056 | Engine | |
| 057 | Sales Designation ISF 3.8 S3168 | |
| 058 | Manufacturer Cummins Engine Co. | |
| 059 | Drivetrain type DIESEL | |
| 060 | Eng.Displ. 3800 cm3 | |
| 061 | Cylinder 4 | |
| 062 | Nom. power 125 kW | |
| 063 | RPM at nom. power 2600 1/min | |
| 064 | Nom. torque 600 Nm | |
| 065 | RPM at nom. torque 1300 1/min | |
| 066 | Engine | |
| 067 | Sales Designation 5340 | |
| 068 | Manufacturer Yamz | |
| 069 | Drivetrain type DIESEL | |
| 070 | Eng.Displ. 5600 cm3 | |
| 071 | Cylinder 4 | |
| 072 | Nom. power 110 kW | |
| 073 | RPM at nom. power 2650 1/min | |
| 074 | Nom. torque 580 Nm | |
| 075 | RPM at nom. torque 1600 1/min | |
| 076 | Engine | |
| 077 | Sales Designation ISBE4 185B | |
| 078 | Manufacturer Cummins Engine Co. | |

© Tutti diritti riservati da ZF Friedrichshafen AG 2011, anche in caso di deposito di diritti di protezione. Tutti i diritti d’utilizzazione, riproduzione e diffusione sono riservati.
Solo a titolo d’informazione. Non aggiornato.

| Pos. | Informazioni | N° di modifica |
|---|---|---|
| 079 | Drivetrain type DIESEL | |
| 080 | Eng.Displ. cm3 | |
| 081 | Cylinder | |
| 082 | Nom. power 136 kW | |
| 083 | RPM at nom. power 2500 1/min | |
| 084 | Nom. torque 550 Nm | |
| 085 | RPM at nom. torque 1500 1/min | |
| 086 | Classification use case ---------- | |
| 087 | ADDITIONAL DESIGNATION, ENGINE NEIG=4 GRAD 30MIN. | |
| 089 | DESIGNATION, CLUTCH MF362 | |
| 090 | MANUFACTURER, CLUTCH ZF-SACHS | |
| 095 | DYNAMIC TYRE RADIUS 457 mm | |
| 096 | REAR AXLE RATIO 4.62 | |
| 097 | MAXIMUM SPEED 110 km/h | |
| 100 | PERMISS.GROSS VEHICLE WEIGHT 8 t | |
| 101 | PERMISS.GROSS COMBIN.WEIGHT 10.5 t | |
| 106 | Product description ---------- | |
| 107 | INSTALLATION POS TRANSMISSION VERTICAL | |
| 108 | TRANSMISSION ATTACHMENT FLANGE-MOUNTED | |
| 109 | RATIO, BOTTOM GEAR 5.72 | |
| 110 | RATIO, TOP GEAR .76 | |
| 111 | SET OF RATIOS SG | |
| 112 | RATIO, 1ST GEAR 5.72 | |
| 113 | RATIO, 2ND GEAR 2.94 | |
| 114 | RATIO, 3RD GEAR 1.61 | |
| 115 | RATIO, 4TH GEAR 1 | |
| 116 | RATIO, 5TH GEAR .76 | |
| 117 | RATIO, 1ST GEAR REVERSE 5.24 | |
| 118 | DESIGN, SHIFT SYSTEM TURNING SHAFT | |
| 119 | POSITION, GEAR SHIFT SYSTEM HORIZONTAL LEFT | |
| 121 | DESIGN, SEPARATING CLUTCH FULL-SYNCHRONIZED | |
| 122 | REFERENCE LENGTH INPUT SHAFT -104 mm | |
| 123 | STANDARD TYPE INPUT SHAFT SAE | |

© Tutti diritti riservati da ZF Friedrichshafen AG 2011, anche in caso di deposito di diritti di protezione. Tutti i diritti d’utilizzazione, riproduzione e diffusione sono riservati.
Solo a titolo d’informazione. Non aggiornato.

| Pos. | Informazioni | N° di modifica |
|---|---|---|
| 125 | NORMEN IDENTNUMMER ANTR.WELLE 10C | |
| 126 | NOMINAL DIAMETER INPUT SHAFT 1,500 | |
| 138 | DESIGN,CONN., CLUTCH HOUSING SAE 3 | |
| 143 | DIAMETER, RELEASE FLANGE 57 mm | |
| 144 | TYPE FIT RELEASE BEARING FLA. E8 | |
| 145 | DESIGN BEARING OUTPUT STANDARD SUSPENSION | |
| 146 | OUTER DIA. OUTPUT FLANGE RA 150 mm | |
| 148 | NO.OF BORES OUTPUT FLANGE HA1 4 | |
| 149 | BORE DIA. OUTPUT FLANGE RA 14.1 mm | |
| 152 | REF. LENGTH OUTPUT FLANGE RA 619 mm | |
| 155 | DESIGN, OUTPUT FLANGE HA GL-SPICER1535 | |
| 156 | DIMENSION SHIFT TURRET DIST. 241.000 mm | |
| 157 | MEAS. LOC. SHIFT TURRET DIST. SHIFT LEVER OUTSIDE EDGE | |
| 160 | RADIUS 1 SHIFT LEVER 45.000 mm | |
| 161 | DESIGN, OFFSET, SHIFT LEVER OUTSIDE | |
| 162 | RADIUS 2 SHIFT LEVER 65.000 mm | |
| 165 | RADIUS 3 SHIFT LEVER 85.000 mm | |
| 168 | LEVER POSITION SHIFTING OUTPUT C | |
| 175 | GEAR SHIFT LEVER ANGLE EPSILON 26.000 GRAD | |
| 179 | SELECTION PATTERN VARIANT INSTALLATION DRAWING | |
| 182 | SWITCH, REVERSE GEAR y | |
| 183 | DESIGN, RG (REV.GEAR) SWITCH CLOSING | |
| 184 | NOTE ON SWITCH, REVERSE GEAR VARILLA DE CAMBIO | |
| 185 | PROT. CAP SWITCH, REVERSE GEAR y | |
| 186 | DESIGN, CONNECTION, RG SWITCH DIN BAYONET | |
| 188 | SWITCH, NEUTRAL GEAR y | |
| 189 | DESIGN,NG(NEUTRAL GEAR)SWITCH OPENING SWITCH | |
| 190 | PROT.CAP SWITCH, NEUTRAL GEAR y | |
| 191 | DESIGN, CONNECTION, NG SWITCH DIN BAYONET | |
| 195 | REF.LENGTH,RELEASE BEAR.FLAN -12 mm | |
| 197 | TYPE OF RELEASE MECHANISM WITH | |
| 200 | VERSION OF CLUTCH HOUSING INTEGRATED | |
| 201 | ASSEMBLY POS. CLUTCH CYLINDER 9 | |

© Tutti diritti riservati da ZF Friedrichshafen AG 2011, anche in caso di deposito di diritti di protezione. Tutti i diritti d’utilizzazione, riproduzione e diffusione sono riservati.
Solo a titolo d’informazione. Non aggiornato.

| Pos. | Informazioni | N° di modifica |
|---|---|---|
| 210 | DESIGN RELEASE BEARING WITHOUT | |
| 211 | WRENCH SIZE, RELEASE FORK 75 mm | |
| 213 | LAENGE KUGELBOLZEN AUSR.LAGER 37 mm | |
| 217 | NO.OF PULSES PULSE SENSOR SFI H68 6 IMP/U | |
| 219 | DESIGN PULSE SENSOR SFI H68 WITH | |
| 221 | PROT.CAP PULSE SENSOR SFI H68 y | |
| 222 | DESIG,CONN,PULSE SENS. SFI H68 DIN BAYONET | |
| 261 | OIL CAPACITY, GEARBOX 3.2 dm3 | |
| 264 | OIL GRADE PERMISSIBLE ACC. TO TE-ML02 | |
| 266 | COLOUR JET BLACK | |
| 267 | COLOUR CLASSIFICATION ACC. TO RAL 9005 | |
| 270 | CODING OUTER CONSERVATION KA1 | |
| 271 | CODING INNER CONSERVATION KI1 | |
| 272 | SCOPE OUTER CONSERVATION T | |
| 273 | CONSERVATION SPECIFICATION ZFN 916 | |
| 274 | Documents ---------- ---------- | |
| 275 | SCHALTGETRIEBE Drawing 1307.050.701 | |
| 276 | DREHW.SCHALTUNG Drawing 1307.607.001 | |
| 277 | CAJA CAMBIOS DE CINCO MARCHAS Drawing 1307.650.014 | |
| 278 | Drawing 1307.050.305 | |

© Tutti diritti riservati da ZF Friedrichshafen AG 2011, anche in caso di deposito di diritti di protezione. Tutti i diritti d’utilizzazione, riproduzione e diffusione sono riservati.
Solo a titolo d’informazione. Non aggiornato.

# Sommario Sottogruppi



| v | Pos. | N° di materiale | Denominazione | Quantità | N° di modif. | Info. tecnica |
|---|---|---|---|---|---|---|
| 067.01.12-1 | 110 | 1307.101.188 | SCATOLA DEL CAMBIO | 1 | | |
| 067.02.04-1 | 130 | 1307.102.097 | ALBERO ENTRATA | 1 | | |
| 067.03.01-1 | 160 | 1307.103.021 | ALBERO RINVIO | 1 | | |
| 067.04.04-1 | 200 | 1307.104.201 | ALBERO PRIMARIO | 1 | | |
| 067.04.81-1 | 210 | 1307.104.812 | ALBERO PRIMARIO | 1 | | |
| 067.05.01-1 | 220 | 1307.105.002 | RITORNO | 1 | | |
| 067.06.05-1 | 230 | 1307.106.046 | COMANDO | 1 | | |
| 067.06.40-1 | 238 | 1307.106.433 | PARTICOLARI DI RACCORDO | 1 | | |
| 067.07.01-1 | 20 | 1307.107.018 | ALBERO CAMBIO MARCIA | 1 | | |
| 067.07.01-1 | 280 | 1307.107.800 | SCATOLA DI COMANDO | 1 | | |
| 067.07.01-1 | 900 | 1307.107.008 | SCATOLA DI COMANDO | 1 | | |
| 067.07.01-1 | 910 | 1307.107.010 | ALBERO CAMBIO MARCIA | 1 | | |
| 067.93.31-1 | 140 | 1307.168.019 | FORCELLDISINN | 1 | | |

© Tutti diritti riservati da ZF Friedrichshafen AG 2011, anche in caso di deposito di diritti di protezione. Tutti i diritti d’utilizzazione, riproduzione e diffusione sono riservati.
Solo a titolo d’informazione. Non aggiornato.

**N° di materiale: 1307.050.415**
**Figura: 067.01.12-1**
**N° materiale sottogruppo: 1307.101.188**

**S 5-42 /**
**SCATOLA DEL CAMBIO**

Bildtafel:
Figure: 067.01.12
Figure:
Figura:

* je nach Stücklistenausführung
depending on spec. number
suivant la nomenclature
secondo la distina base

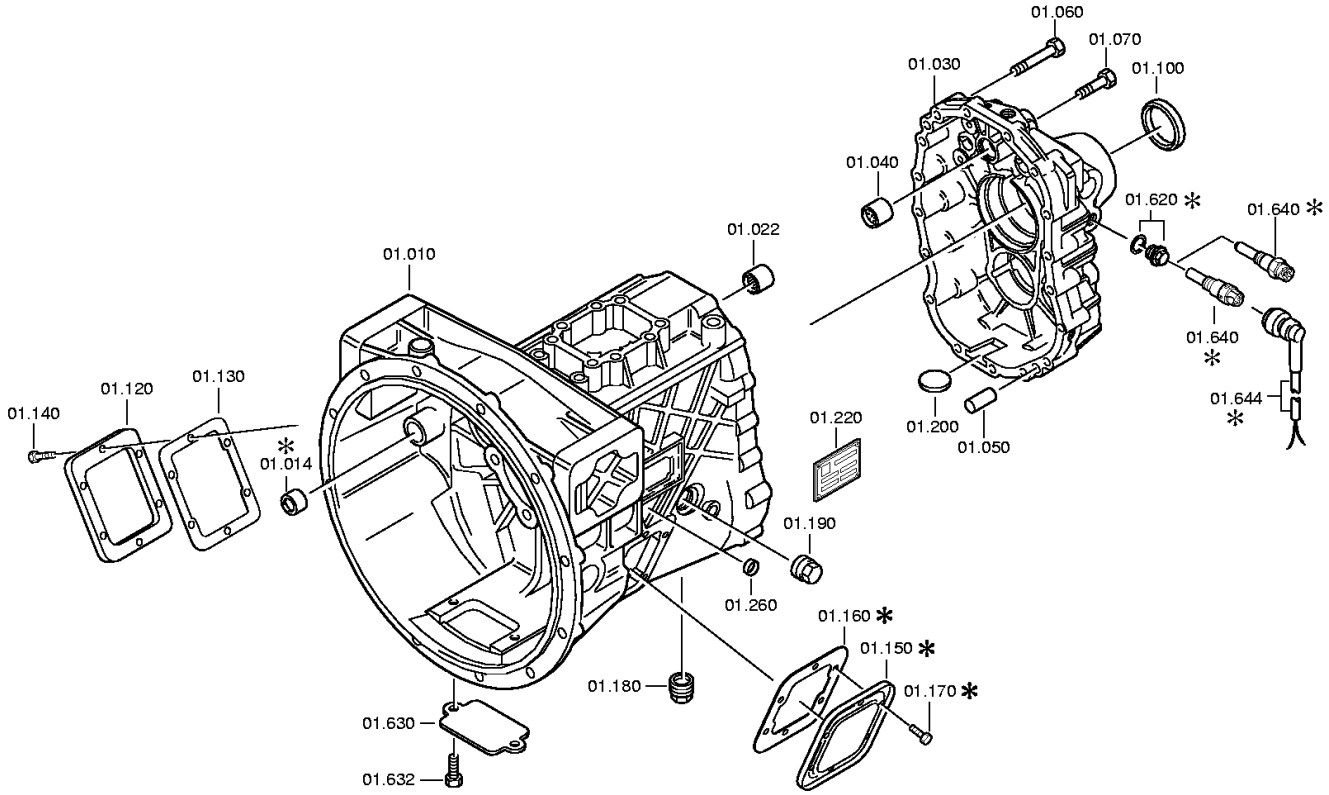


© Tutti diritti riservati da ZF Friedrichshafen AG 2011, anche in caso di deposito di diritti di protezione. Tutti i diritti d'utilizzazione, riproduzione e diffusione sono riservati.
Solo a titolo d'informazione. Non aggiornato.

# Distinta base



**N° di materiale: 1307.050.415** **S 5-42 /**
**Figura: 067.01.12-1**
**N° materiale sottogruppo: 1307.101.188**

| Pos. | N° di materiale | Materiale cliente | Denominazione | Quantità | Un. | N° di modif. | Info. tecnica | Peso | Kit rip. | Materiale alternativo |
|---|---|---|---|---|---|---|---|---|---|---|
| 10 | 1307.201.092 | | SCATOLA | 1 | | | KPL. | 0,000 | | |
| /20 | --- | | DISCO CHIUSURA | 1 | | | H=5,10 | 0,000 | | |
| --- | 0730.362.289 | 1782782 | DISCO CHIUSURA | 1 | | | A=44,99 | 0,000 | | |
| 22 | 0750.115.238 | FBU6343 | BUSSOLA A SFERE | 1 | | | 18,0X24,0X24,0 | 0,000 | | |
| 30 | 1307.301.253 | 1835701 | SCATUSCITA | 1 | | | | 0,000 | | |
| 40 | 0750.115.238 | FBU6343 | BUSSOLA A SFERE | 1 | | | 18,0X24,0X24,0 | 0,000 | | |
| 50 | 0631.306.232 | | SPINA CILINDRICA | 2 | | | 12X24 | 0,000 | | |
| 60 | 0636.011.757 | REPLACEMENT FOR 0636.010.374 | VITE TESTA ESAG | 15 | | Z00007051312 | M8X55 | 0,000 | | |
| 70 | 0636.100.628 | | VITE TESTA ESAG | 2 | | | M8X35 | 0,000 | | |
| 100 | 0734.319.652 | 1450110 | ANELLO DI TENUTA PER ALBERI | 1 | | | 50X65X8 | 0,000 | | |
| 120 | 1324.301.165 | | COPERCHIO | 1 | | Z00009633112 | | 0,000 | | |
| 130 | 1290.301.140 | 0699613 | GUARNIZIONE | 1 | | | ENTHALT.IN 1290 301 071(1) | 0,000 | | |
| 140 | 0636.100.404 | | VITE TESTA ESAG | 6 | | Z00009176710 | M10X22 | 0,000 | | |
| 150 | 1324.301.165 | | COPERCHIO | 1 | | Z00009633112 | | 0,000 | | |
| 160 | 1290.301.140 | 0699613 | GUARNIZIONE | 1 | | | ENTHALT.IN 1290 301 071(1) | 0,000 | | |
| 170 | 0636.100.404 | | VITE TESTA ESAG | 6 | | Z00009176710 | M10X22 | 0,000 | | |
| 180 | 0736.300.224 | 1897384 | TAPPO A VITE | 1 | | Z00012536012 | M24X1,5KEG | 0,000 | | |
| 190 | 0736.300.224 | 1897384 | TAPPO A VITE | 1 | | Z00012536012 | M24X1,5KEG | 0,000 | | |
| 200 | 1048.301.010 | | MAGNETE | 1 | | | | 0,000 | | |
| 220 | 0730.365.260 | | TARGHETTA DI IDENTIFICAZIONE | 1 | | | | 0,000 | | |
| 260 | 0630.100.029 | | COPERCH CHIUS | 1 | | Z00007166013 | | 0,000 | | |
| 630 | 1307.301.224 | 100CP5010 | COPERCHIO | 1 | | | | 0,000 | | |
| 632 | 0636.100.561 | REPLACEMENT FOR 0636.015.403 | VITE TESTA ESAG | 2 | | Z00007073111 | M5X10 | 0,000 | | |
| 640 | 0501.210.856 | | TRASMETTITORE DI IMPULSI | 1 | | | | 0,000 | | |

© Tutti diritti riservati da ZF Friedrichshafen AG 2011, anche in caso di deposito di diritti di protezione. Tutti i diritti d'utilizzazione, riproduzione e diffusione sono riservati.
Solo a titolo d'informazione. Non aggiornato.

**N° di materiale: 1307.050.415**
**Figura: 067.02.04-1**
**N° materiale sottogruppo: 1307.102.097**

**S 5-42 /**
**ALBERO ENTRATA**

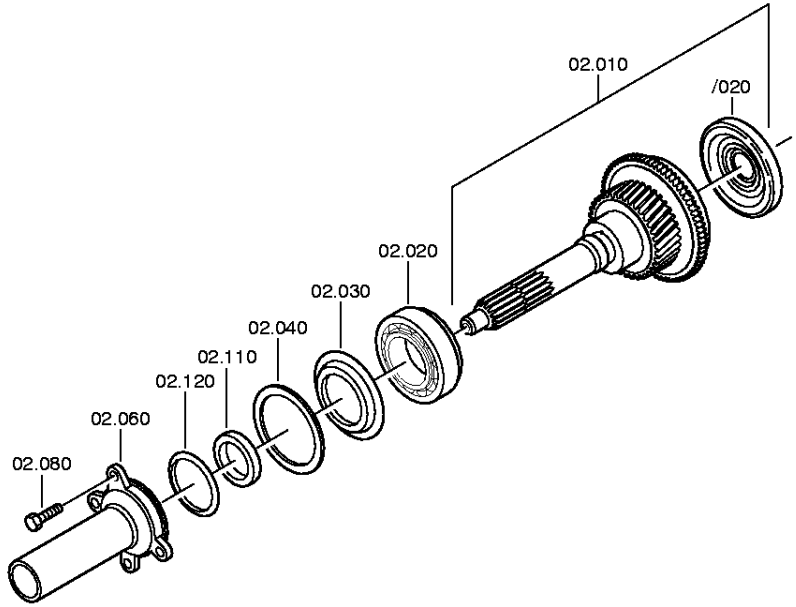


© Tutti diritti riservati da ZF Friedrichshafen AG 2011, anche in caso di deposito di diritti di protezione. Tutti i diritti d'utilizzazione, riproduzione e diffusione sono riservati.
Solo a titolo d'informazione. Non aggiornato.

| Pos. | N° di materiale | Materiale cliente | Denominazione | Quantità | Un. | N° di modif. | Info. tecnica | Peso | Kit rip. | Materiale alternativo |
|---|---|---|---|---|---|---|---|---|---|---|
| 10 | 1307.202.168 | 1623191 | ALBERO ENTRATA | 1 | | | KPL.L=238*SAE 1 1/2*5,72_ | 0,000 | | |
| /20 | 0750.190.014 | FBU5474 | DIAFRAMMA DI TENUTA | 1 | | | 46X92X5,5 | 0,000 | | |
| 20 | --- | | CUSCINRULCON | 1 | | | | 0,000 | | |
| --- | 1307.202.116 | 1608923 | CUSCINRULCON | 1 | | | KPL. | 0,000 | | |
| --- | 1307.202.018 | | CUSCINRULCON | 1 | | | KPL.50,8X92,0X25,4 | 0,000 | | |
| 30 | 0750.112.061 | 1608922 | ANELLO | 1 | | | 56,0X91,9X3,0 | 0,000 | | |
| 40 | --- | | RONDELLA | 1 | | | H= 1,20- 2,00( ABSTUFUNG:0,05MM) | 0,000 | | |
| --- | 0730.105.768 | FBU5164 | RONDELLA | 1 | | | A=2,00 IN 0730 105 762(1) | 0,000 | | |
| --- | 0730.106.204 | FBU5165 | RONDELLA | 1 | | | A=1,95 IN 0730 105 762(1) | 0,000 | | |
| --- | 0730.105.767 | FBU5166 | RONDELLA | 1 | | | A=1,90 IN 0730 105 762(1) | 0,000 | | |
| --- | 0730.106.203 | | RONDELLA | 1 | | | A=1,85 IN 0730 105 762(1) | 0,000 | | |
| --- | 0730.105.766 | FBU5168 | RONDELLA | 1 | | | A=1,80 IN 0730 105 762(1) | 0,000 | | |
| --- | 0730.106.202 | FBU5169 | RONDELLA | 1 | | | A=1,75 IN 0730 105 762(1) | 0,000 | | |
| --- | 0730.105.765 | FBU5170 | RONDELLA | 1 | | | A=1,70 IN 0730 105 762(1) | 0,000 | | |
| --- | 0730.106.201 | FBU5171 | RONDELLA | 1 | | | A=1,65 IN 0730 105 762(1) | 0,000 | | |
| --- | 0730.105.764 | FBU5172 | RONDELLA | 1 | | | A=1,60 IN 0730 105 762(1) | 0,000 | | |
| --- | 0730.106.200 | FBU5173 | RONDELLA | 1 | | | A=1,55 IN 0730 105 762(1) | 0,000 | | |
| --- | 0730.105.763 | FBU5174 | RONDELLA | 1 | | | A=1,50 IN 0730 105 762(1) | 0,000 | | |
| --- | 0730.106.689 | | RONDELLA | 1 | | | A=1,45 IN 0730 105 762(1) | 0,000 | | |
| --- | 0730.106.688 | FBU5176 | RONDELLA | 1 | | | A=1,40 IN 0730 105 762(1) | 0,000 | | |

© Tutti diritti riservati da ZF Friedrichshafen AG 2011, anche in caso di deposito di diritti di protezione. Tutti i diritti d’utilizzazione, riproduzione e diffusione sono riservati.
Solo a titolo d’informazione. Non aggiornato.

| Pos. | N° di materiale | Materiale cliente | Denominazione | Quantità | Un. | N° di modif. | Info. tecnica | Peso | Kit rip. | Materiale alternativo |
|---|---|---|---|---|---|---|---|---|---|---|
| --- | 0730.106.687 | | RONDELLA | 1 | | | A=1,35 IN 0730 105 762(1) | 0,000 | | |
| --- | 0730.106.686 | FBU5178 | RONDELLA | 1 | | | A=1,30 IN 0730 105 762(1) | 0,000 | | |
| --- | 0730.106.685 | | RONDELLA | 1 | | | A=1,25 IN 0730 105 762(1) | 0,000 | | |
| --- | 0730.106.684 | 1608942 | RONDELLA | 1 | | | A=1,20 IN 0730 105 762(1) | 0,000 | | |
| 60 | 1307.302.137 | 1307302137 | FLANGIA DI SUPPORTO | 1 | | | ENTHALT.IN 1307 302 146(1) | 0,000 | | |
| 80 | 0636.100.797 | | VITE TESTA ESAG | 4 | | Z00007891312 | M8X30 | 0,000 | | |
| 110 | 0734.310.397 | 1623190 | ANELLO DI TENUTA PER ALBERI | 1 | | | 48X65X8/10 FA.CFW | 0,000 | | |
| 120 | 0634.303.053 | 1608925 | O-RING | 1 | | | 85X4 | 0,000 | | |

© Tutti diritti riservati da ZF Friedrichshafen AG 2011, anche in caso di deposito di diritti di protezione. Tutti i diritti d’utilizzazione, riproduzione e diffusione sono riservati.
Solo a titolo d’informazione. Non aggiornato.

**N° di materiale: 1307.050.415**
**Figura: 067.03.01-1**
**N° materiale sottogruppo: 1307.103.021**

**S 5-42 /**
**ALBERO RINVIO**

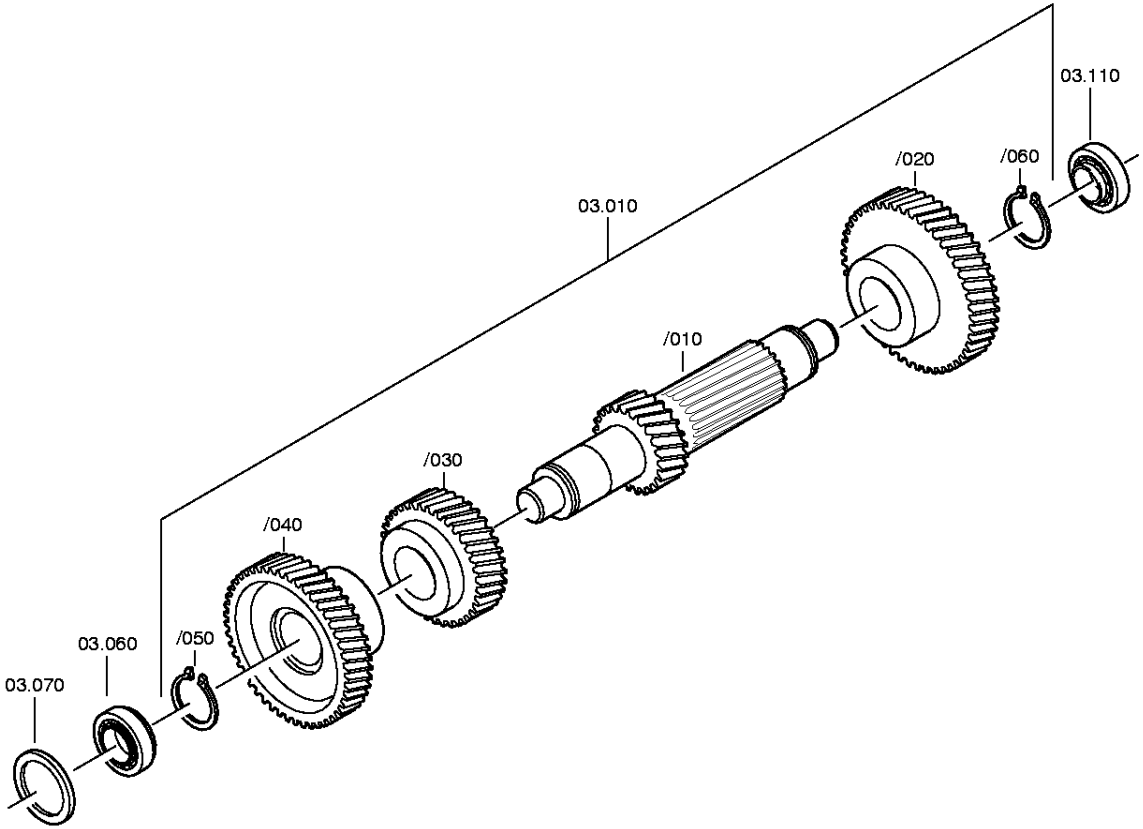


© Tutti diritti riservati da ZF Friedrichshafen AG 2011, anche in caso di deposito di diritti di protezione. Tutti i diritti d'utilizzazione, riproduzione e diffusione sono riservati.
Solo a titolo d'informazione. Non aggiornato.

| Pos. | N° di materiale | Materiale cliente | Denominazione | Quantità | Un. | N° di modif. | Info. tecnica | Peso | Kit rip. | Materiale alternativo |
|---|---|---|---|---|---|---|---|---|---|---|
| 10 | 1307.203.047 | 1608951 | ALBERO RINVIO | 1 | | | KPL. IN 1307 203 045(1) | 0,000 | | |
| /10 | 1307.303.104 | 1608952 | ALBERO RINVIO | 1 | | | ENTHALT.IN 1307 303 103(0) | 0,000 | | |
| /20 | 1317.303.015 | 100CP4498 | RUOTA AD ELICA | 1 | | | 5G/Z57 IN 1317 303 017(1) | 0,000 | | |
| /30 | 1307.303.110 | FBU9091 | RUOTA AD ELICA | 1 | | | 3G/Z31 IN 1317 303 014(1) | 0,000 | | |
| /40 | 1307.303.122 | 1608957 | RUOTA AD ELICA | 1 | | | Z45 IN 1307 303 121(1) | 0,000 | | |
| /50 | 0630.501.033 | 1000000208 | ANELLO DI SICUREZZA | 1 | | | 45X1,75 | 5 | | |
| /60 | 0630.501.031 | 9-48-104 | ANELLO DI SICUREZZA | 1 | | | 40X1,75 | 4 | | |
| 60 | --- | | CUSCINRULCON | 1 | | | | 0,420 | | |
| --- | 1307.203.019 | 5 5392 0 | CUSCINRULCON | 1 | | | KPL. | 0,420 | | |
| --- | 1307.203.010 | S0643195 | CUSCINRULCON | 1 | | | KPL. | 0,000 | | |
| --- | 1307.203.009 | S0643196 | CUSCINRULCON | 1 | | | KPL.31,7X66,4X25,4 | 0,000 | | |
| 70 | --- | | RONDELLA | 1 | | | H= 1,40- 2,30( ABSTUFUNG:0,05MM) | 0,000 | | |
| --- | 0730.005.139 | | RONDELLA | 1 | | | | 0,000 | | |
| --- | 0730.005.138 | | RONDELLA | 1 | | | | 0,000 | | |
| --- | 0730.004.839 | | RONDELLA | 1 | | | A=2,20 IN 0730 004 828(2) | 0,000 | | |
| --- | 0730.004.971 | | RONDELLA | 1 | | | A=2,15 IN 0730 004 828(2) | 0,000 | | |
| --- | 0730.004.838 | | RONDELLA | 1 | | | A=2,10 IN 0730 004 828(2) | 0,000 | | |
| --- | 0730.004.970 | | RONDELLA | 1 | | | A=2,05 IN 0730 004 828(2) | 0,000 | | |
| --- | 0730.004.837 | FBU5190 | RONDELLA | 1 | | | A=2,00 IN 0730 004 828(2) | 0,000 | | |
| --- | 0730.004.836 | | RONDELLA | 1 | | | A=1,95 IN 0730 004 828(2) | 0,000 | | |
| --- | 0730.004.835 | | RONDELLA | 1 | | | A=1,90 IN 0730 004 828(2) | 0,000 | | |
| --- | 0730.004.834 | | RONDELLA | 1 | | | A=1,85 IN 0730 004 828(2) | 0,000 | | |

© Tutti diritti riservati da ZF Friedrichshafen AG 2011, anche in caso di deposito di diritti di protezione. Tutti i diritti d’utilizzazione, riproduzione e diffusione sono riservati.
Solo a titolo d’informazione. Non aggiornato.

**N° di materiale: 1307.050.415** **S 5-42 /**
**Figura: 067.03.01-1**
**N° materiale sottogruppo: 1307.103.021**

| Pos. | N° di materiale | Materiale cliente | Denominazione | Quantità | Un. | N° di modif. | Info. tecnica | Peso | Kit rip. | Materiale alternativo |
|---|---|---|---|---|---|---|---|---|---|---|
| --- | 0730.004.833 | | RONDELLA | 1 | | | A=1,80 IN 0730 004 828(2) | 0,000 | | |
| --- | 0730.004.832 | | RONDELLA | 1 | | | A=1,75 IN 0730 004 828(2) | 0,000 | | |
| --- | 0730.004.831 | FBU5483 | RONDELLA | 1 | | | A=1,70 IN 0730 004 828(2) | 0,000 | | |
| --- | 0730.004.969 | | RONDELLA | 1 | | | A=1,65 IN 0730 004 828(2) | 0,000 | | |
| --- | 0730.004.830 | | RONDELLA | 1 | | | A=1,60 IN 0730 004 828(2) | 0,000 | | |
| --- | 0730.004.968 | | RONDELLA | 1 | | | A=1,55 IN 0730 004 828(2) | 0,000 | | |
| --- | 0730.004.829 | FBU5487 | RONDELLA | 1 | | | A=1,50 IN 0730 004 828(2) | 0,000 | | |
| --- | 0730.006.221 | | RONDELLA | 1 | | | A=1,45 IN 0730 004 828(2) | 0,000 | | |
| --- | 0730.006.220 | FBU5489 | RONDELLA | 1 | | | A=1,40 IN 0730 004 828(2) | 0,000 | | |
| 110 | --- | | CUSCINRULCON | 1 | | | | 0,420 | | |
| --- | 1307.203.019 | 5 5392 0 | CUSCINRULCON | 1 | | | KPL. | 0,420 | | |
| --- | 1307.203.010 | S0643195 | CUSCINRULCON | 1 | | | KPL. | 0,000 | | |
| --- | 1307.203.009 | S0643196 | CUSCINRULCON | 1 | | | KPL.31,7X66,4X25,4 | 0,000 | | |

© Tutti diritti riservati da ZF Friedrichshafen AG 2011, anche in caso di deposito di diritti di protezione. Tutti i diritti d'utilizzazione, riproduzione e diffusione sono riservati.
Solo a titolo d'informazione. Non aggiornato.

**N° di materiale: 1307.050.415**
**Figura: 067.04.04-1**
**ALBERO PRIMARIO**

**S 5-42 /**
**ALBERO PRIMARIO**

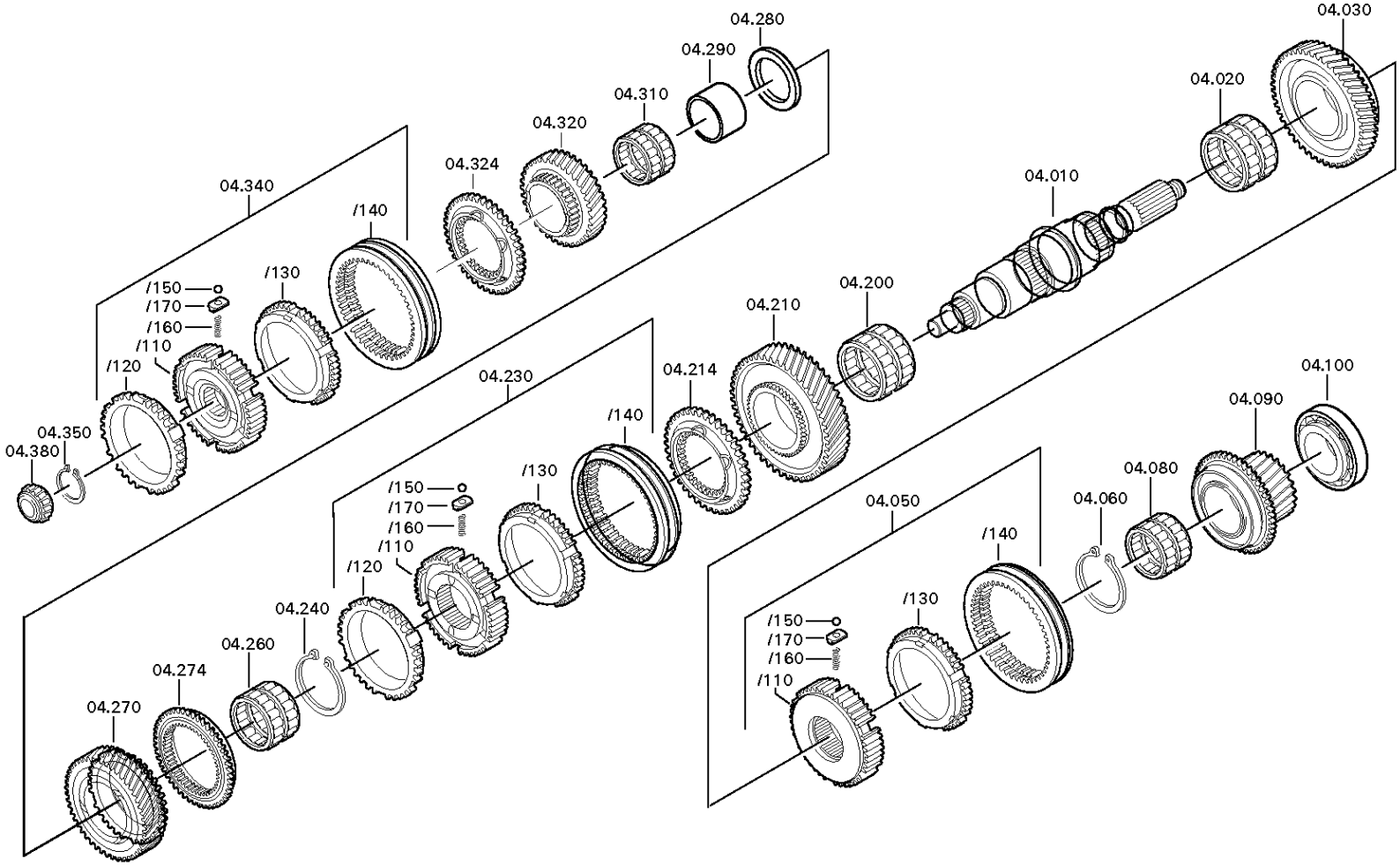


© Tutti diritti riservati da ZF Friedrichshafen AG 2011, anche in caso di deposito di diritti di protezione. Tutti i diritti d'utilizzazione, riproduzione e diffusione sono riservati.
Solo a titolo d'informazione. Non aggiornato.

**N° di materiale: 1307.050.415**
**Figura: 067.04.81-1**
**ALBERO PRIMARIO**

**S 5-42 /**
**ALBERO PRIMARIO**

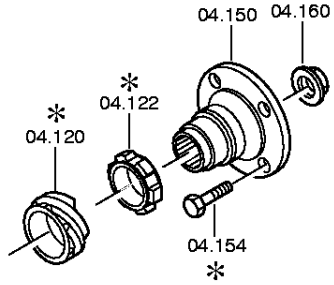


© Tutti diritti riservati da ZF Friedrichshafen AG 2011, anche in caso di deposito di diritti di protezione. Tutti i diritti d'utilizzazione, riproduzione e diffusione sono riservati.
Solo a titolo d'informazione. Non aggiornato.

| Pos. | N° di materiale | Materiale cliente | Denominazione | Quantità | Un. | N° di modif. | Info. tecnica | Peso | Kit rip. | Materiale alternativo |
|---|---|---|---|---|---|---|---|---|---|---|
| 10 | 1307.304.623 | 100CP5011 | ALBERO PRIMARIO | 1 | | | ENTHALT.IN 1307 304 548(0) | 0,000 | | |
| 20 | 0735.320.873 | T158768 | CORONA DI RULLINI | 1 | | | 67,0X73,0X37,0 FA.INA | 0,120 | | |
| 30 | 1307.304.649 | | RUOTA AD ELICA | 1 | | | RG IN 1307 304 648(0) | 0,000 | | |
| 50 | 1307.204.293 | | SINCRONIZZATORE | 1 | | | KPL.RG+5G*SG* /SIN*RG-KL | 0,000 | | |
| /110 | 1307.204.230 | 1609357 | CORPO SINCRONIZZATORE | 1 | | | KPL. | 0,000 | | |
| /130 | 1307.304.182 | 1609358 | ANELLO SINCRONIZZATORE | 1 | | | ENTHALT.IN 1307 304 264(0) | 0,000 | | |
| /140 | 1307.304.671 | | MANICOTTO SCORREVOLE | 1 | | Z00007384710 | ZF-B100 I | 0,000 | | |
| /150 | 0635.460.010 | 511-1060 | SFERA | 3 | | | 6 | 1 | | |
| /160 | 0732.041.571 | FBU5198 | MOLLA DI COMPRESSIONE | 3 | | | | 0,000 | | |
| /170 | 1307.304.156 | 1291300 | TASSELLO DI SPINTA | 3 | | | ENTHALT.IN 1307 304 155(1) | 0,000 | | |
| 60 | --- | | ANELLO DI SICUREZZA | 1 | | | H= 1,80- 2,40( ABSTUFUNG:0,05MM) | 0,000 | | |
| --- | 0730.501.407 | | ANELLO DI SICUREZZA | 1 | | C01007890210 | A=2,40 IN 0730 501 404(2) | 0,000 | | |
| --- | 0730.501.406 | | ANELLO DI SICUREZZA | 1 | | C01007890210 | A=2,35 IN 0730 501 404(2) | 0,000 | | |
| --- | 0730.501.405 | | ANELLO DI SICUREZZA | 1 | | C01007890210 | A=2,30 IN 0730 501 404(2) | 0,000 | | |
| --- | 0730.501.506 | | ANELLO DI SICUREZZA | 1 | | C01007890210 | A=2,25 IN 0730 501 404(2) | 0,000 | | |
| --- | 0730.501.314 | T158777 | ANELLO DI SICUREZZA | 1 | | | A=2,20 IN 0730 501 263(2) | 0,010 | | |
| --- | 0730.501.544 | 100CP4848 | ANELLO DI SICUREZZA | 1 | | | A=2,15 IN 0730 501 263(2) | 0,000 | | |
| --- | 0730.501.299 | FBU5201 | ANELLO DI SICUREZZA | 1 | | | A=2,10 IN 0730 501 263(2) | 0,010 | | |
| --- | 0730.501.543 | 100CP4849 | ANELLO DI SICUREZZA | 1 | | | A=2,05 IN 0730 501 263(2) | 0,000 | | |
| --- | 0730.501.542 | 100CP4850 | ANELLO DI SICUREZZA | 1 | | | A=2,00 IN 0730 501 263(2) | 0,000 | | |

© Tutti diritti riservati da ZF Friedrichshafen AG 2011, anche in caso di deposito di diritti di protezione. Tutti i diritti d'utilizzazione, riproduzione e diffusione sono riservati.
Solo a titolo d'informazione. Non aggiornato.

| Pos. | N° di materiale | Materiale cliente | Denominazione | Quantità | Un. | N° di modif. | Info. tecnica | Peso | Kit rip. | Materiale alternativo |
|---|---|---|---|---|---|---|---|---|---|---|
| --- | 0730.501.541 | 100CP4851 | ANELLO DI SICUREZZA | 1 | | | A=1,95 IN 0730 501 263(2) | 0,000 | | |
| --- | 0730.501.265 | T159576 | ANELLO DI SICUREZZA | 1 | | | A=1,90 IN 0730 501 263(2) | 0,010 | | |
| --- | 0730.501.540 | 100CP4852 | ANELLO DI SICUREZZA | 1 | | | A=1,85 IN 0730 501 263(2) | 0,000 | | |
| --- | 0730.501.264 | T159577 | ANELLO DI SICUREZZA | 1 | | | A=1,80 IN 0730 501 263(2) | 0,010 | | |
| 80 | 0735.321.010 | 1609373 | CORONA DI RULLINI | 1 | | | 43,0X48,0X39,5 FA.INA | 0,000 | | |
| 90 | 1307.204.323 | | RUOTA AD ELICA | 1 | | | KPL.5G IN 1317 204 020(1) | 0,000 | | |
| 100 | --- | | CUSCINRULCON | 1 | | | | 0,000 | | |
| --- | 1307.204.275 | FBU7602 | CUSCINRULCON | 1 | | | KPL.42,0X92,0X25,4 | 0,000 | | |
| --- | 1307.204.056 | | CUSCINRULCON | 1 | | | KPL.42,0X92,0X25,4 | 0,000 | | |
| 122 | 1307.304.592 | 1609374 | DISCO PER IMPULSI | 1 | | | | 0,000 | | |
| 150 | 1307.304.595 | | FLANGIA DI USCITA | 1 | | | ENTHALT.IN 1307 304 609(1) | 0,000 | | |
| 160 | --- | | DADO SICUREZZA | 1 | | | M24X1,5 | 0,000 | | |
| --- | 1317.304.117 | 1609376 | DADO SICUREZZA | 1 | | | M24X1,5 IN 1317 304 096(2) | 0,000 | | |
| 200 | 0735.320.873 | T158768 | CORONA DI RULLINI | 1 | | | 67,0X73,0X37,0 FA.INA | 0,120 | | |
| 210 | 1307.304.652 | | RUOTA AD ELICA | 1 | | | 1G IN 1307 304 651(0) | 0,000 | | |
| 214 | 1307.304.628 | 100CP5096 | CORPO ACCOPP | 1 | | | ENTHALT.IN 1307 304 627(1) | 0,000 | | |
| 230 | 1307.204.266 | | SINCRONIZZATORE | 1 | | | KPL.1+2G*SG* ST/ST | 0,000 | | |
| /110 | 1307.304.608 | | CORPO SINCRONIZZATORE | 1 | | | 1+2G | 0,000 | | |
| /120 | 1307.304.644 | 5 5852 0 | ANELLO SINCRONIZZATORE | 1 | | C01001161B10 | | 0,000 | | |
| /130 | 1307.304.644 | 5 5852 0 | ANELLO SINCRONIZZATORE | 1 | | C01001161B10 | | 0,000 | | |
| /140 | 1307.304.668 | | MANICOTTO SCORREVOLE | 1 | | Z00007384712 | ZF-B115 I | 0,000 | | |
| /150 | 0635.460.010 | 511-1060 | SFERA | 3 | | | 6 | 1 | | |
| /160 | 0732.041.571 | FBU5198 | MOLLA DI COMPRESSIONE | 3 | | | | 0,000 | | |

© Tutti diritti riservati da ZF Friedrichshafen AG 2011, anche in caso di deposito di diritti di protezione. Tutti i diritti d'utilizzazione, riproduzione e diffusione sono riservati.
Solo a titolo d'informazione. Non aggiornato.

**N° di materiale: 1307.050.415** **S 5-42 /**
**Figura: 067.04.04-1**
**N° materiale sottogruppo: 1307.104.201**

| Pos. | N° di materiale | Materiale cliente | Denominazione | Quantità | Un. | N° di modif. | Info. tecnica | Peso | Kit rip. | Materiale alternativo |
|---|---|---|---|---|---|---|---|---|---|---|
| /170 | 1307.304.156 | 1291300 | TASSELLO DI SPINTA | 3 | | | ENTHALT.IN 1307 304 155(1) | 0,000 | | |
| 240 | --- | | ANELLO DI SICUREZZA | 1 | | | H= 1,80- 2,40( ABSTUFUNG:0,05MM) | 0,000 | | |
| --- | 0730.501.407 | | ANELLO DI SICUREZZA | 1 | | C01007890210 | A=2,40 IN 0730 501 404(2) | 0,000 | | |
| --- | 0730.501.406 | | ANELLO DI SICUREZZA | 1 | | C01007890210 | A=2,35 IN 0730 501 404(2) | 0,000 | | |
| --- | 0730.501.405 | | ANELLO DI SICUREZZA | 1 | | C01007890210 | A=2,30 IN 0730 501 404(2) | 0,000 | | |
| --- | 0730.501.506 | | ANELLO DI SICUREZZA | 1 | | C01007890210 | A=2,25 IN 0730 501 404(2) | 0,000 | | |
| --- | 0730.501.314 | T158777 | ANELLO DI SICUREZZA | 1 | | | A=2,20 IN 0730 501 263(2) | 0,010 | | |
| --- | 0730.501.544 | 100CP4848 | ANELLO DI SICUREZZA | 1 | | | A=2,15 IN 0730 501 263(2) | 0,000 | | |
| --- | 0730.501.299 | FBU5201 | ANELLO DI SICUREZZA | 1 | | | A=2,10 IN 0730 501 263(2) | 0,010 | | |
| --- | 0730.501.543 | 100CP4849 | ANELLO DI SICUREZZA | 1 | | | A=2,05 IN 0730 501 263(2) | 0,000 | | |
| --- | 0730.501.542 | 100CP4850 | ANELLO DI SICUREZZA | 1 | | | A=2,00 IN 0730 501 263(2) | 0,000 | | |
| --- | 0730.501.541 | 100CP4851 | ANELLO DI SICUREZZA | 1 | | | A=1,95 IN 0730 501 263(2) | 0,000 | | |
| --- | 0730.501.265 | T159576 | ANELLO DI SICUREZZA | 1 | | | A=1,90 IN 0730 501 263(2) | 0,010 | | |
| --- | 0730.501.540 | 100CP4852 | ANELLO DI SICUREZZA | 1 | | | A=1,85 IN 0730 501 263(2) | 0,000 | | |
| --- | 0730.501.264 | T159577 | ANELLO DI SICUREZZA | 1 | | | A=1,80 IN 0730 501 263(2) | 0,010 | | |
| 260 | 0735.320.871 | T158767 | CORONA DI RULLINI | 1 | | | 60,0X66,0X42,0 FA.INA | 0,120 | | |
| 270 | 1307.304.632 | | RUOTA AD ELICA | 1 | | | ENTHALT.IN 1307 304 631(1) | 0,000 | | |
| 274 | 1307.304.628 | 100CP5096 | CORPO ACCOPP | 1 | | | ENTHALT.IN 1307 304 627(1) | 0,000 | | |

© Tutti diritti riservati da ZF Friedrichshafen AG 2011, anche in caso di deposito di diritti di protezione. Tutti i diritti d'utilizzazione, riproduzione e diffusione sono riservati.
Solo a titolo d'informazione. Non aggiornato.

| Pos. | N° di materiale | Materiale cliente | Denominazione | Quantità | Un. | N° di modif. | Info. tecnica | Peso | Kit rip. | Materiale alternativo |
|---|---|---|---|---|---|---|---|---|---|---|
| 280 | 0730.106.561 | FBU6479 | RONDELLA | 1 | | | A=5,00 IN 0730 106 560(1) | 0,000 | | |
| 290 | 0730.162.428 | 1291304 | BOCCOLA | 1 | | | A=42,30 IN 0730 161 688(2) | 0,000 | | |
| 310 | 0735.320.871 | T158767 | CORONA DI RULLINI | 1 | | | 60,0X66,0X42,0 FA.INA | 0,120 | | |
| 320 | 1307.304.638 | 100CP5102 | RUOTA AD ELICA | 1 | | | ENTHALT.IN 1307 304 636(1) | 0,000 | | |
| 324 | 1307.304.626 | 1609385 | CORPO ACCOPP | 1 | | | ENTHALT.IN 1307 304 625(1) | 0,000 | | |
| 340 | 1307.204.317 | | SINCRONIZZATORE | 1 | | | KPL.3+4G*SG*ST/SIN | 0,000 | | |
| /110 | 1307.304.607 | | CORPO SINCRONIZZATORE | 1 | | | 3+4G | 0,000 | | |
| /120 | 1307.304.182 | 1609358 | ANELLO SINCRONIZZATORE | 1 | | | ENTHALT.IN 1307 304 264(0) | 0,000 | | |
| /130 | 1307.304.643 | 1609387 | ANELLO SINCRONIZZATORE | 1 | | C01001160B10 | ENTHALT.IN 1307 304 645(1) | 0,000 | | |
| /140 | 1307.304.669 | 1870610 | MANICOTTO SCORREVOLE | 1 | | Z00007384713 | ZF-B100 I | 0,000 | | |
| /150 | 0635.460.010 | 511-1060 | SFERA | 3 | | | 6 | 1 | | |
| /160 | 0732.041.571 | FBU5198 | MOLLA DI COMPRESSIONE | 3 | | | | 0,000 | | |
| /170 | 1307.304.156 | 1291300 | TASSELLO DI SPINTA | 3 | | | ENTHALT.IN 1307 304 155(1) | 0,000 | | |
| 350 | --- | | ANELLO DI SICUREZZA | 1 | | | H= 1,80- 2,20( ABSTUFUNG:0,10MM) | 0,000 | | |
| --- | 0730.501.301 | FBU5208 | ANELLO DI SICUREZZA | 1 | | | A=2,20 IN 0730 501 259(2) | 0,000 | | |
| --- | 0730.501.300 | | ANELLO DI SICUREZZA | 1 | | | A=2,10 IN 0730 501 259(2) | 0,000 | | |
| --- | 0730.501.262 | FBU5210 | ANELLO DI SICUREZZA | 1 | | | A=2,00 IN 0730 501 259(2) | 0,000 | | |
| --- | 0730.501.261 | FBU5211 | ANELLO DI SICUREZZA | 1 | | | A=1,90 IN 0730 501 259(2) | 0,000 | | |
| --- | 0730.501.260 | FBU5212 | ANELLO DI SICUREZZA | 1 | | | A=1,80 IN 0730 501 259(2) | 0,000 | | |
| 380 | 0750.117.251 | 8 8344 0 | CUSCINRULCON | 1 | | | 24,0X28,5 | 0,000 | | |

© Tutti diritti riservati da ZF Friedrichshafen AG 2011, anche in caso di deposito di diritti di protezione. Tutti i diritti d'utilizzazione, riproduzione e diffusione sono riservati.
Solo a titolo d'informazione. Non aggiornato.

**N° di materiale: 1307.050.415**
**Figura: 067.05.01-1**
**N° materiale sottogruppo: 1307.105.002**

**S 5-42 /**
**RITORNO**

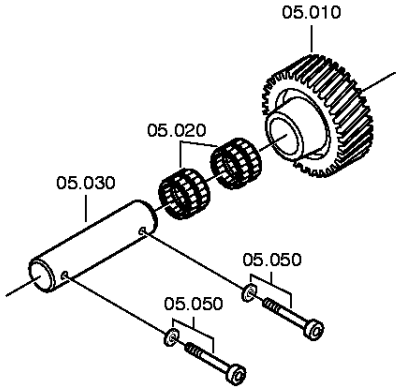


© Tutti diritti riservati da ZF Friedrichshafen AG 2011, anche in caso di deposito di diritti di protezione. Tutti i diritti d'utilizzazione, riproduzione e diffusione sono riservati.
Solo a titolo d'informazione. Non aggiornato.

# Distinta base



**N° di materiale: 1307.050.415** **S 5-42 /**
**Figura: 067.05.01-1**
**N° materiale sottogruppo: 1307.105.002**

| Pos. | N° di materiale | Materiale cliente | Denominazione | Quantità | Un. | N° di modif. | Info. tecnica | Peso | Kit rip. | Materiale alternativo |
|---|---|---|---|---|---|---|---|---|---|---|
| 10 | 1307.305.025 | | INGRANAGGIO INTERMEDIO | 1 | | | RG IN 1307 305 024(1) | 0,000 | | |
| 20 | 0750.115.233 | 0069132 | CORONA DI RULLINI | 2 | | | 30,0X38,0X30,0 | 0,000 | | |
| 30 | 1307.305.003 | 1609417 | PERNO | 1 | | | ENTHALT.IN 1307 305 021(2) | 0,000 | | |
| 50 | --- | | VITE TESTA CIL | 2 | | | M8X50 | 0,000 | | |
| --- | 0636.115.295 | | VITE TESTA CIL | 2 | | Z00007399816 | M8X50 | 0,000 | | |
| --- | 0630.050.016 | FBU6516 | ANELLO USIT | 2 | | | 8,7X13X1 | 0,000 | | |

© Tutti diritti riservati da ZF Friedrichshafen AG 2011, anche in caso di deposito di diritti di protezione. Tutti i diritti d’utilizzazione, riproduzione e diffusione sono riservati.
Solo a titolo d’informazione. Non aggiornato.

**N° di materiale: 1307.050.415**
**Figura: 067.06.05-1**
**COMANDO**

**S 5-42 /**
**COMANDO**

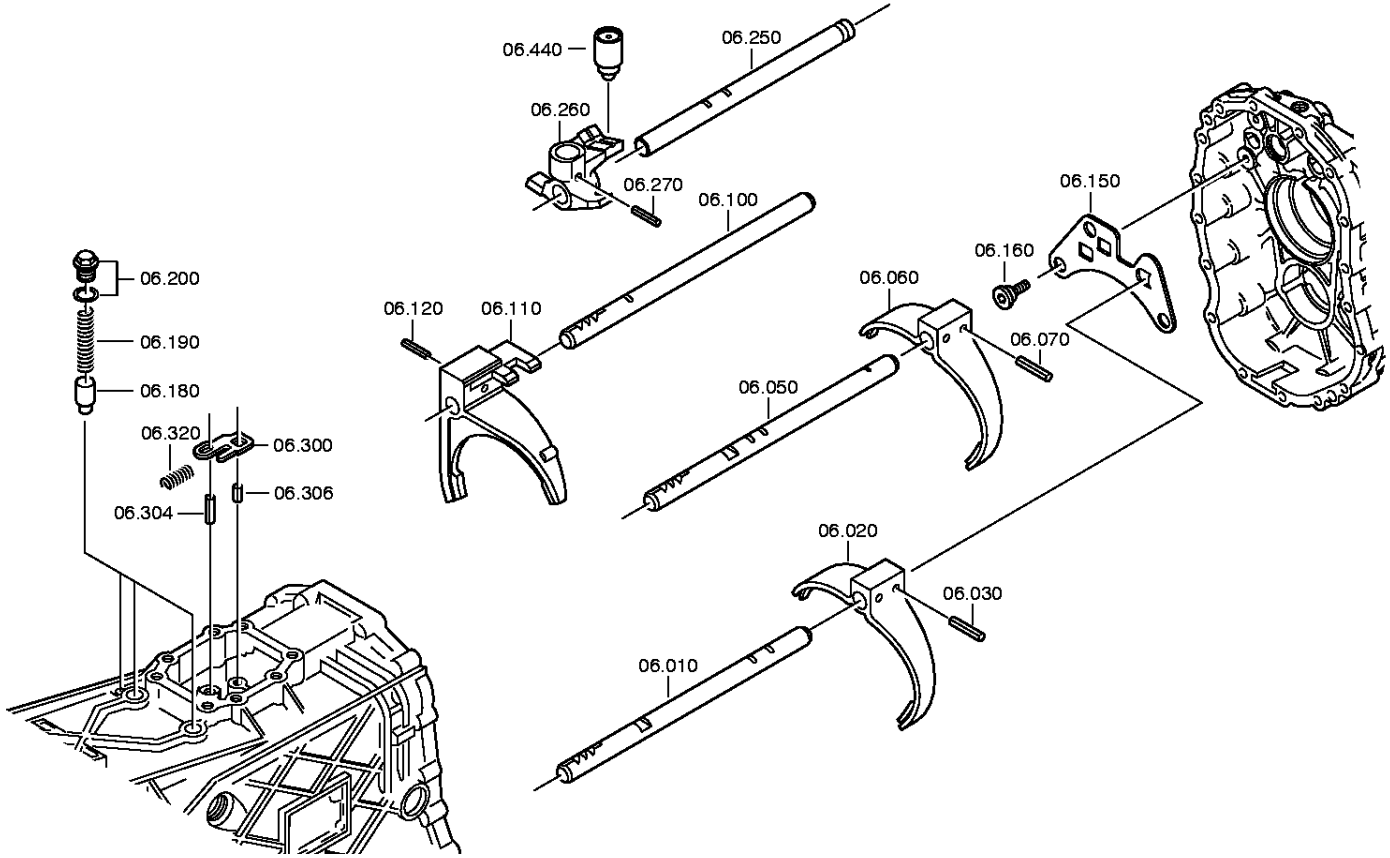


© Tutti diritti riservati da ZF Friedrichshafen AG 2011, anche in caso di deposito di diritti di protezione. Tutti i diritti d'utilizzazione, riproduzione e diffusione sono riservati.
Solo a titolo d'informazione. Non aggiornato.

**N° di materiale: 1307.050.415**
**Figura: 067.06.40-1**
**COMANDO**



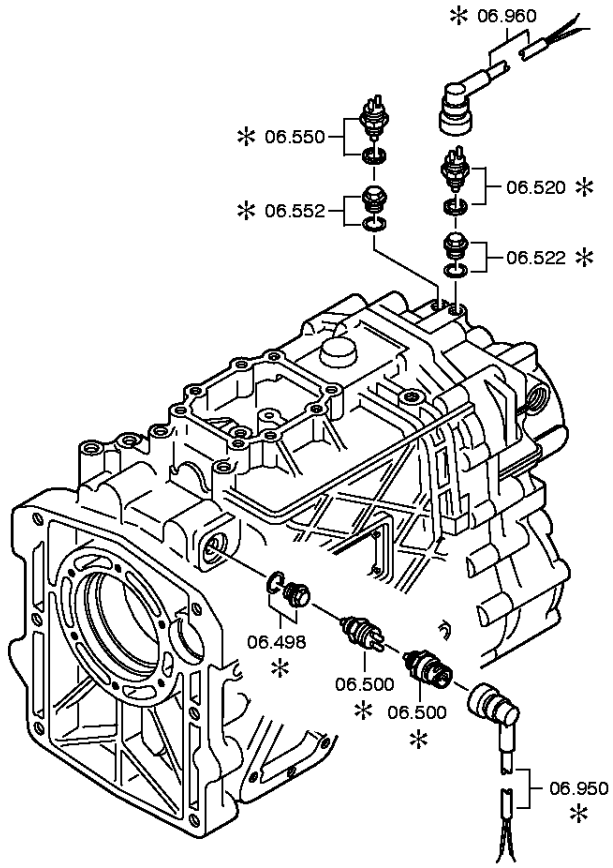


© Tutti diritti riservati da ZF Friedrichshafen AG 2011, anche in caso di deposito di diritti di protezione. Tutti i diritti d'utilizzazione, riproduzione e diffusione sono riservati.
Solo a titolo d'informazione. Non aggiornato.

# Distinta base



**N° di materiale: 1307.050.415** **S 5-42 /**
**Figura: 067.06.05-1**
**N° materiale sottogruppo: 1307.106.046**

| Pos. | N° di materiale | Materiale cliente | Denominazione | Quantità | Un. | N° di modif. | Info. tecnica | Peso | Kit rip. | Materiale alternativo |
|---|---|---|---|---|---|---|---|---|---|---|
| 10 | 1307.306.219 | 100CP4497 | ASTA DI COMANDO | 1 | | | 5+RG IN 1307 306 221(1) | 0,000 | | |
| 20 | 1307.306.019 | ZF-1307 306 019 | FORCELLA DI COMANDO | 1 | | | ENTHALT.IN 1307 306 012(0) | 0,000 | | |
| 30 | 0631.329.069 | 7307328A | SPINA ELASTICA | 2 | | | 6X30 | 4 | | |
| 50 | 1307.306.245 | 100CP4819 | ASTA DI COMANDO | 1 | | | 1+2G IN 1307 306 244(1) | 0,000 | | |
| 60 | 1317.306.008 | | FORCELLA DI COMANDO | 1 | | | 1+2G | 0,000 | | |
| 70 | 0631.329.069 | 7307328A | SPINA ELASTICA | 2 | | | 6X30 | 4 | | |
| 100 | 1307.306.169 | 1609643 | ASTA DI COMANDO | 1 | | | 3+4G | 0,000 | | |
| 110 | 1307.206.027 | 1609644 | FORCELLA DI COMANDO | 1 | | C01005551B10 | KPL.3/4G*VERSTAERKT | 0,000 | | |
| 120 | 0631.329.069 | 7307328A | SPINA ELASTICA | 1 | | | 6X30 | 4 | | |
| 150 | 1307.306.230 | FBU8539 | BLOCCO DI INNESTO | 1 | | | | 0,000 | | |
| 160 | 1307.306.121 | FBU6533 | VITE CON COLLARE | 3 | | | M6 | 0,000 | | |
| 180 | 1307.306.170 | 1291325 | DETENT PIN | 3 | | | | 0,000 | | |
| 190 | 0732.041.946 | FBU6555 | MOLLA DI COMPRESSIONE | 3 | | | | 0,000 | | |
| 200 | --- | | TAPPO A VITE | 3 | | Z00010172312 | 25N.M*DICHTRING M12X1,5 | 0,000 | | |
| --- | 0636.100.299 | | TAPPO A VITE | 3 | | Z00010172316 | M12X1,5 | 0,000 | | |
| --- | 0634.801.027 | FBU6999 | ANELLO DI TENUTA | 3 | | Z00010172316 | 12X16 | 0,000 | | |
| 250 | 1307.306.260 | 1609648 | ALBERO CAMBIO MARCIA | 1 | | | | 0,000 | | |
| 260 | 1307.306.262 | | ARRESTO ORIENTABILE | 1 | | C01007889710 | ENTHALT.IN 1307 306 261(0) | 0,000 | | |
| 270 | 0631.329.069 | 7307328A | SPINA ELASTICA | 1 | | | 6X30 | 4 | | |
| 300 | 1307.306.229 | 1609650 | PIASTRA DI ARRESTO | 1 | | | | 0,000 | | |
| 304 | 0631.330.131 | FBU5147 | SPINA ELASTICA | 1 | | | 8X22 | 0,000 | | |
| 306 | 0631.330.006 | 531537A075439 | SPINA ELASTICA | 1 | | | 5X16 | 0,000 | | |
| 320 | 0732.041.947 | ZF-0732 041 947 | MOLLA DI COMPRESSIONE | 1 | | | | 0,000 | | |
| 440 | 0501.206.456 | 1609653 | TACCA DI INNESTO | 1 | | | KPL. IN 0501 207 250(2) | 0,000 | | |
| 500 | 0501.210.785 | 1455738 | INTERUTTORE | 1 | | | KPL.SCHL | 0,000 | | |
| 520 | 0501.219.860 | | INTERUTTORE | 1 | | Z00020175310 | OEFFNER DIN BAJONETT | 0,000 | | |

© Tutti diritti riservati da ZF Friedrichshafen AG 2011, anche in caso di deposito di diritti di protezione. Tutti i diritti d'utilizzazione, riproduzione e diffusione sono riservati.
Solo a titolo d'informazione. Non aggiornato.

**N° di materiale: 1307.050.415**
**Figura: 067.07.01-1**
**SCATOLA DI COMANDO**

**S 5-42 /**
**ALBERO CAMBIO MARCIA**

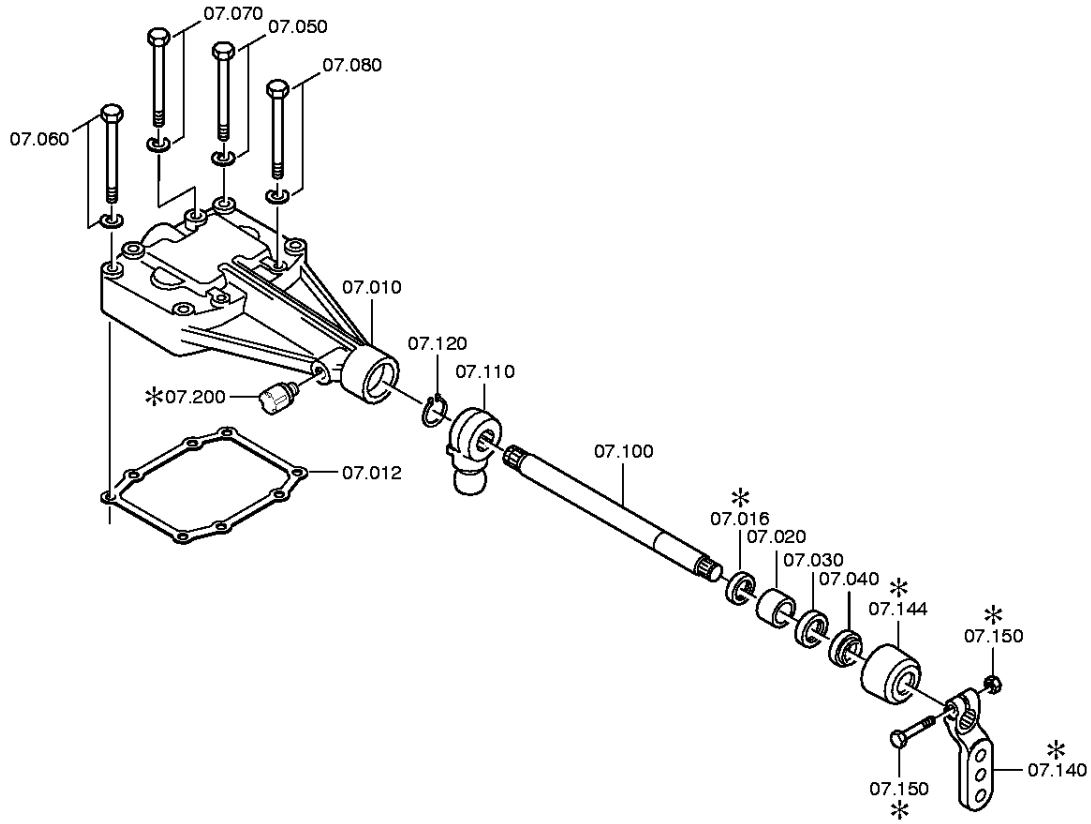


© Tutti diritti riservati da ZF Friedrichshafen AG 2011, anche in caso di deposito di diritti di protezione. Tutti i diritti d'utilizzazione, riproduzione e diffusione sono riservati.
Solo a titolo d'informazione. Non aggiornato.

# Distinta base



**N° di materiale: 1307.050.415** **S 5-42 /**
**Figura: 067.07.01-1**
**N° materiale sottogruppo: 1307.107.018**

| Pos. | N° di materiale | Materiale cliente | Denominazione | Quantità | Un. | N° di modif. | Info. tecnica | Peso | Kit rip. | Materiale alternativo |
|---|---|---|---|---|---|---|---|---|---|---|
| 10 | 1307.306.246 | 1455733 | SCATOLA DI COMANDO | 1 | | | LI | 0,000 | | |
| 12 | 1307.306.034 | 1609655 | GUARNIZIONE | 1 | | | ENTHALT.IN 1308 307 010(2) | 0,000 | | |
| 16 | 0734.300.021 | 100CP4500 | ANELLO DI TENUTA PER ALBERI | 1 | | | 22X28X5*KACO | 0,000 | | |
| 20 | 0730.260.257 | 0608249 | BOCCOLA | 1 | | | ENTHALT.IN 0730 260 546(2) | 0,000 | | |
| 30 | 0634.302.143 | | ANELLO DI TENUTA PER ALBERI | 1 | | | 22X35X7 | 0,000 | | |
| 40 | 0734.307.260 | 1609658 | PARAOLIO | 1 | | | 22X35X8/5 FA.CFW | 0,000 | | |
| 50 | --- | | VITE TESTA ESAG | 2 | | Z00007058712 | M8X50 | 0,000 | | |
| --- | 0636.016.404 | | VITE TESTA ESAG | 2 | | Z00007058717 | M8X50 | 0,000 | | |
| --- | 0630.100.295 | | RONDELLA | 2 | | Z00007158414 | | 0,000 | | |
| 60 | --- | | VITE TESTA ESAG | 2 | | Z00007058712 | M8X50 | 0,000 | | |
| --- | 0636.016.404 | | VITE TESTA ESAG | 2 | | Z00007058717 | M8X50 | 0,000 | | |
| --- | 0630.100.295 | | RONDELLA | 2 | | Z00007158414 | | 0,000 | | |
| 70 | --- | | VITE TESTA ESAG | 2 | | Z00007058712 | M8X50 | 0,000 | | |
| --- | 0636.016.404 | | VITE TESTA ESAG | 2 | | Z00007058717 | M8X50 | 0,000 | | |
| --- | 0630.100.295 | | RONDELLA | 2 | | Z00007158414 | | 0,000 | | |
| 80 | --- | | VITE TESTA ESAG | 2 | | Z00007058712 | M8X50 | 0,000 | | |
| --- | 0636.016.404 | | VITE TESTA ESAG | 2 | | Z00007058717 | M8X50 | 0,000 | | |
| --- | 0630.100.295 | | RONDELLA | 2 | | Z00007158414 | | 0,000 | | |
| 100 | 1306.306.042 | FBU5522 | ALBERO CAMBIO MARCIA | 1 | | | ENTHALT.IN 1317 307 001(2) | 0,000 | | |
| 110 | 1307.306.259 | 1609659 | LEVETTA DI COMANDO | 1 | | | | 0,000 | | |
| 120 | 0630.531.005 | FBU5524 | ANELLO DI SICUREZZA | 1 | | | 16X1,5 | 0,000 | | |
| 140 | 1304.307.487 | 1895724 | LEVA DEL CAMBIO | 1 | | Z00009149311 | U536 | 0,000 | | |
| 144 | 1324.307.268 | 1897381 | CAPPUCCIO DI PROTEZIONE | 1 | | Z00009174312 | | 0,000 | | |
| 150 | --- | | VITE+DADO | 1 | | Z00007891713 | M10X40 | 0,000 | | |
| --- | 0636.100.789 | REPLACEMENT FOR 0636.015.469 | VITE TESTA ESAG | 1 | | Z00007891711 | M10X40 | 0,000 | | |
| --- | 0637.100.419 | | DADO ESAGONALE | 1 | | Z00007892710 | M10 | 0,000 | | |
| 200 | 0501.218.540 | 1896008 | SFIATO | 1 | | | | 0,000 | | |

© Tutti diritti riservati da ZF Friedrichshafen AG 2011, anche in caso di deposito di diritti di protezione. Tutti i diritti d'utilizzazione, riproduzione e diffusione sono riservati.
Solo a titolo d'informazione. Non aggiornato.

**N° di materiale: 1307.050.415**
**Figura: 067.93.31-1**
**N° materiale sottogruppo: 1307.168.019**

**S 5-42 /**
**FORCELLDISINN**

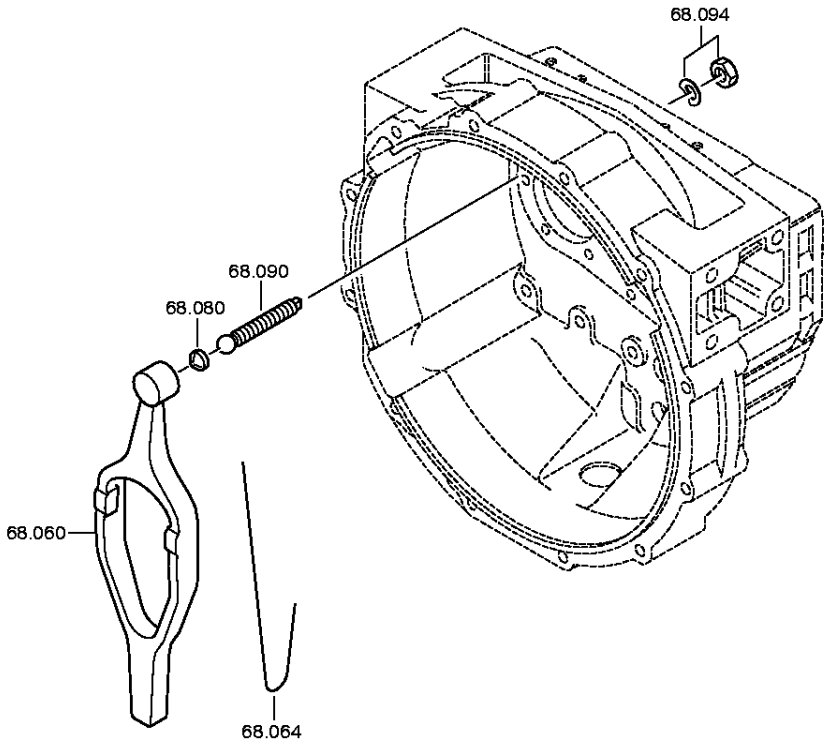


© Tutti diritti riservati da ZF Friedrichshafen AG 2011, anche in caso di deposito di diritti di protezione. Tutti i diritti d'utilizzazione, riproduzione e diffusione sono riservati.
Solo a titolo d'informazione. Non aggiornato.

# Distinta base



**N° di materiale: 1307.050.415** **S 5-42 /**
**Figura: 067.93.31-1**
**N° materiale sottogruppo: 1307.168.019**

| Pos. | N° di materiale | Materiale cliente | Denominazione | Quantità | Un. | N° di modif. | Info. tecnica | Peso | Kit rip. | Materiale alternativo |
|---|---|---|---|---|---|---|---|---|---|---|
| 60 | 6060.268.004 | | FORCELLA DI DISINNESTO | 1 | | | KPL. | 0,000 | | |
| 80 | 0501.307.306 | | SEDE SFERICA | 1 | | | | 0,000 | | |
| 90 | 6060.368.066 | | PERNO SFERICO | 1 | | Z00009173210 | | 0,000 | | |
| 94 | --- | | DADO ESAGONALE | 1 | | Z00007283310 | M16 | 0,000 | | |
| --- | 0637.100.245 | | DADO ESAGONALE | 1 | | Z00007283318 | M16 | 0,000 | | |
| --- | --- | | ROSETTA ELASTICA | 1 | | Z00018433411 | | 0,000 | | |

© Tutti diritti riservati da ZF Friedrichshafen AG 2011, anche in caso di deposito di diritti di protezione. Tutti i diritti d'utilizzazione, riproduzione e diffusione sono riservati.
Solo a titolo d'informazione. Non aggiornato.