Catalogo delle parti di ricambio

6 S 800 TO

N° di materiale: 1346.001.027

Data odierna: 23.01.2014

ZF Friedrichshafen AG
Hauptverwaltung
80038 Friedrichshafen
Deutschland
Telefon: +49 7541 77-0
Telefax: +49 7541 77-908000
www.zf.com

appropriate factory:
Friedrichshafen

© Tutti diritti riservati da ZF Friedrichshafen AG 2011, anche in caso di deposito di diritti di protezione. Tutti i diritti d'utilizzazione, riproduzione e diffusione sono riservati.
Solo a titolo d'informazione. Non aggiornato.

Indicazioni sul catalogo delle parti di ricambio

Strutttura del catalogo delle parti di ricambio

- Copertina
- Scheda Tecnica (con stampa SDM)
- Sommario delle figure
- Figura
- Distinta base pertinente
- Figura successiva
- Distinta base pertinente
- ...

Sommario delle figure

Bildtafel Figura	Sachnummer Matricola	Benennung (Denominazione)	Technische Info Informazione tecnica	Denominazione (Benennung)	Menge Quantità	Einheit Unità
068.08.17	1316.170.001	AUSLEGER	WL	BRACCIO DI COMANDO	1	Stk
068.08.06	1316.170.031	DECKEL	WL*H-H *VM	COPERCHIO	1	Stk
068.08.14	1316.170.808	DECKEL	WL*AUSL+GEH*H-H*HF160N	COPERCHIO	1	Stk
08	1316.170.441	ANSCHLUSSTEILE	WL*NG-VORB*RG-SCHL*168N *BAJONETT	PARTICOLARI DI RACCORDO	1	Stk

Un "spazio vuoto" significa che per questo sottogruppo non esiste una figura propria
Le parti di questo sottogruppo sono rappresentate sulle figure con lo stesso numero centrale

Figura e distinta base

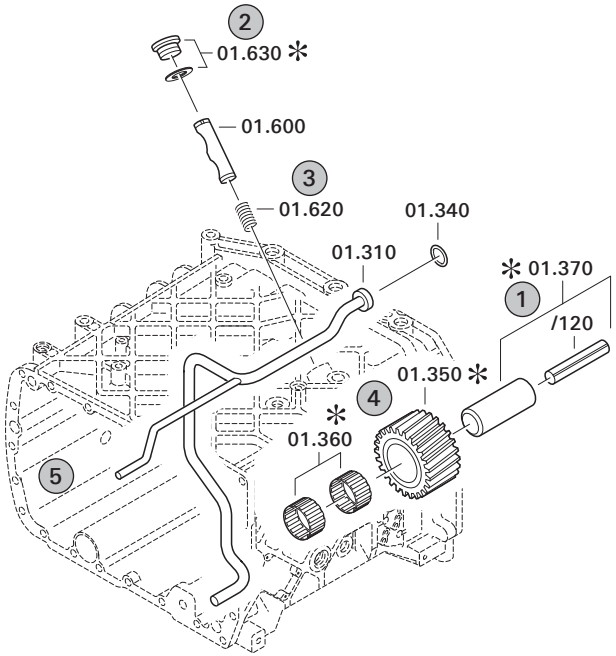

1 Voci e sottovoci

Pos.	Sachnummer Matricola	Benennung (Denominazione)	Technische Info Informazione tecnica	Denominazione (Benennung)	Menge Quantità	Einheit Unità
0370	1315.201.054	RUECKLAUFBOLZEN	KPL.16S151*SG*L= 79	PERNO RUOTA RETROMARCIA	1	Stk
/0120	0631.329.293	SPANNSTIFT		SPINA ELASTICA	1	Stk

Voci con "/" sono le singole voci di un assieme completo
Vedi figura: voce 0370 contiene una spina elastica con la voce /0120

2 Combinazioni di parti normalizzate

Pos.	Sachnummer Matricola	Benennung (Denominazione)	Technische Info Informazione tecnica	Denominazione (Benennung)	Menge Quantità	Einheit Unità
0630		VERSCHL.SCHR.		TAPPO A VITE	1	Stk
	0636.302.067	VERSCHL.SCHR.		TAPPO A VITE	1	Stk
	0634.801.249	DICHTRING	A 26 X 31	ANELLO DI TENUTA	1	Stk

Nella distinta base vengono indicati i singoli componenti della combinazione di parti normalizzate

3 Rappresentazione voce sulla figura e nella distinta base

01.620 - sulla figura — La cifra 01 si riferisce al sottogruppo nel quale si trova la voce. Per motivi dovuti al programma informatico questa cifra viene indicata nella figura.

0620 - nella distinta base

Pos.	Sachnummer Matricola	Benennung (Denominazione)	Technische Info Informazione tecnica	Denominazione (Benennung)	Menge Quantità	Einheit Unità
0620	0732.040.736	DRUCKFEDER		MOLLA DI COMPRESSIONE	1	Stk

4 ✻-Voci

Le voci identificate con un ✻ sono optional, cioè non è obbligatorio riprendere queste voci nella distinta base.
La seguente nota è indicata sulle figure.

✻ je nach Stücklistenausführung
depending on spec. number
suivant la nomenclature
secondo la distina base

5 Parti rappresentate in modo tratteggiato

Le parti rappresentate su una figura in modo tratteggiato servono solo come orientamento per le altre parti.

N° di materiale: 1346.001.027

6 S 800 TO /

Pos.	Informazioni	N° di modifica
001	Use case ----------	
002	Customer Volvo Group Truck Technology	
003	City Goeteborg	
004	DUNS	
006	Sales Name MIDLUM	
007	Manufacturer Volvo Group Truck Technology	
008	Engineering Name	
009	Product Use TRUCK	
011	SOP	
012	Engine	
013	Sales Designation	
014	Manufacturer Deutz AG	
015	Eng.Displ.	
016	Cylinder	
017	Nom. power 158 kW	
018	RPM at nom. power 2400 1/min	
019	Nom. torque 800 Nm	
020	RPM at nom. torque 1200 1/min	
021	Classification use case ----------	
022	DESIGNATION, CLUTCH 362DBE	
023	MANUFACTURER, CLUTCH VALEO	
024	TOTAL NUMBER OF GEARS 4	
025	NUMBER OF DRIVING GEARS 2	
026	DYNAMIC TYRE RADIUS 460 mm	
027	REAR AXLE RATIO 3.8	
031	PERMISS.GROSS VEHICLE WEIGHT 16 t	
032	PERMISS.GROSS COMBIN.WEIGHT 21 t	
033	Product description ----------	
034	INSTALLATION POS TRANSMISSION HORIZONTAL LEFT	
035	TRANSMISSION ATTACHMENT FLANGE-MOUNTED	
036	RATIO, BOTTOM GEAR 6.58	
037	RATIO, TOP GEAR .78	
038	SET OF RATIOS SG	

© Tutti diritti riservati da ZF Friedrichshafen AG 2011, anche in caso di deposito di diritti di protezione. Tutti i diritti d’utilizzazione, riproduzione e diffusione sono riservati.
Solo a titolo d’informazione. Non aggiornato.

Pos.	Informazioni	N° di modifica
039	RATIO, 1ST GEAR 6.58	
040	RATIO, 2ND GEAR 3.6	
041	RATIO, 3RD GEAR 2.13	
042	RATIO, 4TH GEAR 1.39	
043	RATIO, 5TH GEAR 1	
044	RATIO, 6TH GEAR .78	
045	RATIO, 1ST GEAR REVERSE 6.06	
046	DESIGN, SHIFT SYSTEM TURNING SHAFT	
047	POSITION, GEAR SHIFT SYSTEM HORIZONTAL LEFT	
048	DESIGN SERVO-CONTROL WITH	
049	NOTE ON SERVO-CONTROL ZF-SERVOSHIFT INTEGRATED	
050	TYPE OF SHIFT CONTROL ACCIONAMIENTO POR CABLE	
051	SELECTION PATTERN VARIANT GEAR SHIFT PATTERN 1	
052	REFERENCE LENGTH INPUT SHAFT 107 mm	
053	STANDARD TYPE INPUT SHAFT SAE	
054	NUMBER OF WEDGES INPUT SHAFT 10	
055	VERSION OF INPUT SHAFT FORM C	
056	NOMINAL DIAMETER INPUT SHAFT 1.75 in	
057	DIAMETER, JOURNAL, INPUT SHAFT 25 mm	
058	TYPE FIT SPIGOTS INPUT SHAFT F7	
059	DIAMETER SHAFT OF INPUT SHAFT 44 mm	
063	DESIGN,CONN., CLUTCH HOUSING SAE 2	
064	VERSION OF CLUTCH HOUSING INTEGRATED	
074	REF.LENGTH,RELEASE BEAR.FLAN 15 mm	
075	DIAMETER, RELEASE FLANGE 57 mm	
076	OUTER DIA. OUTPUT FLANGE RA 120 mm	
077	NUMBERS OF BORES OUTPUT FL. RA 4	
078	BORE DIA. OUTPUT FLANGE RA 11 mm	
083	REF. LENGTH OUTPUT FLANGE RA 709 mm	
084	DESIGN, OUTPUT FLANGE HA CR6 FREE	
085	DIMENSION SHIFT TURRET DIST. 304.500 mm	
086	MEAS. LOC. SHIFT TURRET DIST. SHIFT LEVER OUTSIDE EDGE	
087	RADIUS SELECTOR LEVER 60 mm	

© Tutti diritti riservati da ZF Friedrichshafen AG 2011, anche in caso di deposito di diritti di protezione. Tutti i diritti d’utilizzazione, riproduzione e diffusione sono riservati.
Solo a titolo d’informazione. Non aggiornato.

Pos.	Informazioni	N° di modifica
088	DESIGN OFFSET SELECTOR LEVER OUTSIDE	
089	LENGTH OFFSET SELECTOR LEVER 38.85 mm	
090	SELECTOR LEVER POSITION B	
091	RADIUS 1 SHIFT LEVER 70 mm	
092	DESIGN, OFFSET, SHIFT LEVER OUTSIDE	
094	LEVER POSITION SHIFTING OUTPUT C	
101	SPRING ARRANGEMENT Q1	
102	TOOLING SET OF SPRINGS W001	
104	SPRING FORCE DETENT PLUNGER RG 35 N	
105	SPRING FORCE MULTI STOP RG 113.000 N	
106	SWITCH, REVERSE GEAR y	
107	DESIGN, RG (REV.GEAR) SWITCH CLOSING	
108	DESIGN, CONNECTION, RG SWITCH DIN BAYONET	
109	PROT. CAP SWITCH, REVERSE GEAR y	
116	SWITCH, NEUTRAL GEAR y	
117	DESIGN,NG(NEUTRAL GEAR)SWITCH OPENING SWITCH	
118	DESIGN, CONNECTION, NG SWITCH DIN BAYONET	
119	PROT.CAP SWITCH, NEUTRAL GEAR y	
121	VER. TRANSMISSION VENTILATION TUBO	
122	LENGTH, VENT TUBE 1150.000 mm	
123	VERSION PULSE SENSOR SFA H68 WITH	
124	NO. PULSES PULSE SENSOR SFAH68 6 IMP/U	
125	PROT. CAP PULSE SENSOR SFA H68 y	
126	DESIG,CONN,PULSE SENS. SFA H68 DIN BAYONET	
127	DESIGN PULSE SENSOR H68 KITAS II	
129	OIL CAPACITY, GEARBOX 9.800 dm3	
131	OIL GRADE PERMISSIBLE ACC. TO TE-ML02	
132	COLOUR JET BLACK	
133	COLOUR CLASSIFICATION ACC. TO RAL 9005	
134	PAINTING, ZF STANDARD 915 W	
135	CODING OUTER CONSERVATION KA1+2	
136	SCOPE OUTER CONSERVATION T	
137	CODING INNER CONSERVATION KI1	

© Tutti diritti riservati da ZF Friedrichshafen AG 2011, anche in caso di deposito di diritti di protezione. Tutti i diritti d’utilizzazione, riproduzione e diffusione sono riservati.
Solo a titolo d’informazione. Non aggiornato.

Pos.	Informazioni	N° di modifica
138	CONSERVATION SPECIFICATION ZFN 916	
139	DESIGN, SEPARATING CLUTCH	
140	BUSH VARIANT INPUT SHAFT	
141	DESIGN BEARING OUTPUT	
142	NO.OF BORES OUTPUT FLANGE HA1	
143	NOTE ON SWITCH, REVERSE GEAR	
147	NOTE PULSE SENSOR H68	
149	CODIERUNG STOPFENANZAHL	
150	Documents ---------- ----------	
151	CAJA DE CAMBIOS Assembly 1346.002.008	
152	CAJA DE CAMBIOS Drawing 1346.002.008	
153	GRUPO DE MUELLES Text-document 1346.150.008	
154	MANDO EJE GIRA. Drawing 1346.174.001	
155	MANDO EJE GIRA. Assembly 1346.174.001	
156	CAJA CAMBIOS DE SEIS MARCHAS Drawing 1346.601.004	
157	CAJA CAMBIOS DE SEIS MARCHAS Assembly 1346.601.004	
158	Alias ID ---------- ----------	
159	Volvo Group Truck Technology RENAULT-T.7420976342	

© Tutti diritti riservati da ZF Friedrichshafen AG 2011, anche in caso di deposito di diritti di protezione. Tutti i diritti d’utilizzazione, riproduzione e diffusione sono riservati.
Solo a titolo d’informazione. Non aggiornato.

N° di materiale: 1346.001.027

v	Pos.	N° di materiale	Denominazione	Quantità	N° di modif.	Info. tecnica
150.01.11-1	110	1346.101.029	SCATOLA FRIZ	1		
150.01.50-1	112	1346.101.060	TARGHETTA DI IDENTIFICAZIONE	1		
150.01.81-1	120	1346.101.802	SCATUSCITA	1		
150.02.01-1	130	1346.102.009	ALBERO ENTRATA	1		
150.02.02-1	140	1346.102.007	GUIDA TUBOLARE	1		
150.02.81-1	150	1346.102.803	GUIDA TUBOLARE	1		
150.02.80-1	160	1346.102.805	ALBERO ENTRATA	1		
150.03.01-1	920	1346.103.002	ALBERO RINVIO	1		
150.04.89-1	210	1346.104.811	ALBERO PRIMARIO	1		
150.04.02-1	910	1346.104.004	ALBERO PRIMARIO	1		
150.05.01-1	220	1346.105.002	RITORNO	1		
150.06.01-1	230	1346.106.002	COMANDO	1		
150.09.02-1	10	1346.109.008	SCATOLA DI COMANDO	1		
150.10.01-1	270	1346.174.800	SHIFT TURRET	1		
150.50.06-1	90	1346.150.014	GRUPPO MOLLE	1		
150.52.01-1	40	1346.152.001	LEVA	1		
150.55.01-1	30	1346.155.007	ALBERO CAMBIO MARCIA	1		
150.56.01-1	50	1346.156.001	SELECTOR CONNECTION	1		
150.57.01-1	60	1346.157.002	SERVOCOMPNEUM	1		
150.57.80-1	70	1346.157.800	SERVOCOMPNEUM	1		
150.59.01-1	80	1346.159.013	INTERUTTORE	1		

© Tutti diritti riservati da ZF Friedrichshafen AG 2011, anche in caso di deposito di diritti di protezione. Tutti i diritti d’utilizzazione, riproduzione e diffusione sono riservati.
Solo a titolo d’informazione. Non aggiornato.

N° di materiale: 1346.001.027
Figura: 150.01.11-1
SCATOLA FRIZ

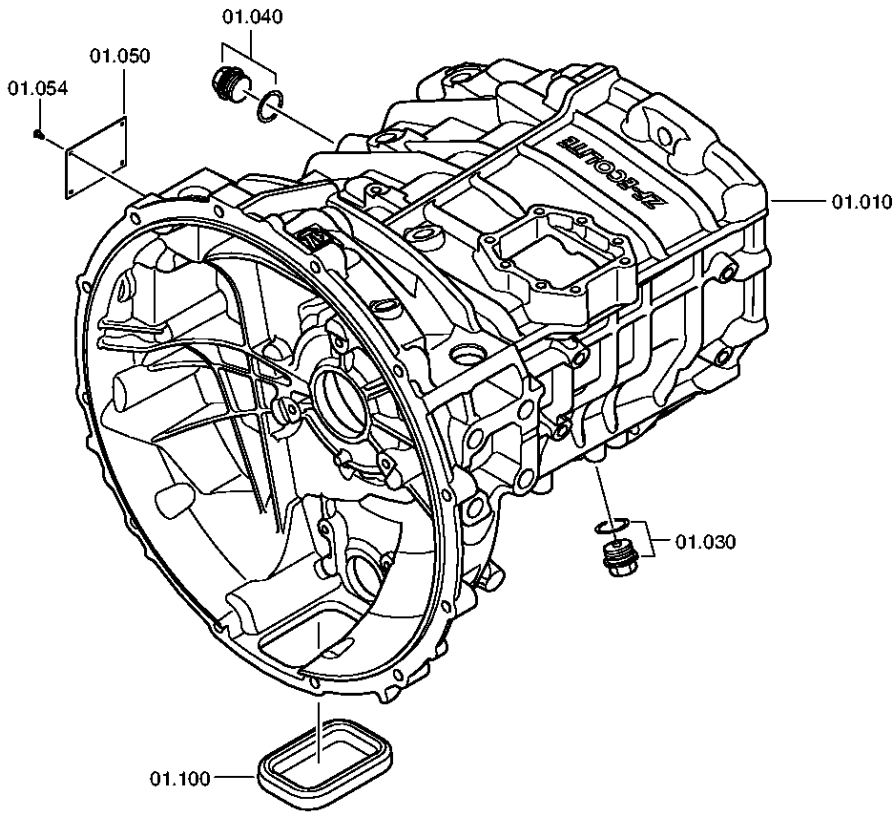

© Tutti diritti riservati da ZF Friedrichshafen AG 2011, anche in caso di deposito di diritti di protezione. Tutti i diritti d'utilizzazione, riproduzione e diffusione sono riservati.
Solo a titolo d'informazione. Non aggiornato.

N° di materiale: 1346.001.027
Figura: 150.01.50-1
SCATOLA FRIZ

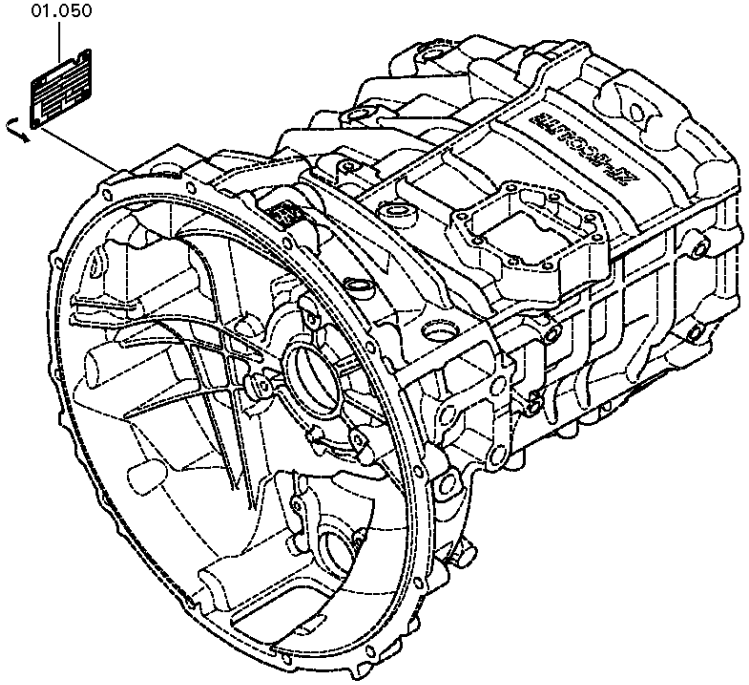

© Tutti diritti riservati da ZF Friedrichshafen AG 2011, anche in caso di deposito di diritti di protezione. Tutti i diritti d'utilizzazione, riproduzione e diffusione sono riservati.
Solo a titolo d'informazione. Non aggiornato.

N° di materiale: 1346.001.027
Figura: 150.01.81-1
SCATOLA FRIZ

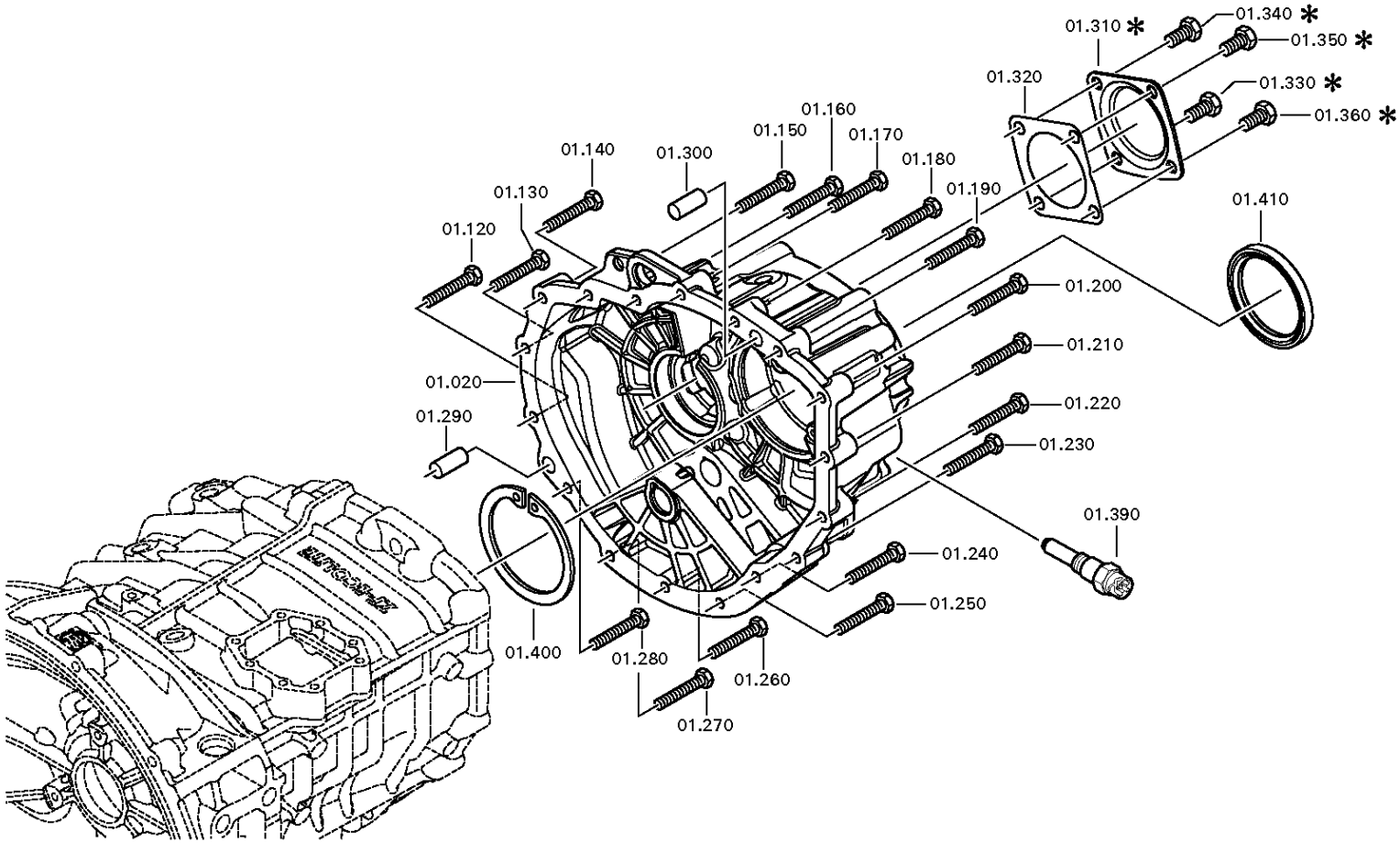

© Tutti diritti riservati da ZF Friedrichshafen AG 2011, anche in caso di deposito di diritti di protezione. Tutti i diritti d'utilizzazione, riproduzione e diffusione sono riservati.
Solo a titolo d'informazione. Non aggiornato.

6 S 800 TO /

N° di materiale: 1346.001.027
Figura: 150.01.11-1
N° materiale sottogruppo: 1346.101.029

Pos.	N° di material e	Materiale cliente	Denominazione	Quantità	Un.	N° di modif.	Info. tecnica	Kit rip.	Materiale alternativo
10	1346.301.078	1851911	SCATOLA FRIZ	1					
20	1346.301.119	1889033	SCATUSCITA	1			E2408, GD-AL		
30	---		TAPPO A VITE	1		Z00010176111	M24X1,5		
---	0736.300.160	4471982.1	TAPPO A VITE	1		Z00010176110	M24X1,5 M24X1,5		
---	0730.008.637	1428103	ANELLO DI TENUTA	1		Z00010176110	24X29		
40	---		TAPPO A VITE	1		Z00010112111	60N.M*DICHTRING M24X1,5		
---	0636.304.088	1882905	VITE DI CHIUSURA	1		Z00010112110	M24X1,5		
---	0730.008.637	1428103	ANELLO DI TENUTA	1		Z00010112110	24X29		
50	---		TARGHETTA DI IDENTIFICAZIONE	1			UNGARN/BRASILIEN		
---	0730.365.259		TARGHETTA DI IDENTIFICAZIONE	1			EINHEITSSCH.VERDREHSICHER BRASILIEN		
100	1315.301.230	1454283	CAPPUCCIO DI CHIUSURA	1					
120	0636.016.405		VITE TESTA ESAG	1		Z00007060114	M10X60		
130	0636.016.405		VITE TESTA ESAG	1		Z00007060114	M10X60		
140	0636.016.405		VITE TESTA ESAG	1		Z00007060114	M10X60		
150	0636.016.405		VITE TESTA ESAG	1		Z00007060114	M10X60		
160	0636.016.405		VITE TESTA ESAG	1		Z00007060114	M10X60		
170	0636.016.405		VITE TESTA ESAG	1		Z00007060114	M10X60		
180	0636.016.405		VITE TESTA ESAG	1		Z00007060114	M10X60		
190	0636.016.405		VITE TESTA ESAG	1		Z00007060114	M10X60		
200	0636.016.405		VITE TESTA ESAG	1		Z00007060114	M10X60		
210	0636.016.405		VITE TESTA ESAG	1		Z00007060114	M10X60		
220	0636.016.405		VITE TESTA ESAG	1		Z00007060114	M10X60		
230	0636.016.405		VITE TESTA ESAG	1		Z00007060114	M10X60		
240	0636.016.405		VITE TESTA ESAG	1		Z00007060114	M10X60		
250	0636.016.405		VITE TESTA ESAG	1		Z00007060114	M10X60		
260	0636.016.405		VITE TESTA ESAG	1		Z00007060114	M10X60		
270	0636.016.405		VITE TESTA ESAG	1		Z00007060114	M10X60		
280	0636.016.405		VITE TESTA ESAG	1		Z00007060114	M10X60		
290	0631.306.229		SPINA CILINDRICA	1			16X36		
300	0631.306.229		SPINA CILINDRICA	1			16X36		
310	1328.301.170	1878388	COPERCHIO	1		Z00008068010			
320	1238.308.201	5006880	GUARNIZIONE	1			ENTHALT.IN 1238 308 202(2)		

© Tutti diritti riservati da ZF Friedrichshafen AG 2011, anche in caso di deposito di diritti di protezione. Tutti i diritti d’utilizzazione, riproduzione e diffusione sono riservati.
Solo a titolo d’informazione. Non aggiornato.

6 S 800 TO /

N° di materiale: 1346.001.027
Figura: 150.01.11-1
N° materiale sottogruppo: 1346.101.029

Pos.	N° di material e	Materiale cliente	Denominazione	Quantità	Un.	N° di modif.	Info. tecnica	Kit rip.	Materiale alternativo
330	0636.016.406		VITE TESTA ESAG	1		Z00007061014	M12X25		
340	0636.016.406		VITE TESTA ESAG	1		Z00007061014	M12X25		
350	0636.016.406		VITE TESTA ESAG	1		Z00007061014	M12X25		
360	0636.016.406		VITE TESTA ESAG	1		Z00007061014	M12X25		
390	---		TRASMETTITORE DI IMPULSI	1			L=25,0*45N.M*O.DICHTRING* SCHUTZKAPPE*BAJONEETT*KITAS 2		
---	0501.220.121		TRASMETTITORE DI IMPULSI	1		Z00016413612			
---	0666.790.033		ERMETICO	1					
---	0700.300.427		CAPPUCCIO DI PROTEZIONE	1					
400	0730.301.066	1889034	ANELLO ELASTICO	1			h=3,00		
410	---		ANELLO DI TENUTA PER ALBERI	1			80X100X10		
---	0750.111.334	8 8318 0	ANELLO DI TENUTA PER ALBERI	1			80X100X10		
420	6060.368.074		PERNO SFERICO	1					

© Tutti diritti riservati da ZF Friedrichshafen AG 2011, anche in caso di deposito di diritti di protezione. Tutti i diritti d’utilizzazione, riproduzione e diffusione sono riservati.
Solo a titolo d’informazione. Non aggiornato.

N° di materiale: 1346.001.027
Figura: 150.02.01-1
ALBERO ENTRATA

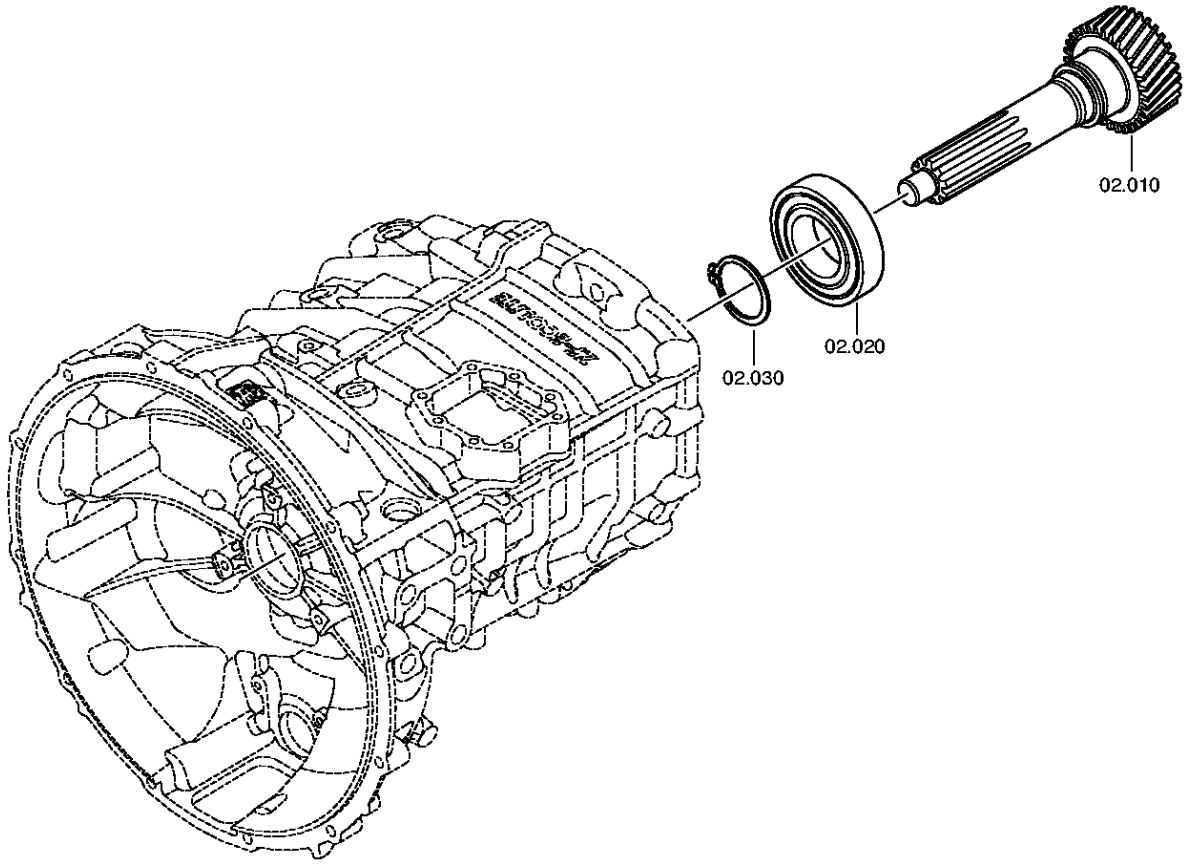

© Tutti diritti riservati da ZF Friedrichshafen AG 2011, anche in caso di deposito di diritti di protezione. Tutti i diritti d'utilizzazione, riproduzione e diffusione sono riservati.
Solo a titolo d'informazione. Non aggiornato.

N° di materiale: 1346.001.027
Figura: 150.02.02-1
ALBERO ENTRATA

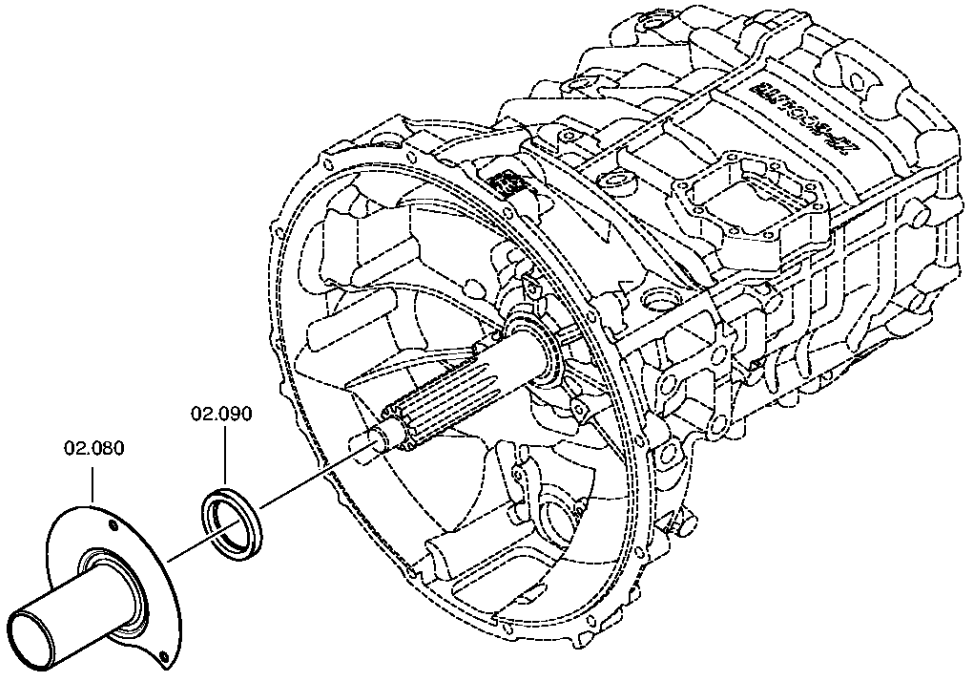

© Tutti diritti riservati da ZF Friedrichshafen AG 2011, anche in caso di deposito di diritti di protezione. Tutti i diritti d'utilizzazione, riproduzione e diffusione sono riservati.
Solo a titolo d'informazione. Non aggiornato.

N° di materiale: 1346.001.027
Figura: 150.02.80-1
ALBERO ENTRATA

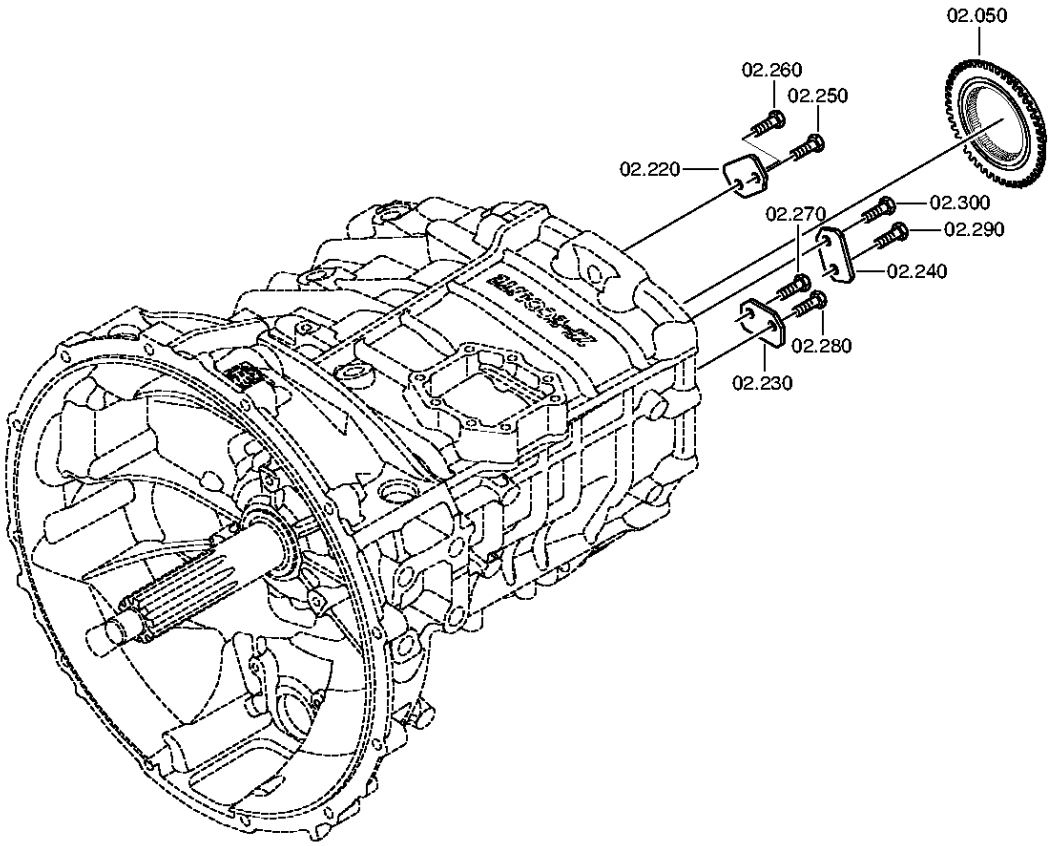

© Tutti diritti riservati da ZF Friedrichshafen AG 2011, anche in caso di deposito di diritti di protezione. Tutti i diritti d'utilizzazione, riproduzione e diffusione sono riservati.
Solo a titolo d'informazione. Non aggiornato.

N° di materiale: 1346.001.027
Figura: 150.02.81-1
ALBERO ENTRATA

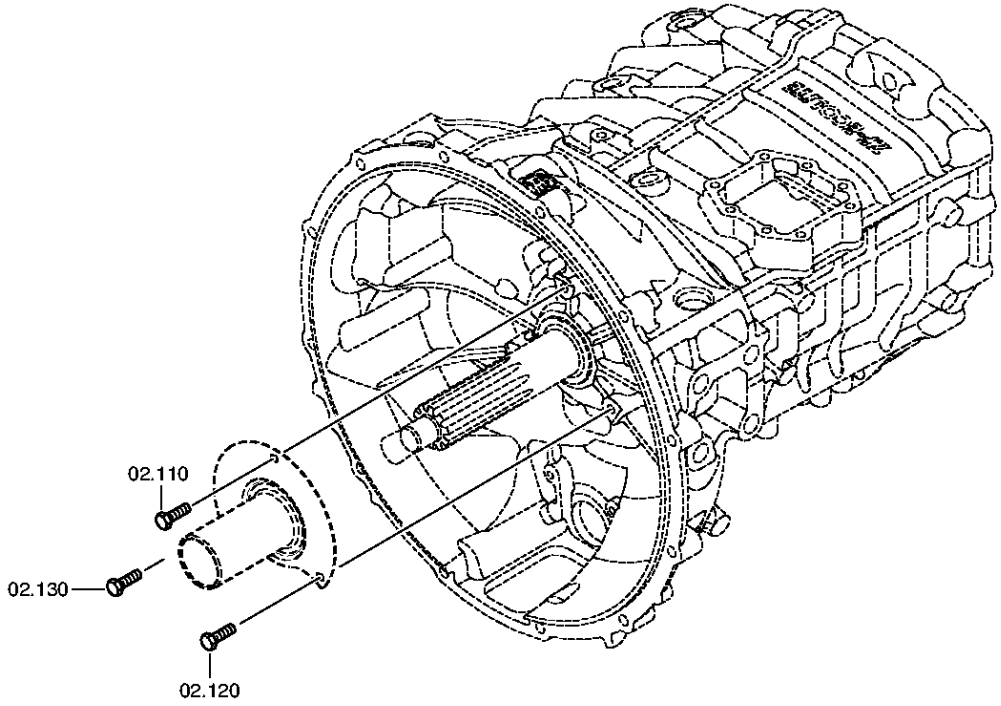

© Tutti diritti riservati da ZF Friedrichshafen AG 2011, anche in caso di deposito di diritti di protezione. Tutti i diritti d'utilizzazione, riproduzione e diffusione sono riservati.
Solo a titolo d'informazione. Non aggiornato.

6 S 800 TO /

N° di materiale: 1346.001.027
Figura: 150.02.01-1
N° materiale sottogruppo: 1346.102.009

Pos.	N° di material e	Materiale cliente	Denominazione	Quantità	Un.	N° di modif.	Info. tecnica	Kit rip.	Materiale alternativo
10	1346.302.046	1788016	ALBERO ENTRATA	1			E2408		
20	0735.330.801	1800233	CUSCINETTO A SFERE	1			60,0X130,0X31,0 FA.SKF		
30	0630.531.076	VOE6645408	ANELLO DI SICUREZZA	1			60X3		
50	1290.304.482		CORPO ACCOPP	1		Z00016829211	ENTHALT.IN 1290 302 375(1)		
80	1346.302.078	1781818	GUIDA TUBOLARE	1		C01009451E10			
90	---		ANELLO DI TENUTA PER ALBERI	1			48X65X7		
---	0734.319.782	1781663	ANELLO DI TENUTA PER ALBERI	1			48X65X7 FA.CFW		
110	0636.016.412		VITE TESTA ESAG	1		Z00016829211	M8X22		
120	0636.016.412		VITE TESTA ESAG	1		Z00016829211	M8X22		
130	0636.016.412		VITE TESTA ESAG	1		Z00016829211	M8X22		
220	1290.312.111		LAMIERINO DI SICUREZZA	1		Z00016829211	ENTHALT.IN 1290 312 113(2)		
230	1290.312.111		LAMIERINO DI SICUREZZA	1		Z00016829211	ENTHALT.IN 1290 312 113(2)		
240	1290.312.111		LAMIERINO DI SICUREZZA	1		Z00016829211	ENTHALT.IN 1290 312 113(2)		
250	0636.016.412		VITE TESTA ESAG	1		Z00016829211	M8X22		
260	0636.016.412		VITE TESTA ESAG	1		Z00016829211	M8X22		
270	0636.016.412		VITE TESTA ESAG	1		Z00016829211	M8X22		
280	0636.016.412		VITE TESTA ESAG	1		Z00016829211	M8X22		
290	0636.016.412		VITE TESTA ESAG	1		Z00016829211	M8X22		
300	0636.016.412		VITE TESTA ESAG	1		Z00016829211	M8X22		

© Tutti diritti riservati da ZF Friedrichshafen AG 2011, anche in caso di deposito di diritti di protezione. Tutti i diritti d’utilizzazione, riproduzione e diffusione sono riservati.
Solo a titolo d’informazione. Non aggiornato.

N° di materiale: 1346.001.027
Figura: 150.03.01-1
N° materiale sottogruppo: 1346.103.002

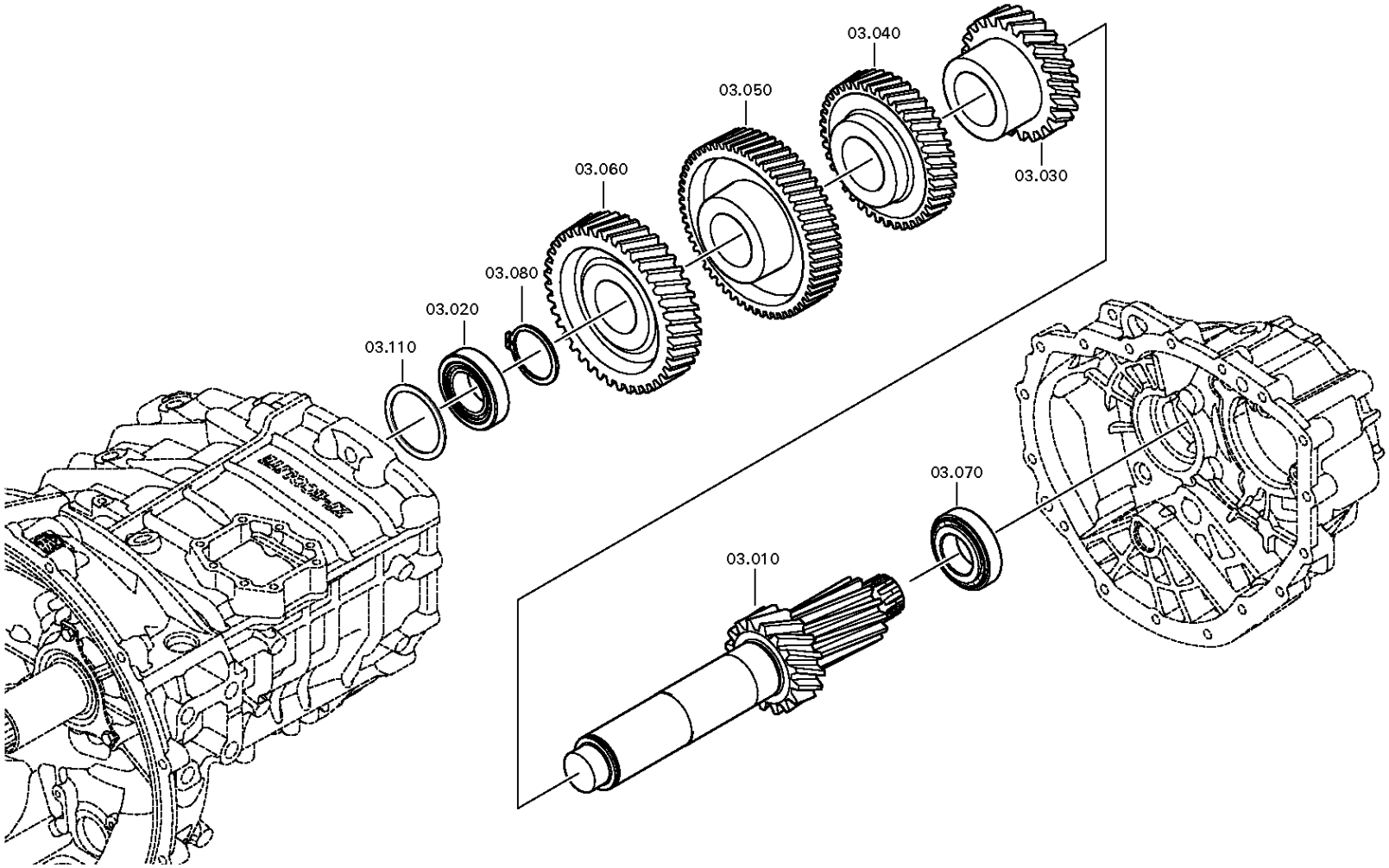

© Tutti diritti riservati da ZF Friedrichshafen AG 2011, anche in caso di deposito di diritti di protezione. Tutti i diritti d'utilizzazione, riproduzione e diffusione sono riservati.
Solo a titolo d'informazione. Non aggiornato.

Distinta base

6 S 800 TO /

N° di materiale: 1346.001.027
Figura: 150.03.01-1
N° materiale sottogruppo: 1346.103.002

Pos.	N° di material e	Materiale cliente	Denominazione	Quantità	Un.	N° di modif.	Info. tecnica	Kit rip.	Materiale alternativo
10	1346.203.002		ALBERO RINVIO	1		C01008490E10	KPL.6S800TO		
20	0735.371.994		CUSCINRULCON	1			45,000X85,000X32,000		
30	1346.303.052		RUOTA AD ELICA	1			E2408 G3		
40	1346.303.055		RUOTA AD ELICA	1			E2408 G4		
50	1346.303.054	1810214	RUOTA AD ELICA	1			E2408 G6 OD		
60	1346.303.053		RUOTA AD ELICA	1			E2408 KO OD/G5 DD		
70	0735.372.217	1782279	CUSCINRULCON	1			45,0X85,0X24,7 FA.SKF		
80	0630.531.067		ANELLO DI SICUREZZA	1			52X3		
110	---		RASAMENTO	1		C01008652E10	H= 1,10- 2,05(ABSTUFUNG:0,05MM)		
---	0730.004.731		RASAMENTO	1			A=2,05		
---	0730.002.934	1804157	RASAMENTO	1		C01003926F10	A=2,00		
---	0730.003.435		RASAMENTO	1			A=1,95		
---	0730.002.935		RASAMENTO	1		C01003926F10	A=1,90		
---	0730.003.434		RASAMENTO	1			A=1,85		
---	0730.002.936		RASAMENTO	1		C01003926F10	A=1,80		
---	0730.003.433		RASAMENTO	1			A=1,75		
---	0730.002.937		RASAMENTO	1		C01003926F10	A=1,70		
---	0730.003.432		RASAMENTO	1			A=1,65		
---	0730.002.938		RASAMENTO	1		C01003926F10	A=1,60		
---	0730.003.431	1819525	RASAMENTO	1			A=1,55		
---	0730.002.939		RASAMENTO	1		C01003926F10	A=1,50		
---	0730.003.430	1819527	RASAMENTO	1			A=1,45		
---	0730.002.940		RASAMENTO	1		C01003926F10	A=1,40		
---	0730.003.429	1819531	RASAMENTO	1			A=1,35		
---	0730.002.941		RASAMENTO	1		C01003926F10	A=1,30		
---	0730.004.706		RASAMENTO	1			A=1,25		
---	0730.002.942		RASAMENTO	1		C01003926F10	A=1,20		
---	0730.004.705	1819513	RASAMENTO	1			A=1,15		
---	0730.002.943		RASAMENTO	1		C01003926F10	A=1,10		

© Tutti diritti riservati da ZF Friedrichshafen AG 2011, anche in caso di deposito di diritti di protezione. Tutti i diritti d’utilizzazione, riproduzione e diffusione sono riservati.
Solo a titolo d’informazione. Non aggiornato.

N° di materiale: 1346.001.027
Figura: 150.04.89-1
ALBERO PRIMARIO

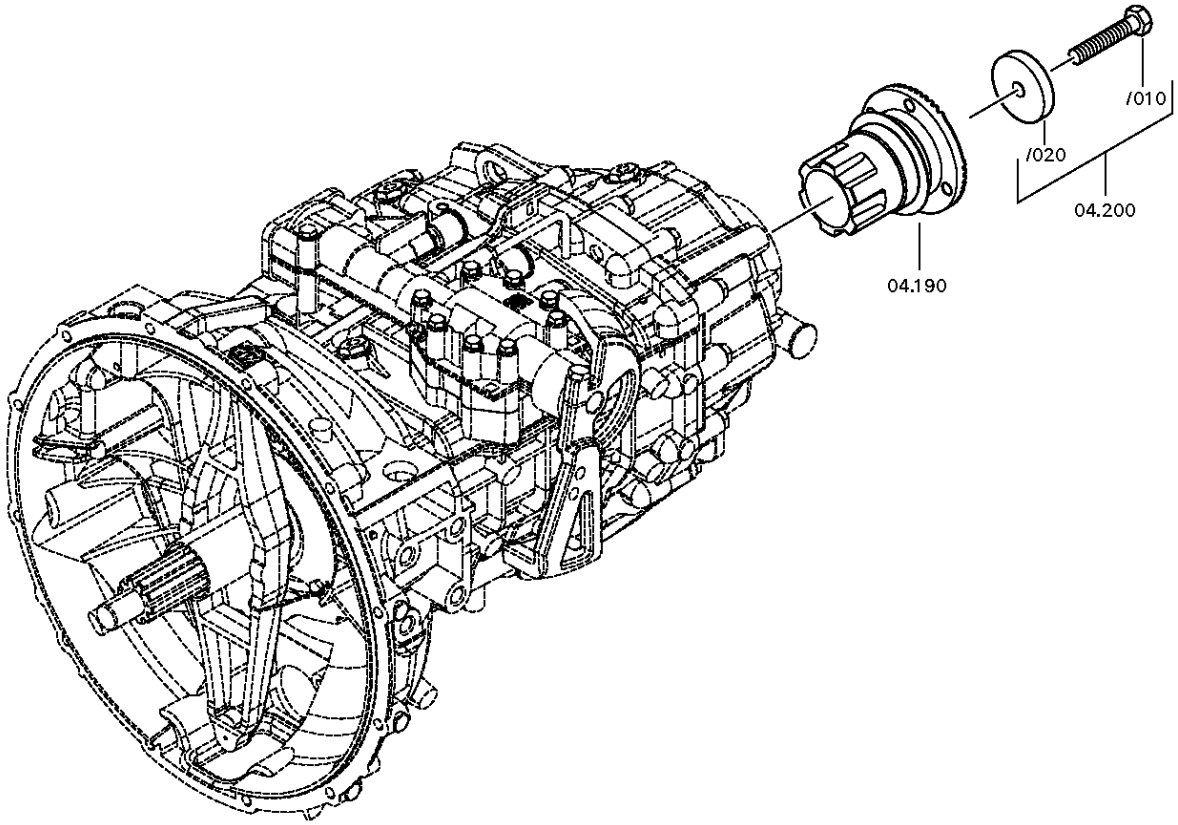

© Tutti diritti riservati da ZF Friedrichshafen AG 2011, anche in caso di deposito di diritti di protezione. Tutti i diritti d'utilizzazione, riproduzione e diffusione sono riservati.
Solo a titolo d'informazione. Non aggiornato.

N° di materiale: 1346.001.027
Figura: 150.04.02-1
ALBERO PRIMARIO

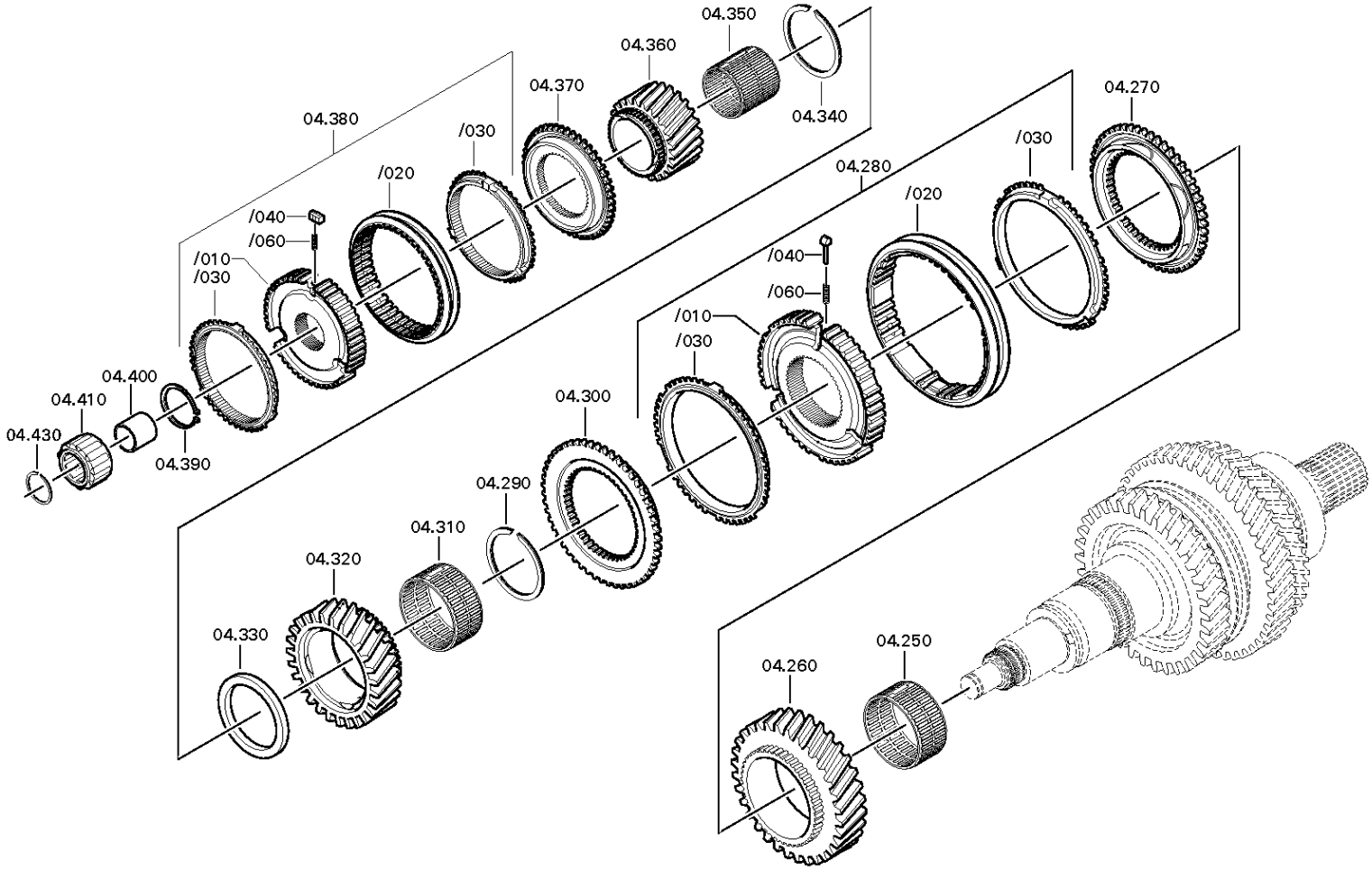

© Tutti diritti riservati da ZF Friedrichshafen AG 2011, anche in caso di deposito di diritti di protezione. Tutti i diritti d’utilizzazione, riproduzione e diffusione sono riservati.
Solo a titolo d’informazione. Non aggiornato.

N° di materiale: 1346.001.027
Figura: 150.04.02-2
ALBERO PRIMARIO

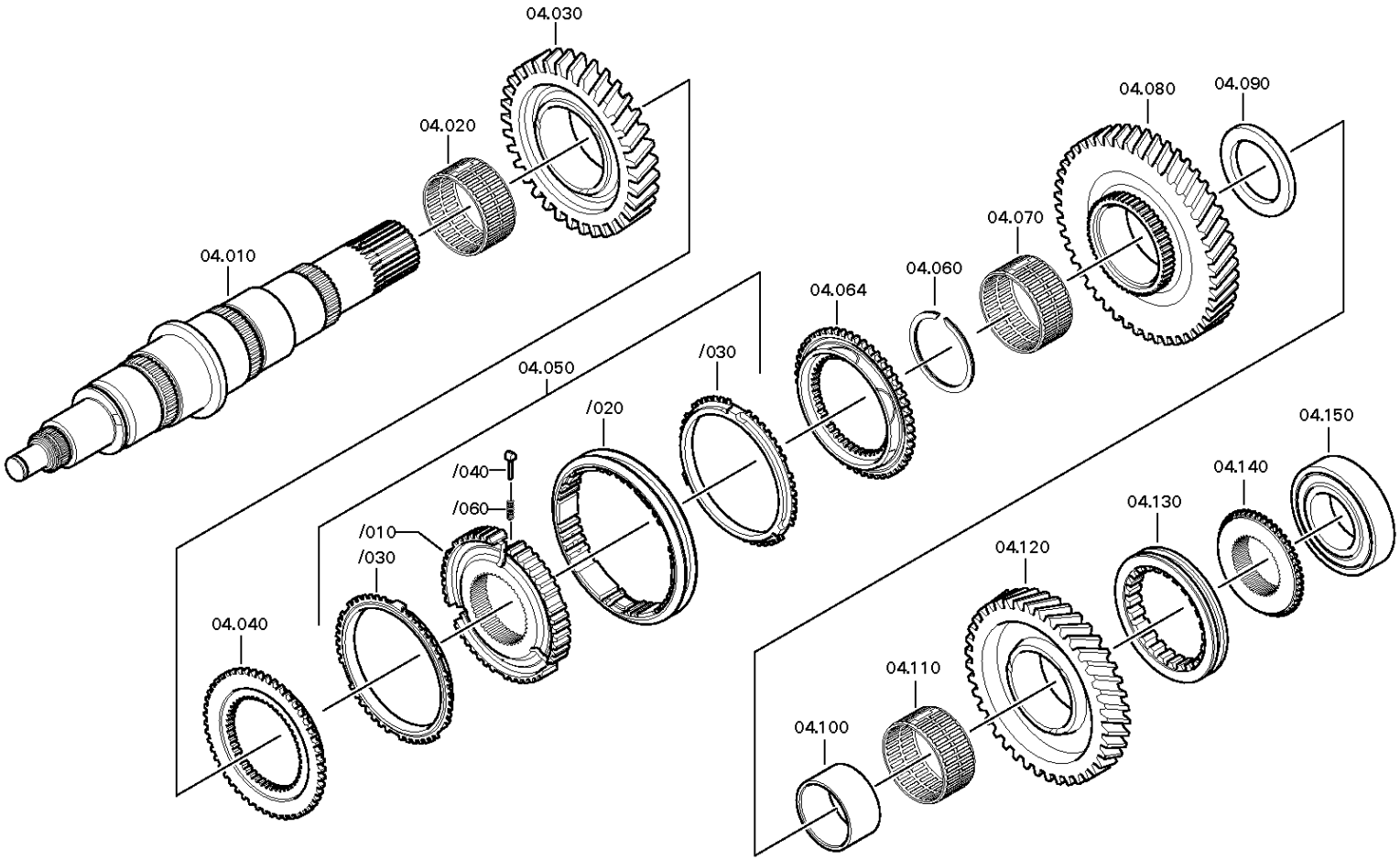

© Tutti diritti riservati da ZF Friedrichshafen AG 2011, anche in caso di deposito di diritti di protezione. Tutti i diritti d'utilizzazione, riproduzione e diffusione sono riservati.
Solo a titolo d'informazione. Non aggiornato.

Distinta base

6 S 800 TO /

N° di materiale: 1346.001.027
Figura: 150.04.89-1
N° materiale sottogruppo: 1346.104.811

Pos.	N° di materiale	Materiale cliente	Denominazione	Quantità	Un.	N° di modif.	Info. tecnica	Kit rip.	Materiale alternativo
10	1346.304.108	1787604	ALBERO PRIMARIO	1		C01006913E10	E2408		
20	0750.115.567		CORONA DI RULLINI	1			E2408 80,0X88,0X41,8		
30	1346.304.123		RUOTA AD ELICA	1			E2408 G2		
40	1346.304.094	1787685	CORPO ACCOPP	1		C01004429E10	ENTHALT.IN 1310 304 160(1)		
50	1346.204.002		SINCRONIZZATORE	1			KPL.ZF*BK131*1/2GG*SERVO		
/10	---		CORPO SINCRONIZZATORE	1			BK131		
---	1346.304.173		CORPO SINCRONIZZATORE	1			ZF-BK 131		
---	1346.304.026		CORPO SINCRONIZZATORE	1					
/20	1290.304.383	0689532	MANICOTTO SCORREVOLE	1			1+2G IN 1290 304 382(1)		
/30	1268.304.594	5 5290 0	ANELLO SINCRONIZZATORE	2			ZFBK 131		
/40	1297.304.436	0068332	TASSELLO DI SPINTA	3					
/60	0732.040.409	0171349	MOLLA DI COMPRESSIONE	3					
60	0730.300.991		ANELLO ELASTICO	1			75X4 75X4		
64	1346.304.094	1787685	CORPO ACCOPP	1		C01004429E10	ENTHALT.IN 1310 304 160(1)		
70	0735.321.529		CORONA DI RULLINI	1			75,0X83,0X40,0 FA.INA		
80	1346.304.158	1810256	RUOTA AD ELICA	1			E2408 G1		
90	0501.322.939		RALLA	1					
100	0735.295.239		ANELLO INTERNO	1			66,0X40,0X75,0 FA.INA		
110	0735.321.529		CORONA DI RULLINI	1			75,0X83,0X40,0 FA.INA		
120	1346.304.172	1855634	RUOTA AD ELICA	1			E2408 RG KLAUE		
130	1308.304.087	1296923	MANICOTTO SCORREVOLE	1			RG-KLAUE		
140	1346.304.177	1829865	CORPO ACCOPP	1		Z00004322210	RG-KLAUE E2410/E2408		
150	0735.330.799	1798941	CUSCINETTO A SFERE	1			55,0X120,0X29,0 FA.SKF		
190	1346.204.017		FLANGIA DI USCITA	1			KPL.		
200	---		VITE TESTA ESAG	1			FLANSCHBEFESTIGUNG*E24 M14X1,5X75		
---	0636.100.541		VITE TESTA ESAG	1		Z00007284710	M14X1,5X75		
---	0730.113.920		RONDELLA	1			A=14,00 ABTR.FLANSCH		
250	0750.115.567		CORONA DI RULLINI	1			E2408 80,0X88,0X41,8		
260	1346.304.137		RUOTA AD ELICA	1			E2408 G3		
270	1310.302.023	1787871	CORPO ACCOPP	1		C01001203F10	ENTHALT.IN 1311 302 049(1)		
280	1346.204.003		SINCRONIZZATORE	1			KPL.ZF*BK119*3/4GG*1/2GG		
/10	1346.304.021	1809341	CORPO SINCRONIZZATORE	1			ZF-BK 119		

© Tutti diritti riservati da ZF Friedrichshafen AG 2011, anche in caso di deposito di diritti di protezione. Tutti i diritti d’utilizzazione, riproduzione e diffusione sono riservati.
Solo a titolo d’informazione. Non aggiornato.

6 S 800 TO /

N° di materiale: 1346.001.027
Figura: 150.04.89-1
N° materiale sottogruppo: 1346.104.811

Pos.	N° di materiale	Materiale cliente	Denominazione	Quantità	Un.	N° di modif.	Info. tecnica	Kit rip.	Materiale alternativo
/20	1304.304.664	5 5346 0	MANICOTTO SCORREVOLE	1			ZF-BK119		
/30	1311.304.255	5 5324 0	ANELLO SINCRONIZZATORE	2			ZF BK119		
/40	1297.304.436	0068332	TASSELLO DI SPINTA	3					
/60	0732.040.409	0171349	MOLLA DI COMPRESSIONE	3					
290	0730.300.195		ANELLO ELASTICO	1		Z00021579510			
300	1311.302.022	1787872	CORPO ACCOPP	1		C01001203F10	ENTHALT.IN 1311 302 049(1)		
310	0735.321.591		CORONA DI RULLINI	1			62,0X70,0X35,8 FA.TIMKEN		
320	1346.304.096		RUOTA AD ELICA	1		C01004600E10	E2408 G4		
330	0501.323.703	1819317	RALLA	1		C01000151F10	TIMKEN		
340	0730.300.993		ANELLO ELASTICO	1			60X3 60X3		
350	0735.321.527		CORONA DI RULLINI	1			44,0X50,0X45,0 FA.INA		
360	1346.304.052	1787681	RUOTA AD ELICA	1			E2408 G6 OD		
370	1290.304.482		CORPO ACCOPP	1			ENTHALT.IN 1290 302 375(1)		
380	1346.204.004		SINCRONIZZATORE	1			KPL.ZF*B100III*5/6GG*STAHL		
/10	1346.304.118	1813632	CORPO SINCRONIZZATORE	1		C01002485F10	ZF-B 100 III		
/20	1333.304.061	1333304061	MANICOTTO SCORREVOLE	1			1/2G		
/30	1317.304.150	1380348	ANELLO SINCRONIZZATORE	2					
/40	1317.304.081		TASSELLO DI SPINTA	3					
/60	0732.042.510	1380342	MOLLA DI COMPRESSIONE	3					
390	0630.531.050	99673	ANELLO DI SICUREZZA	1			40X2,5		
400	0735.295.223		ANELLO INTERNO	1			25,0X30,0X29,0		
410	0735.358.346	1786994	CORONA A RULLI	1		C01006880E10	30,0X50,0X29,8 FA.TIMKEN		
430	0630.513.070	35052700	ANELLO ELASTICO	1					

© Tutti diritti riservati da ZF Friedrichshafen AG 2011, anche in caso di deposito di diritti di protezione. Tutti i diritti d’utilizzazione, riproduzione e diffusione sono riservati.
Solo a titolo d’informazione. Non aggiornato.

N° di materiale: 1346.001.027
Figura: 150.05.01-1
N° materiale sottogruppo: 1346.105.002

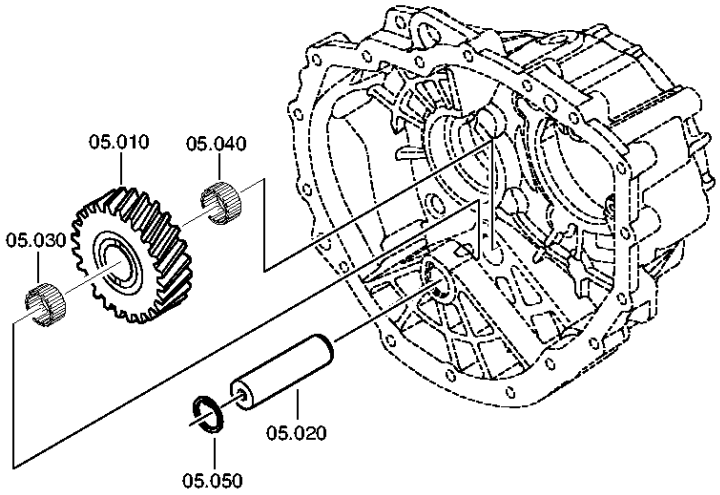

© Tutti diritti riservati da ZF Friedrichshafen AG 2011, anche in caso di deposito di diritti di protezione. Tutti i diritti d'utilizzazione, riproduzione e diffusione sono riservati.
Solo a titolo d'informazione. Non aggiornato.

Distinta base

6 S 800 TO /

N° di materiale: 1346.001.027
Figura: 150.05.01-1
N° materiale sottogruppo: 1346.105.002

Pos.	N° di material e	Materiale cliente	Denominazione	Quantità	Un.	N° di modif.	Info. tecnica	Kit rip.	Materiale alternativo
10	1346.305.058		RUOTA DELLA RETROMARCIA	1			E2408		
20	1346.305.039		PERNO RUOTA RETROMARCIA	1		C01004424F10	E24		
30	0635.300.110	0689466	CORONA DI RULLINI	1			28X35X18		
40	0635.300.110	0689466	CORONA DI RULLINI	1			28X35X18		
50	0630.502.014	SA 8320-01770	ANELLO DI SICUREZZA	1			28X1,2		

© Tutti diritti riservati da ZF Friedrichshafen AG 2011, anche in caso di deposito di diritti di protezione. Tutti i diritti d’utilizzazione, riproduzione e diffusione sono riservati.
Solo a titolo d’informazione. Non aggiornato.

N° di materiale: 1346.001.027
Figura: 150.06.01-1
N° materiale sottogruppo: 1346.106.002

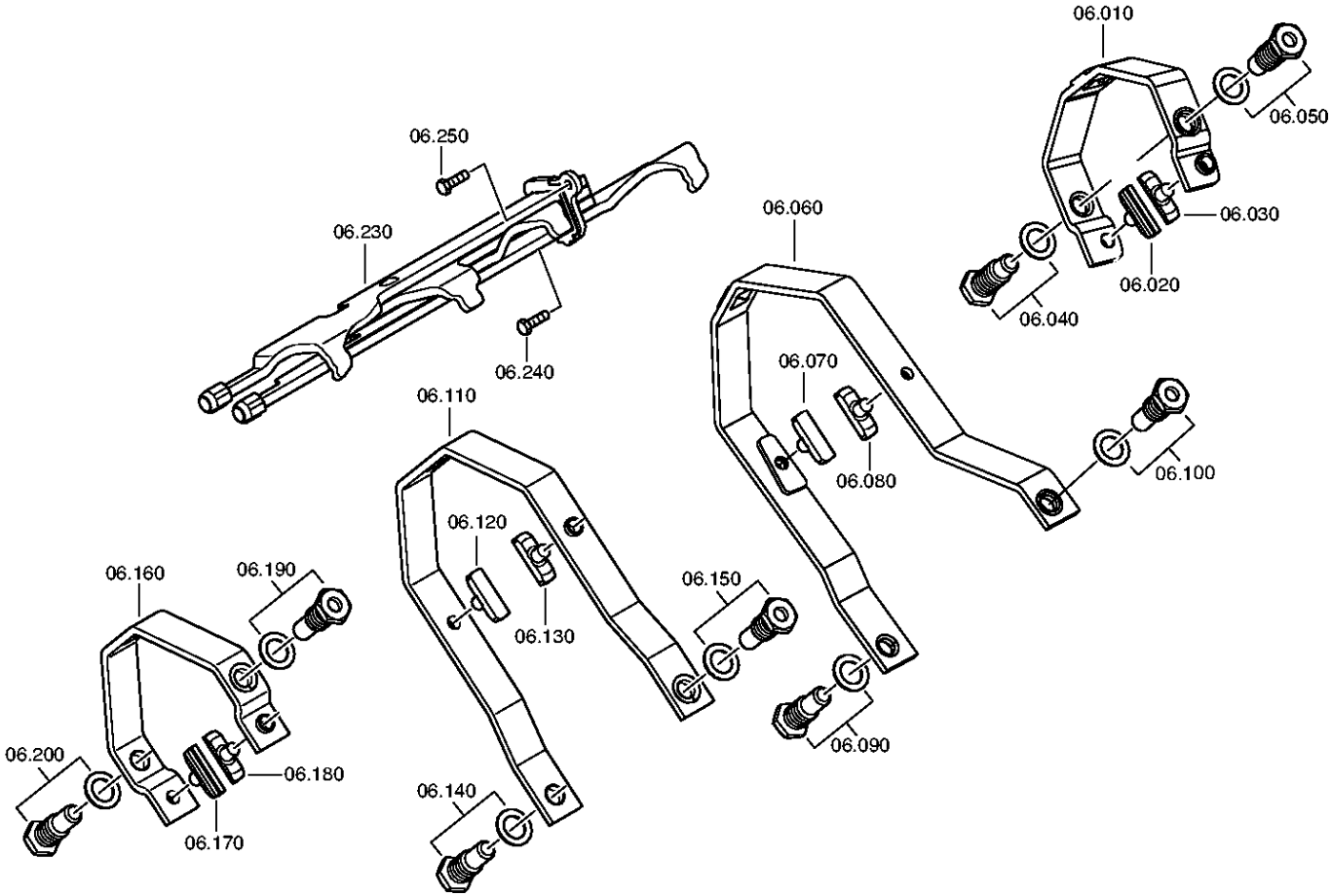

© Tutti diritti riservati da ZF Friedrichshafen AG 2011, anche in caso di deposito di diritti di protezione. Tutti i diritti d’utilizzazione, riproduzione e diffusione sono riservati.
Solo a titolo d’informazione. Non aggiornato.

6 S 800 TO /

N° di materiale: 1346.001.027
Figura: 150.06.01-1
N° materiale sottogruppo: 1346.106.002

Pos.	N° di materiale	Materiale cliente	Denominazione	Quantità	Un.	N° di modif.	Info. tecnica	Kit rip.	Materiale alternativo
10	0501.217.826	1853686	BRACCIO OSCILLANTE DI COMANDO	1			KPL. RG KLAUE		
20	1290.306.423	1380355	PATTINO	1			ENTHALT.IN 1290 306 422(2)		
30	1290.306.423	1380355	PATTINO	1			ENTHALT.IN 1290 306 422(2)		
40	---		VITE DI ARTICOLAZIONE	1		C01000478F10	O.INDUKT-HAERTUNG*LANGES GEWINDE M18X1,5		
---	1346.306.082		VITE DI ARTICOLAZIONE	1					
---	---		ROSETTA ELASTICA	1					
---	0730.301.379	1882879	ROSETTA ELASTICA	1			19X28 19X28		
---	0730.302.932	1939215	ROSETTA ELASTICA	1			CRVI-FREE*ISO12683 19X28		
50	---		VITE DI ARTICOLAZIONE	1		C01000478F10	O.INDUKT-HAERTUNG*LANGES GEWINDE M18X1,5		
---	1346.306.082		VITE DI ARTICOLAZIONE	1					
---	---		ROSETTA ELASTICA	1					
---	0730.301.379	1882879	ROSETTA ELASTICA	1			19X28 19X28		
---	0730.302.932	1939215	ROSETTA ELASTICA	1			CRVI-FREE*ISO12683 19X28		
60	0501.218.383		BRACCIO OSCILLANTE DI COMANDO	1		Z00010768211	KPL. 1/2G (8MM)		
70	1290.306.066	1000001039	PATTINO	1					
80	1290.306.066	1000001039	PATTINO	1					
90	---		VITE DI ARTICOLAZIONE	1		Z00021532010	O.INDUKT-HAERTUNG		
---	1360.306.059		VITE DI ARTICOLAZIONE	1					
---	---		ROSETTA ELASTICA	1					
---	0730.301.379	1882879	ROSETTA ELASTICA	1			19X28 19X28		
---	0730.302.932	1939215	ROSETTA ELASTICA	1			CRVI-FREE*ISO12683 19X28		
100	---		VITE DI ARTICOLAZIONE	1		Z00021532010	O.INDUKT-HAERTUNG		
---	1360.306.059		VITE DI ARTICOLAZIONE	1					
---	---		ROSETTA ELASTICA	1					
---	0730.301.379	1882879	ROSETTA ELASTICA	1			19X28 19X28		
---	0730.302.932	1939215	ROSETTA ELASTICA	1			CRVI-FREE*ISO12683 19X28		
110	0501.217.829	1853690	BRACCIO OSCILLANTE DI COMANDO	1			KPL. 3/4 E2408		
120	1290.306.066	1000001039	PATTINO	1					
130	1290.306.066	1000001039	PATTINO	1					

© Tutti diritti riservati da ZF Friedrichshafen AG 2011, anche in caso di deposito di diritti di protezione. Tutti i diritti d’utilizzazione, riproduzione e diffusione sono riservati.
Solo a titolo d’informazione. Non aggiornato.

6 S 800 TO /

N° di materiale: 1346.001.027
Figura: 150.06.01-1
N° materiale sottogruppo: 1346.106.002

Pos.	N° di material e	Materiale cliente	Denominazione	Quantità	Un.	N° di modif.	Info. tecnica	Kit rip.	Materiale alternativo
140	---		VITE DI ARTICOLAZIONE	1		Z00021532010	O.INDUKT-HAERTUNG		
---	1360.306.059		VITE DI ARTICOLAZIONE	1					
---	---		ROSETTA ELASTICA	1					
---	0730.301.379	1882879	ROSETTA ELASTICA	1			19X28 19X28		
---	0730.302.932	1939215	ROSETTA ELASTICA	1			CRVI-FREE*ISO12683 19X28		
150	---		VITE DI ARTICOLAZIONE	1		Z00021532010	O.INDUKT-HAERTUNG		
---	1360.306.059		VITE DI ARTICOLAZIONE	1					
---	---		ROSETTA ELASTICA	1					
---	0730.301.379	1882879	ROSETTA ELASTICA	1			19X28 19X28		
---	0730.302.932	1939215	ROSETTA ELASTICA	1			CRVI-FREE*ISO12683 19X28		
160	0501.217.830	1853688	BRACCIO OSCILLANTE DI COMANDO	1			KPL. 5/6 OD		
170	1290.306.423	1380355	PATTINO	1			ENTHALT.IN 1290 306 422(2)		
180	1290.306.423	1380355	PATTINO	1			ENTHALT.IN 1290 306 422(2)		
190	---		VITE DI ARTICOLAZIONE	1		Z00021532010	O.INDUKT-HAERTUNG		
---	1360.306.059		VITE DI ARTICOLAZIONE	1					
---	---		ROSETTA ELASTICA	1					
---	0730.301.379	1882879	ROSETTA ELASTICA	1			19X28 19X28		
---	0730.302.932	1939215	ROSETTA ELASTICA	1			CRVI-FREE*ISO12683 19X28		
200	---		VITE DI ARTICOLAZIONE	1		Z00021532010	O.INDUKT-HAERTUNG		
---	1360.306.059		VITE DI ARTICOLAZIONE	1					
---	---		ROSETTA ELASTICA	1					
---	0730.301.379	1882879	ROSETTA ELASTICA	1			19X28 19X28		
---	0730.302.932	1939215	ROSETTA ELASTICA	1			CRVI-FREE*ISO12683 19X28		
230	0501.217.832	1853689	TIRANTE LONGITUDINALE	1			KPL. E2408/10		
240	0636.100.613		VITE TESTA ESAG	1		Z00007067611	M6X20		
250	0636.100.613		VITE TESTA ESAG	1		Z00007067611	M6X20		

© Tutti diritti riservati da ZF Friedrichshafen AG 2011, anche in caso di deposito di diritti di protezione. Tutti i diritti d’utilizzazione, riproduzione e diffusione sono riservati.
Solo a titolo d’informazione. Non aggiornato.

N° di materiale: 1346.001.027
Figura: 150.09.02-1
N° materiale sottogruppo: 1346.109.008

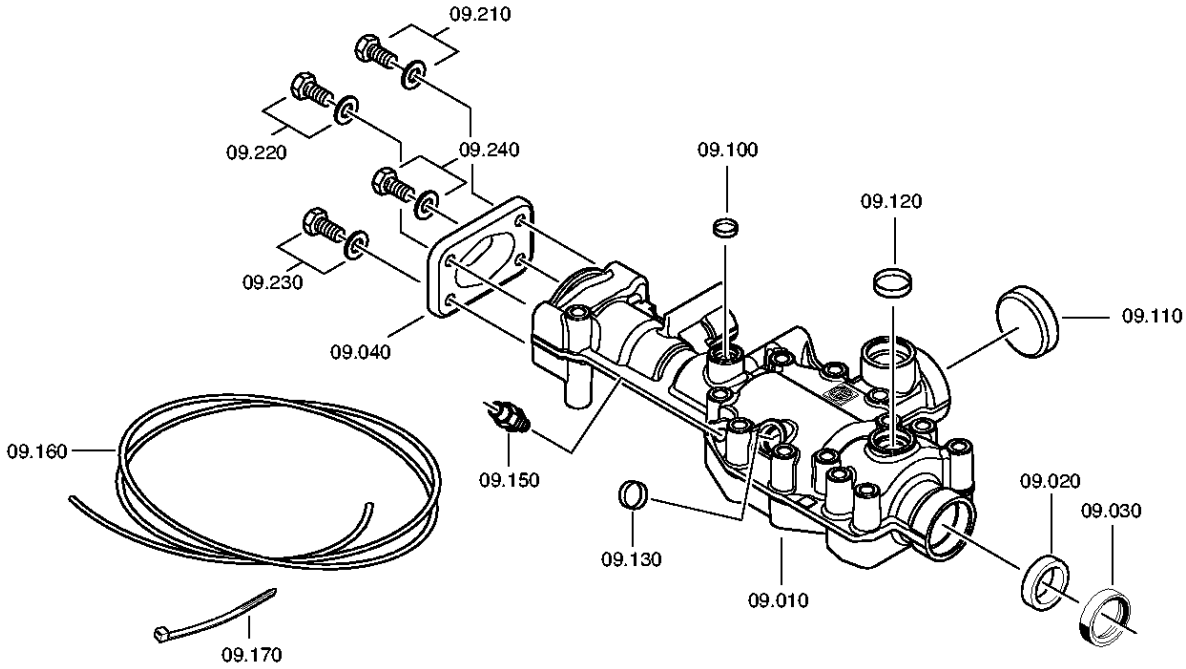

© Tutti diritti riservati da ZF Friedrichshafen AG 2011, anche in caso di deposito di diritti di protezione. Tutti i diritti d'utilizzazione, riproduzione e diffusione sono riservati.
Solo a titolo d'informazione. Non aggiornato.

Distinta base

6 S 800 TO /

N° di materiale: 1346.001.027
Figura: 150.09.02-1
N° materiale sottogruppo: 1346.109.008

Pos.	N° di materiale	Materiale cliente	Denominazione	Quantità	Un.	N° di modif.	Info. tecnica	Kit rip.	Materiale alternativo
10	1346.307.345		SCATOLA DI COMANDO	1			SERVO MGS/CGS DG		
20	0730.260.703	1394369	BOCCOLA	1			A=13,70		
30	0734.309.765	1798267	ANELLO DI TENUTA PER ALBERI	1			28X42X11 FA.SKT		
40	1341.307.113		COPERCHIO	1		Z00009271410			
100	---		COPERCH CHIUS	1		Z00004229411	16		
---	0630.100.025		COPERCH CHIUS	1		Z00004132910			
110	---		COPERCH CHIUS	1		Z00004229412	50		
---	0630.100.028		COPERCH CHIUS	1		Z00004132910			
120	---		COPERCH CHIUS	1		Z00004229413	34		
---	0630.100.027		COPERCH CHIUS	1		Z00004132910			
130	---		COPERCH CHIUS	1		Z00004229414	19		
---	0630.100.026		COPERCH CHIUS	1		Z00004132910			
150	0637.885.815		GIUNTO AD INNESTO	1					
160	0632.704.031		TUBO	1,150		Z00017607010	6X1		
170	0659.160.033		FASCETTA SERRACAVO	1			4,8X302		
210	---		VITE TESTA ESAG	1		Z00007891111	M8X20		
---	0636.100.796		VITE TESTA ESAG	1		Z00007891120	M8X20		
---	0630.100.295		RONDELLA	1		Z00007158414			
220	---		VITE TESTA ESAG	1		Z00007891111	M8X20		
---	0636.100.796		VITE TESTA ESAG	1		Z00007891120	M8X20		
---	0630.100.295		RONDELLA	1		Z00007158414			
230	---		VITE TESTA ESAG	1		Z00007891111	M8X20		
---	0636.100.796		VITE TESTA ESAG	1		Z00007891120	M8X20		
---	0630.100.295		RONDELLA	1		Z00007158414			
240	---		VITE TESTA ESAG	1		Z00007891111	M8X20		
---	0636.100.796		VITE TESTA ESAG	1		Z00007891120	M8X20		
---	0630.100.295		RONDELLA	1		Z00007158414			

© Tutti diritti riservati da ZF Friedrichshafen AG 2011, anche in caso di deposito di diritti di protezione. Tutti i diritti d’utilizzazione, riproduzione e diffusione sono riservati.
Solo a titolo d’informazione. Non aggiornato.

N° di materiale: 1346.001.027
Figura: 150.10.01-1
N° materiale sottogruppo: 1346.174.800

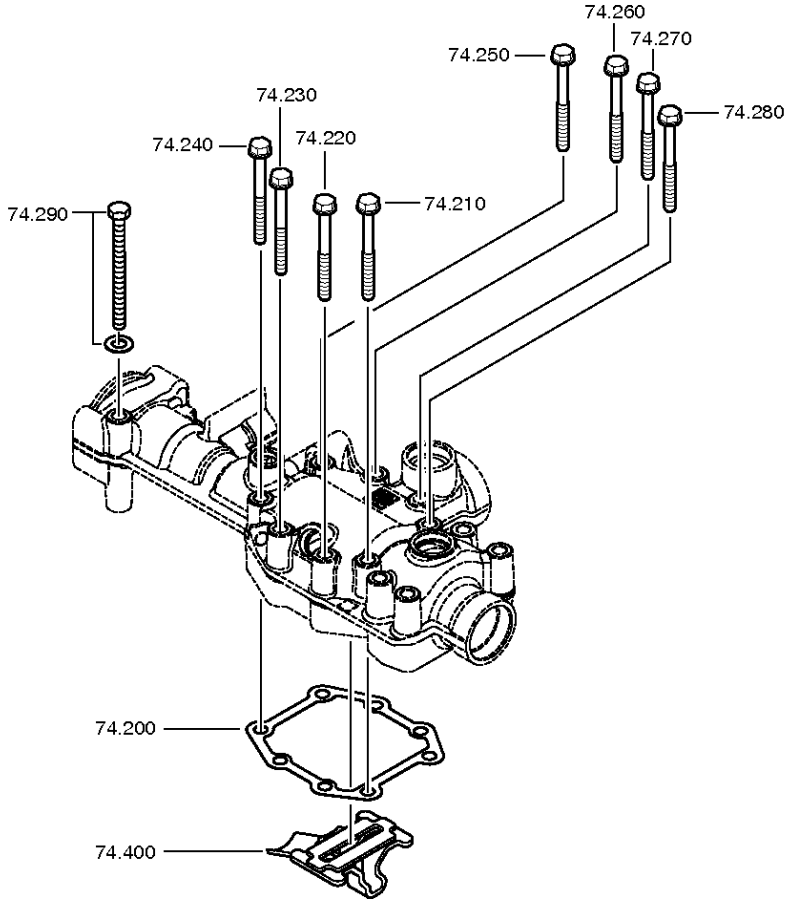

© Tutti diritti riservati da ZF Friedrichshafen AG 2011, anche in caso di deposito di diritti di protezione. Tutti i diritti d'utilizzazione, riproduzione e diffusione sono riservati.
Solo a titolo d'informazione. Non aggiornato.

Distinta base

6 S 800 TO /

N° di materiale: 1346.001.027
Figura: 150.10.01-1
N° materiale sottogruppo: 1346.174.800

Pos.	N° di material e	Materiale cliente	Denominazione	Quantità	Un.	N° di modif.	Info. tecnica	Kit rip.	Materiale alternativo
200	1346.307.016	1781618	GUARNIZIONE	1			SCHALTGEHAEUSE		
210	0736.300.137	1197869	VITE TESTA ESAG	1		Z00009195410	M8X80 M8X80		
220	0736.300.137	1197869	VITE TESTA ESAG	1		Z00009195410	M8X80 M8X80		
230	0736.300.137	1197869	VITE TESTA ESAG	1		Z00009195410	M8X80 M8X80		
240	0736.300.137	1197869	VITE TESTA ESAG	1		Z00009195410	M8X80 M8X80		
250	0736.300.137	1197869	VITE TESTA ESAG	1		Z00009195410	M8X80 M8X80		
260	0736.300.137	1197869	VITE TESTA ESAG	1		Z00009195410	M8X80 M8X80		
270	0736.300.137	1197869	VITE TESTA ESAG	1		Z00009195410	M8X80 M8X80		
280	0736.300.137	1197869	VITE TESTA ESAG	1		Z00009195410	M8X80 M8X80		
290	---		VITE TESTA ESAG	1			M8X100		
---	0636.100.932		VITE TESTA ESAG	1		Z00008430010	M8X100		
---	0630.100.295		RONDELLA	1		Z00007158414			
400	1290.207.003	1810830	ELEMENTO DI BLOCCAGGIO	1			KPL.KLT.CGS 1290+CGS/MGS		

© Tutti diritti riservati da ZF Friedrichshafen AG 2011, anche in caso di deposito di diritti di protezione. Tutti i diritti d’utilizzazione, riproduzione e diffusione sono riservati.
Solo a titolo d’informazione. Non aggiornato.

N° di materiale: 1346.001.027
Figura: 150.50.06-1
N° materiale sottogruppo: 1346.150.014

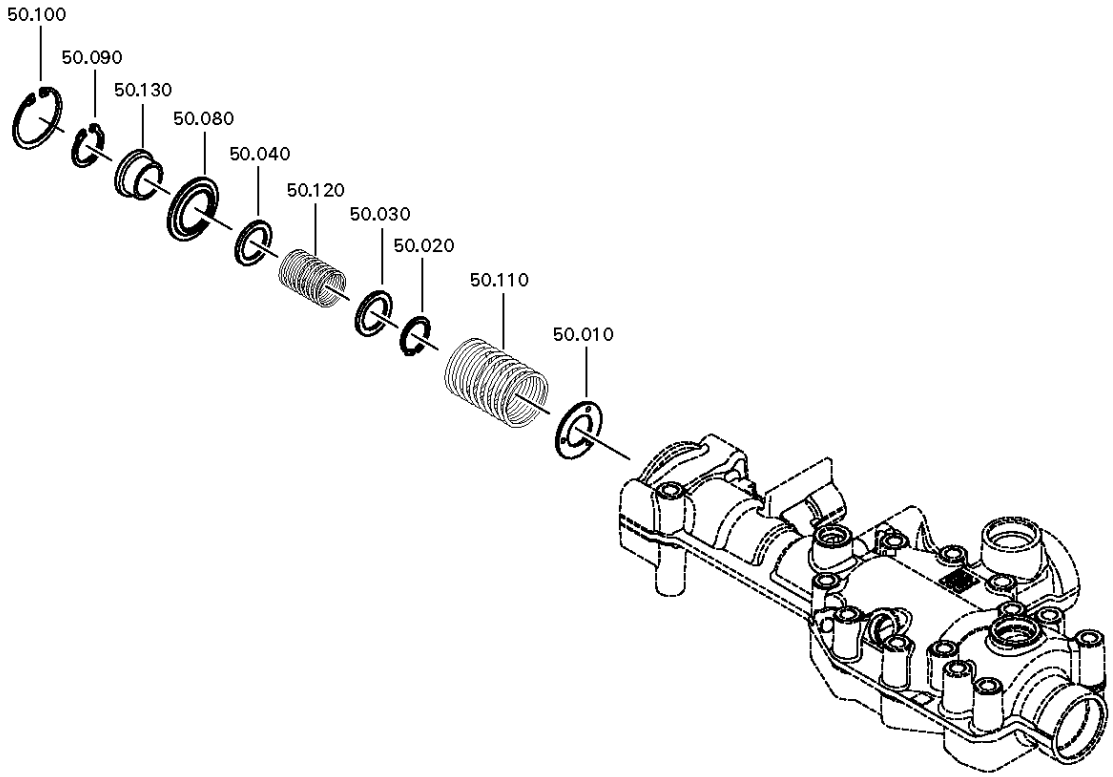

© Tutti diritti riservati da ZF Friedrichshafen AG 2011, anche in caso di deposito di diritti di protezione. Tutti i diritti d'utilizzazione, riproduzione e diffusione sono riservati.
Solo a titolo d'informazione. Non aggiornato.

6 S 800 TO /

N° di materiale: 1346.001.027
Figura: 150.50.06-1
N° materiale sottogruppo: 1346.150.014

Pos.	N° di materiale	Materiale cliente	Denominazione	Quantità	Un.	N° di modif.	Info. tecnica	Kit rip.	Materiale alternativo
10	0730.301.376	1884285	RONDELLA	1		Z00008917410			
20	0630.532.138	5004143	ANELLO A V	1					
30	0730.301.374		RONDELLA	1		Z00008917310	A=2,00 A=2,00		
40	0730.301.374		RONDELLA	1		Z00008917310	A=2,00 A=2,00		
80	0730.301.119		RONDELLA	1		Z00010197910			
90	0630.532.138	5004143	ANELLO A V	1					
100	0630.502.022	100CP2729	ANELLO DI SICUREZZA	1			40X1,75		
110	0732.042.684		MOLLA DI COMPRESSIONE	1					
120	0732.040.022	5004146	MOLLA DI COMPRESSIONE	1					
130	1346.307.367		BOCCOLA	1		Z00008929410			

© Tutti diritti riservati da ZF Friedrichshafen AG 2011, anche in caso di deposito di diritti di protezione. Tutti i diritti d’utilizzazione, riproduzione e diffusione sono riservati.
Solo a titolo d’informazione. Non aggiornato.

N° di materiale: 1346.001.027
Figura: 150.52.01-1
N° materiale sottogruppo: 1346.152.001

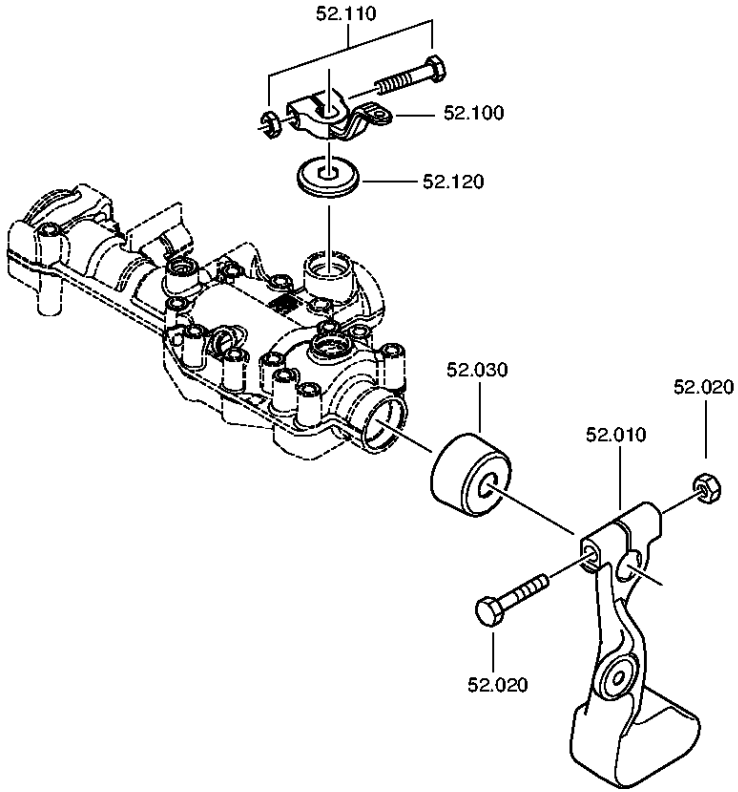

© Tutti diritti riservati da ZF Friedrichshafen AG 2011, anche in caso di deposito di diritti di protezione. Tutti i diritti d'utilizzazione, riproduzione e diffusione sono riservati.
Solo a titolo d'informazione. Non aggiornato.

Distinta base

6 S 800 TO /

N° di materiale: 1346.001.027
Figura: 150.52.01-1
N° materiale sottogruppo: 1346.152.001

Pos.	N° di material e	Materiale cliente	Denominazione	Quantità	Un.	N° di modif.	Info. tecnica	Kit rip.	Materiale alternativo
10	1290.307.075		LEVA DEL CAMBIO	1					
20	---		VITE+DADO	1		Z00012297710	M10X65		
---	0636.100.713		VITE TESTA ESAG	1		Z00007890810	M10X65		
---	0637.100.419		DADO ESAGONALE	1		Z00007892710	M10		
30	0501.326.388	1897380	CAPPUCCIO DI PROTEZIONE	1			SCHALTWELLE F.6-GANG GETRIEBE		
100	1346.307.352		LEVA SELETTRICE	1			U527		
110	---		VITE+DADO	1			M10X50		
---	0636.011.756	1880758	VITE TESTA ESAG	1			M10X50		
---	0637.100.419		DADO ESAGONALE	1		Z00007892710	M10		
120	0501.324.645		CAPPUCCIO DI PROTEZIONE	1					

© Tutti diritti riservati da ZF Friedrichshafen AG 2011, anche in caso di deposito di diritti di protezione. Tutti i diritti d’utilizzazione, riproduzione e diffusione sono riservati.
Solo a titolo d’informazione. Non aggiornato.

N° di materiale: 1346.001.027
Figura: 150.55.01-1
N° materiale sottogruppo: 1346.155.007

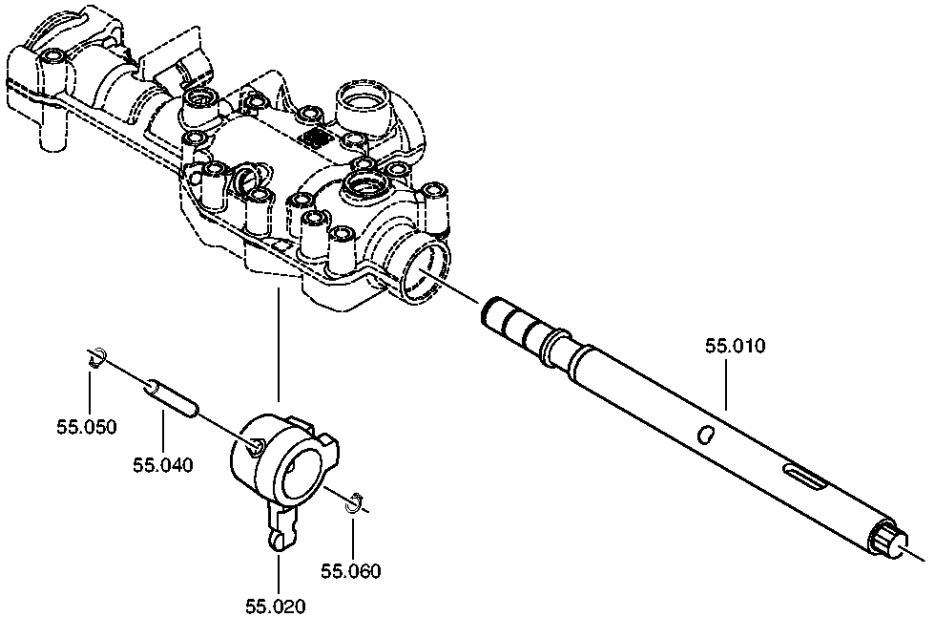

© Tutti diritti riservati da ZF Friedrichshafen AG 2011, anche in caso di deposito di diritti di protezione. Tutti i diritti d'utilizzazione, riproduzione e diffusione sono riservati.
Solo a titolo d'informazione. Non aggiornato.

Distinta base

6 S 800 TO /

N° di materiale: 1346.001.027
Figura: 150.55.01-1
N° materiale sottogruppo: 1346.155.007

Pos.	N° di material e	Materiale cliente	Denominazione	Quantità	Un.	N° di modif.	Info. tecnica	Kit rip.	Materiale alternativo
10	1346.307.056		ALBERO CAMBIO MARCIA	1			SERVO MGS/CGS		
20	1346.307.003		TRASCINATORE	1			SERVO MGS/CGS		
40	0731.201.623		SPINA	1					
50	0630.501.006	P0436202H	ANELLO DI SICUREZZA	1			10X1		
60	0630.501.006	P0436202H	ANELLO DI SICUREZZA	1			10X1		

© Tutti diritti riservati da ZF Friedrichshafen AG 2011, anche in caso di deposito di diritti di protezione. Tutti i diritti d’utilizzazione, riproduzione e diffusione sono riservati.
Solo a titolo d’informazione. Non aggiornato.

N° di materiale: 1346.001.027
Figura: 150.56.01-1
N° materiale sottogruppo: 1346.156.001

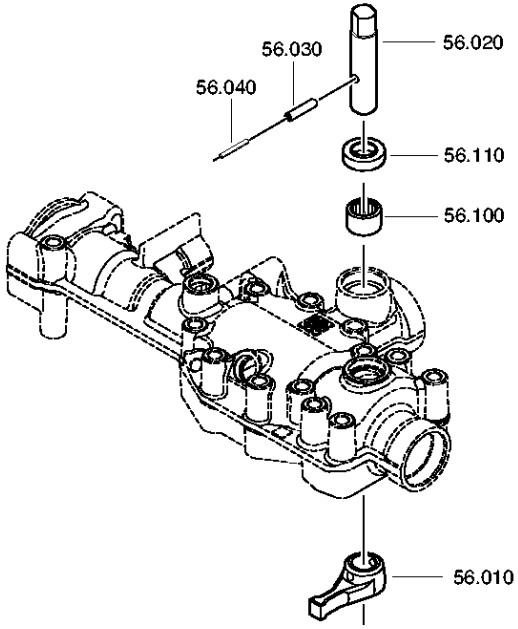

© Tutti diritti riservati da ZF Friedrichshafen AG 2011, anche in caso di deposito di diritti di protezione. Tutti i diritti d’utilizzazione, riproduzione e diffusione sono riservati.
Solo a titolo d’informazione. Non aggiornato.

Distinta base

6 S 800 TO /

N° di materiale: 1346.001.027
Figura: 150.56.01-1
N° materiale sottogruppo: 1346.156.001

Pos.	N° di material e	Materiale cliente	Denominazione	Quantità	Un.	N° di modif.	Info. tecnica	Kit rip.	Materiale alternativo
10	1346.307.005		LEVA SELETTRICE	1			INNEN SERVO CGS		
20	1346.307.007		ALBERO SELETTORE	1			SERVO MGS/CGS		
30	0631.329.068	1000000243	SPINA ELASTICA	1			6X28		
40	0631.329.027		SPINA ELASTICA	1			3,5X28		
100	0750.115.518	100CP5103	BUSSOLA RULLINI	1			18,0X24,0X16,0		
110	---		ANELLO DI TENUTA PER ALBERI	1			18X31X8		
---	0750.111.574		ANELLO DI TENUTA PER ALBERI	1			18X31X8		
---	0750.199.019		GRASSO	1			KLASSE A		

© Tutti diritti riservati da ZF Friedrichshafen AG 2011, anche in caso di deposito di diritti di protezione. Tutti i diritti d’utilizzazione, riproduzione e diffusione sono riservati.
Solo a titolo d’informazione. Non aggiornato.

N° di materiale: 1346.001.027
Figura: 150.57.01-1
SERVOCOMPNEUM

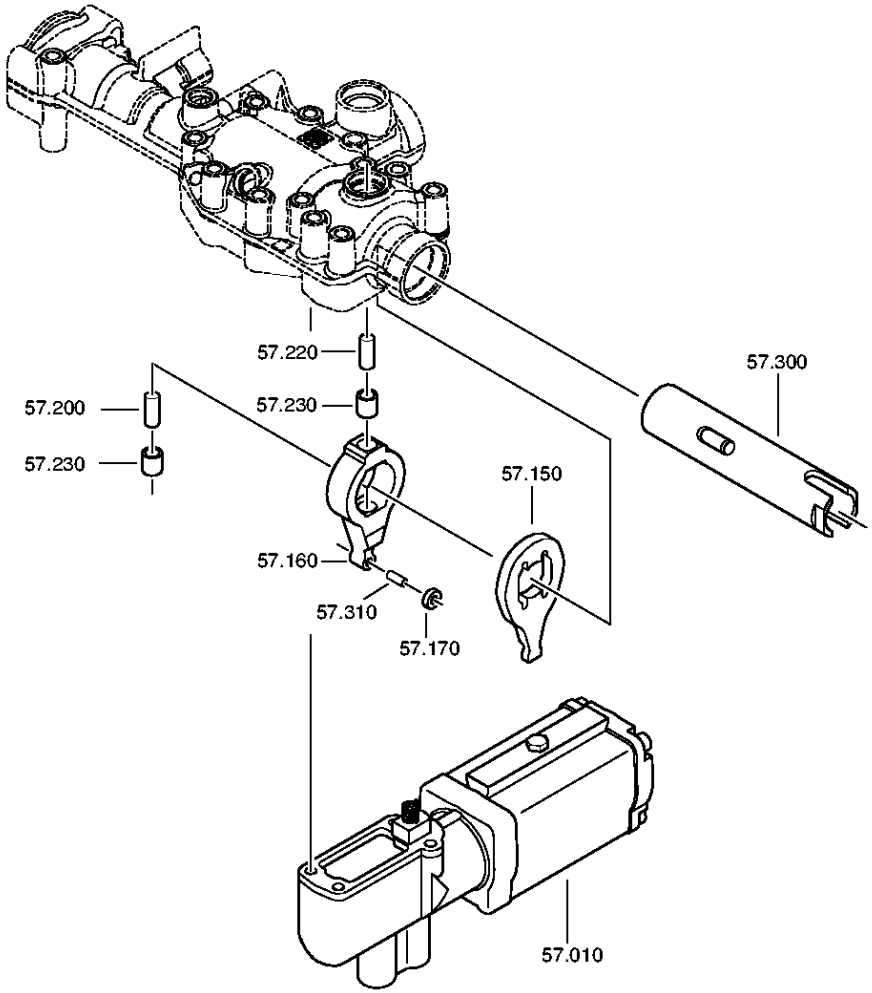

© Tutti diritti riservati da ZF Friedrichshafen AG 2011, anche in caso di deposito di diritti di protezione. Tutti i diritti d'utilizzazione, riproduzione e diffusione sono riservati.
Solo a titolo d'informazione. Non aggiornato.

N° di materiale: 1346.001.027
Figura: 150.57.80-1
SERVOCOMPNEUM

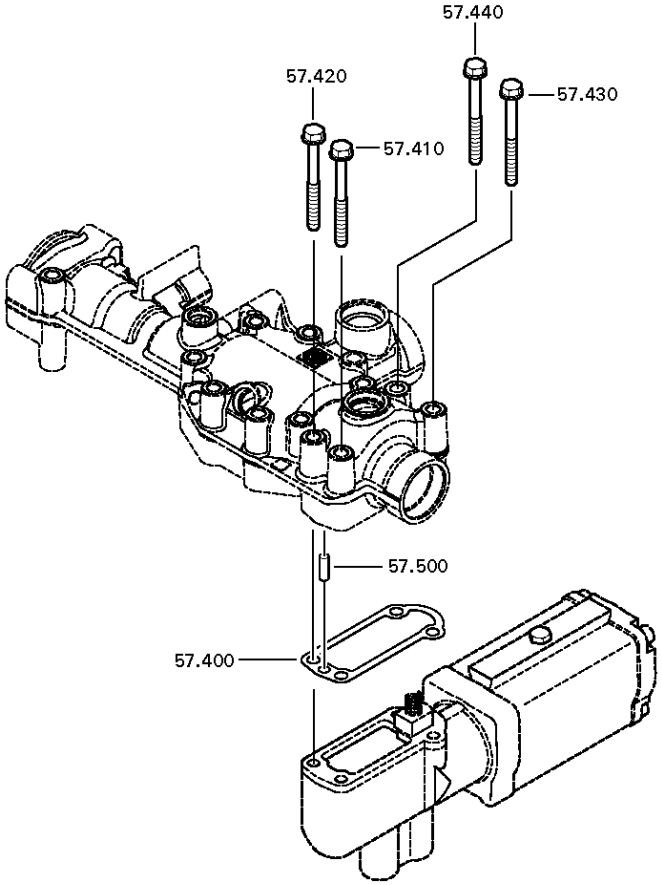

© Tutti diritti riservati da ZF Friedrichshafen AG 2011, anche in caso di deposito di diritti di protezione. Tutti i diritti d'utilizzazione, riproduzione e diffusione sono riservati.
Solo a titolo d'informazione. Non aggiornato.

Distinta base

6 S 800 TO /

N° di materiale: 1346.001.027
Figura: 150.57.01-1
N° materiale sottogruppo: 1346.157.002

Pos.	N° di materiale	Materiale cliente	Denominazione	Quantità	Un.	N° di modif.	Info. tecnica	Kit rip.	Materiale alternativo
10	0501.215.515		SERVOCOMPNEUM	1		C01002113F10	KPL. PSE4R4		
20	0637.510.137	100CP5068	TAPPO A VITE	1					
150	1315.307.292		LEVA	1					
160	1316.208.002	1394380	LEVA PER VALVOLA	1			KPL.		
170	1315.307.226	820-400-3340	RULLO	1					
200	0731.201.732	1452229	SPINA	1					
220	0731.201.732	1452229	SPINA	1					
230	0635.303.019	1394383	BOCCOLA A RULLINI	1			10X14X15		
234	0750.199.019		GRASSO	1			KLASSE A		
300	1346.307.006		ALBERO CAVO	1			SERVO MGS/CGS		
302	0750.199.019		GRASSO	3			KLASSE A		
310	0731.201.702		SPINA	1					
400	1315.307.242	1389649	GUARNIZIONE	1					
410	0736.300.137	1197869	VITE TESTA ESAG	1		Z00009195410	M8X80 M8X80		
420	0736.300.137	1197869	VITE TESTA ESAG	1		Z00009195410	M8X80 M8X80		
430	---		VITE TESTA ESAG	1			M8X80		
---	0736.300.137	1197869	VITE TESTA ESAG	1			M8X80 M8X80		
440	---		VITE TESTA ESAG	1			M8X80		
---	0736.300.137	1197869	VITE TESTA ESAG	1			M8X80 M8X80		
500	0631.306.123	190003901424	SPINA CILINDRICA	1			8X24		

© Tutti diritti riservati da ZF Friedrichshafen AG 2011, anche in caso di deposito di diritti di protezione. Tutti i diritti d’utilizzazione, riproduzione e diffusione sono riservati.
Solo a titolo d’informazione. Non aggiornato.

N° di materiale: 1346.001.027
Figura: 150.59.01-1
N° materiale sottogruppo: 1346.159.013

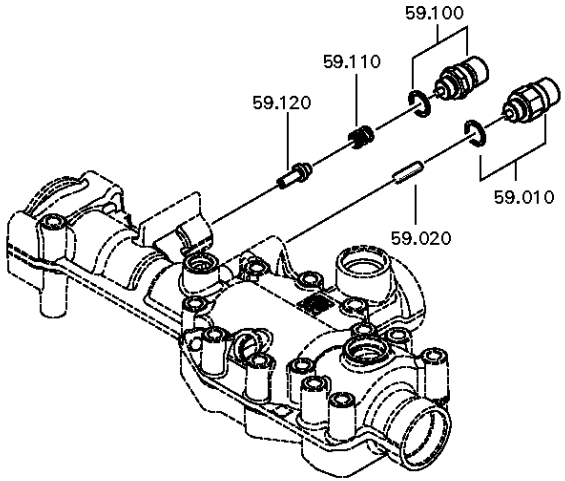

© Tutti diritti riservati da ZF Friedrichshafen AG 2011, anche in caso di deposito di diritti di protezione. Tutti i diritti d’utilizzazione, riproduzione e diffusione sono riservati.
Solo a titolo d’informazione. Non aggiornato.

Distinta base

6 S 800 TO /

N° di materiale: 1346.001.027
Figura: 150.59.01-1
N° materiale sottogruppo: 1346.159.013

Pos.	N° di material e	Materiale cliente	Denominazione	Quantità	Un.	N° di modif.	Info. tecnica	Kit rip.	Materiale alternativo
10	---		INTERUTTORE	1			OEFF*45N.M*DICHTRING*BAJONETT* SCHUTZKAPPE		
---	0501.219.856	1946804	INTERUTTORE	1			OEFFNER DIN BAJONETT		
---	0634.801.062	1804055	ANELLO DI TENUTA	1			18X24		
20	0731.201.757		SPINA	1			ENTHALT.IN 0731 201 445(2)		
100	---		INTERUTTORE	1			SCHL*45N.M*DICHTRING*BAJONETT* SCHUTZKAPPE		
---	0501.210.058	5 6104 0	INTERUTTORE	1			KPL.		
---	0634.801.062	1804055	ANELLO DI TENUTA	1			18X24		
---	0700.300.427		CAPPUCCIO DI PROTEZIONE	1					
110	0732.042.299		MOLLA DI COMPRESSIONE	1					
120	1315.307.414		ELEMENTO BLOCCANTE	1					

© Tutti diritti riservati da ZF Friedrichshafen AG 2011, anche in caso di deposito di diritti di protezione. Tutti i diritti d’utilizzazione, riproduzione e diffusione sono riservati.
Solo a titolo d’informazione. Non aggiornato.