# Catalogo delle parti di ricambio

6 S 1000 TO

N° di materiale: 1346.002.023

Data odierna: 05.03.2014

ZF Friedrichshafen AG
Hauptverwaltung
80038 Friedrichshafen
Deutschland
Telefon: +49 7541 77-0
Telefax: +49 7541 77-908000
www.zf.com

zuständiges Werk:
Friedrichshafen

© Tutti diritti riservati da ZF Friedrichshafen AG 2011, anche in caso di deposito di diritti di protezione. Tutti i diritti d'utilizzazione, riproduzione e diffusione sono riservati.
Solo a titolo d'informazione. Non aggiornato.

# Indicazioni sul catalogo delle parti di ricambio

## Strutttura del catalogo delle parti di ricambio

- Copertina
- Scheda Tecnica (con stampa SDM)
- Sommario delle figure
- Figura
- Distinta base pertinente
- Figura successiva
- Distinta base pertinente
- ...

## Sommario delle figure

| Bildtafel Figura | Sachnummer Matricola | Benennung (Denominazione) | Technische Info Informazione tecnica | Denominazione (Benennung) | Menge Quantità | Einheit Unità |
|---|---|---|---|---|---|---|
| 068.08.17 | 1316.170.001 | AUSLEGER | WL | BRACCIO DI COMANDO | 1 | Stk |
| 068.08.06 | 1316.170.031 | DECKEL | WL*H-H *VM | COPERCHIO | 1 | Stk |
| 068.08.14 | 1316.170.808 | DECKEL | WL*AUSL+GEH*H-H*HF160N | COPERCHIO | 1 | Stk |
| 08 | 1316.170.441 | ANSCHLUSSTEILE | WL*NG-VORB*RG-SCHL*168N *BAJONETT | PARTICOLARI DI RACCORDO | 1 | Stk |

Un "spazio vuoto" significa che per questo sottogruppo non esiste una figura propria
Le parti di questo sottogruppo sono rappresentate sulle figure con lo stesso numero centrale

## Figura e distinta base

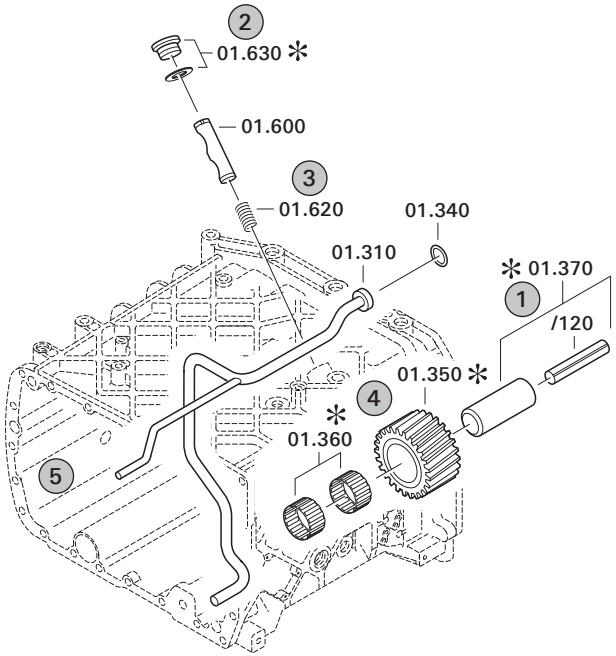


### 1 Voci e sottovoci

| Pos. | Sachnummer Matricola | Benennung (Denominazione) | Technische Info Informazione tecnica | Denominazione (Benennung) | Menge Quantità | Einheit Unità |
|---|---|---|---|---|---|---|
| 0370 | 1315.201.054 | RUECKLAUFBOLZEN | KPL.16S151*SG*L= 79 | PERNO RUOTA RETROMARCIA | 1 | Stk |
| /0120 | 0631.329.293 | SPANNSTIFT | | SPINA ELASTICA | 1 | Stk |

Voci con "/" sono le singole voci di un assieme completo
Vedi figura: voce 0370 contiene una spina elastica con la voce /0120

### 2 Combinazioni di parti normalizzate

| Pos. | Sachnummer Matricola | Benennung (Denominazione) | Technische Info Informazione tecnica | Denominazione (Benennung) | Menge Quantità | Einheit Unità |
|---|---|---|---|---|---|---|
| 0630 | | VERSCHL.SCHR. | | TAPPO A VITE | 1 | Stk |
| | 0636.302.067 | VERSCHL.SCHR. | | TAPPO A VITE | 1 | Stk |
| | 0634.801.249 | DICHTRING | A 26 X 31 | ANELLO DI TENUTA | 1 | Stk |

Nella distinta base vengono indicati i singoli componenti della combinazione di parti normalizzate

### 3 Rappresentazione voce sulla figura e nella distinta base

01.620 - sulla figura — La cifra 01 si riferisce al sottogruppo nel quale si trova la voce. Per motivi dovuti al programma informatico questa cifra viene indicata nella figura.

0620 - nella distinta base

| Pos. | Sachnummer Matricola | Benennung (Denominazione) | Technische Info Informazione tecnica | Denominazione (Benennung) | Menge Quantità | Einheit Unità |
|---|---|---|---|---|---|---|
| 0620 | 0732.040.736 | DRUCKFEDER | | MOLLA DI COMPRESSIONE | 1 | Stk |

### 4 ✻-Voci

Le voci identificate con un ✻ sono optional, cioè non è obbligatorio riprendere queste voci nella distinta base.
La seguente nota è indicata sulle figure.

✻ je nach Stücklistenausführung
depending on spec. number
suivant la nomenclature
secondo la distina base

### 5 Parti rappresentate in modo tratteggiato

Le parti rappresentate su una figura in modo tratteggiato servono solo come orientamento per le altre parti.

N° di materiale: 1346.002.023

6 S 1000 TO /

| Pos. | Informazioni | N° di modifica |
|---|---|---|
| 001 | Use case ---------- | |
| 002 | Customer Volvo Group Truck Technology | |
| 003 | City Goeteborg | |
| 004 | DUNS | |
| 006 | Sales Name FL | |
| 007 | Manufacturer Volvo Group Truck Technology | |
| 008 | Engineering Name | |
| 009 | Product Use TRUCK | |
| 011 | SOP | |
| 012 | Engine | |
| 013 | Sales Designation | |
| 014 | Manufacturer Deutz AG | |
| 015 | Eng.Displ. | |
| 016 | Cylinder | |
| 017 | Nom. power 206 kW | |
| 018 | RPM at nom. power 2300 1/min | |
| 019 | Nom. torque 1050 Nm | |
| 020 | RPM at nom. torque 1200 1/min | |
| 021 | Classification use case ---------- | |
| 022 | DESIGNATION, CLUTCH 395DBE | |
| 023 | MANUFACTURER, CLUTCH VALEO | |
| 024 | TOTAL NUMBER OF GEARS 4 | |
| 025 | NUMBER OF DRIVING GEARS 2 | |
| 026 | DYNAMIC TYRE RADIUS 460 mm | |
| 027 | REAR AXLE RATIO 3.8 | |
| 031 | PERMISS.GROSS VEHICLE WEIGHT 19 t | |
| 033 | Product description ---------- | |
| 034 | INSTALLATION POS TRANSMISSION HORIZONTAL LEFT | |
| 035 | TRANSMISSION ATTACHMENT FLANGE-MOUNTED | |
| 036 | RATIO, BOTTOM GEAR 6.75 | |
| 037 | RATIO, TOP GEAR .78 | |
| 038 | SET OF RATIOS SG | |
| 039 | RATIO, 1ST GEAR 6.75 | |

© Tutti diritti riservati da ZF Friedrichshafen AG 2011, anche in caso di deposito di diritti di protezione. Tutti i diritti d’utilizzazione, riproduzione e diffusione sono riservati.
Solo a titolo d’informazione. Non aggiornato.

| Pos. | Informazioni | N° di modifica |
|---|---|---|
| 040 | RATIO, 2ND GEAR 3.6 | |
| 041 | RATIO, 3RD GEAR 2.13 | |
| 042 | RATIO, 4TH GEAR 1.39 | |
| 043 | RATIO, 5TH GEAR 1 | |
| 044 | RATIO, 6TH GEAR .78 | |
| 045 | RATIO, 1ST GEAR REVERSE 6.06 | |
| 046 | DESIGN, SHIFT SYSTEM TURNING SHAFT | |
| 047 | POSITION, GEAR SHIFT SYSTEM HORIZONTAL LEFT | |
| 048 | DESIGN SERVO-CONTROL WITH | |
| 049 | NOTE ON SERVO-CONTROL ZF-SERVOSHIFT INTEGRATED | |
| 050 | TYPE OF SHIFT CONTROL ACCIONAMIENTO POR CABLE | |
| 051 | SELECTION PATTERN VARIANT GEAR SHIFT PATTERN 1 | |
| 052 | REFERENCE LENGTH INPUT SHAFT 107 mm | |
| 053 | STANDARD TYPE INPUT SHAFT SAE | |
| 054 | NUMBER OF WEDGES INPUT SHAFT 10 | |
| 055 | VERSION OF INPUT SHAFT FORM C | |
| 056 | NOMINAL DIAMETER INPUT SHAFT 1.75 in | |
| 057 | DIAMETER, JOURNAL, INPUT SHAFT 25 mm | |
| 058 | TYPE FIT SPIGOTS INPUT SHAFT F7 | |
| 059 | DIAMETER SHAFT OF INPUT SHAFT 44 mm | |
| 063 | DESIGN,CONN., CLUTCH HOUSING SAE 2 | |
| 064 | VERSION OF CLUTCH HOUSING INTEGRATED | |
| 074 | REF.LENGTH,RELEASE BEAR.FLAN 15 mm | |
| 075 | DIAMETER, RELEASE FLANGE 57 mm | |
| 076 | OUTER DIA. OUTPUT FLANGE RA 150 mm | |
| 077 | NUMBERS OF BORES OUTPUT FL. RA 4 | |
| 078 | BORE DIA. OUTPUT FLANGE RA 13 mm | |
| 083 | DESIGN, OUTPUT FLANGE HA CR6 FREE | |
| 084 | REF. LENGTH OUTPUT FLANGE RA 709 mm | |
| 085 | DIMENSION SHIFT TURRET DIST. 304.500 mm | |
| 086 | MEAS. LOC. SHIFT TURRET DIST. SHIFT LEVER OUTSIDE EDGE | |
| 087 | RADIUS SELECTOR LEVER 60 mm | |
| 088 | DESIGN OFFSET SELECTOR LEVER OUTSIDE | |

© Tutti diritti riservati da ZF Friedrichshafen AG 2011, anche in caso di deposito di diritti di protezione. Tutti i diritti d’utilizzazione, riproduzione e diffusione sono riservati.
Solo a titolo d’informazione. Non aggiornato.

| Pos. | Informazioni | N° di modifica |
|---|---|---|
| 089 | LENGTH OFFSET SELECTOR LEVER 38.85 mm | |
| 090 | SELECTOR LEVER POSITION B | |
| 091 | RADIUS 1 SHIFT LEVER 70 mm | |
| 092 | DESIGN, OFFSET, SHIFT LEVER OUTSIDE | |
| 094 | LEVER POSITION SHIFTING OUTPUT C | |
| 101 | SPRING ARRANGEMENT Q1 | |
| 102 | TOOLING SET OF SPRINGS W001 | |
| 104 | SPRING FORCE DETENT PLUNGER RG 35 N | |
| 105 | SPRING FORCE MULTI STOP RG 113.000 N | |
| 106 | SWITCH, REVERSE GEAR y | |
| 107 | DESIGN, RG (REV.GEAR) SWITCH CLOSING | |
| 108 | DESIGN, CONNECTION, RG SWITCH DIN BAYONET | |
| 109 | PROT. CAP SWITCH, REVERSE GEAR y | |
| 116 | SWITCH, NEUTRAL GEAR y | |
| 117 | DESIGN,NG(NEUTRAL GEAR)SWITCH OPENING SWITCH | |
| 118 | DESIGN, CONNECTION, NG SWITCH DIN BAYONET | |
| 119 | PROT.CAP SWITCH, NEUTRAL GEAR y | |
| 121 | VER. TRANSMISSION VENTILATION TUBO | |
| 122 | LENGTH, VENT TUBE 1150.000 mm | |
| 123 | VERSION PULSE SENSOR SFA H68 WITH | |
| 124 | NO. PULSES PULSE SENSOR SFAH68 6 IMP/U | |
| 125 | PROT. CAP PULSE SENSOR SFA H68 y | |
| 126 | DESIG,CONN,PULSE SENS. SFA H68 DIN BAYONET | |
| 127 | DESIGN PULSE SENSOR H68 KITAS II | |
| 129 | OIL CAPACITY, GEARBOX 9.300 dm3 | |
| 131 | OIL GRADE PERMISSIBLE ACC. TO TE-ML02 | |
| 132 | COLOUR JET BLACK | |
| 133 | COLOUR CLASSIFICATION ACC. TO RAL 9005 | |
| 134 | PAINTING, ZF STANDARD 915 W | |
| 135 | CODING OUTER CONSERVATION KA1+2 | |
| 136 | SCOPE OUTER CONSERVATION T | |
| 137 | CODING INNER CONSERVATION KI1 | |
| 138 | CONSERVATION SPECIFICATION ZFN 916 | |

© Tutti diritti riservati da ZF Friedrichshafen AG 2011, anche in caso di deposito di diritti di protezione. Tutti i diritti d’utilizzazione, riproduzione e diffusione sono riservati.
Solo a titolo d’informazione. Non aggiornato.

N° di materiale: 1346.002.023



| Pos. | Informazioni | N° di modifica |
|---|---|---|
| 139 | DESIGN, SEPARATING CLUTCH | |
| 140 | BUSH VARIANT INPUT SHAFT | |
| 141 | DESIGN BEARING OUTPUT | |
| 142 | NO.OF BORES OUTPUT FLANGE HA1 | |
| 143 | NOTE ON SWITCH, REVERSE GEAR | |
| 151 | NOTE PULSE SENSOR H68 | |
| 153 | CODIERUNG STOPFENANZAHL | |
| 154 | Documents ---------- ---------- | |
| 155 | CAJA DE CAMBIOS Assembly 1346.002.008 | |
| 156 | CAJA DE CAMBIOS Drawing 1346.002.008 | |
| 157 | GRUPO DE MUELLES Text-document 1346.150.008 | |
| 158 | MANDO EJE GIRA. Drawing 1346.174.001 | |
| 159 | MANDO EJE GIRA. Assembly 1346.174.001 | |
| 160 | CAJA CAMBIOS DE SEIS MARCHAS Assembly 1346.600.006 | |
| 161 | CAJA CAMBIOS DE SEIS MARCHAS Drawing 1346.600.006 | |
| 162 | Alias ID ---------- ---------- | |
| 163 | Volvo Group Truck Technology VOLVO.20781911 | |

© Tutti diritti riservati da ZF Friedrichshafen AG 2011, anche in caso di deposito di diritti di protezione. Tutti i diritti d’utilizzazione, riproduzione e diffusione sono riservati.
Solo a titolo d’informazione. Non aggiornato.

N° di materiale: 1346.002.023



| v | Pos. | N° di materiale | Denominazione | Quantità | N° di modif. | Info. tecnica |
|---|---|---|---|---|---|---|
| 150.01.05-1 | 110 | 1346.101.024 | SCATOLA FRIZ | 1 | | |
| 150.01.50-1 | 112 | 1346.101.060 | TARGHETTA DI IDENTIFICAZIONE | 1 | | |
| 150.01.80-1 | 120 | 1346.101.800 | SCATUSCITA | 1 | | |
| 150.02.01-1 | 130 | 1346.102.008 | ALBERO ENTRATA | 1 | | |
| 150.02.02-1 | 140 | 1346.102.007 | GUIDA TUBOLARE | 1 | | |
| 150.02.81-1 | 150 | 1346.102.803 | GUIDA TUBOLARE | 1 | | |
| 150.02.80-1 | 160 | 1346.102.804 | ALBERO ENTRATA | 1 | | |
| 150.03.01-1 | 920 | 1346.103.001 | ALBERO RINVIO | 1 | | |
| 150.04.80-1 | 210 | 1346.104.810 | ALBERO PRIMARIO | 1 | | |
| 150.04.02-1 | 910 | 1346.104.002 | ALBERO PRIMARIO | 1 | | |
| 150.05.01-1 | 220 | 1346.105.001 | RITORNO | 1 | | |
| 150.06.01-1 | 230 | 1346.106.007 | COMANDO | 1 | | |
| 150.09.02-1 | 10 | 1346.109.008 | SCATOLA DI COMANDO | 1 | | |
| 150.10.01-1 | 270 | 1346.174.800 | SHIFT TURRET | 1 | | |
| 150.18.01-1 | 300 | 1346.108.001 | COPERCHIO TACHIMETRO | 1 | | |
| 150.18.80-1 | 310 | 1346.108.800 | COPERCHIO TACHIMETRO | 1 | | |
| 150.50.06-1 | 90 | 1346.150.014 | GRUPPO MOLLE | 1 | | |
| 150.52.01-1 | 40 | 1346.152.001 | LEVA | 1 | | |
| 150.55.01-1 | 30 | 1346.155.007 | ALBERO CAMBIO MARCIA | 1 | | |
| 150.56.01-1 | 50 | 1346.156.001 | SELECTOR CONNECTION | 1 | | |
| 150.57.01-1 | 60 | 1346.157.002 | SERVOCOMPNEUM | 1 | | |
| 150.57.80-1 | 70 | 1346.157.800 | SERVOCOMPNEUM | 1 | | |
| 150.59.01-1 | 80 | 1346.159.013 | INTERUTTORE | 1 | | |

© Tutti diritti riservati da ZF Friedrichshafen AG 2011, anche in caso di deposito di diritti di protezione. Tutti i diritti d’utilizzazione, riproduzione e diffusione sono riservati.
Solo a titolo d’informazione. Non aggiornato.

N° di materiale: 1346.002.023
Figura: 150.01.05-1
SCATOLA FRIZ



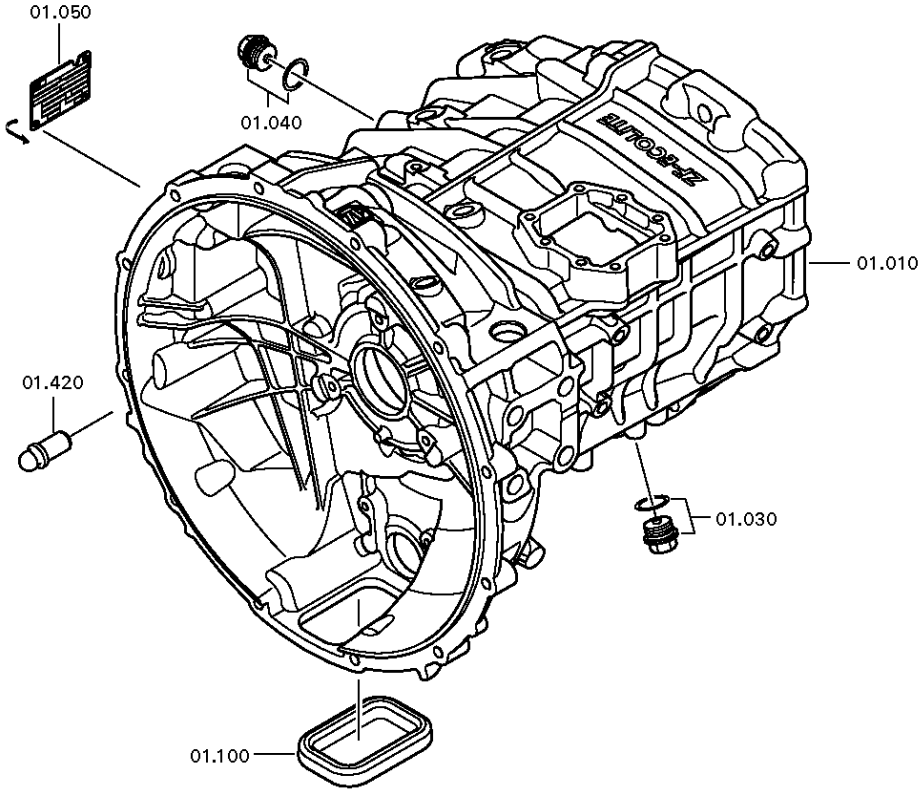


© Tutti diritti riservati da ZF Friedrichshafen AG 2011, anche in caso di deposito di diritti di protezione. Tutti i diritti d'utilizzazione, riproduzione e diffusione sono riservati.
Solo a titolo d'informazione. Non aggiornato.

N° di materiale: 1346.002.023
Figura: 150.01.50-1
SCATOLA FRIZ



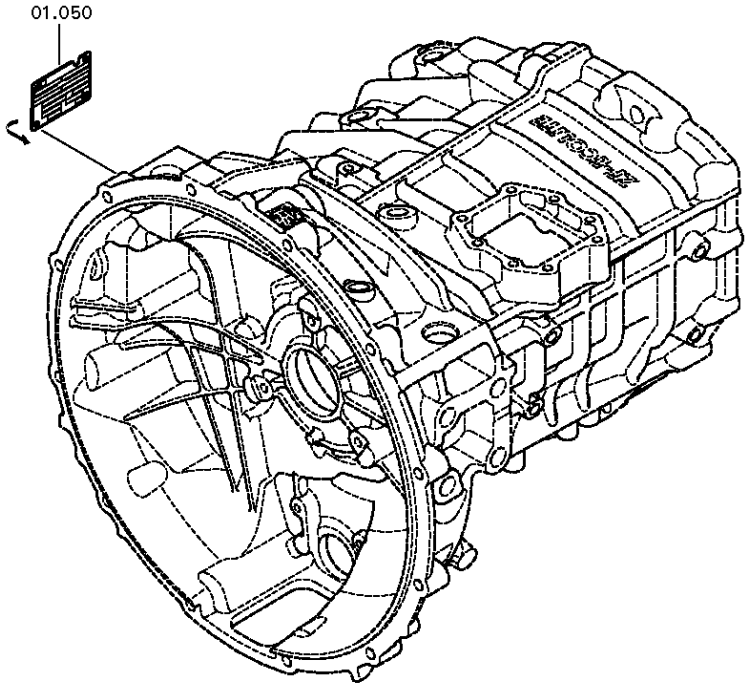


© Tutti diritti riservati da ZF Friedrichshafen AG 2011, anche in caso di deposito di diritti di protezione. Tutti i diritti d'utilizzazione, riproduzione e diffusione sono riservati.
Solo a titolo d'informazione. Non aggiornato.

N° di materiale: 1346.002.023
Figura: 150.01.80-1
SCATOLA FRIZ



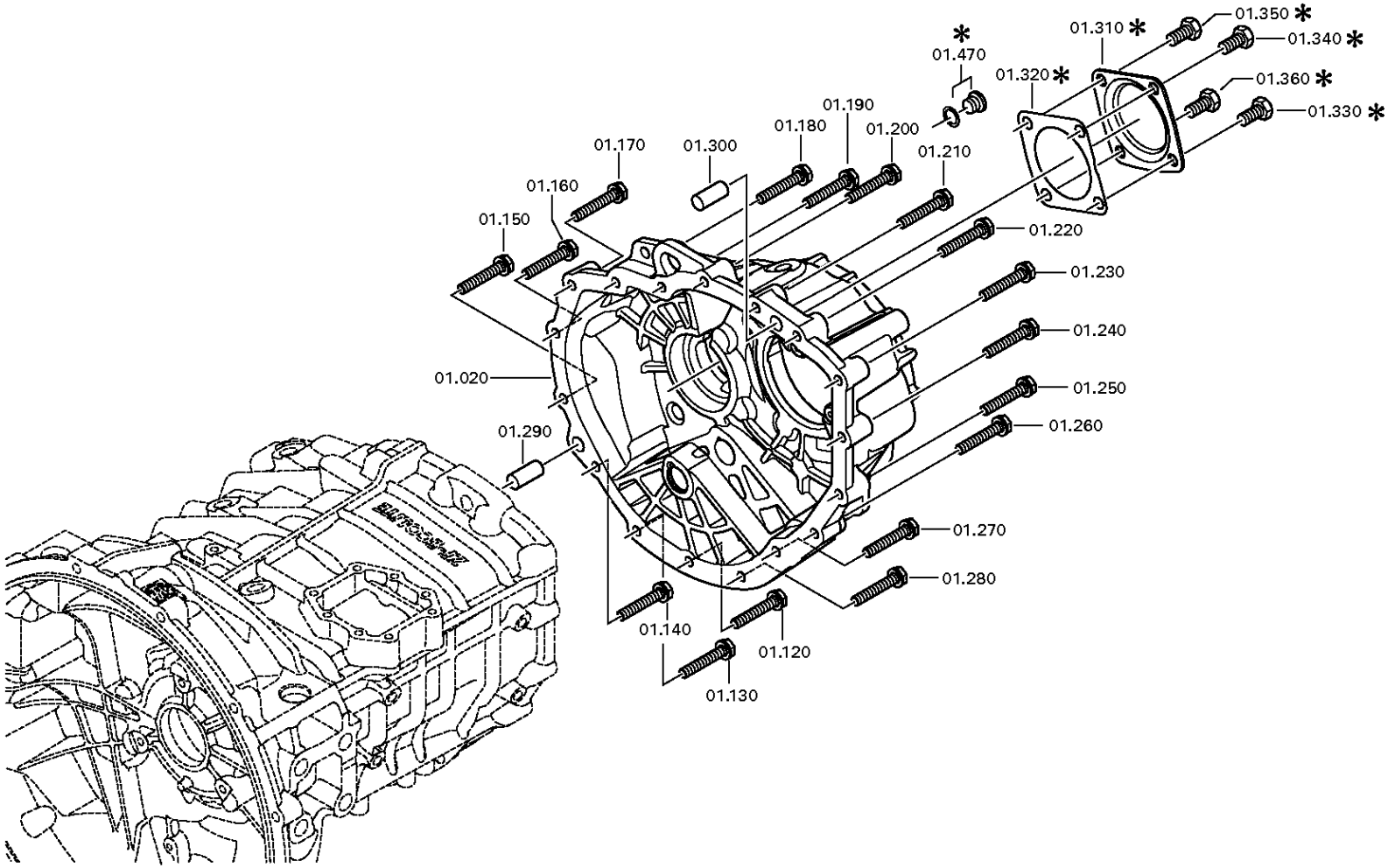


© Tutti diritti riservati da ZF Friedrichshafen AG 2011, anche in caso di deposito di diritti di protezione. Tutti i diritti d'utilizzazione, riproduzione e diffusione sono riservati.
Solo a titolo d'informazione. Non aggiornato.

6 S 1000 TO /

N° di materiale: 1346.002.023
Figura: 150.01.05-1
N° materiale sottogruppo: 1346.101.024

| Pos. | N° di materiale | Materiale cliente | Denominazione | Quantità | Un. | N° di modif. | Info. tecnica | Kit rip. | Materiale alternativo |
|---|---|---|---|---|---|---|---|---|---|
| 10 | 1346.301.088 | 1903743 | SCATOLA FRIZ | 1 | | | E2410, DRUCKGUSS | | |
| 20 | 1346.301.081 | 1820653 | SCATUSCITA | 1 | | | E2410 | | |
| 30 | --- | | TAPPO A VITE | 1 | | Z00010176111 | M24X1,5 | | |
| --- | 0736.300.160 | 4471982.1 | TAPPO A VITE | 1 | | Z00010176110 | M24X1,5 M24X1,5 | | |
| --- | 0730.008.637 | 1428103 | ANELLO DI TENUTA | 1 | | Z00010176110 | 24X29 | | |
| 40 | --- | | TAPPO A VITE | 1 | | Z00010112111 | 60N.M*DICHTRING M24X1,5 | | |
| --- | 0636.304.088 | 1882905 | VITE DI CHIUSURA | 1 | | Z00010112110 | M24X1,5 | | |
| --- | 0730.008.637 | 1428103 | ANELLO DI TENUTA | 1 | | Z00010112110 | 24X29 | | |
| 50 | --- | | TARGHETTA DI IDENTIFICAZIONE | 1 | | | UNGARN/BRASILIEN | | |
| --- | 0730.365.259 | | TARGHETTA DI IDENTIFICAZIONE | 1 | | | EINHEITSSCH.VERDREHSICHER BRASILIEN | | |
| 100 | 1315.301.230 | 1454283 | CAPPUCCIO DI CHIUSURA | 1 | | | | | |
| 120 | 0636.016.405 | | VITE TESTA ESAG | 1 | | Z00007060114 | M10X60 | | |
| 130 | 0636.016.405 | | VITE TESTA ESAG | 1 | | Z00007060114 | M10X60 | | |
| 140 | 0636.016.405 | | VITE TESTA ESAG | 1 | | Z00007060114 | M10X60 | | |
| 150 | 0636.016.405 | | VITE TESTA ESAG | 1 | | Z00007060114 | M10X60 | | |
| 160 | 0636.016.405 | | VITE TESTA ESAG | 1 | | Z00007060114 | M10X60 | | |
| 170 | 0636.016.405 | | VITE TESTA ESAG | 1 | | Z00007060114 | M10X60 | | |
| 180 | 0636.016.405 | | VITE TESTA ESAG | 1 | | Z00007060114 | M10X60 | | |
| 190 | 0636.016.405 | | VITE TESTA ESAG | 1 | | Z00007060114 | M10X60 | | |
| 200 | 0636.016.405 | | VITE TESTA ESAG | 1 | | Z00007060114 | M10X60 | | |
| 210 | 0636.016.405 | | VITE TESTA ESAG | 1 | | Z00007060114 | M10X60 | | |
| 220 | 0636.016.405 | | VITE TESTA ESAG | 1 | | Z00007060114 | M10X60 | | |
| 230 | 0636.016.405 | | VITE TESTA ESAG | 1 | | Z00007060114 | M10X60 | | |
| 240 | 0636.016.405 | | VITE TESTA ESAG | 1 | | Z00007060114 | M10X60 | | |
| 250 | 0636.016.405 | | VITE TESTA ESAG | 1 | | Z00007060114 | M10X60 | | |
| 260 | 0636.016.405 | | VITE TESTA ESAG | 1 | | Z00007060114 | M10X60 | | |
| 270 | 0636.016.405 | | VITE TESTA ESAG | 1 | | Z00007060114 | M10X60 | | |
| 280 | 0636.016.405 | | VITE TESTA ESAG | 1 | | Z00007060114 | M10X60 | | |
| 290 | 0631.306.229 | | SPINA CILINDRICA | 1 | | | 16X36 | | |
| 300 | 0631.306.229 | | SPINA CILINDRICA | 1 | | | 16X36 | | |
| 310 | 1328.301.170 | 1878388 | COPERCHIO | 1 | | Z00008068010 | | | |
| 320 | 1238.308.201 | 5006880 | GUARNIZIONE | 1 | | | ENTHALT.IN 1238 308 202(2) | | |

© Tutti diritti riservati da ZF Friedrichshafen AG 2011, anche in caso di deposito di diritti di protezione. Tutti i diritti d’utilizzazione, riproduzione e diffusione sono riservati.
Solo a titolo d’informazione. Non aggiornato.

6 S 1000 TO /

N° di materiale: 1346.002.023
Figura: 150.01.05-1
N° materiale sottogruppo: 1346.101.024

| Pos. | N° di material e | Materiale cliente | Denominazione | Quantità | Un. | N° di modif. | Info. tecnica | Kit rip. | Materiale alternativo |
|---|---|---|---|---|---|---|---|---|---|
| 330 | 0636.016.406 | | VITE TESTA ESAG | 1 | | Z00007061014 | M12X25 | | |
| 340 | 0636.016.406 | | VITE TESTA ESAG | 1 | | Z00007061014 | M12X25 | | |
| 350 | 0636.016.406 | | VITE TESTA ESAG | 1 | | Z00007061014 | M12X25 | | |
| 360 | 0636.016.406 | | VITE TESTA ESAG | 1 | | Z00007061014 | M12X25 | | |
| 420 | 6060.368.074 | | PERNO SFERICO | 1 | | | | | |
| 470 | --- | | TAPPO A VITE | 1 | | Z00010111613 | 15N.M*DICHTRING M10X1 | | |
| --- | 0636.100.793 | | VITE DI CHIUSURA | 1 | | Z00010111619 | M10X1 | | |
| --- | 0634.801.013 | | ANELLO DI TENUTA | 1 | | Z00010111619 | 10X14 | | |

© Tutti diritti riservati da ZF Friedrichshafen AG 2011, anche in caso di deposito di diritti di protezione. Tutti i diritti d’utilizzazione, riproduzione e diffusione sono riservati.
Solo a titolo d’informazione. Non aggiornato.

N° di materiale: 1346.002.023
Figura: 150.02.01-1
ALBERO ENTRATA



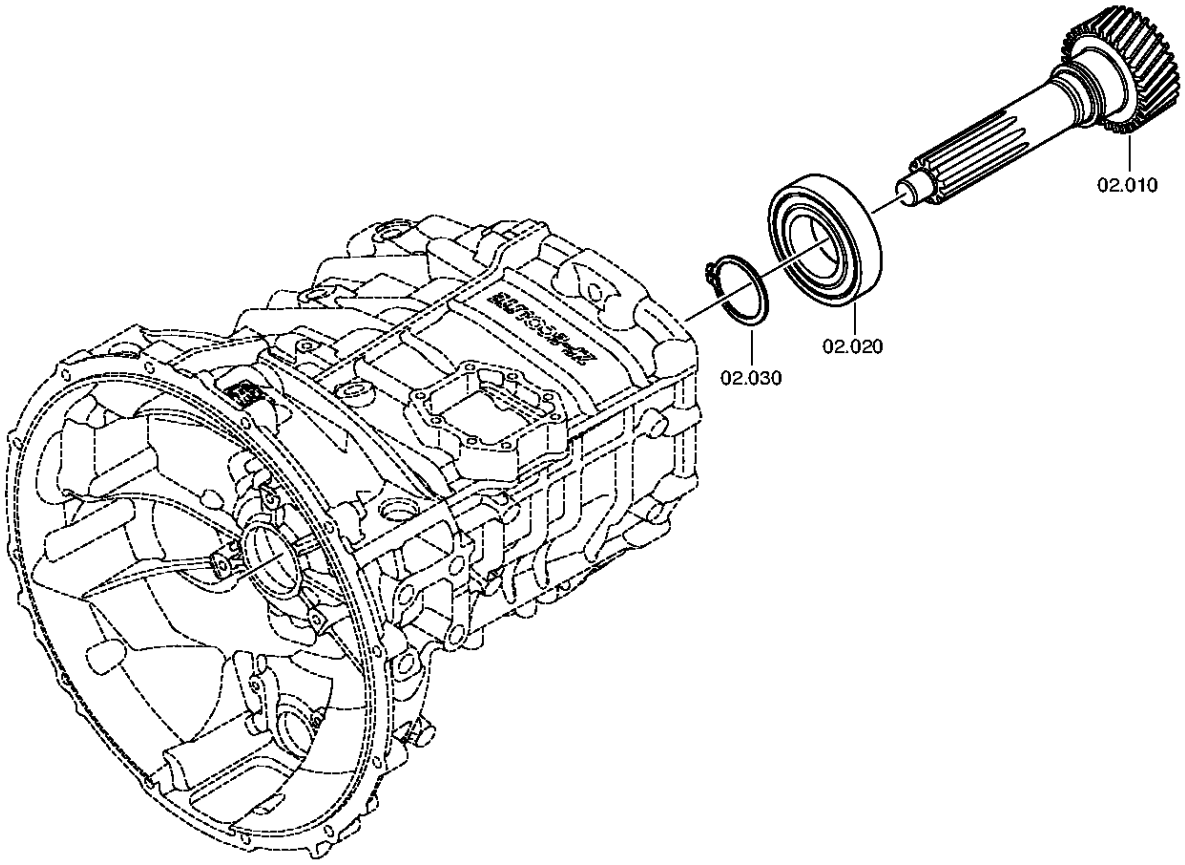


© Tutti diritti riservati da ZF Friedrichshafen AG 2011, anche in caso di deposito di diritti di protezione. Tutti i diritti d'utilizzazione, riproduzione e diffusione sono riservati.
Solo a titolo d'informazione. Non aggiornato.

N° di materiale: 1346.002.023
Figura: 150.02.02-1
ALBERO ENTRATA



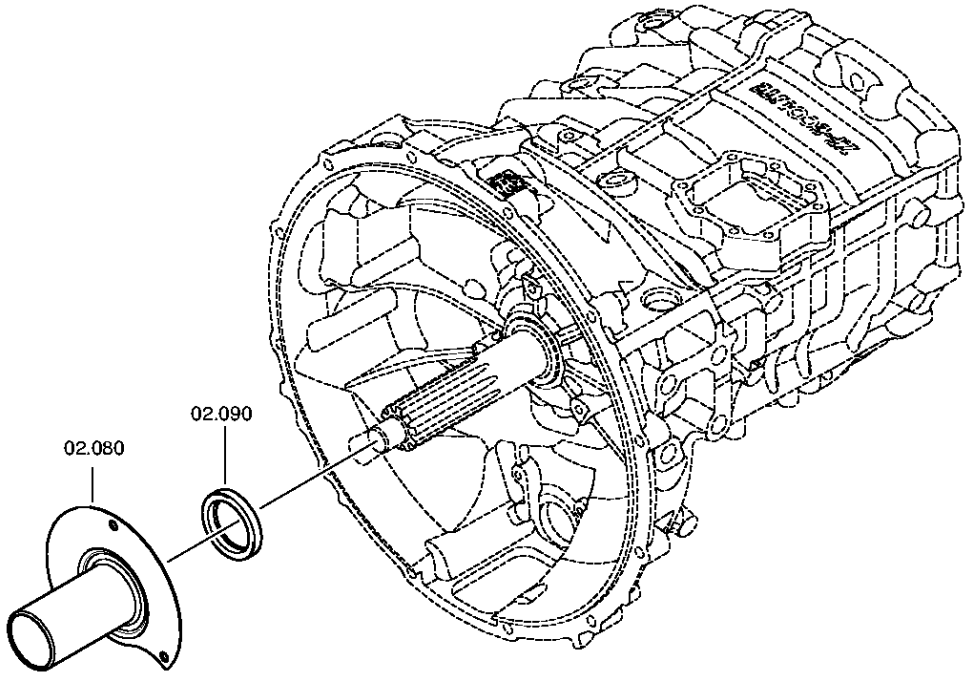


© Tutti diritti riservati da ZF Friedrichshafen AG 2011, anche in caso di deposito di diritti di protezione. Tutti i diritti d'utilizzazione, riproduzione e diffusione sono riservati.
Solo a titolo d'informazione. Non aggiornato.

N° di materiale: 1346.002.023
Figura: 150.02.80-1
ALBERO ENTRATA



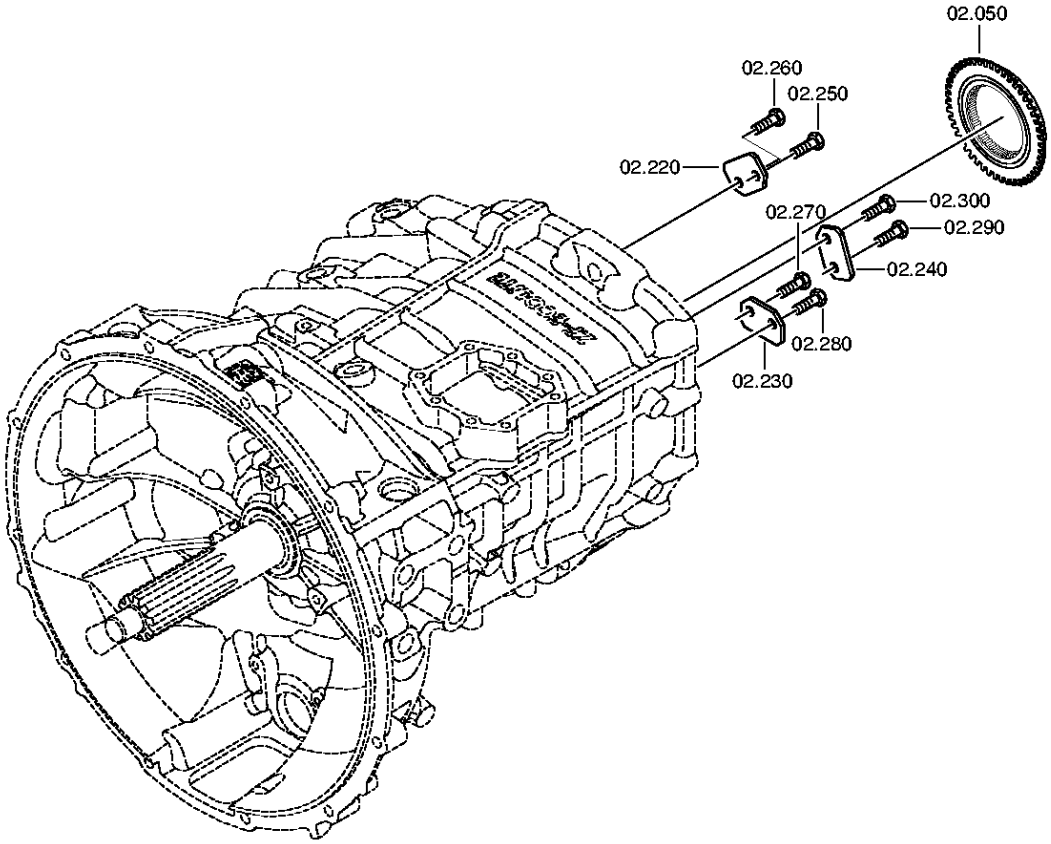


© Tutti diritti riservati da ZF Friedrichshafen AG 2011, anche in caso di deposito di diritti di protezione. Tutti i diritti d'utilizzazione, riproduzione e diffusione sono riservati.
Solo a titolo d'informazione. Non aggiornato.

N° di materiale: 1346.002.023
Figura: 150.02.81-1
ALBERO ENTRATA



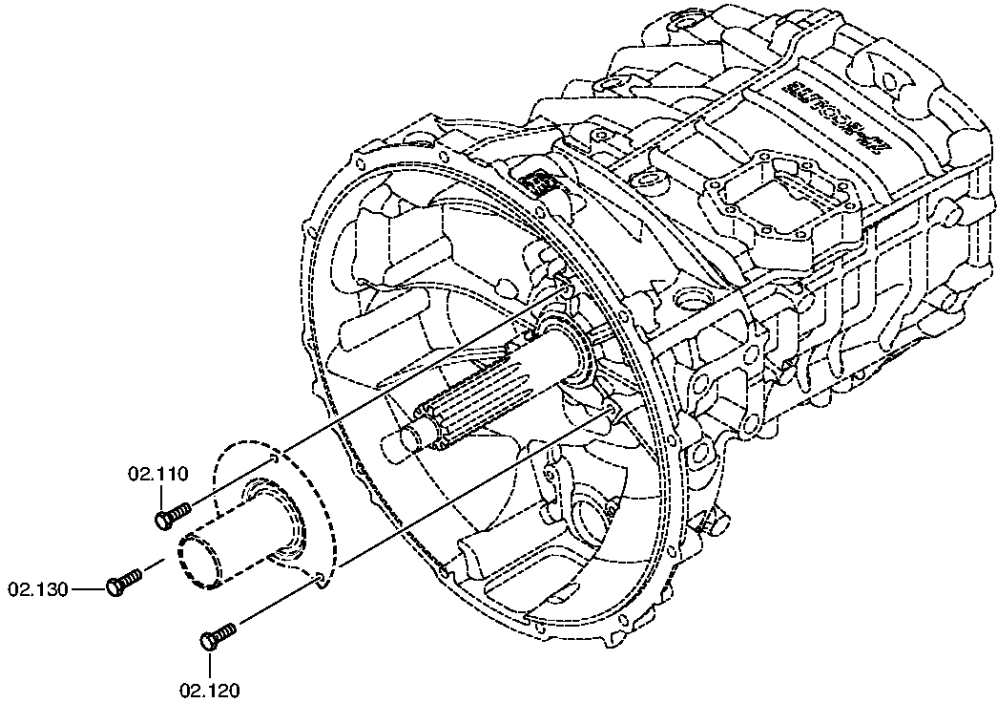


© Tutti diritti riservati da ZF Friedrichshafen AG 2011, anche in caso di deposito di diritti di protezione. Tutti i diritti d'utilizzazione, riproduzione e diffusione sono riservati.
Solo a titolo d'informazione. Non aggiornato.

# Distinta base



6 S 1000 TO /

N° di materiale: 1346.002.023
Figura: 150.02.01-1
N° materiale sottogruppo: 1346.102.008

| Pos. | N° di material e | Materiale cliente | Denominazione | Quantità | Un. | N° di modif. | Info. tecnica | Kit rip. | Materiale alternativo |
|---|---|---|---|---|---|---|---|---|---|
| 10 | 1346.302.047 | 1820654 | ALBERO ENTRATA | 1 | | | E2410 | | |
| 20 | 0735.330.801 | 1800233 | CUSCINETTO A SFERE | 1 | | | 60,0X130,0X31,0 FA.SKF | | |
| 30 | 0630.531.076 | VOE6645408 | ANELLO DI SICUREZZA | 1 | | | 60X3 | | |
| 50 | 1346.304.047 | 1788953 | CORPO ACCOPP | 1 | | Z00016829211 | E2410 | | |
| 80 | 1346.302.078 | 1781818 | GUIDA TUBOLARE | 1 | | C01009451E10 | | | |
| 90 | --- | | ANELLO DI TENUTA PER ALBERI | 1 | | | 48X65X7 | | |
| --- | 0734.319.782 | 1781663 | ANELLO DI TENUTA PER ALBERI | 1 | | | 48X65X7 FA.CFW | | |
| 110 | 0636.016.412 | | VITE TESTA ESAG | 1 | | Z00016829211 | M8X22 | | |
| 120 | 0636.016.412 | | VITE TESTA ESAG | 1 | | Z00016829211 | M8X22 | | |
| 130 | 0636.016.412 | | VITE TESTA ESAG | 1 | | Z00016829211 | M8X22 | | |
| 220 | 1290.312.111 | | LAMIERINO DI SICUREZZA | 1 | | Z00016829211 | ENTHALT.IN 1290 312 113(2) | | |
| 230 | 1290.312.111 | | LAMIERINO DI SICUREZZA | 1 | | Z00016829211 | ENTHALT.IN 1290 312 113(2) | | |
| 240 | 1290.312.111 | | LAMIERINO DI SICUREZZA | 1 | | Z00016829211 | ENTHALT.IN 1290 312 113(2) | | |
| 250 | 0636.016.412 | | VITE TESTA ESAG | 1 | | Z00016829211 | M8X22 | | |
| 260 | 0636.016.412 | | VITE TESTA ESAG | 1 | | Z00016829211 | M8X22 | | |
| 270 | 0636.016.412 | | VITE TESTA ESAG | 1 | | Z00016829211 | M8X22 | | |
| 280 | 0636.016.412 | | VITE TESTA ESAG | 1 | | Z00016829211 | M8X22 | | |
| 290 | 0636.016.412 | | VITE TESTA ESAG | 1 | | Z00016829211 | M8X22 | | |
| 300 | 0636.016.412 | | VITE TESTA ESAG | 1 | | Z00016829211 | M8X22 | | |

© Tutti diritti riservati da ZF Friedrichshafen AG 2011, anche in caso di deposito di diritti di protezione. Tutti i diritti d’utilizzazione, riproduzione e diffusione sono riservati.
Solo a titolo d’informazione. Non aggiornato.

N° di materiale: 1346.002.023
Figura: 150.03.01-1
N° materiale sottogruppo: 1346.103.001



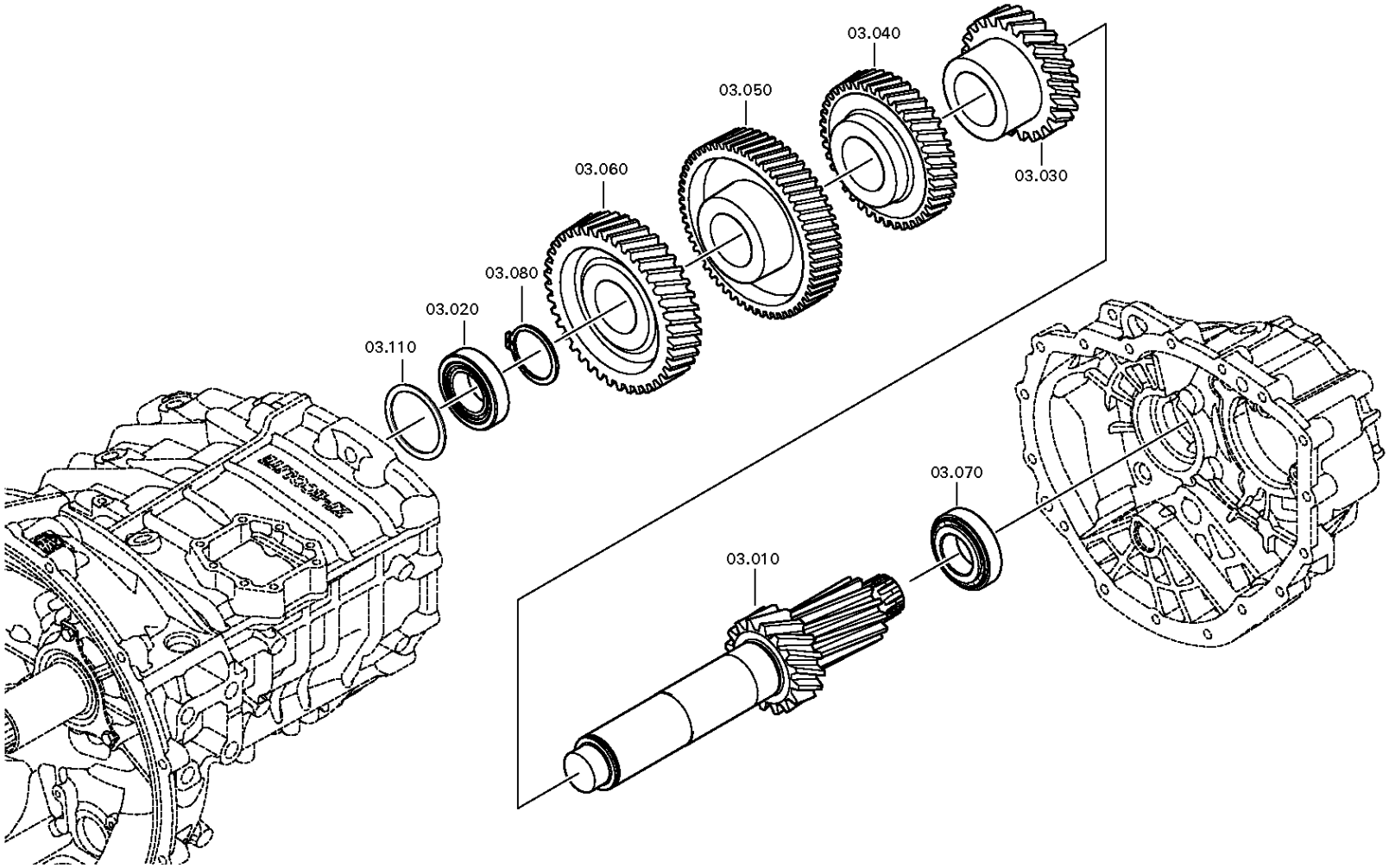


© Tutti diritti riservati da ZF Friedrichshafen AG 2011, anche in caso di deposito di diritti di protezione. Tutti i diritti d'utilizzazione, riproduzione e diffusione sono riservati.
Solo a titolo d'informazione. Non aggiornato.

# Distinta base



6 S 1000 TO /

N° di materiale: 1346.002.023
Figura: 150.03.01-1
N° materiale sottogruppo: 1346.103.001

| Pos. | N° di material e | Materiale cliente | Denominazione | Quantità | Un. | N° di modif. | Info. tecnica | Kit rip. | Materiale alternativo |
|---|---|---|---|---|---|---|---|---|---|
| 10 | 1346.203.001 | 1781703 | ALBERO RINVIO | 1 | | C01008490E10 | KPL.6S1000TO | | |
| /10 | 1346.303.064 | | ALBERO RINVIO | 1 | | | E2410 | | |
| /20 | 1250.303.095 | | ANELLO DI SPALLAMENTO | 1 | | | | | |
| 20 | 0735.371.994 | | CUSCINRULCON | 1 | | | 45,000X85,000X32,000 | | |
| 30 | 1346.303.046 | 1782269 | RUOTA AD ELICA | 1 | | | E2410 G3 | | |
| 40 | 1346.303.040 | | RUOTA AD ELICA | 1 | | | E2410 G4 | | |
| 50 | 1346.303.039 | | RUOTA AD ELICA | 1 | | | E2410 G6 OD/ KO DD | | |
| 60 | 1346.303.038 | | RUOTA AD ELICA | 1 | | | E2410 KO OD / G5 DD | | |
| 70 | 0735.372.217 | 1782279 | CUSCINRULCON | 1 | | | 45,0X85,0X24,7 FA.SKF | | |
| 80 | 0630.531.076 | VOE6645408 | ANELLO DI SICUREZZA | 1 | | | 60X3 | | |
| 110 | --- | | RASAMENTO | 1 | | C01008652E10 | H= 1,10- 2,05(ABSTUFUNG:0,05MM) | | |
| --- | 0730.004.731 | | RASAMENTO | 1 | | | A=2,05 | | |
| --- | 0730.002.934 | 1804157 | RASAMENTO | 1 | | C01003926F10 | A=2,00 | | |
| --- | 0730.003.435 | | RASAMENTO | 1 | | | A=1,95 | | |
| --- | 0730.002.935 | | RASAMENTO | 1 | | C01003926F10 | A=1,90 | | |
| --- | 0730.003.434 | | RASAMENTO | 1 | | | A=1,85 | | |
| --- | 0730.002.936 | | RASAMENTO | 1 | | C01003926F10 | A=1,80 | | |
| --- | 0730.003.433 | | RASAMENTO | 1 | | | A=1,75 | | |
| --- | 0730.002.937 | | RASAMENTO | 1 | | C01003926F10 | A=1,70 | | |
| --- | 0730.003.432 | | RASAMENTO | 1 | | | A=1,65 | | |
| --- | 0730.002.938 | | RASAMENTO | 1 | | C01003926F10 | A=1,60 | | |
| --- | 0730.003.431 | 1819525 | RASAMENTO | 1 | | | A=1,55 | | |
| --- | 0730.002.939 | | RASAMENTO | 1 | | C01003926F10 | A=1,50 | | |
| --- | 0730.003.430 | 1819527 | RASAMENTO | 1 | | | A=1,45 | | |
| --- | 0730.002.940 | | RASAMENTO | 1 | | C01003926F10 | A=1,40 | | |
| --- | 0730.003.429 | 1819531 | RASAMENTO | 1 | | | A=1,35 | | |
| --- | 0730.002.941 | | RASAMENTO | 1 | | C01003926F10 | A=1,30 | | |
| --- | 0730.004.706 | | RASAMENTO | 1 | | | A=1,25 | | |
| --- | 0730.002.942 | | RASAMENTO | 1 | | C01003926F10 | A=1,20 | | |
| --- | 0730.004.705 | 1819513 | RASAMENTO | 1 | | | A=1,15 | | |
| --- | 0730.002.943 | | RASAMENTO | 1 | | C01003926F10 | A=1,10 | | |

© Tutti diritti riservati da ZF Friedrichshafen AG 2011, anche in caso di deposito di diritti di protezione. Tutti i diritti d’utilizzazione, riproduzione e diffusione sono riservati.
Solo a titolo d’informazione. Non aggiornato.

N° di materiale: 1346.002.023
Figura: 150.04.80-1
ALBERO PRIMARIO



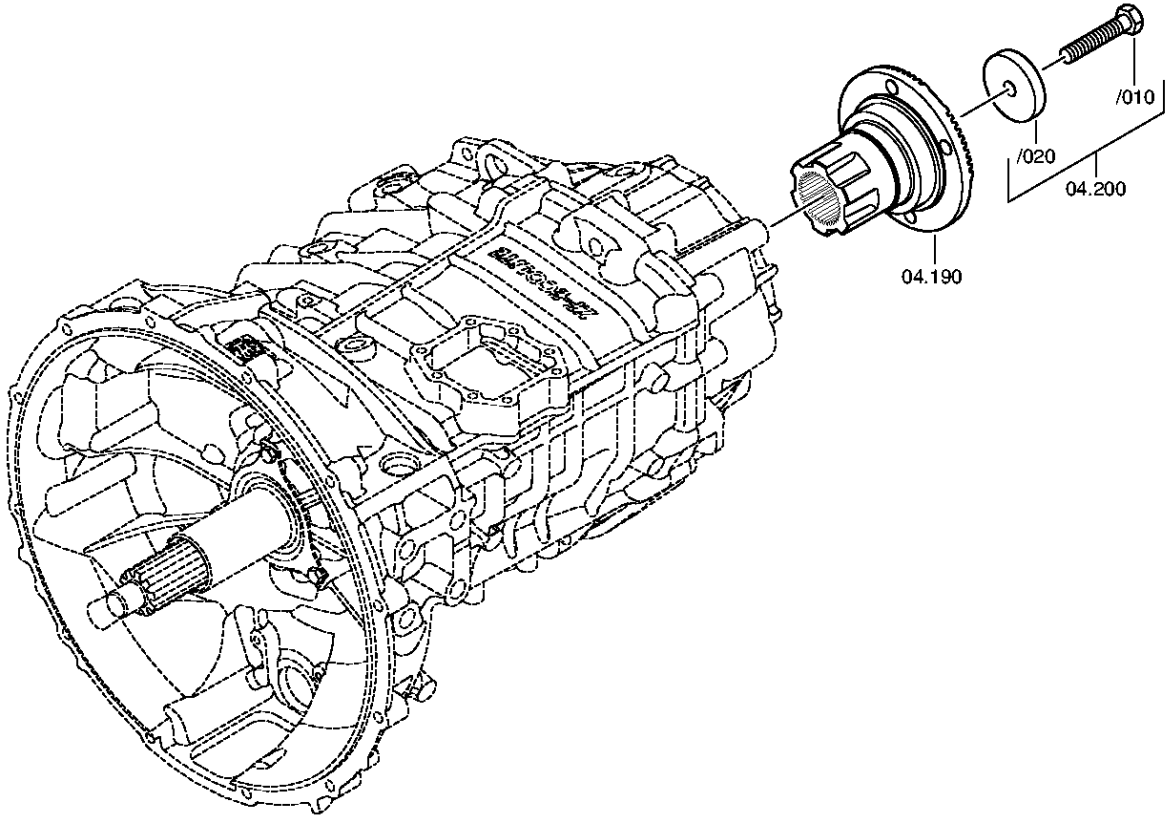


© Tutti diritti riservati da ZF Friedrichshafen AG 2011, anche in caso di deposito di diritti di protezione. Tutti i diritti d'utilizzazione, riproduzione e diffusione sono riservati.
Solo a titolo d'informazione. Non aggiornato.

N° di materiale: 1346.002.023
Figura: 150.04.02-1
ALBERO PRIMARIO



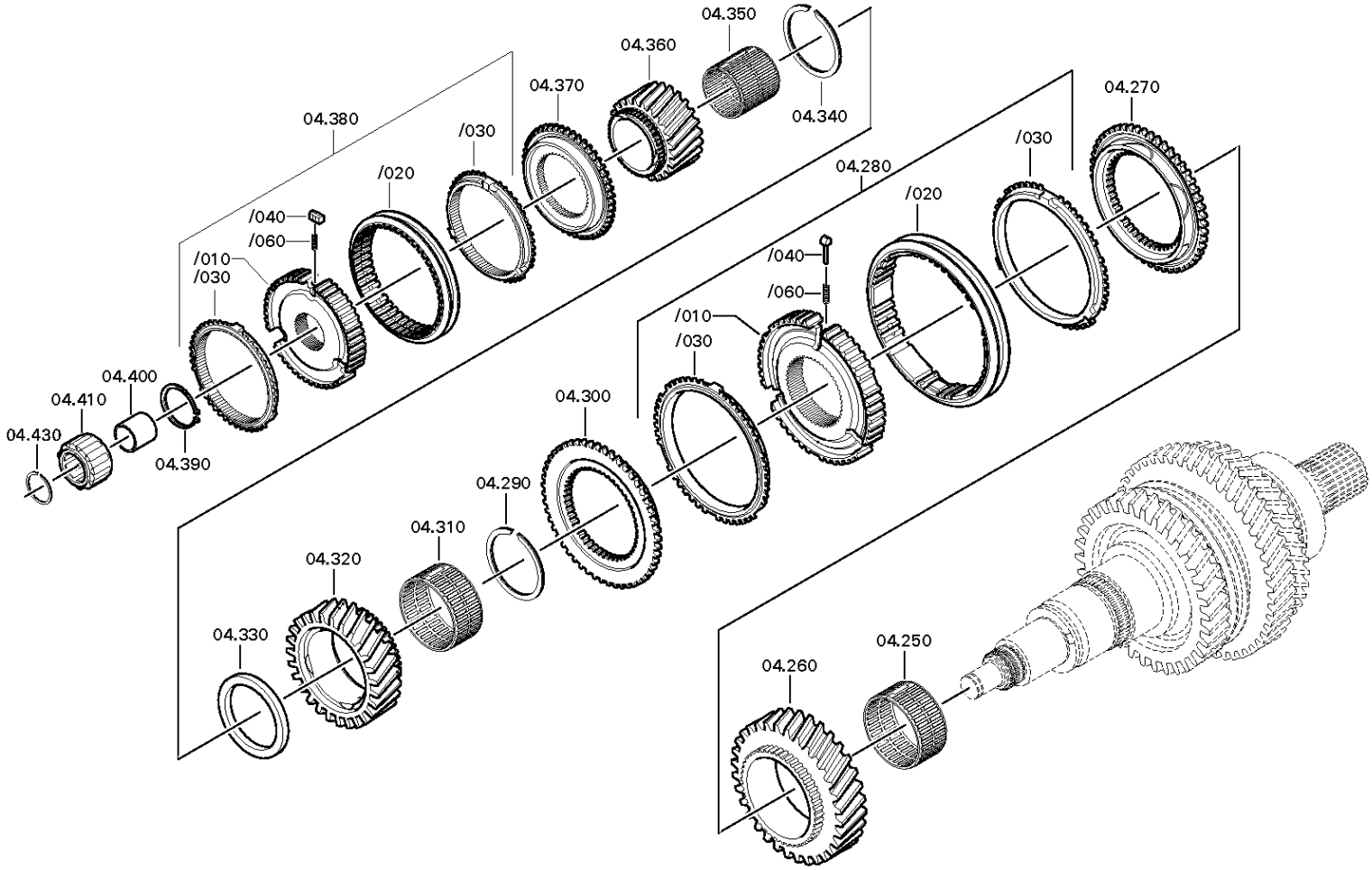


© Tutti diritti riservati da ZF Friedrichshafen AG 2011, anche in caso di deposito di diritti di protezione. Tutti i diritti d’utilizzazione, riproduzione e diffusione sono riservati.
Solo a titolo d’informazione. Non aggiornato.

N° di materiale: 1346.002.023
Figura: 150.04.02-2
ALBERO PRIMARIO



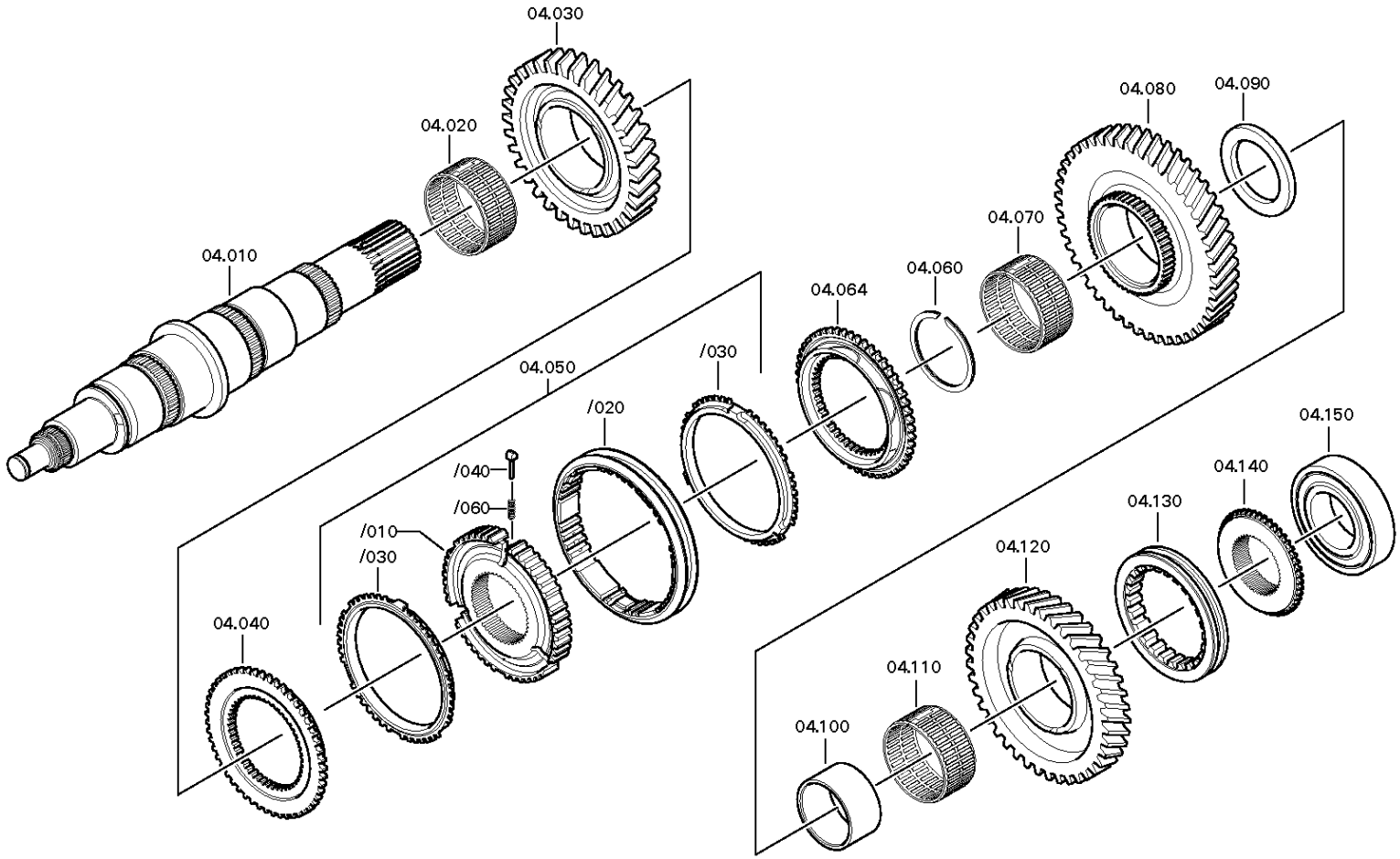


© Tutti diritti riservati da ZF Friedrichshafen AG 2011, anche in caso di deposito di diritti di protezione. Tutti i diritti d'utilizzazione, riproduzione e diffusione sono riservati.
Solo a titolo d'informazione. Non aggiornato.

6 S 1000 TO /

N° di materiale: 1346.002.023
Figura: 150.04.80-1
N° materiale sottogruppo: 1346.104.810

| Pos. | N° di materiale | Materiale cliente | Denominazione | Quantità | Un. | N° di modif. | Info. tecnica | Kit rip. | Materiale alternativo |
|---|---|---|---|---|---|---|---|---|---|
| 10 | 1346.304.107 | 1800616 | ALBERO PRIMARIO | 1 | | | E2410 | | |
| 20 | 0750.115.567 | | CORONA DI RULLINI | 1 | | | E2408 80,0X88,0X41,8 | | |
| 30 | 1346.304.054 | 1810241 | RUOTA AD ELICA | 1 | | | E2410 G2 | | |
| 40 | 1346.304.094 | 1787685 | CORPO ACCOPP | 1 | | C01004429E10 | ENTHALT.IN 1310 304 160(1) | | |
| 50 | 1346.204.002 | | SINCRONIZZATORE | 1 | | | KPL.ZF*BK131*1/2GG*SERVO | | |
| /10 | --- | | CORPO SINCRONIZZATORE | 1 | | | BK131 | | |
| --- | 1346.304.173 | | CORPO SINCRONIZZATORE | 1 | | | ZF-BK 131 | | |
| --- | 1346.304.026 | | CORPO SINCRONIZZATORE | 1 | | | | | |
| /20 | 1290.304.383 | 0689532 | MANICOTTO SCORREVOLE | 1 | | | 1+2G IN 1290 304 382(1) | | |
| /30 | 1268.304.594 | 5 5290 0 | ANELLO SINCRONIZZATORE | 2 | | | ZFBK 131 | | |
| /40 | 1297.304.436 | 0068332 | TASSELLO DI SPINTA | 3 | | | | | |
| /60 | 0732.040.409 | 0171349 | MOLLA DI COMPRESSIONE | 3 | | | | | |
| 60 | 0730.300.991 | | ANELLO ELASTICO | 1 | | | 75X4 75X4 | | |
| 64 | 1346.304.094 | 1787685 | CORPO ACCOPP | 1 | | C01004429E10 | ENTHALT.IN 1310 304 160(1) | | |
| 70 | 0735.321.529 | | CORONA DI RULLINI | 1 | | | 75,0X83,0X40,0 FA.INA | | |
| 80 | 1346.304.125 | | RUOTA AD ELICA | 1 | | C01001213F10 | E2410 G1 | | |
| 90 | 0501.322.939 | | RALLA | 1 | | | | | |
| 100 | 0735.295.239 | | ANELLO INTERNO | 1 | | | 66,0X40,0X75,0 FA.INA | | |
| 110 | 0735.321.529 | | CORONA DI RULLINI | 1 | | | 75,0X83,0X40,0 FA.INA | | |
| 120 | 1346.304.167 | 1810219 | RUOTA AD ELICA | 1 | | | E2410 RG KLAUE | | |
| 130 | 1308.304.087 | 1296923 | MANICOTTO SCORREVOLE | 1 | | | RG-KLAUE | | |
| 140 | 1346.304.177 | 1829865 | CORPO ACCOPP | 1 | | Z00004322210 | RG-KLAUE E2410/E2408 | | |
| 150 | 0735.330.799 | 1798941 | CUSCINETTO A SFERE | 1 | | | 55,0X120,0X29,0 FA.SKF | | |
| 190 | 1346.304.189 | | FLANGIA DI USCITA | 1 | | | E2410/E2408 D=150 | | |
| 200 | --- | | VITE TESTA ESAG | 1 | | | FLANSCHBEFESTIGUNG*E24 M14X1,5X75 | | |
| --- | 0636.100.541 | | VITE TESTA ESAG | 1 | | Z00007284710 | M14X1,5X75 | | |
| --- | 0730.113.920 | | RONDELLA | 1 | | | A=14,00 ABTR.FLANSCH | | |
| 250 | 0750.115.567 | | CORONA DI RULLINI | 1 | | | E2408 80,0X88,0X41,8 | | |
| 260 | 1346.304.136 | 1810249 | RUOTA AD ELICA | 1 | | | E2410 G3 | | |
| 270 | 1346.304.094 | 1787685 | CORPO ACCOPP | 1 | | C01004429E10 | ENTHALT.IN 1310 304 160(1) | | |
| 280 | 1346.204.005 | | SINCRONIZZATORE | 1 | | | KPL.ZF*BK131*3/4GG | | |
| /10 | 1346.304.025 | 1818005 | CORPO SINCRONIZZATORE | 1 | | | | | |

© Tutti diritti riservati da ZF Friedrichshafen AG 2011, anche in caso di deposito di diritti di protezione. Tutti i diritti d’utilizzazione, riproduzione e diffusione sono riservati.
Solo a titolo d’informazione. Non aggiornato.

6 S 1000 TO /

N° di materiale: 1346.002.023
Figura: 150.04.80-1
N° materiale sottogruppo: 1346.104.810

| Pos. | N° di materiale | Materiale cliente | Denominazione | Quantità | Un. | N° di modif. | Info. tecnica | Kit rip. | Materiale alternativo |
|---|---|---|---|---|---|---|---|---|---|
| /20 | 1310.304.195 | 1610949 | MANICOTTO SCORREVOLE | 1 | | | ZF-BK131 | | |
| /30 | 1268.304.594 | 5 5290 0 | ANELLO SINCRONIZZATORE | 2 | | | ZFBK 131 | | |
| /40 | 1297.304.436 | 0068332 | TASSELLO DI SPINTA | 3 | | | | | |
| /60 | 0732.040.409 | 0171349 | MOLLA DI COMPRESSIONE | 3 | | | | | |
| 290 | 0730.302.358 | | ANELLO ELASTICO | 1 | | | 72X4 | | |
| 300 | 1346.304.093 | 1797842 | CORPO ACCOPP | 1 | | | ENTHALT.IN 1310 304 160(1) | | |
| 310 | 0750.115.566 | 7420916626 | CORONA DI RULLINI | 1 | | | E2410G4 72,0X80,0X35,8 | | |
| 320 | 1346.304.099 | 1810242 | RUOTA AD ELICA | 1 | | | E2410 G4 | | |
| 330 | 0501.323.702 | 1820650 | RALLA | 1 | | C01000150F10 | TIMKEN | | |
| 340 | 0730.300.992 | 1827893 | ANELLO ELASTICO | 1 | | | 70X4 70X4 | | |
| 350 | 0750.115.565 | 1829695 | CORONA DI RULLINI | 1 | | | E2410 50,0X56,0X53,8 | | |
| 360 | 1346.304.048 | 1808454 | RUOTA AD ELICA | 1 | | | E2410 G6 OD | | |
| 370 | 1346.304.047 | 1788953 | CORPO ACCOPP | 1 | | | E2410 | | |
| 380 | 1346.204.004 | | SINCRONIZZATORE | 1 | | | KPL.ZF*B100III*5/6GG*STAHL | | |
| /10 | 1346.304.118 | 1813632 | CORPO SINCRONIZZATORE | 1 | | C01002485F10 | ZF-B 100 III | | |
| /20 | 1333.304.061 | 1333304061 | MANICOTTO SCORREVOLE | 1 | | | 1/2G | | |
| /30 | 1317.304.150 | 1380348 | ANELLO SINCRONIZZATORE | 2 | | | | | |
| /40 | 1317.304.081 | | TASSELLO DI SPINTA | 3 | | | | | |
| /60 | 0732.042.510 | 1380342 | MOLLA DI COMPRESSIONE | 3 | | | | | |
| 390 | 0630.531.050 | 99673 | ANELLO DI SICUREZZA | 1 | | | 40X2,5 | | |
| 400 | 0735.295.223 | | ANELLO INTERNO | 1 | | | 25,0X30,0X29,0 | | |
| 410 | 0735.358.346 | 1786994 | CORONA A RULLI | 1 | | C01006880E10 | 30,0X50,0X29,8 FA.TIMKEN | | |
| 430 | 0630.513.070 | 35052700 | ANELLO ELASTICO | 1 | | | | | |

© Tutti diritti riservati da ZF Friedrichshafen AG 2011, anche in caso di deposito di diritti di protezione. Tutti i diritti d’utilizzazione, riproduzione e diffusione sono riservati.
Solo a titolo d’informazione. Non aggiornato.

N° di materiale: 1346.002.023
Figura: 150.05.01-1
N° materiale sottogruppo: 1346.105.001



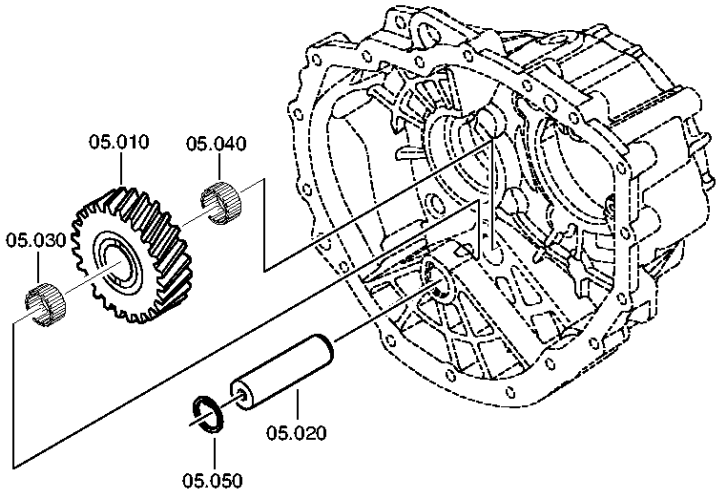


© Tutti diritti riservati da ZF Friedrichshafen AG 2011, anche in caso di deposito di diritti di protezione. Tutti i diritti d'utilizzazione, riproduzione e diffusione sono riservati.
Solo a titolo d'informazione. Non aggiornato.

# Distinta base



6 S 1000 TO /

N° di materiale: 1346.002.023
Figura: 150.05.01-1
N° materiale sottogruppo: 1346.105.001

| Pos. | N° di material e | Materiale cliente | Denominazione | Quantità | Un. | N° di modif. | Info. tecnica | Kit rip. | Materiale alternativo |
|---|---|---|---|---|---|---|---|---|---|
| 10 | 1346.305.057 | | RUOTA DELLA RETROMARCIA | 1 | | | E2410 RG | | |
| 20 | 1346.305.039 | | PERNO RUOTA RETROMARCIA | 1 | | C01004424F10 | E24 | | |
| 30 | 0635.300.110 | 0689466 | CORONA DI RULLINI | 1 | | | 28X35X18 | | |
| 40 | 0635.300.110 | 0689466 | CORONA DI RULLINI | 1 | | | 28X35X18 | | |
| 50 | 0630.502.014 | SA 8320-01770 | ANELLO DI SICUREZZA | 1 | | | 28X1,2 | | |

© Tutti diritti riservati da ZF Friedrichshafen AG 2011, anche in caso di deposito di diritti di protezione. Tutti i diritti d’utilizzazione, riproduzione e diffusione sono riservati.
Solo a titolo d’informazione. Non aggiornato.

N° di materiale: 1346.002.023
Figura: 150.06.01-1
N° materiale sottogruppo: 1346.106.007



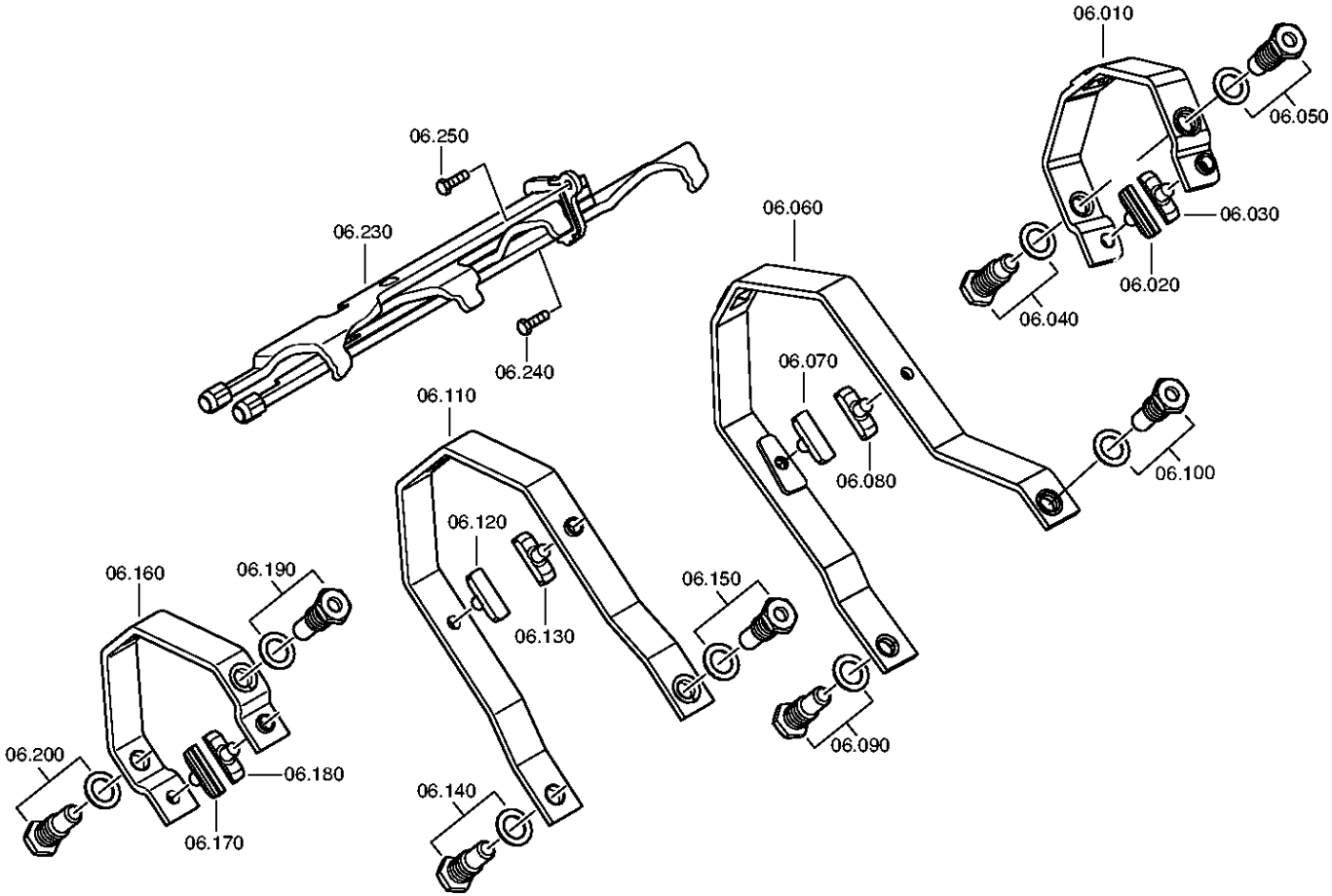


© Tutti diritti riservati da ZF Friedrichshafen AG 2011, anche in caso di deposito di diritti di protezione. Tutti i diritti d’utilizzazione, riproduzione e diffusione sono riservati.
Solo a titolo d’informazione. Non aggiornato.

6 S 1000 TO /

N° di materiale: 1346.002.023
Figura: 150.06.01-1
N° materiale sottogruppo: 1346.106.007

| Pos. | N° di materiale | Materiale cliente | Denominazione | Quantità | Un. | N° di modif. | Info. tecnica | Kit rip. | Materiale alternativo |
|---|---|---|---|---|---|---|---|---|---|
| 10 | 0501.217.826 | 1853686 | BRACCIO OSCILLANTE DI COMANDO | 1 | | | KPL. RG KLAUE | | |
| 20 | 1290.306.423 | 1380355 | PATTINO | 1 | | | ENTHALT.IN 1290 306 422(2) | | |
| 30 | 1290.306.423 | 1380355 | PATTINO | 1 | | | ENTHALT.IN 1290 306 422(2) | | |
| 40 | --- | | VITE DI ARTICOLAZIONE | 1 | | | O.INDUKT-HAERTUNG*LANGES GEWINDE M18X1,5 | | |
| --- | 1346.306.082 | | VITE DI ARTICOLAZIONE | 1 | | | | | |
| --- | --- | | ROSETTA ELASTICA | 1 | | | | | |
| --- | 0730.301.379 | 1882879 | ROSETTA ELASTICA | 1 | | | 19X28 19X28 | | |
| --- | 0730.302.932 | 1939215 | ROSETTA ELASTICA | 1 | | | CRVI-FREE*ISO12683 19X28 | | |
| 50 | --- | | VITE DI ARTICOLAZIONE | 1 | | | O.INDUKT-HAERTUNG*LANGES GEWINDE M18X1,5 | | |
| --- | 1346.306.082 | | VITE DI ARTICOLAZIONE | 1 | | | | | |
| --- | --- | | ROSETTA ELASTICA | 1 | | | | | |
| --- | 0730.301.379 | 1882879 | ROSETTA ELASTICA | 1 | | | 19X28 19X28 | | |
| --- | 0730.302.932 | 1939215 | ROSETTA ELASTICA | 1 | | | CRVI-FREE*ISO12683 19X28 | | |
| 60 | 0501.218.383 | | BRACCIO OSCILLANTE DI COMANDO | 1 | | | KPL. 1/2G (8MM) | | |
| 70 | 1290.306.066 | 1000001039 | PATTINO | 1 | | | | | |
| 80 | 1290.306.066 | 1000001039 | PATTINO | 1 | | | | | |
| 90 | --- | | VITE DI ARTICOLAZIONE | 1 | | Z00021532010 | O.INDUKT-HAERTUNG | | |
| --- | 1360.306.059 | | VITE DI ARTICOLAZIONE | 1 | | | | | |
| --- | --- | | ROSETTA ELASTICA | 1 | | | | | |
| --- | 0730.301.379 | 1882879 | ROSETTA ELASTICA | 1 | | | 19X28 19X28 | | |
| --- | 0730.302.932 | 1939215 | ROSETTA ELASTICA | 1 | | | CRVI-FREE*ISO12683 19X28 | | |
| 100 | --- | | VITE DI ARTICOLAZIONE | 1 | | Z00021532010 | O.INDUKT-HAERTUNG | | |
| --- | 1360.306.059 | | VITE DI ARTICOLAZIONE | 1 | | | | | |
| --- | --- | | ROSETTA ELASTICA | 1 | | | | | |
| --- | 0730.301.379 | 1882879 | ROSETTA ELASTICA | 1 | | | 19X28 19X28 | | |
| --- | 0730.302.932 | 1939215 | ROSETTA ELASTICA | 1 | | | CRVI-FREE*ISO12683 19X28 | | |
| 110 | 0501.217.828 | 1853691 | BRACCIO OSCILLANTE DI COMANDO | 1 | | | KPL. 3/4 E2410 | | |
| 120 | 1290.306.066 | 1000001039 | PATTINO | 1 | | | | | |
| 130 | 1290.306.066 | 1000001039 | PATTINO | 1 | | | | | |

© Tutti diritti riservati da ZF Friedrichshafen AG 2011, anche in caso di deposito di diritti di protezione. Tutti i diritti d’utilizzazione, riproduzione e diffusione sono riservati.
Solo a titolo d’informazione. Non aggiornato.

6 S 1000 TO /

N° di materiale: 1346.002.023
Figura: 150.06.01-1
N° materiale sottogruppo: 1346.106.007

| Pos. | N° di materiale | Materiale cliente | Denominazione | Quantità | Un. | N° di modif. | Info. tecnica | Kit rip. | Materiale alternativo |
|---|---|---|---|---|---|---|---|---|---|
| 140 | --- | | VITE DI ARTICOLAZIONE | 1 | | Z00021532010 | O.INDUKT-HAERTUNG | | |
| --- | 1360.306.059 | | VITE DI ARTICOLAZIONE | 1 | | | | | |
| --- | --- | | ROSETTA ELASTICA | 1 | | | | | |
| --- | 0730.301.379 | 1882879 | ROSETTA ELASTICA | 1 | | | 19X28 19X28 | | |
| --- | 0730.302.932 | 1939215 | ROSETTA ELASTICA | 1 | | | CRVI-FREE*ISO12683 19X28 | | |
| 150 | --- | | VITE DI ARTICOLAZIONE | 1 | | Z00021532010 | O.INDUKT-HAERTUNG | | |
| --- | 1360.306.059 | | VITE DI ARTICOLAZIONE | 1 | | | | | |
| --- | --- | | ROSETTA ELASTICA | 1 | | | | | |
| --- | 0730.301.379 | 1882879 | ROSETTA ELASTICA | 1 | | | 19X28 19X28 | | |
| --- | 0730.302.932 | 1939215 | ROSETTA ELASTICA | 1 | | | CRVI-FREE*ISO12683 19X28 | | |
| 160 | 0501.217.830 | 1853688 | BRACCIO OSCILLANTE DI COMANDO | 1 | | | KPL. 5/6 OD | | |
| 170 | 1290.306.423 | 1380355 | PATTINO | 1 | | | ENTHALT.IN 1290 306 422(2) | | |
| 180 | 1290.306.423 | 1380355 | PATTINO | 1 | | | ENTHALT.IN 1290 306 422(2) | | |
| 190 | --- | | VITE DI ARTICOLAZIONE | 1 | | Z00021532010 | O.INDUKT-HAERTUNG | | |
| --- | 1360.306.059 | | VITE DI ARTICOLAZIONE | 1 | | | | | |
| --- | --- | | ROSETTA ELASTICA | 1 | | | | | |
| --- | 0730.301.379 | 1882879 | ROSETTA ELASTICA | 1 | | | 19X28 19X28 | | |
| --- | 0730.302.932 | 1939215 | ROSETTA ELASTICA | 1 | | | CRVI-FREE*ISO12683 19X28 | | |
| 200 | --- | | VITE DI ARTICOLAZIONE | 1 | | Z00021532010 | O.INDUKT-HAERTUNG | | |
| --- | 1360.306.059 | | VITE DI ARTICOLAZIONE | 1 | | | | | |
| --- | --- | | ROSETTA ELASTICA | 1 | | | | | |
| --- | 0730.301.379 | 1882879 | ROSETTA ELASTICA | 1 | | | 19X28 19X28 | | |
| --- | 0730.302.932 | 1939215 | ROSETTA ELASTICA | 1 | | | CRVI-FREE*ISO12683 19X28 | | |
| 230 | 0501.217.832 | 1853689 | TIRANTE LONGITUDINALE | 1 | | | KPL. E2408/10 | | |
| 240 | 0636.100.613 | | VITE TESTA ESAG | 1 | | Z00007067611 | M6X20 | | |
| 250 | 0636.100.613 | | VITE TESTA ESAG | 1 | | Z00007067611 | M6X20 | | |

© Tutti diritti riservati da ZF Friedrichshafen AG 2011, anche in caso di deposito di diritti di protezione. Tutti i diritti d’utilizzazione, riproduzione e diffusione sono riservati.
Solo a titolo d’informazione. Non aggiornato.

N° di materiale: 1346.002.023
Figura: 150.09.02-1
N° materiale sottogruppo: 1346.109.008



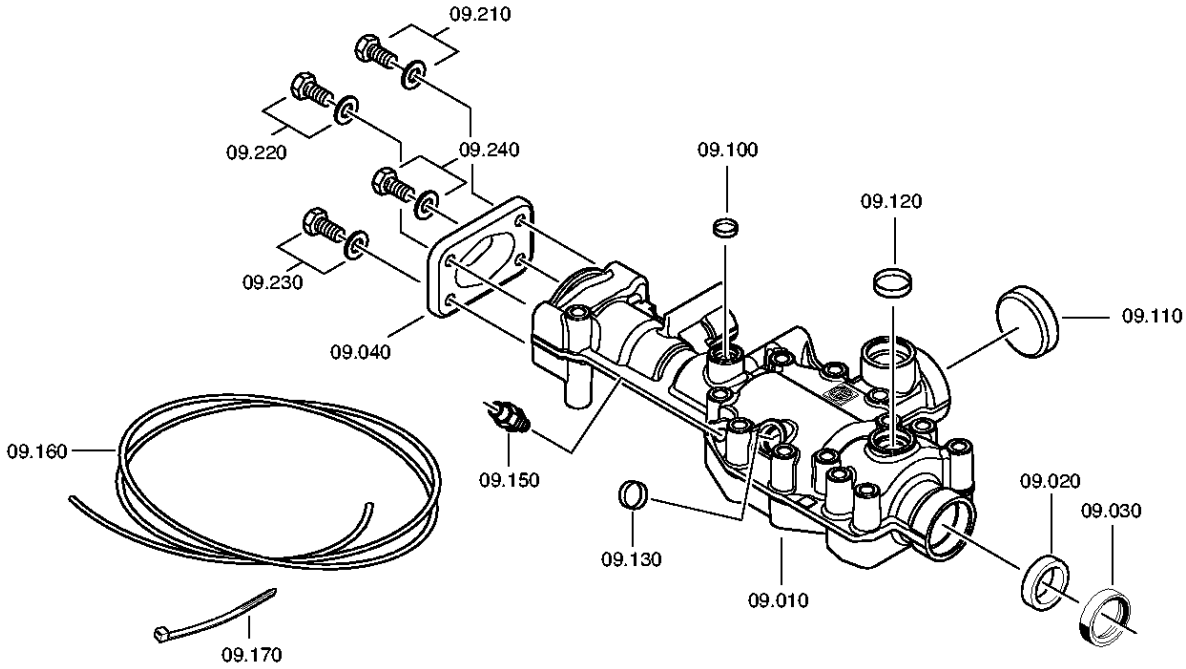


© Tutti diritti riservati da ZF Friedrichshafen AG 2011, anche in caso di deposito di diritti di protezione. Tutti i diritti d'utilizzazione, riproduzione e diffusione sono riservati.
Solo a titolo d'informazione. Non aggiornato.

# Distinta base



6 S 1000 TO /

N° di materiale: 1346.002.023
Figura: 150.09.02-1
N° materiale sottogruppo: 1346.109.008

| Pos. | N° di materiale | Materiale cliente | Denominazione | Quantità | Un. | N° di modif. | Info. tecnica | Kit rip. | Materiale alternativo |
|---|---|---|---|---|---|---|---|---|---|
| 10 | 1346.307.345 | | SCATOLA DI COMANDO | 1 | | | SERVO MGS/CGS DG | | |
| 20 | 0730.260.703 | 1394369 | BOCCOLA | 1 | | | A=13,70 | | |
| 30 | 0734.309.765 | 1798267 | ANELLO DI TENUTA PER ALBERI | 1 | | | 28X42X11 FA.SKT | | |
| 40 | 1341.307.113 | | COPERCHIO | 1 | | Z00009271410 | | | |
| 100 | --- | | COPERCH CHIUS | 1 | | | 16 | | |
| --- | 0630.100.025 | | COPERCH CHIUS | 1 | | Z00004132910 | | | |
| 110 | --- | | COPERCH CHIUS | 1 | | | 50 | | |
| --- | 0630.100.028 | | COPERCH CHIUS | 1 | | Z00004132910 | | | |
| 120 | --- | | COPERCH CHIUS | 1 | | | 34 | | |
| --- | 0630.100.027 | | COPERCH CHIUS | 1 | | Z00004132910 | | | |
| 130 | --- | | COPERCH CHIUS | 1 | | | 19 | | |
| --- | 0630.100.026 | | COPERCH CHIUS | 1 | | Z00004132910 | | | |
| 150 | 0637.885.815 | | GIUNTO AD INNESTO | 1 | | | | | |
| 160 | 0632.704.031 | | TUBO | 1,150 | | Z00017607010 | 6X1 | | |
| 170 | 0659.160.033 | | FASCETTA SERRACAVO | 1 | | | 4,8X302 | | |
| 210 | --- | | VITE TESTA ESAG | 1 | | Z00007891111 | M8X20 | | |
| --- | 0636.100.796 | | VITE TESTA ESAG | 1 | | Z00007891120 | M8X20 | | |
| --- | 0630.100.295 | | RONDELLA | 1 | | Z00007158414 | | | |
| 220 | --- | | VITE TESTA ESAG | 1 | | Z00007891111 | M8X20 | | |
| --- | 0636.100.796 | | VITE TESTA ESAG | 1 | | Z00007891120 | M8X20 | | |
| --- | 0630.100.295 | | RONDELLA | 1 | | Z00007158414 | | | |
| 230 | --- | | VITE TESTA ESAG | 1 | | Z00007891111 | M8X20 | | |
| --- | 0636.100.796 | | VITE TESTA ESAG | 1 | | Z00007891120 | M8X20 | | |
| --- | 0630.100.295 | | RONDELLA | 1 | | Z00007158414 | | | |
| 240 | --- | | VITE TESTA ESAG | 1 | | Z00007891111 | M8X20 | | |
| --- | 0636.100.796 | | VITE TESTA ESAG | 1 | | Z00007891120 | M8X20 | | |
| --- | 0630.100.295 | | RONDELLA | 1 | | Z00007158414 | | | |

© Tutti diritti riservati da ZF Friedrichshafen AG 2011, anche in caso di deposito di diritti di protezione. Tutti i diritti d’utilizzazione, riproduzione e diffusione sono riservati.
Solo a titolo d’informazione. Non aggiornato.

N° di materiale: 1346.002.023
Figura: 150.10.01-1
N° materiale sottogruppo: 1346.174.800



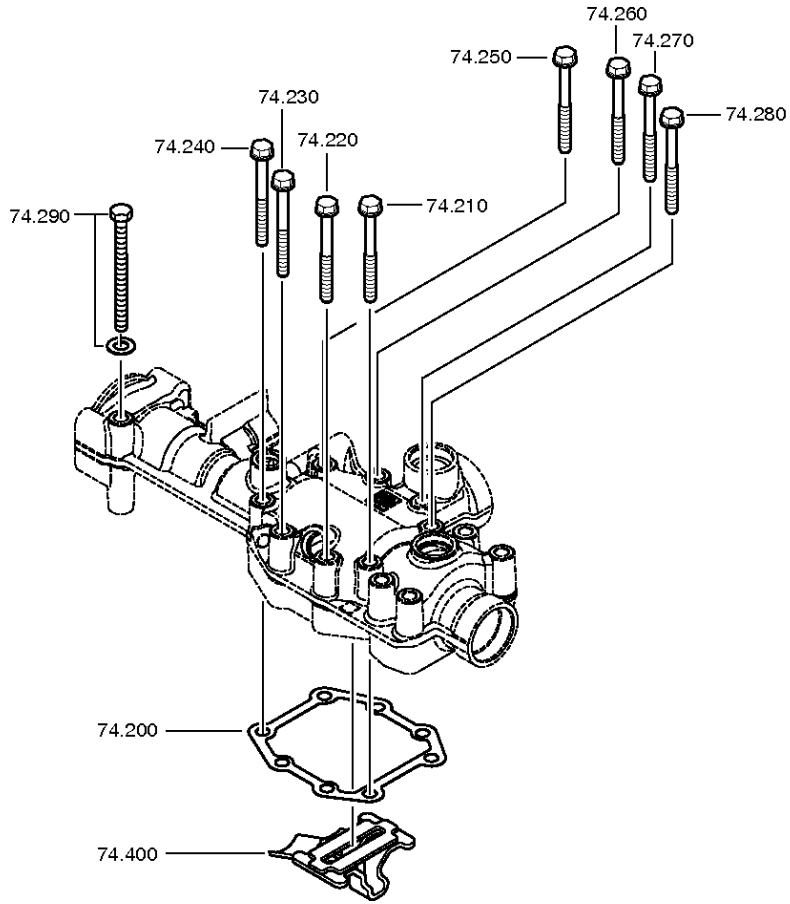


© Tutti diritti riservati da ZF Friedrichshafen AG 2011, anche in caso di deposito di diritti di protezione. Tutti i diritti d'utilizzazione, riproduzione e diffusione sono riservati.
Solo a titolo d'informazione. Non aggiornato.

# Distinta base



6 S 1000 TO /

N° di materiale: 1346.002.023
Figura: 150.10.01-1
N° materiale sottogruppo: 1346.174.800

| Pos. | N° di material e | Materiale cliente | Denominazione | Quantità | Un. | N° di modif. | Info. tecnica | Kit rip. | Materiale alternativo |
|---|---|---|---|---|---|---|---|---|---|
| 200 | 1346.307.016 | 1781618 | GUARNIZIONE | 1 | | | SCHALTGEHAEUSE | | |
| 210 | 0736.300.137 | 1197869 | VITE TESTA ESAG | 1 | | Z00009195410 | M8X80 M8X80 | | |
| 220 | 0736.300.137 | 1197869 | VITE TESTA ESAG | 1 | | Z00009195410 | M8X80 M8X80 | | |
| 230 | 0736.300.137 | 1197869 | VITE TESTA ESAG | 1 | | Z00009195410 | M8X80 M8X80 | | |
| 240 | 0736.300.137 | 1197869 | VITE TESTA ESAG | 1 | | Z00009195410 | M8X80 M8X80 | | |
| 250 | 0736.300.137 | 1197869 | VITE TESTA ESAG | 1 | | Z00009195410 | M8X80 M8X80 | | |
| 260 | 0736.300.137 | 1197869 | VITE TESTA ESAG | 1 | | Z00009195410 | M8X80 M8X80 | | |
| 270 | 0736.300.137 | 1197869 | VITE TESTA ESAG | 1 | | Z00009195410 | M8X80 M8X80 | | |
| 280 | 0736.300.137 | 1197869 | VITE TESTA ESAG | 1 | | Z00009195410 | M8X80 M8X80 | | |
| 290 | --- | | VITE TESTA ESAG | 1 | | | M8X100 | | |
| --- | 0636.100.932 | | VITE TESTA ESAG | 1 | | Z00008430010 | M8X100 | | |
| --- | 0630.100.295 | | RONDELLA | 1 | | Z00007158414 | | | |
| 400 | 1290.207.003 | 1810830 | ELEMENTO DI BLOCCAGGIO | 1 | | | KPL.KLT.CGS 1290+CGS/MGS | | |

© Tutti diritti riservati da ZF Friedrichshafen AG 2011, anche in caso di deposito di diritti di protezione. Tutti i diritti d’utilizzazione, riproduzione e diffusione sono riservati.
Solo a titolo d’informazione. Non aggiornato.

N° di materiale: 1346.002.023
Figura: 150.18.01-1
COPERCHIO TACHIMETRO



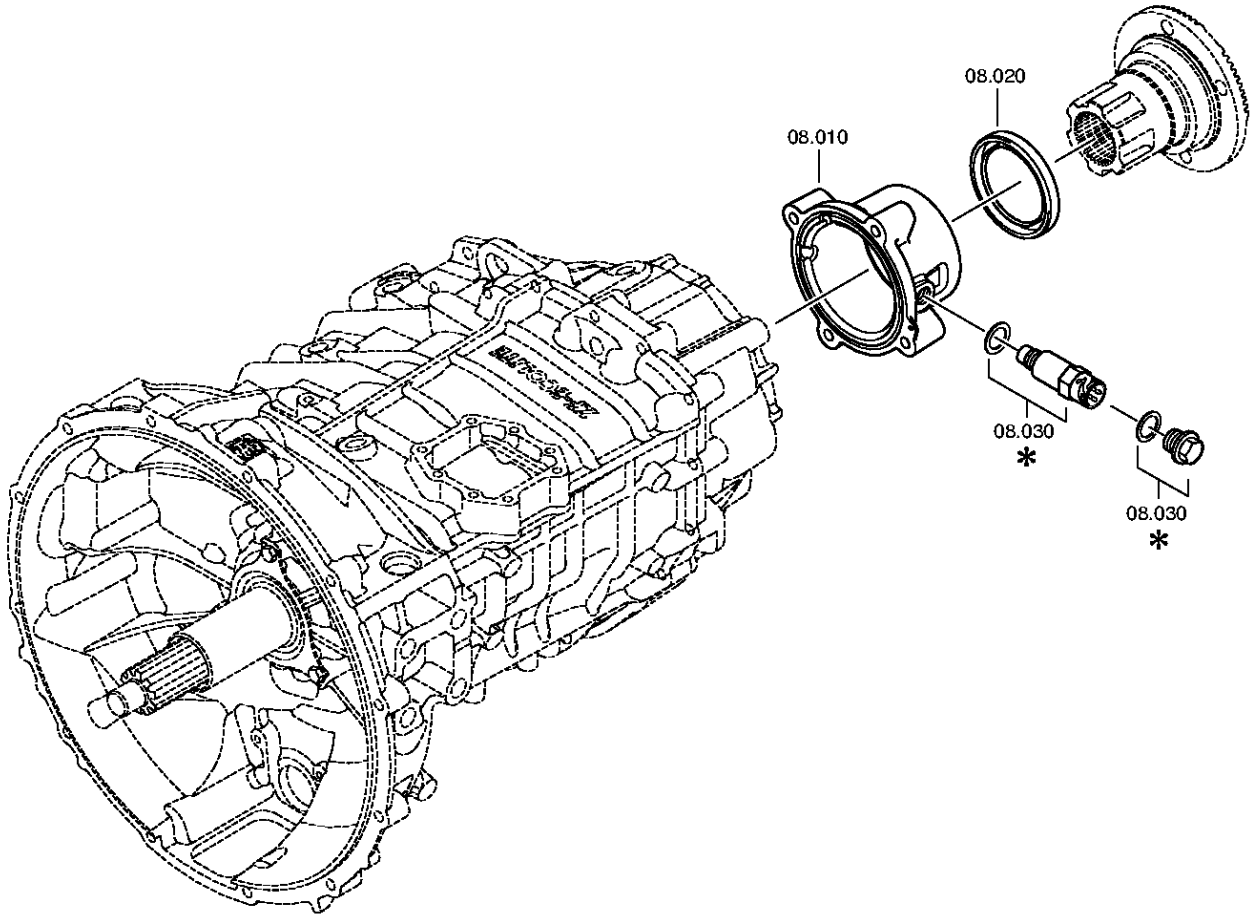


© Tutti diritti riservati da ZF Friedrichshafen AG 2011, anche in caso di deposito di diritti di protezione. Tutti i diritti d'utilizzazione, riproduzione e diffusione sono riservati.
Solo a titolo d'informazione. Non aggiornato.

N° di materiale: 1346.002.023
Figura: 150.18.80-1
COPERCHIO TACHIMETRO



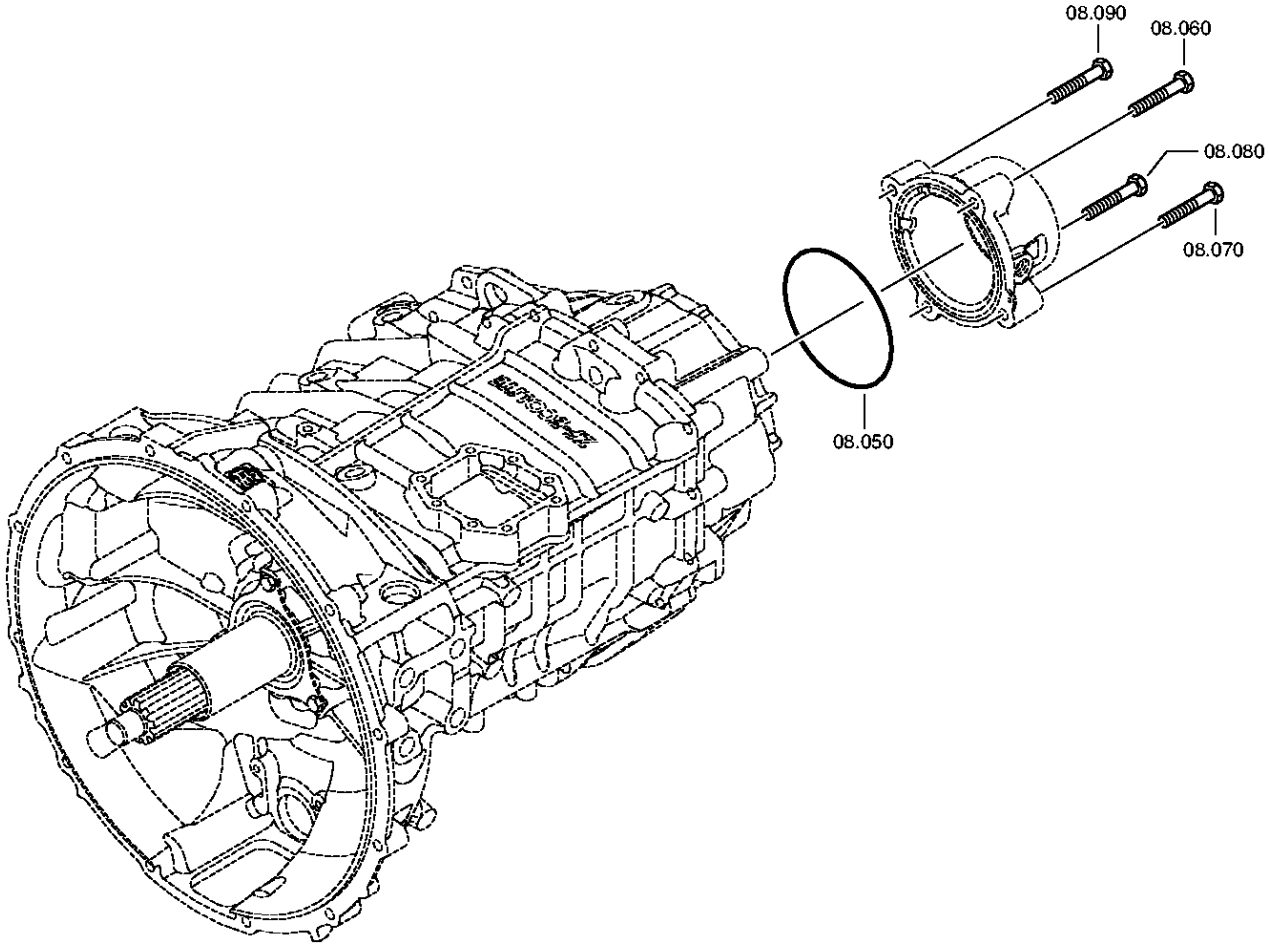


© Tutti diritti riservati da ZF Friedrichshafen AG 2011, anche in caso di deposito di diritti di protezione. Tutti i diritti d'utilizzazione, riproduzione e diffusione sono riservati.
Solo a titolo d'informazione. Non aggiornato.

# Distinta base



6 S 1000 TO /

N° di materiale: 1346.002.023
Figura: 150.18.01-1
N° materiale sottogruppo: 1346.108.001

| Pos. | N° di materiale | Materiale cliente | Denominazione | Quantità | Un. | N° di modif. | Info. tecnica | Kit rip. | Materiale alternativo |
|---|---|---|---|---|---|---|---|---|---|
| 10 | 1346.308.002 | 1820660 | COPERCHIO TACHIMETRO | 1 | | C01009936E10 | DRUCKGUSS | | |
| 20 | --- | | ANELLO DI TENUTA PER ALBERI | 1 | | | 80X100X10 | | |
| --- | 0750.111.334 | 8 8318 0 | ANELLO DI TENUTA PER ALBERI | 1 | | | 80X100X10 | | |
| 30 | --- | | TRASMETTITORE DI IMPULSI | 1 | | | L=25,0*45N.M*O.DICHTRING* SCHUTZKAPPE*BAJONEETT*KITAS 2 | | |
| --- | 0501.220.121 | | TRASMETTITORE DI IMPULSI | 1 | | Z00016413612 | | | |
| --- | 0666.790.033 | | ERMETICO | 1 | | | | | |
| --- | 0700.300.427 | | CAPPUCCIO DI PROTEZIONE | 1 | | | | | |
| 50 | 0634.306.308 | | O-RING | 1 | | | 128X3 | | |
| 52 | 0750.199.019 | | GRASSO | 1 | | Z00014432610 | KLASSE A | | |
| 60 | 0636.016.405 | | VITE TESTA ESAG | 1 | | Z00007060114 | M10X60 | | |
| 70 | 0636.016.405 | | VITE TESTA ESAG | 1 | | Z00007060114 | M10X60 | | |
| 80 | 0636.016.405 | | VITE TESTA ESAG | 1 | | Z00007060114 | M10X60 | | |
| 90 | 0636.016.405 | | VITE TESTA ESAG | 1 | | Z00007060114 | M10X60 | | |

© Tutti diritti riservati da ZF Friedrichshafen AG 2011, anche in caso di deposito di diritti di protezione. Tutti i diritti d’utilizzazione, riproduzione e diffusione sono riservati.
Solo a titolo d’informazione. Non aggiornato.

N° di materiale: 1346.002.023
Figura: 150.50.06-1
N° materiale sottogruppo: 1346.150.014



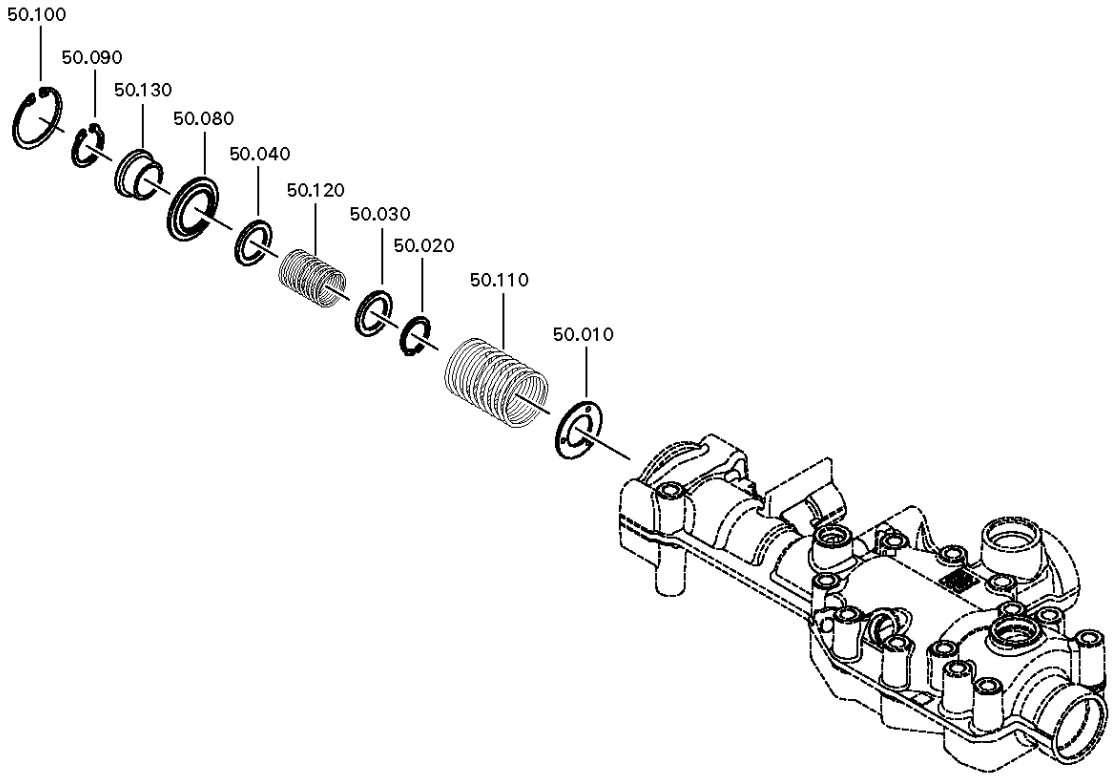


© Tutti diritti riservati da ZF Friedrichshafen AG 2011, anche in caso di deposito di diritti di protezione. Tutti i diritti d'utilizzazione, riproduzione e diffusione sono riservati.
Solo a titolo d'informazione. Non aggiornato.

6 S 1000 TO /

N° di materiale: 1346.002.023
Figura: 150.50.06-1
N° materiale sottogruppo: 1346.150.014

| Pos. | N° di material e | Materiale cliente | Denominazione | Quantità | Un. | N° di modif. | Info. tecnica | Kit rip. | Materiale alternativo |
|---|---|---|---|---|---|---|---|---|---|
| 10 | 0730.301.376 | 1884285 | RONDELLA | 1 | | Z00008917410 | | | |
| 20 | 0630.532.138 | 5004143 | ANELLO A V | 1 | | | | | |
| 30 | 0730.301.374 | | RONDELLA | 1 | | Z00008917310 | A=2,00 A=2,00 | | |
| 40 | 0730.301.374 | | RONDELLA | 1 | | Z00008917310 | A=2,00 A=2,00 | | |
| 80 | 0730.301.119 | | RONDELLA | 1 | | Z00010197910 | | | |
| 90 | 0630.532.138 | 5004143 | ANELLO A V | 1 | | | | | |
| 100 | 0630.502.022 | 100CP2729 | ANELLO DI SICUREZZA | 1 | | | 40X1,75 | | |
| 110 | 0732.042.684 | | MOLLA DI COMPRESSIONE | 1 | | | | | |
| 120 | 0732.040.022 | 5004146 | MOLLA DI COMPRESSIONE | 1 | | | | | |
| 130 | 1346.307.367 | | BOCCOLA | 1 | | Z00008929410 | | | |

© Tutti diritti riservati da ZF Friedrichshafen AG 2011, anche in caso di deposito di diritti di protezione. Tutti i diritti d’utilizzazione, riproduzione e diffusione sono riservati.
Solo a titolo d’informazione. Non aggiornato.

N° di materiale: 1346.002.023
Figura: 150.52.01-1
N° materiale sottogruppo: 1346.152.001



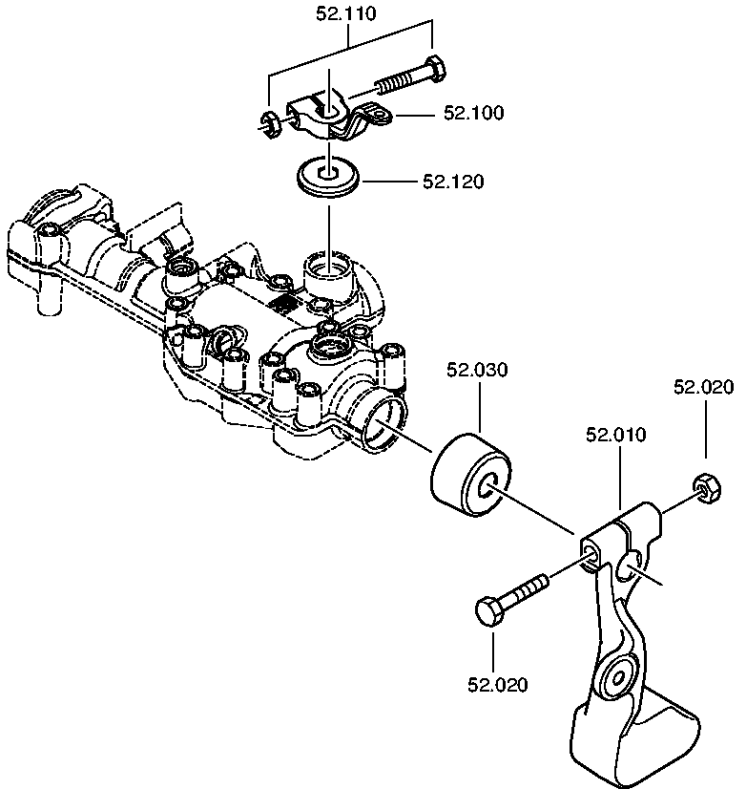


© Tutti diritti riservati da ZF Friedrichshafen AG 2011, anche in caso di deposito di diritti di protezione. Tutti i diritti d'utilizzazione, riproduzione e diffusione sono riservati.
Solo a titolo d'informazione. Non aggiornato.

# Distinta base



6 S 1000 TO /

N° di materiale: 1346.002.023
Figura: 150.52.01-1
N° materiale sottogruppo: 1346.152.001

| Pos. | N° di material e | Materiale cliente | Denominazione | Quantità | Un. | N° di modif. | Info. tecnica | Kit rip. | Materiale alternativo |
|---|---|---|---|---|---|---|---|---|---|
| 10 | 1290.307.075 | | LEVA DEL CAMBIO | 1 | | | | | |
| 20 | --- | | VITE+DADO | 1 | | Z00012297710 | M10X65 | | |
| --- | 0636.100.713 | | VITE TESTA ESAG | 1 | | Z00007890810 | M10X65 | | |
| --- | 0637.100.419 | | DADO ESAGONALE | 1 | | Z00007892710 | M10 | | |
| 30 | 0501.326.388 | 1897380 | CAPPUCCIO DI PROTEZIONE | 1 | | | SCHALTWELLE F.6-GANG GETRIEBE | | |
| 100 | 1346.307.352 | | LEVA SELETTRICE | 1 | | | U527 | | |
| 110 | --- | | VITE+DADO | 1 | | | M10X50 | | |
| --- | 0636.011.756 | 1880758 | VITE TESTA ESAG | 1 | | | M10X50 | | |
| --- | 0637.100.419 | | DADO ESAGONALE | 1 | | Z00007892710 | M10 | | |
| 120 | 0501.324.645 | | CAPPUCCIO DI PROTEZIONE | 1 | | | | | |

© Tutti diritti riservati da ZF Friedrichshafen AG 2011, anche in caso di deposito di diritti di protezione. Tutti i diritti d’utilizzazione, riproduzione e diffusione sono riservati.
Solo a titolo d’informazione. Non aggiornato.

N° di materiale: 1346.002.023
Figura: 150.55.01-1
N° materiale sottogruppo: 1346.155.007



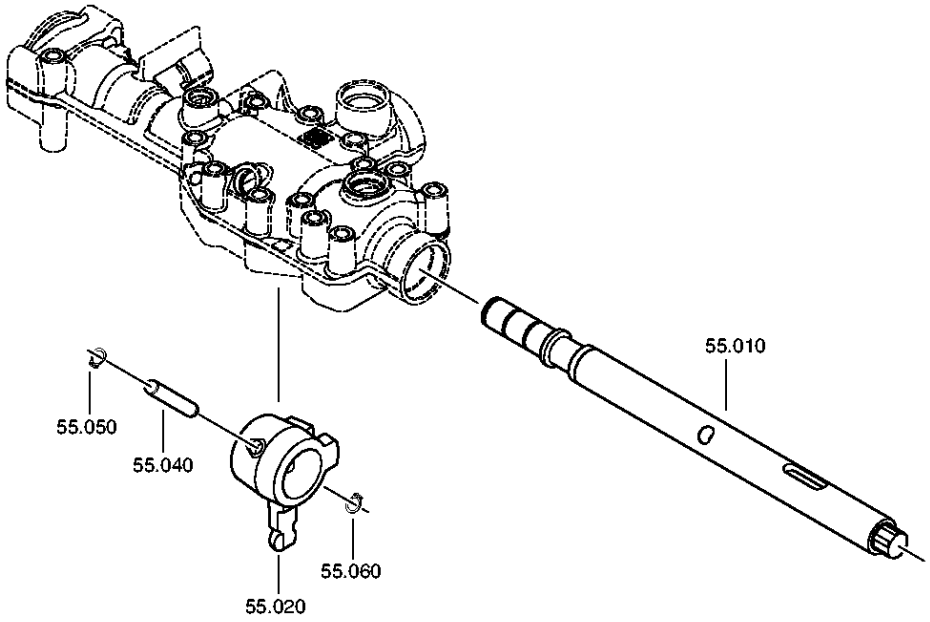


© Tutti diritti riservati da ZF Friedrichshafen AG 2011, anche in caso di deposito di diritti di protezione. Tutti i diritti d'utilizzazione, riproduzione e diffusione sono riservati.
Solo a titolo d'informazione. Non aggiornato.

# Distinta base



6 S 1000 TO /

N° di materiale: 1346.002.023
Figura: 150.55.01-1
N° materiale sottogruppo: 1346.155.007

| Pos. | N° di material e | Materiale cliente | Denominazione | Quantità | Un. | N° di modif. | Info. tecnica | Kit rip. | Materiale alternativo |
|---|---|---|---|---|---|---|---|---|---|
| 10 | 1346.307.056 | | ALBERO CAMBIO MARCIA | 1 | | | SERVO MGS/CGS | | |
| 20 | 1346.307.003 | | TRASCINATORE | 1 | | | SERVO MGS/CGS | | |
| 40 | 0731.201.623 | | SPINA | 1 | | | | | |
| 50 | 0630.501.006 | P0436202H | ANELLO DI SICUREZZA | 1 | | | 10X1 | | |
| 60 | 0630.501.006 | P0436202H | ANELLO DI SICUREZZA | 1 | | | 10X1 | | |

© Tutti diritti riservati da ZF Friedrichshafen AG 2011, anche in caso di deposito di diritti di protezione. Tutti i diritti d’utilizzazione, riproduzione e diffusione sono riservati.
Solo a titolo d’informazione. Non aggiornato.

N° di materiale: 1346.002.023
Figura: 150.56.01-1
N° materiale sottogruppo: 1346.156.001



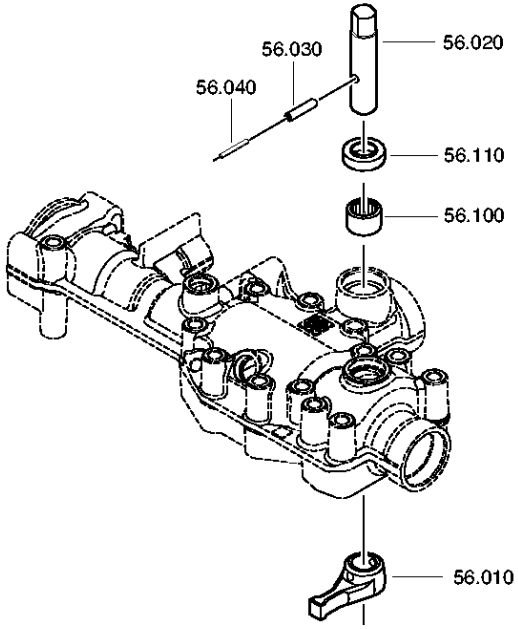


© Tutti diritti riservati da ZF Friedrichshafen AG 2011, anche in caso di deposito di diritti di protezione. Tutti i diritti d’utilizzazione, riproduzione e diffusione sono riservati.
Solo a titolo d’informazione. Non aggiornato.

# Distinta base



6 S 1000 TO /

N° di materiale: 1346.002.023
Figura: 150.56.01-1
N° materiale sottogruppo: 1346.156.001

| Pos. | N° di material e | Materiale cliente | Denominazione | Quantità | Un. | N° di modif. | Info. tecnica | Kit rip. | Materiale alternativo |
|---|---|---|---|---|---|---|---|---|---|
| 10 | 1346.307.005 | | LEVA SELETTRICE | 1 | | | INNEN SERVO CGS | | |
| 20 | 1346.307.007 | | ALBERO SELETTORE | 1 | | | SERVO MGS/CGS | | |
| 30 | 0631.329.068 | 1000000243 | SPINA ELASTICA | 1 | | | 6X28 | | |
| 40 | 0631.329.027 | | SPINA ELASTICA | 1 | | | 3,5X28 | | |
| 100 | 0750.115.518 | 100CP5103 | BUSSOLA RULLINI | 1 | | | 18,0X24,0X16,0 | | |
| 110 | --- | | ANELLO DI TENUTA PER ALBERI | 1 | | | 18X31X8 | | |
| --- | 0750.111.574 | | ANELLO DI TENUTA PER ALBERI | 1 | | | 18X31X8 | | |
| --- | 0750.199.019 | | GRASSO | 1 | | | KLASSE A | | |

© Tutti diritti riservati da ZF Friedrichshafen AG 2011, anche in caso di deposito di diritti di protezione. Tutti i diritti d’utilizzazione, riproduzione e diffusione sono riservati.
Solo a titolo d’informazione. Non aggiornato.

N° di materiale: 1346.002.023
Figura: 150.57.01-1
SERVOCOMPNEUM



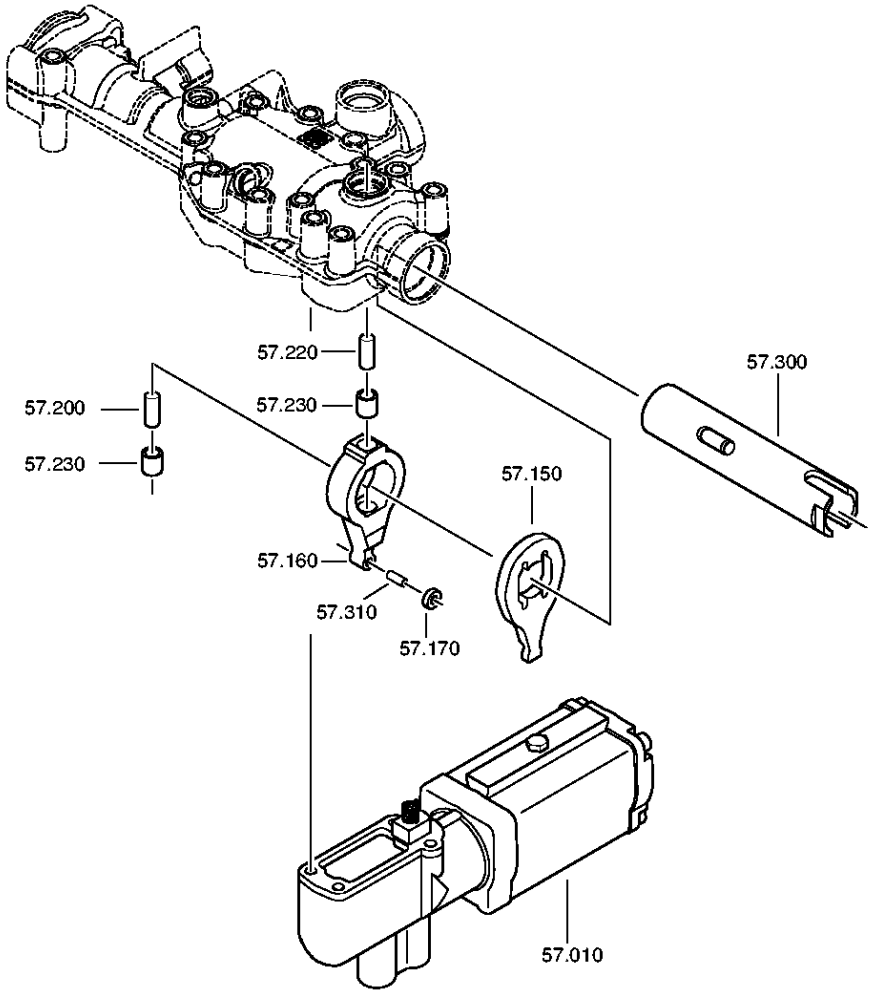


© Tutti diritti riservati da ZF Friedrichshafen AG 2011, anche in caso di deposito di diritti di protezione. Tutti i diritti d'utilizzazione, riproduzione e diffusione sono riservati.
Solo a titolo d'informazione. Non aggiornato.

N° di materiale: 1346.002.023
Figura: 150.57.80-1
SERVOCOMPNEUM



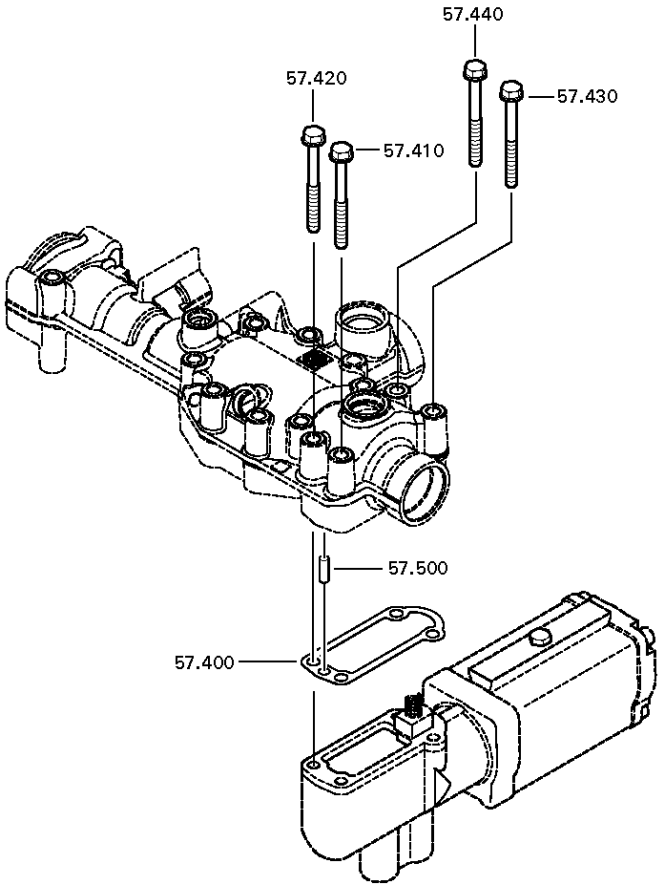


© Tutti diritti riservati da ZF Friedrichshafen AG 2011, anche in caso di deposito di diritti di protezione. Tutti i diritti d'utilizzazione, riproduzione e diffusione sono riservati.
Solo a titolo d'informazione. Non aggiornato.

# Distinta base



6 S 1000 TO /

N° di materiale: 1346.002.023
Figura: 150.57.01-1
N° materiale sottogruppo: 1346.157.002

| Pos. | N° di material e | Materiale cliente | Denominazione | Quantità | Un. | N° di modif. | Info. tecnica | Kit rip. | Materiale alternativo |
|---|---|---|---|---|---|---|---|---|---|
| 10 | 0501.215.515 | | SERVOCOMPNEUM | 1 | | C01002113F10 | KPL. PSE4R4 | | |
| 20 | 0637.510.137 | 100CP5068 | TAPPO A VITE | 1 | | | | | |
| 150 | 1315.307.292 | | LEVA | 1 | | | | | |
| 160 | 1316.208.002 | 1394380 | LEVA PER VALVOLA | 1 | | | KPL. | | |
| 170 | 1315.307.226 | 820-400-3340 | RULLO | 1 | | | | | |
| 200 | 0731.201.732 | 1452229 | SPINA | 1 | | | | | |
| 220 | 0731.201.732 | 1452229 | SPINA | 1 | | | | | |
| 230 | 0635.303.019 | 1394383 | BOCCOLA A RULLINI | 1 | | | 10X14X15 | | |
| 234 | 0750.199.019 | | GRASSO | 1 | | | KLASSE A | | |
| 300 | 1346.307.006 | | ALBERO CAVO | 1 | | | SERVO MGS/CGS | | |
| 302 | 0750.199.019 | | GRASSO | 3 | | | KLASSE A | | |
| 310 | 0731.201.702 | | SPINA | 1 | | | | | |
| 400 | 1315.307.242 | 1389649 | GUARNIZIONE | 1 | | | | | |
| 410 | 0736.300.137 | 1197869 | VITE TESTA ESAG | 1 | | Z00009195410 | M8X80 M8X80 | | |
| 420 | 0736.300.137 | 1197869 | VITE TESTA ESAG | 1 | | Z00009195410 | M8X80 M8X80 | | |
| 430 | --- | | VITE TESTA ESAG | 1 | | | M8X80 | | |
| --- | 0736.300.137 | 1197869 | VITE TESTA ESAG | 1 | | | M8X80 M8X80 | | |
| 440 | --- | | VITE TESTA ESAG | 1 | | | M8X80 | | |
| --- | 0736.300.137 | 1197869 | VITE TESTA ESAG | 1 | | | M8X80 M8X80 | | |
| 500 | 0631.306.123 | 190003901424 | SPINA CILINDRICA | 1 | | | 8X24 | | |

© Tutti diritti riservati da ZF Friedrichshafen AG 2011, anche in caso di deposito di diritti di protezione. Tutti i diritti d’utilizzazione, riproduzione e diffusione sono riservati.
Solo a titolo d’informazione. Non aggiornato.

N° di materiale: 1346.002.023
Figura: 150.59.01-1
N° materiale sottogruppo: 1346.159.013



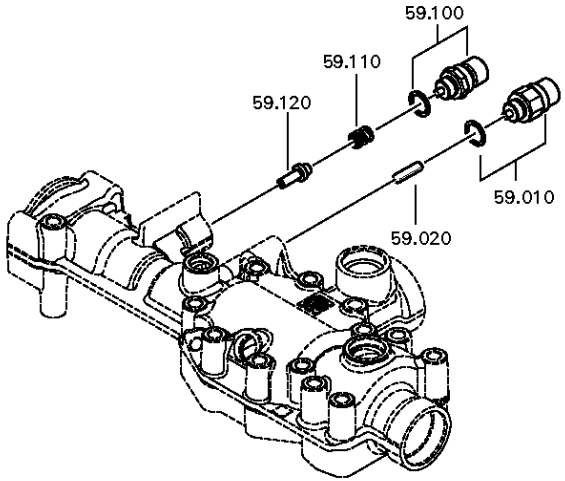


© Tutti diritti riservati da ZF Friedrichshafen AG 2011, anche in caso di deposito di diritti di protezione. Tutti i diritti d'utilizzazione, riproduzione e diffusione sono riservati.
Solo a titolo d'informazione. Non aggiornato.

6 S 1000 TO /

N° di materiale: 1346.002.023
Figura: 150.59.01-1
N° materiale sottogruppo: 1346.159.013

| Pos. | N° di material e | Materiale cliente | Denominazione | Quantità | Un. | N° di modif. | Info. tecnica | Kit rip. | Materiale alternativo |
|---|---|---|---|---|---|---|---|---|---|
| 10 | --- | | INTERUTTORE | 1 | | | OEFF*45N.M*DICHTRING*BAJONETT* SCHUTZKAPPE | | |
| --- | 0501.219.856 | 1946804 | INTERUTTORE | 1 | | | OEFFNER DIN BAJONETT | | |
| --- | 0634.801.062 | 1804055 | ANELLO DI TENUTA | 1 | | | 18X24 | | |
| 20 | 0731.201.757 | | SPINA | 1 | | | ENTHALT.IN 0731 201 445(2) | | |
| 100 | --- | | INTERUTTORE | 1 | | | SCHL*45N.M*DICHTRING*BAJONETT* SCHUTZKAPPE | | |
| --- | 0501.210.058 | 5 6104 0 | INTERUTTORE | 1 | | | KPL. | | |
| --- | 0634.801.062 | 1804055 | ANELLO DI TENUTA | 1 | | | 18X24 | | |
| --- | 0700.300.427 | | CAPPUCCIO DI PROTEZIONE | 1 | | | | | |
| 110 | 0732.042.299 | | MOLLA DI COMPRESSIONE | 1 | | | | | |
| 120 | 1315.307.414 | | ELEMENTO BLOCCANTE | 1 | | | | | |

© Tutti diritti riservati da ZF Friedrichshafen AG 2011, anche in caso di deposito di diritti di protezione. Tutti i diritti d’utilizzazione, riproduzione e diffusione sono riservati.
Solo a titolo d’informazione. Non aggiornato.